**5ºPASSO**

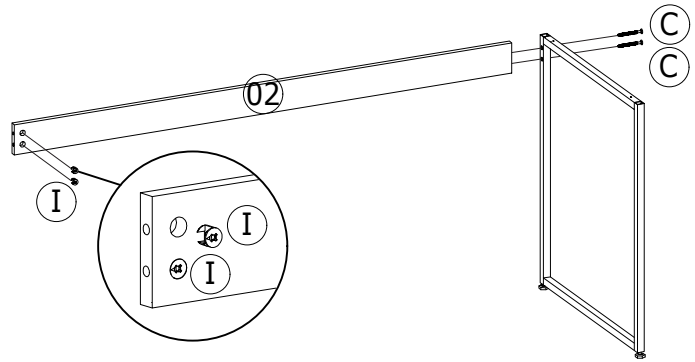


**6ºPASSO**

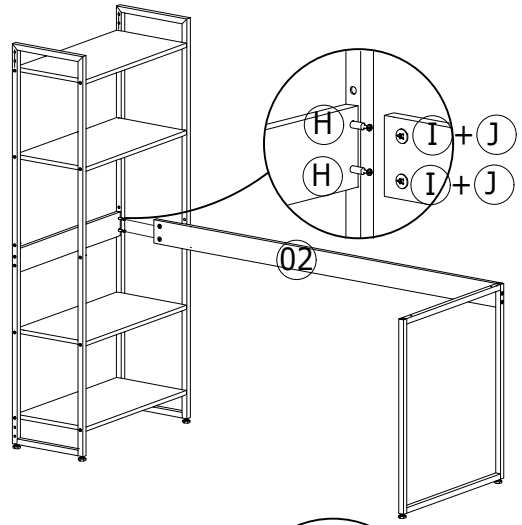


**7ºPASSO**

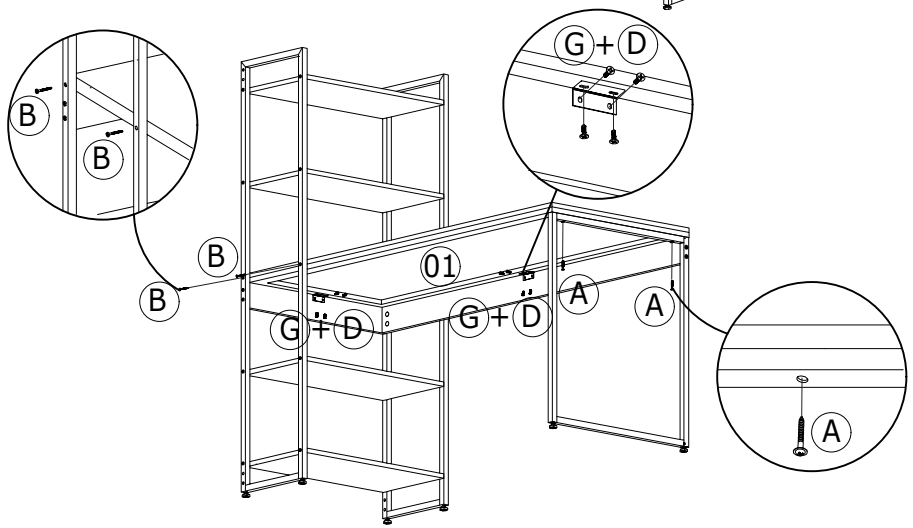




* A MASTERLINE SE RESERVA NO DIREITO DE EFETUAR QUALQUER ALTERAÇÃO NO PROCESSO DE MONTAGEM DO MÓVEL, SEM PRÉVIO AVISO.

Setembro/2025

# MasterLine Manual de Montagem

Linha

## Mesa c/ Estante alta Estr. 20X20

**Cores:**
- PRETO TX/PRETO
- BRANCO/PRETO
- CALIFORNIA/PRETO
- LAMINA MEL/PRTO

**Medidas:**
- Altura: 1460 mm.
- largura: 1500 mm.
- Profundidade: 600 mm

**Ferramentas necessárias:**

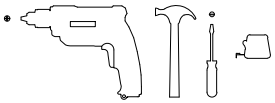

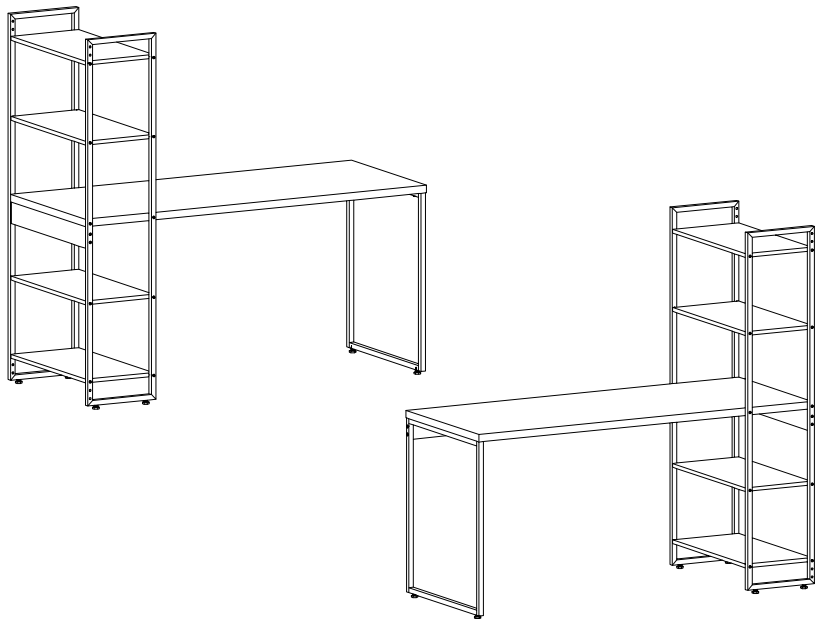

*Aspecto final do móvel.

**Informações:**

> Utilize a própria embalagem do móvel como tapete para a montagem.
> Identifique cada peça e acessório conforme as ilustrações antes da montagem.
> Seguir atentamente a ordem de montagem das peças conforme este manual.
> Para a limpeza, usar flanela macia, sem danificar o móvel com riscos.
> Não usar produtos abrasivos, tais como tiner, solvente e outros.
> Depois de montado o móvel só deve ser carregado por mais de uma pessoa.