12636 - Paneleiro Duplo Ravena

Ravena Double Tall Cabinet / Armario Alto Doble Ravena

Português
English
Español

Sr Montador:
- Confira todas as peças das embalagens com a lista de peças contida neste manual;
- Separe os acessórios, confira as medidas dos parafusos com a escala;
- Siga todas as orientações deste manual de montagem para ter o direito à garantia do produto;
- Indicamos que a montagem seja feita por um profissional mediante a leitura e orientação desse manual de montagem

Mr. Assembler:
- Check all parts of the packages with the parts list contained in this manual;
- Separate the accessories, check the measurements of the screws with yhe scale above;
- Follow all the instructions in this assembly manual to be entitled to product warranty;
- We indicate the assembly by a professional according to the reading and orientation contained in the assembly scheme

Sr Montador:
- Verifique que todas las piezas de la lista están incluidas en el embalage;
- Separe los accesorios, confirme las medidas de los tornillos de acuerdo con la escala;
- Siga todas las instrucciones de este manual de armado para tener derecho a la garantia del producto;
-Indicamos el armado por un profisional según la lectura y orientación contenida en el esquema de armado



Ferramentas
herramientas/Tools
não fornecidas

Quantos Montadores?



Código da Peça
Piece Code
Código de la Pieza
00000 0 00 - 00

Padrões de Cor
Color default
Padrón de Color

Vídeo de Montagem
Montaje
Assembly

Tabela de Cor	
FREIJO UV/OFF ACETINADO	143

Guarde a etiqueta colada na embalagem do produto lá estão informações importantes do seu produto, caso necessite de assistência técnica você precisa informar o número do lote contido na etiqueta.

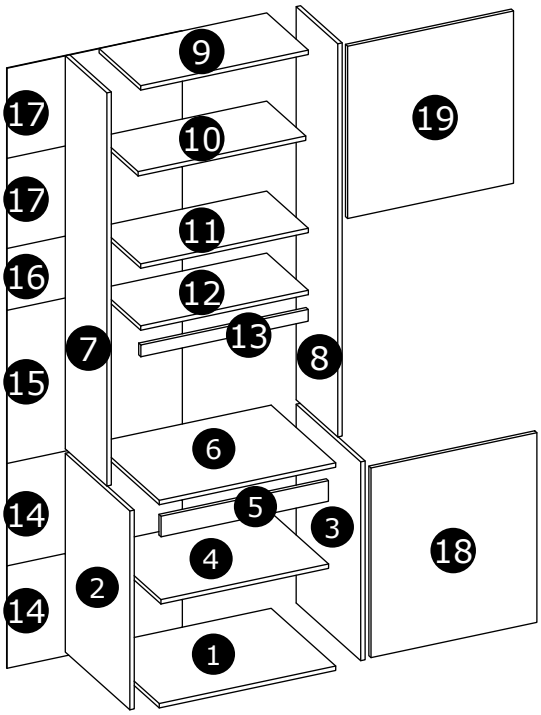

CÓD	SEQ	DESCRIÇÃO	DESCRIPTION	DESCRIPCIÓN	QTD	COMP	LARG	ESP	MAT-PRIMA
12636001	1	BASE	BASE	BASE	1	600	450	15	MDP
12636003	2	LAT INF ESQ	LOW SIDE LFT	LAT INF IZQ	1	675	450	15	MDP
12636002	3	LAT INF DIR	LOW SIDE RGT	LAT INF DER	1	675	450	15	MDP
12636004	4	PRAT INF	LOW SHT	REP INF	1	570	432	15	MDP
12636005	5	VST INF	LOW VST	VIST INF	1	569	70	15	MDP
12636006	6	TPO	TOP	TAPA	1	600	450	15	MDP
12636008	7	LAT SUP ESQ	TOP SIDE LFT	LAT SUP IZQ	1	1335	290	15	MDP
12636007	8	LAT SUP DIR	TOP SIDE RGT	LAT SUP DER	1	1335	290	15	MDP
12636013	9	CHAPEU	CAP	SOMBR	1	570	290	15	MDP
12636012	10	PRAT SUP	TOP SHT	REP SUP	1	570	272	15	MDP
12636010	11	BASE SUP	UPR BASE	BASE SUP	1	570	290	15	MDP
12636009	12	BASE SUP NCH	UPR BASE NIC	BASE SUP NCH	1	570	290	15	MDP
12636011	13	VST SUP	TOP VST	VIST SUP	1	570	40	15	MDP
12636016	14	FND INF	LOW BCK	FND INF	2	596	348	3	HDF
12636017	15	FND INTERM	MID BCK	FND INTERM	1	596	520	3	HDF
12636018	16	FND NCH	NCH BCK	FND NCH	1	596	210	3	HDF
12636019	17	FND SUP	TOP BCK	FND SUP	2	596	305	3	HDF
12636014	18	PT INF	LOW DR	PTA INF	1	644	564	15	MDP
12636015	19	PT SUP	TOP DR	PTA SUP	1	585	564	15	MDP

Aspecto Final - Imagens ilustrativa
Final Aspect - Illustrative images
Aspecto final - Imágenes ilustrativas

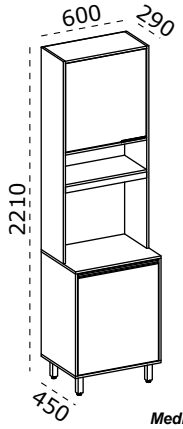

Medida Final /Final Measure

Medidas Internas
Internal Measures

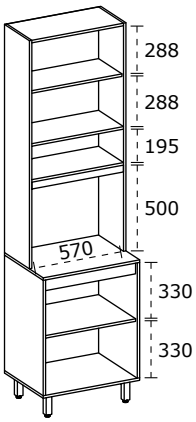

Pesos Suportados
Supported Weights
Pesos admitidos

kg

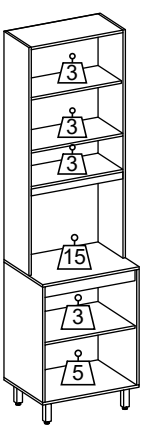

Os pesos indicados devem ser distribuídos em toda a peça
The weights indicated should be distributed throughout the piece
Los pesos indicados deben distribuirse por toda la pieza

Desenho - Apds - Edição - A1 - Data - 08/01/2025

Utilizar a régua para medir os componentes
Utilice la medida abajo para medir los componentes
Use the ruller in order to measure the folowing components

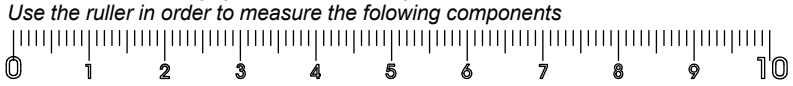

USAR RÉGUA DE MEDIDAS PARA CONFERENCIA DE MEDIDAS DOS PARAFUSO
USE MEASUREMENT RULER FOR SCREW MEASUREMENT CHECK
UTILICE LA REGLA DE MEDICIÓN PARA COMPROBAR LA MEDICIÓN DE TORNILLOS

Passos da Montagem

Pasos del montaje / Mounting Steps

Todos os parafusos da tabela são do tipo Philips
All screws in the table are Philips type.
Todos los tornillos de la mesa son tipo Philips.

Parafuso Chato 4,5x40mm A 32X	Parafuso Chato 4,0x14mm B 32X	Cavilha 6X30mm C 8X	Prego 10x10mm D 70X	Puxador Sobrepor Metal E 1X	Logo 35x15mm F 1X	Calço 12mm G 4X	Dobradiça Metálica Curva 26Ø H 4X
Parafuso Flangeado 3,0x10mm I 4X	Parafuso Chato 4,0x25mm J 8X	Puxador Perfil Plástico 564mm K 1X	Cantoneira Metálica 16x16 L 12X	Parafuso Chato 5,0x50mm M 4X	Pé Quadrado 170mm Preto PVC N 4X	Parafuso M4 com Porca O 8X	Tapa Furo Adesivo P 28X
Junção para Fundo Traseiro Q 25X	Parafuso Chato 3,5x12mm R 6X	Bucha Plástica 8mm S 2X	Suporte L metal 52x35x3mm T 2X	Capa Pástica 55x35x5mm U 2X	Parafuso 6,0x50mm Flangeado V 2X		

Defina o lado da abertura da porta antes de iniciar a montagem do produto.

Passo 1
Paso / Step

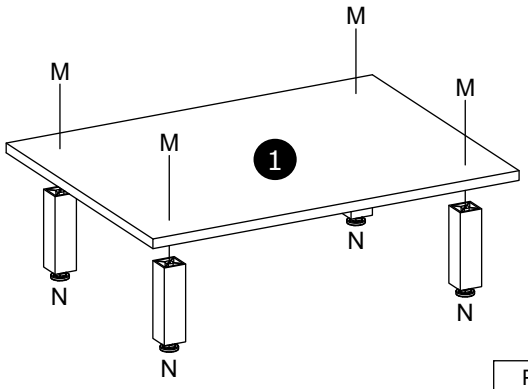

Pé Quadrado 170mm Preto PVC N 4X	Parafuso Chato 5,0x50mm M 4X

Passo 2
Paso / Step

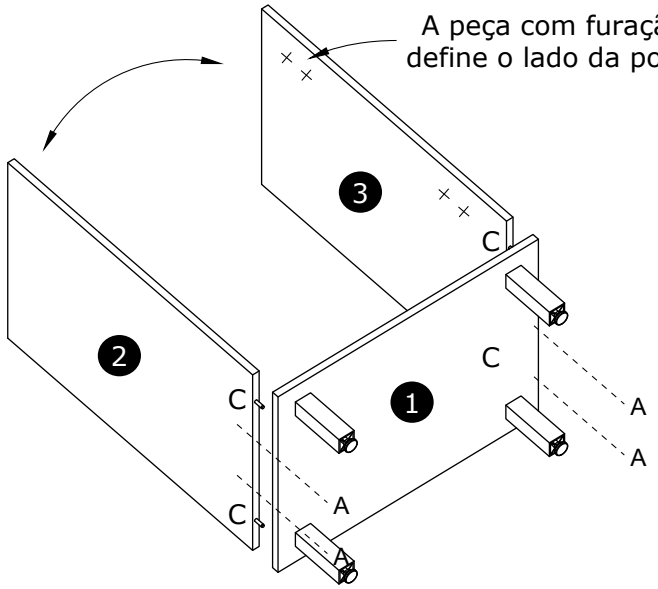

Este passo define o lado de abertura da porta.
Para mudar o lado de abertura, inverter as posições das peças 2 e 3 como indicado pelas setas.

Parafuso Chato 4,5x40mm A 4X	Cavilha 6X30mm C 4X

Passo 3
Paso / Step

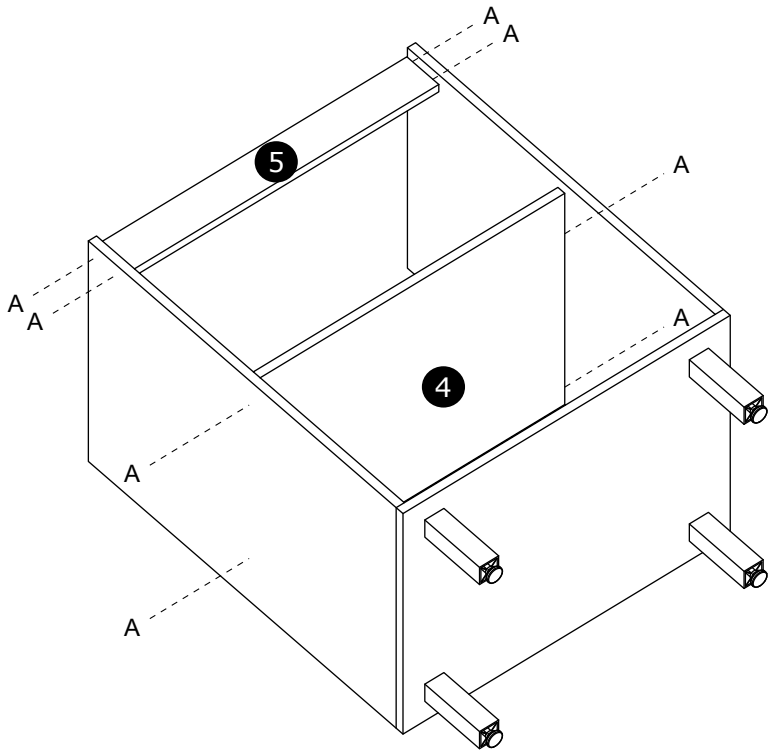

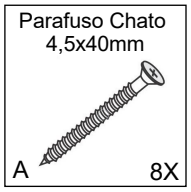

Passo 4
Paso / Step

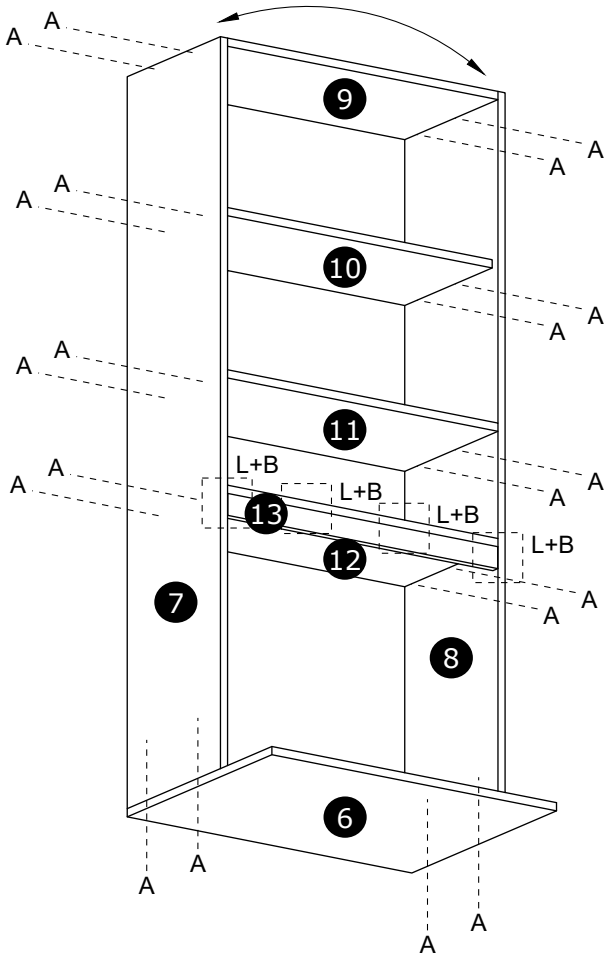

Este passo define o lado de abertura da porta.
Para mudar o lado de abertura, inverter as posições das peças 7 e 8 como indicado pelas setas.

Assim como no Passo 2.

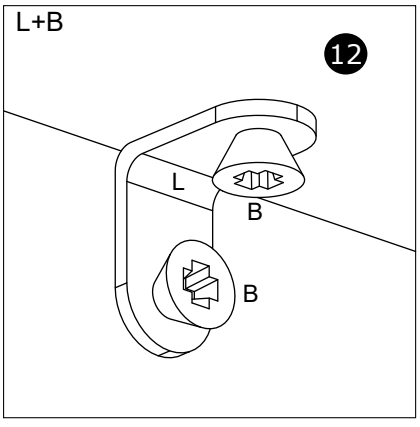



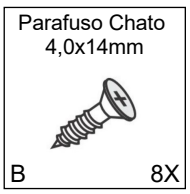

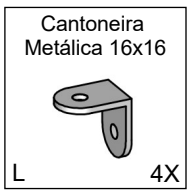

Passo 5
Paso / Step

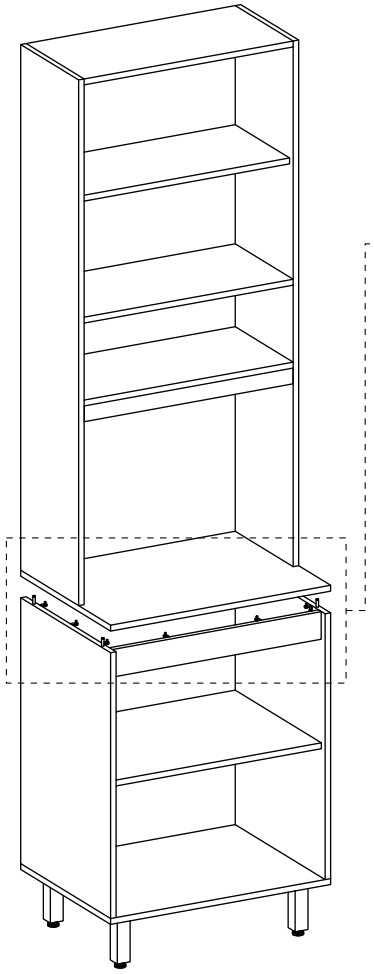

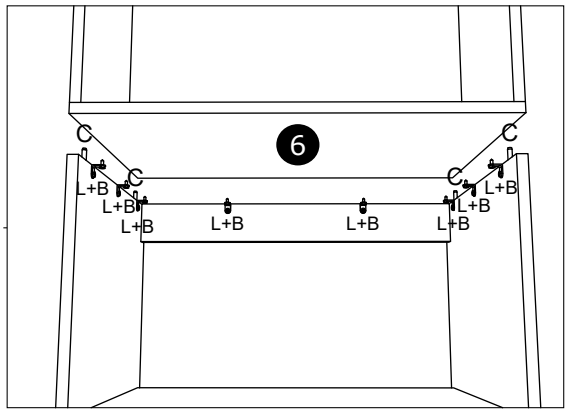

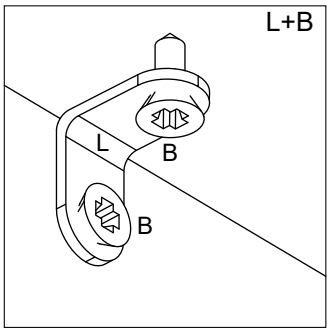

Parafuso Chato 4,0x14mm	Cavilha 6X30mm	Cantoneira Metálica 16x16
B 16X	C 4X	L 8X

Passo 6
Paso / Step

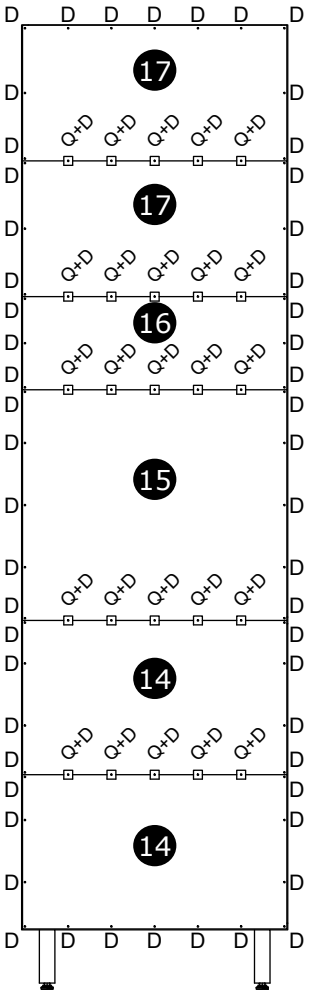

Prego 10x10mm	Junção para Fundo Traseiro
D 70X	Q 25X

Passo 7
Paso / Step

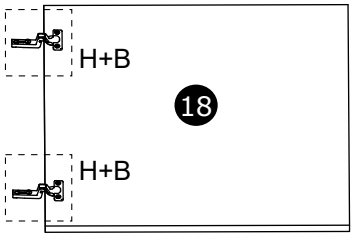

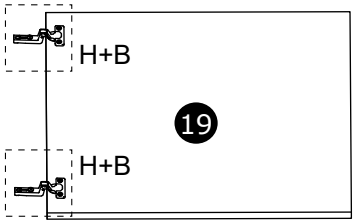

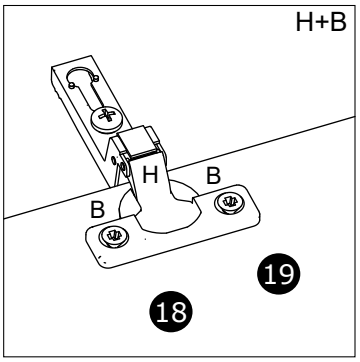

Parafuso Chato 4,0x14mm	Dobradiça Metálica Curva 26Ø
B 8X	H 4X

Passo 8
Paso / Step

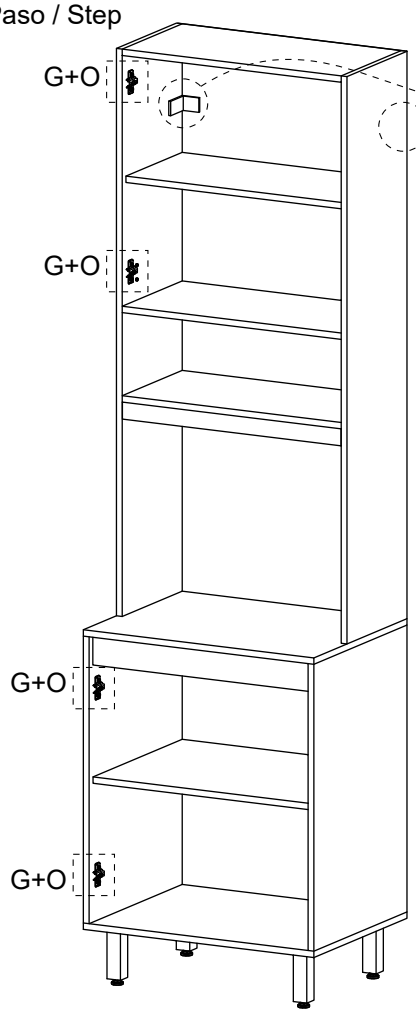

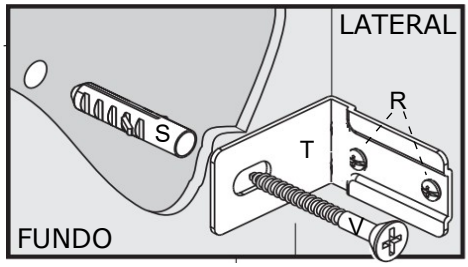

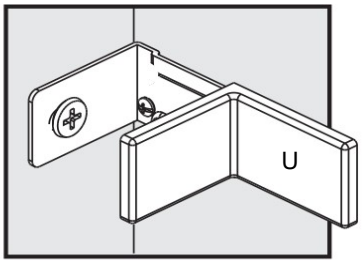

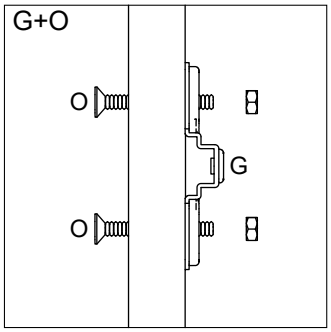

Calço 12mm
G 4X

Parafuso M4 com Porca
O 8X

Parafuso Chato 3,5x12mm
R 4X

Bucha Plástica 8mm
S 2X

Suporte L metal 52x35x3mm
T 2X

Capa Pástica 55x35x5mm
U 2X

Parafuso 6,0x50mm Flangeado
V 2X

Passo 9
Paso / Step

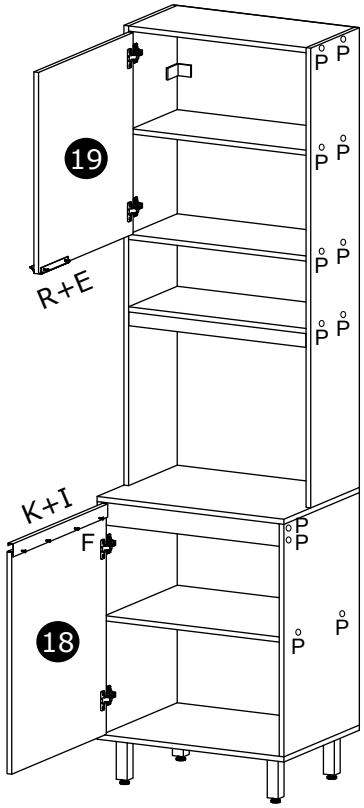

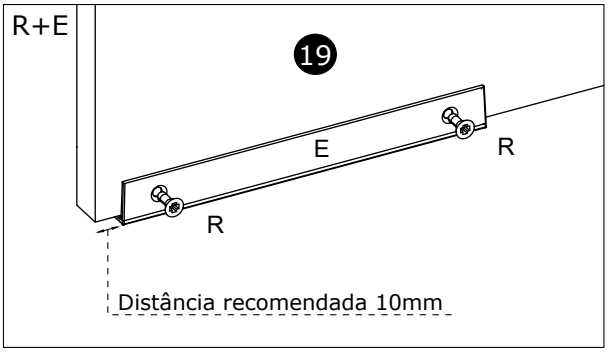

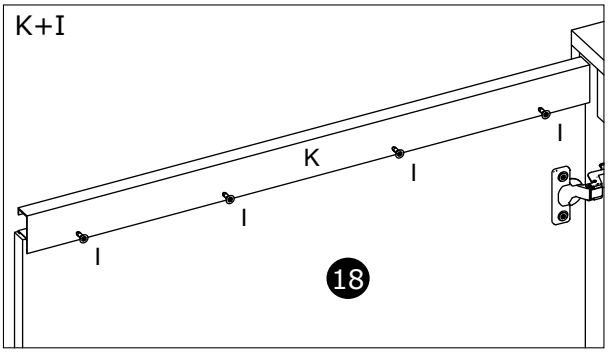

Utilize o Parafuso 4,0x25mm (J) para unir os módulos

Puxador Perfil Plástico 564mm
K 1X

Parafuso Flangeado 3,0x10mm
I 4X

Puxador Sobrepor Metal
E 1X

Parafuso Chato 3,5x12mm
R 2X

Parafuso Chato 4,0x25mm
J 8X

Logo 35x15mm
poliman moveis
F 1X

Tapa Furo Adesivo
P 28X



Termo de Garantia / Renuncia de Garantía / Warranty Term

poliman móveis



Data de Emissão
Fecha de Expedicion
Date of Issue_____

Cliente / Client_____

sac@poliaman.ind.br

_____
Vendedor /Loja
Vendedor/ Tienda
Seller/ Store

Dicas de conservação / Dicas para Conservación / Conservation Tips

Para limpar ou tirar manchas, utilize uma flanela umedecida em solução de água e álcool, na mesma proporção *Evite exposição ao sol.	Para limpiar o retirar manchas, utilice un paño humedecido en una solución de agua y alcohol, en la misma proporción. *Evite la exposición directa al sol..	To clean or remove stains, use a flannel moistened with water and alcohol solution in the same proportion. *Avoid sun exposure.

Poliman Indústria e Comércio de Móveis Ltda, garante este produto (peças e mão de obra, por defeitos de fabricação), pelo prazo de noventa dias a partir da data de emissão da nota fiscal de venda do produto ao consumidor.
Poliman Indústria e Comércio de Móveis Ltda. Garantiza este producto (piezas y mano de obra debido a defectos de fabricación), por un período de noventa días a partir de la fecha de emisión de la factura de venta del producto al consumidor.
Poliman Indústria e Comércio de Móveis Ltda. Warrants this product (parts and labor due to manufacturing defects), for a period of ninety days from the date of issuance of the sales invoice of the product to the consumer.

Termo de Garantia Contratual/ Documento de Garantía Contractual/ Contractual Warranty Term

1) Apresentar este certificado de garantia acompanhado do recibo de compra do local de aquisição do produto.
1) Presente este certificado de garantía junto con el recibo de compra del establecimiento.
1) Submit this certificate of guarantee accompanied by the purchase receipt of the place of purchase of the product.
2) Esta garantia perderá sua validade mesmo dentro do prazo acima estipulado se:
2) Esta garantía perderá su validez, incluso dentro del plazo arriba estipulado en los siguientes casos:
2) This warranty will lose its validity even within the above time limit if:
- O produto apresentar danos por maus tratos, acidente, uso diferente do indicado ou uso em condições ambientais deficientes (contato direto com água, fogo, etc.);
- Si el producto está dañado por abuso, accidente, mal uso, uso diferente al indicado o utilizado en condiciones ambientales deficientes (contacto directo con agua, fuego, etc.);
- The product presents damages due to ill-treatment, accident, use other than the indicated one or use in terms of environment deficient (direct contact with water, fire, etc.);
- Os vidros e espelhos quebrarem ou trincarem após a entrega e montagem dos produtos;
- Cuando los vidrios y espejos se rompan se rallen después de la entrega y el montaje de los productos;
- Glasses and mirrors break after delivery and assembly of the products;
- Quando o produto não for montado por profissionais devidamente treinados pelo revendedor;
- Cuando el producto no sea instalado por profesionales debidamente entrenados por el concesionario;
- When the products is not assembled by professionals properly trained by the dealer
- Dobradiças, corrediças e puxadores somente terão sua garantia quando apresentarem defeitos de fabricação.
- Bisagras, correderas y tiradores sólo tendrán garantía cuando presenten defectos de fabricación.
- Hinges, slides and handles are only warranted when they have manufacturing defects
- O consumidor exceder o limite de peso estipulado para cada parte do produto, conforme especificado no Manual de Montagem.
- Cuando el consumidor supere el límite de peso estipulado para cada uno de los productos, tal como se especifica en el Manual de Instalación.
- The consumer exceeds the stipulated weight limit for each part of the product as specified in the Assembly Manual.
3) Todo e qualquer produto com avarias deverá ser feito vistoria por parte do técnico autorizado pelo revendedor e indústria. Em hipótese alguma será realizada a troca total do produto.
3) Cualquier producto con daños debe ser inspeccionado por un técnico autorizado por el distribuidor yla fábrica. En ningún caso se llevará a cabo el cambio completo del producto.
3) Any product with faults should be inspected by the dealer authorized technician and industry. Under no circumstances will the total exchange of the product be carried out

Código Defesa do Consumidor / Código de Defensa del Consumidor / Consumer Defense Code

ATENDIMENTO DE PEÇAS Art. 18. Os fornecedores de produtos de consumo duráveis ou não duráveisrespondem solidariamente pelos vícios de qualidade ou quantidade que os tornem impróprios ou inadequados ao consumo a que se destinam ou lhes diminuam o valor, assim como por aqueles decorrentes da disparidade, com a indicações constantes do recipiente, da embalagem, rotulagem ou mensagem publicitária, respeitadas as variações decorrentes de sua natureza, podendo o consumidor exigir a substituição das partes viciadas. § 1° Não sendo o vício sanado no prazo máximo de trinta dias, pode o consumidor exigir, alternativamente e à sua escolha: I - a substituição do produto por outro da mesma espécie, em perfeitas condições de uso; II - a restituição imediata da quantia paga, monetariamente atualizada, sem prejuízo de eventuais perdas e danos; III - o abatimento proporcional do preço.	REPOSICIÓN DE PIEZAS ART. 18. Los proveedores de productos de consumo duraderos o no duraderos responden,solidariamente, de los vicios de calidad o cantidad que los tornen impropios o inadecuados para el consumo al que se destinen o disminuyan su valor, así como de aquellos que sean resultado de la disparidad con las indicaciones que constan recipiente, embalaje, rotulado o mensaje publicitario, respetando las variaciones derivadas de la naturaleza de producto, pudiendo el consumidor exigir la sustitución de las partes viciadas. 1° No siendo el vicio subsanado en el plazo máximo de 30 días, el consumidor puede exigir alternativamente y en su elección: I - La sustitución del producto por otro de la misma especie en perfectas condiciones de uso; II - La restitución inmediata del importe pagado, con actualización monetaria, sin perjuicio de las eventuales pérdidas y daños; III - La reducción proporcional del precio..	PARTS ASSISTANCE Art.18 - Suppliers of durable or non-durable consumer products are jointly and severally liable for quality or quantity which renders them unfit or unsuitable for the intended use or which diminish their value, as well as those arising from the disparity, the particulars in the container, the packaging, the labeling or the advertising message, subject to variations due to their nature, and the consumer may require the replacement of the defective parts. § 1° - If the defect is not remedied within a maximum of thirty days, the consumer may, alternatively and at his choice, request: I - the replacement of the product with another of the same species, in perfect conditions of use; II - the immediate return of amount paid, monetarily updated, without prejudice to any losses and damages; III - the proportional reduction of the price.

GARANTIA LEGAL Art. 26. O direito de reclamar pelos vícios aparentes ou de fácil constatação caduca em: II - noventa dias, tratando-se de fornecimento de serviço e de produtos duráveis.	GARANTIA LEGAL Art. 26. El derecho de reclamar por los vicios aparentes o de fácil constatación caduca en: II - Noventa días, tratando-se de suministros de servicios y productos duraderos.	LEGAL GUARANTEE Art. 26. The right to complain about apparent or easily found defects expires in: II - ninety days, in the case of service provision and durable products.

POLIMAN IND. E COM. DE MÓVEIS LTDA Rod Herminio Antônio Pennachi PR 444KM 05 Parque Industrial 05 CEP 86702-025 Arapongas-PR
Fone; +55 43 3276-8600 Http://www.poliman.ind.br