kappesberg

Manual de montagem

Instrucciones de montaje / Assembly instructions

BAM017

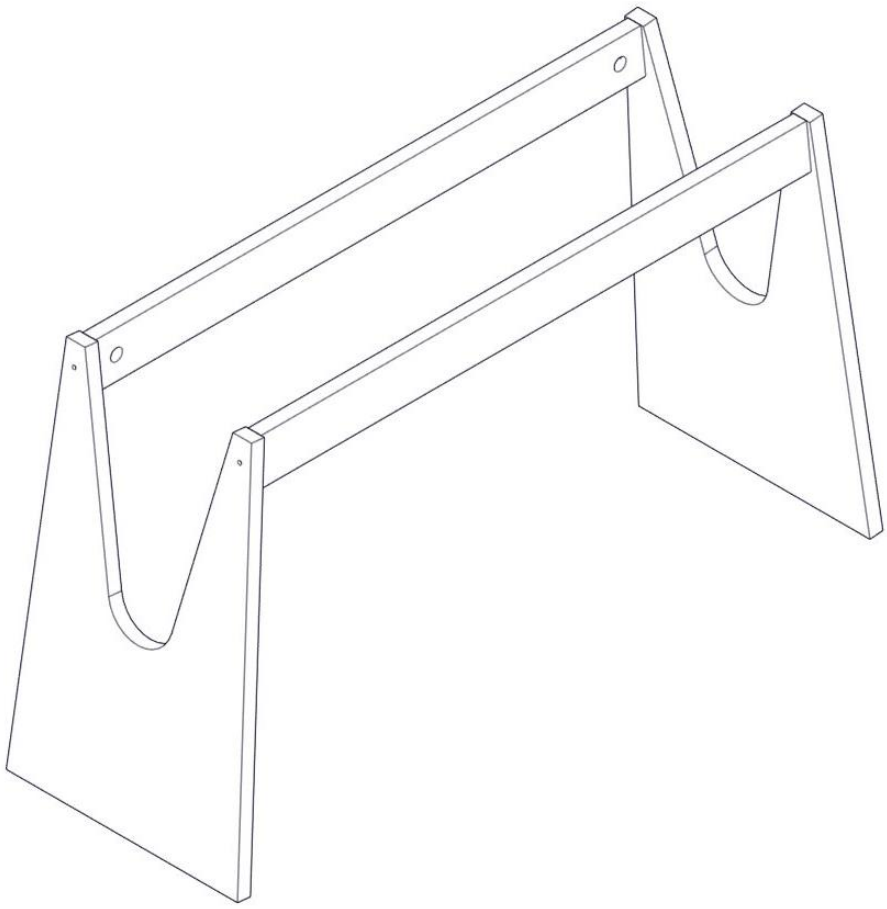

Imagens meramente ilustrativas

Imágenes ilustrativas/Images merely illustrative.

Dúvidas? Entre em contato:
Dudas? Ponerse em contacto:
Doubts? Get in touch:
+55 51 2500 7800 | www.kappesberg.com.br

GRUPO K1

kappesberg

A montagem deve ser efetuada por 2 pessoas.
El montaje debe ser efectuada por 2 personas.
The assembly must be done by 2 people.

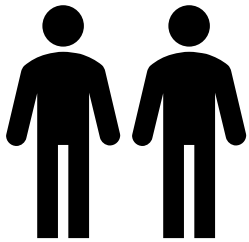

Ferramentas necessárias para montar o móvel.
Herramientas necesarias para armar el mueble.
Tools needed to assemble the furniture.



Montar o móvel sobre uma superfície limpa e plana.
Armar el mueble sobre uma superfície limpia y plana.
Assemble the furniture on a clean, flat surface.

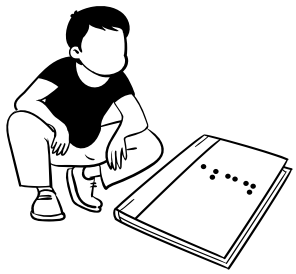

Dúvidas? Entrar em contato:
Dudas? Ponerse en contacto:
Doubts? Get in touch:

Fone: +55 51 2500 7800
www.kappesberg.com.br



kappesberg

IDENTIFICAÇÃO DAS PEÇAS
IDENTIFICACIÓN DE LAS PIEZAS
PARTS IDENTIFICATION

QTD.	CÓDIGO / CODE	DESCRIÇÃO	Descripción	Description	C x L x E	L x W x T
2	P106235	TRAVESSA	TRAVESA	CROSSBAR	1000 x 100 x 28 mm	39.37 x 3.94 x 1.10 in
2	P106236	PEÇA BASE MESA RETANGULAR	PIEZA BASE DE MESA RECTANGULAR	RECTANGULAR TABLE BASE PART	800 x 500 x 28 mm	31.50 x 19.69 x 1.10 in

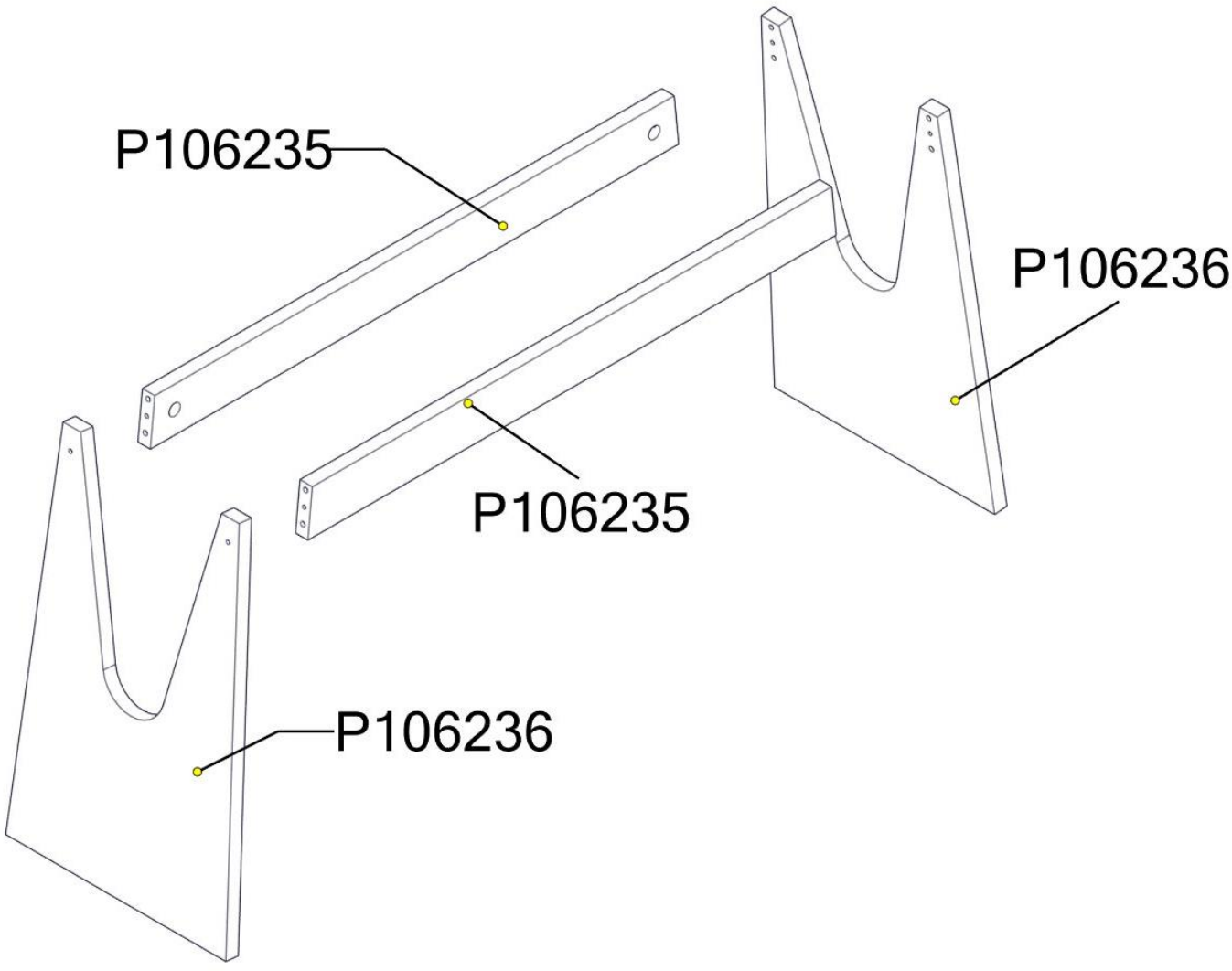

BAM017

kappesberg

IDENTIFICAÇÃO DOS ACESSÓRIOS
IDENTIFICACIÓN DE ACCESORIOS
IDENTIFICATION OF ACCESSORIES

NOTAS: A separação dos acessórios antes de iniciar a montagem facilitará a mesma. Em caso de dúvida na identificação, coloque o acessório sobre a régua.

Nota: Separar los accesorios antes de iniciar el montaje facilitará el mismo. En caso de duda en la identificación, coloque el accesorio en la regla.

NOTE: Separating the accessories before starting assembly will make it easier. In case of doubt in the identification, place the accessory on the ruler.

	QTD.	CÓDIGO / CODE	DESCRIÇÃO	Descripción	Description
	4	000899	CANTONEIRA PLASTICA PRETA	CANTONERA	PLASTIC SUPPORT
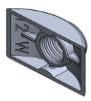	4	004164	PORCA ELIPTICA MEIA LUA P/ ROSCA 1/4	PORCA ELIPTICA MEIA LUA P/ ROSCA 1/4	PORCA ELIPTICA MEIA LUA P/ ROSCA 1/4
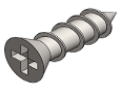	16	004214	P.CHATO 3,5 X 14 CAB. PHILLIPS REBAIXADA ZB	TORNILLO 3,5 X 14MM	SCREW 3,5 X 14MM
	4	010101	SAPATA REGULAVEL 1/4 X 10 NIQUELADA	PLACA AJUSTABLE 1/4 X 10 NÍQUELADA	ADJUSTABLE PAD 1/4 X 10 NICKEL-PLATED
	4	040587	P.ESTRUTURAL 1/4 X 80 CAB. 13 ALLEN ZP	TORNILLO 1/4 X 80	SCREW 1/4 X 80
	1	048803	CHAVE ALLEN 4MM	LLAVE ALLEN DE 4MM	4MM ALLEN KEY
	8	069083	CAVILHAS DE MADEIRA 10X50 UVA JAPONESA/EUCALIPTO	TARUGO	DOWEL
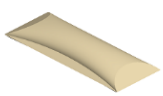	1	074319	COLA SACHE	SOBRE DE COLA	GLUE

kappesberg

PASSO / PASO / STEP 1

Cód.	Qtde.
069083	8

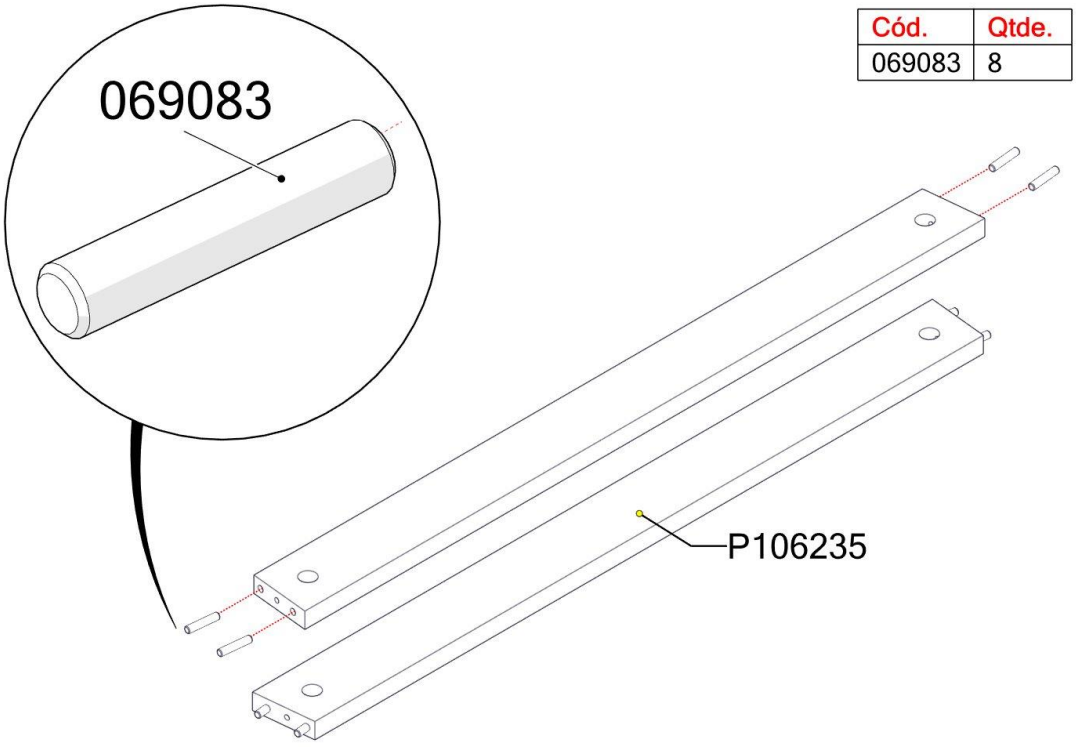

PASSO / PASO / STEP 2

Cód.	Qtde.
040587	4
048803	1

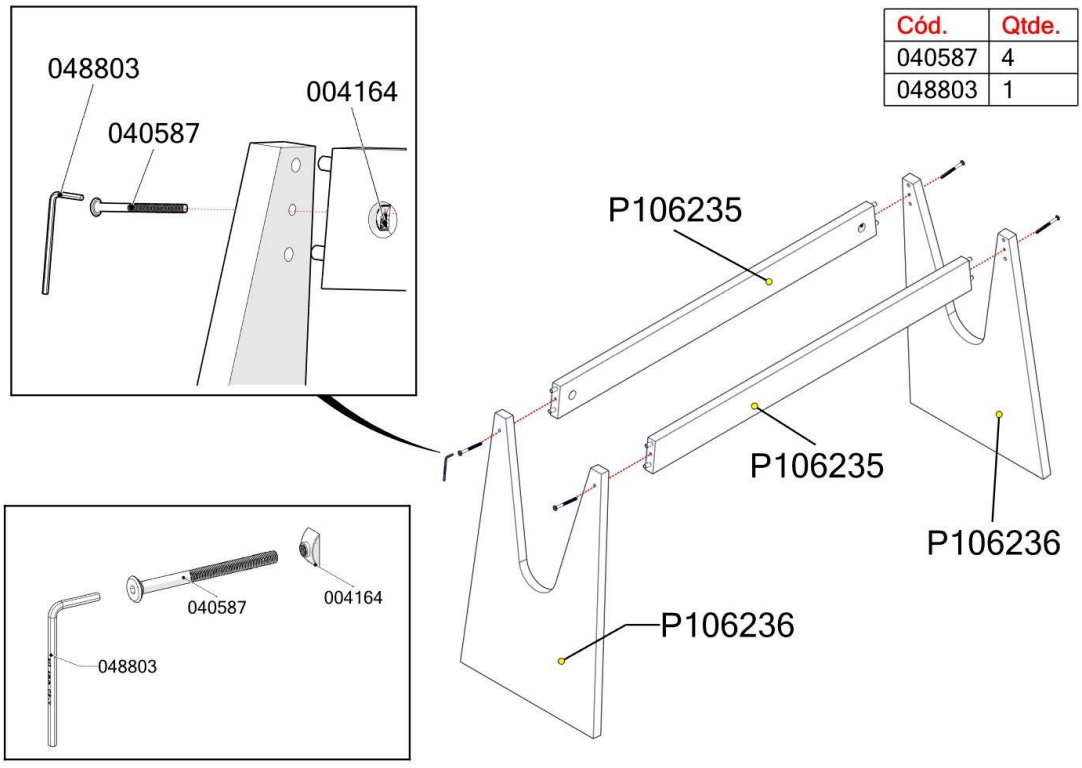

BAM017

PASSO / PASO / STEP 3

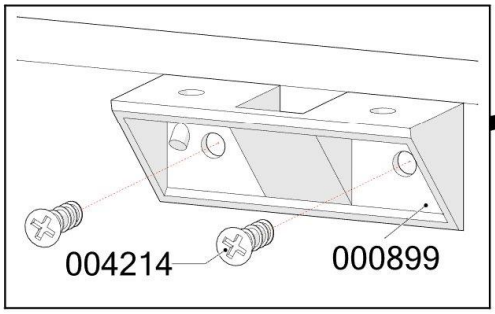

Cód.	Qtde.
000899	4
004214	8

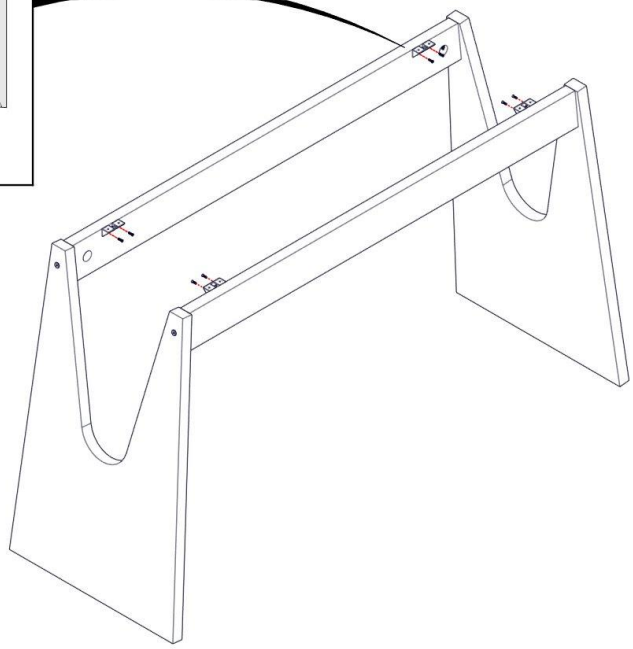

PASSO / PASO / STEP 4

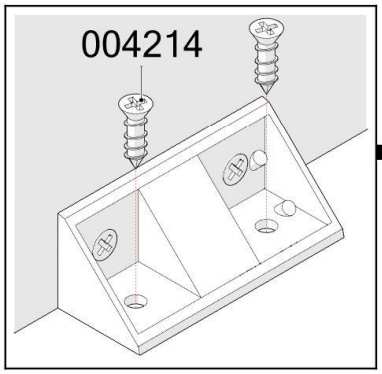

Cód.	Qtde.
004214	8
010101	4

