PALUDETTO & CIA. LTDA.
RUA TINGUAÇU PARDA, 90 - CEP: 86703-786
FONE/FAX : (0xx43) 3172 - 1600 - ARAPONGAS - PR
www.moveisalbatroz.com.br

Parabéns você adquiriu um produto ecologicamente correto

congratulations you acquired a product ecologically correct

felicitaciones a ti adquirido un producto ecológicamente correcto

1005 - COMODA BELIZE PLUS

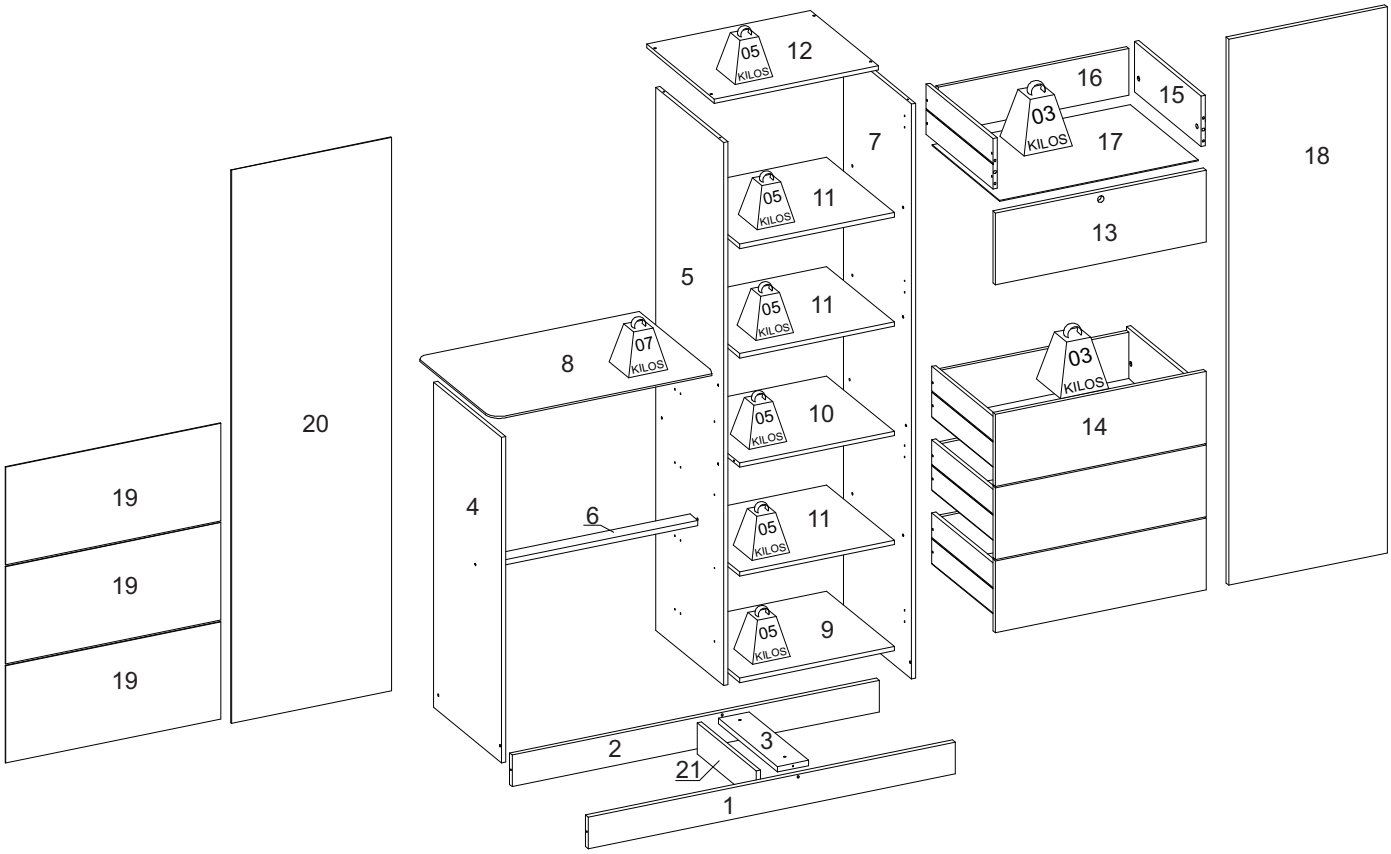

LISTA DE PEÇAS / PIECES LIST / LISTA DE PIEZAS

N°	REF.	DESCRIÇÃO DA PEÇA	Description	Descripción	MAT PRIMA	MEDIDAS	QTD
1	306245	RODAPÉ FRONTAL	FOOTING FRONTAL	FRONTAL FOOTIING	MDP	1042x88x15	1
2	306246	RODAPÉ TRASEIRO	FOOTING BACK	DETRÁS FOOTING	MDP	1042x88x15	1
3	306247	TRAVA DIVISÓRIA	LATCH PARTITION	PARTICIÓN CATCH	MDP	336x88x15	1
4	306248	LATERAL ESQUERDA	LEFT SIDE	LADO IZQUIERDO	MDP	905x385x12	1
5	306249	DIVISÓRIA CENTRAL	CENTRAL PARTITION	PARTICIÓN CENTRAL	MDP	1510x385x12	1
6	306250	TRAVA DA GAVETA	LOCKING DRAWER	CAJÓN DE CIERRE	MDP	590x44x15	1
7	306251	LATERAL DIREITA	RIGHT SIDE	LADO DERECHO	MDP	1600x385x12	1
8	306252	TAMPO DA TV	COVER OF TV	TOPO DE TV	MDF	623x410x15	1
9	306253	BASE SAPATEIRA	SHOE RACK BASE	BASE ZAPATERA	MDP	440x385x12	1
10	306254	PRATELEIRA FIXA	SHELF FIXING	ESTANTES FIJA	MDP	440x385x12	1
11	306255	PRATELEIRA MÓVEL	SHELF MOBILE	ESTANTE MÓVIL	MDP	440x385x12	3
12	306256	CHAPÉU SAPATEIRA	SHOE RACK HAT	SOMBRERO ZAPATERO	MDP	465x385x15	1
13	306257	FRENTE GAVETA C/ CHAVE	FRONT DRAWER WITH KEY	FRENTE CAJÓN CON CLAVE	MDP	598x200x15	1
14	306258	FRENTE GAVETA	FRONT DRAWER	FRENTE CAJÓN	MDP	598x200x15	3
15	700284	LATERAL GAVETA	SIDE DRAWER	LADO CAJÓN	MDP	380x140x12	8
16	306260	CONTRA FUNDO GAVETA	BACKGROUND DRAWER	CAJÓN DEL FONDO	MDP	542x130x12	4
17	306261	FUNDO GAVETA	DRAWER BACKGROUND	CAJÓN DEL FONDO	HDF	563x385x3	4
18	306262	PORTA DO ESPELHO	DOOR WITH MIRROR	PUERTA CON ESPEJO	MDP	1520x450x15	1
19	306263	FUNDO ESQUERDO	LEFT BACKGROUND	FONDO IZQUIERDA	HDF	608x270x3	3
20	306264	FUNDO SAPATEIRA	SHOE RACK FUND	FONDO ZAPATERO	HDF	1540x455x3	1
21	333033	TRAVA RODAPÉ	BASEBOARD LOCK	CIERRE DE ZÓCALO	MDP	336x88x12	1

Data de Atualização: 05/12/2025

INSTRUÇÃO MONTAGEM PRODUTO

Intructions to Assembly / Instrucciones de montaje

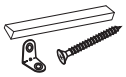

Separe as peças e acessórios de maneira organizada
Separate parts and accessories in way organized
Separe las piezas y accesorios de manera organizada

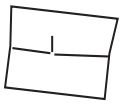

Forrar o chão com o papelão das embalagens.
Cover the floor with the cardboard
Cubra el suelo con la embalaje de cartón

É necessário 01 pessoa para montar o produto
01 people are required to assemble the product
Se requieren 01 persona para ensamblar el producto

O produto deve ser a montado por um profissional qualificado
The product must be assembly by a professional
El producto debe ser assemblado por un professinal calificado

Ferramentas necessárias
(não fornecidas)

Not include tools / No herramientas

CUIDADO PARA CONSERVAÇÃO E LIMPEZA DO MÓVEL

Care to conservation and clean / Cuidados de limpieza

Peso máximo de carga informado refere-se a objetos distribuido de maneira uniforme sobre toda área de contato da peça

The maximum load weight informed refers to objects distributed evenly over the entire contact area of the part
Conjunto de carga máxima de peso se refiere a objetos distribuidos uniformemente sobre toda el área de contacto de la pieza de trabajo.

Não molhar o móvel e não expor em lugar úmido
Do not wet the mobile and do not expose in a wet place
No moje el producto y no exponer en un lugar húmedo

Não expor o móvel próximo de fontes de calor.
Do not expose the mobile near heat sources
no exponga cercano de fuentes de calor

Não usar produtos abrasivos.
Do not use abrasive products.
No utilice productos abrasivos.

Limpe com flanela limpa e seca.
Clean with dry cloth
Limpieza con un paño limpio y seco

Para limpar os carimbos das peças
utilize uma borracha escolar (item não fornecido)
Para clean the stamps on the pieces
use a school eraser (item not provided)
Para limpiar los sellos de las piezas
utilice un borrador escolar (artículo não incluido)

LISTA DE ACESSÓRIOS E FERRAGENS / ACCESSORIES AND HARDWARE / ACCESORIOS Y HARDWARE

A- 700542-Cavilha 6x30 (18x)
peg / cerrojo

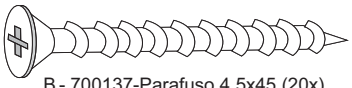

B - 700137-Parafuso 4,5x45 (20x)
screw / torrilo

C- 700124-Parafuso 3,5x25 (26x)
screw / torrilo

D - 700121-Parafuso 3,5x12 (146x)
screw / torrilo

E - 700127-Parafuso 4,0x12 (34x)
screw / torrilo

F- 700157-Prego (70x)
nail / clavo

G- 700395-Dobradiça (04x)
700390-Calço (04x)
hinge / bisagra

H - 700440-Suporte Prateleira (12x)
Shelf support / soporte

I - 700539 - Cantoneira 4 furos (03x)
corner / esquina

J - 700113-Corrediça (04x)
runners / corredera

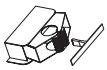

K- 700550-Fecho rolete (01x)
Roller Closing / Cierre

L - 700516-Sache cola 20g (01x)
Glue / Goma

M- 700538-Cantoneira (18x)
corner / esquina

N- 700547-Junção (06x)
junction / juncion

O- 700171-Puxador 250 mm (05x)
Handle / Manija

P- 700286-Kit fechadura metal (01x)
metal lock kit /
juego de cerradura metalica

R- 700247-Perfil H (02x)
handle / manija

S- 700419-Tapa furo minifix (12x)
minifix cover / tapa minifix

T - 700282-Espelho (01x)
Mirror/ Espejo

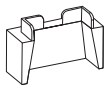

U- 702935-Kit com 6 Pés ''U'' (01x)
Pes Roupeiro / Pesador

V - 700675 - Kit fixação espelho (1x)
Mirror mounting kit
Kit de fijación del espejo

01º PASSO - Fazer a separação das corrediça

01º STEP - Separate the slides

01º PASO - Separar las diapositivas

J

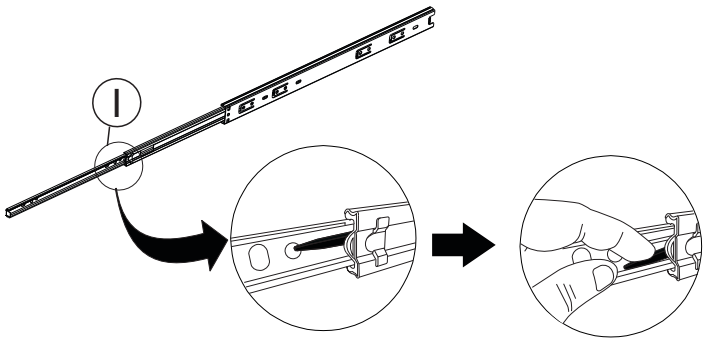

Abaixe a alça preta e retire a peça conforme abaixo.
Push the black pin down to remove the D1 part.
Empujar para bajo la pieza negra para retirar la parte D1.

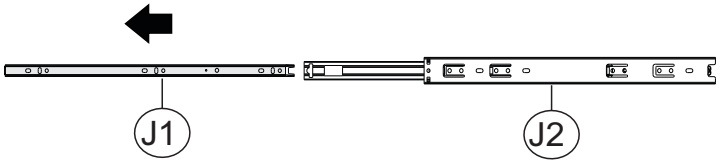

02º PASSO - Fixar os acessórios indicado nas peças 4,5 e 7

02º STEP - Attach the accessories indicated in parts 4, 5 and 7.

02º PASO - Coloque los accesorios indicados en las partes 4, 5 y 7.

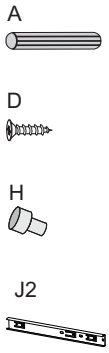

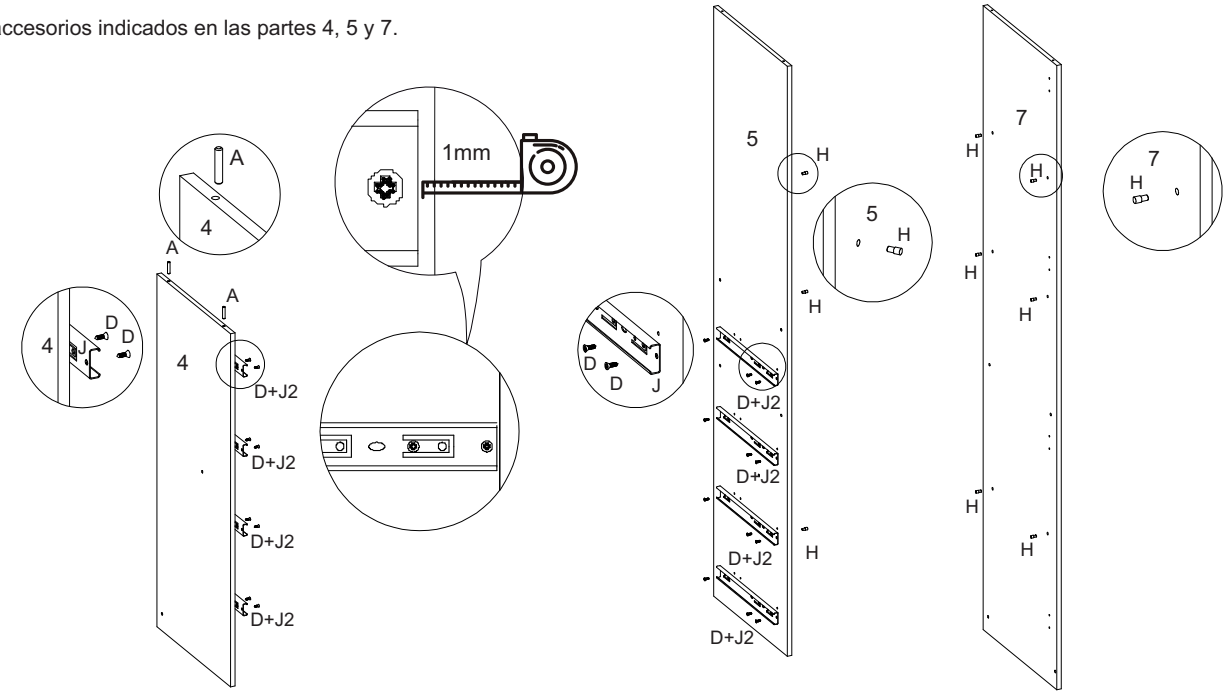

03º PASSO - Fixar as peças 3 e 21 nas peças 1 e 2

03º STEP - Attach parts 3 and 21 to parts 1 and 2.

03º PASO - Une las piezas 3 y 21 a las piezas 1 y 2.

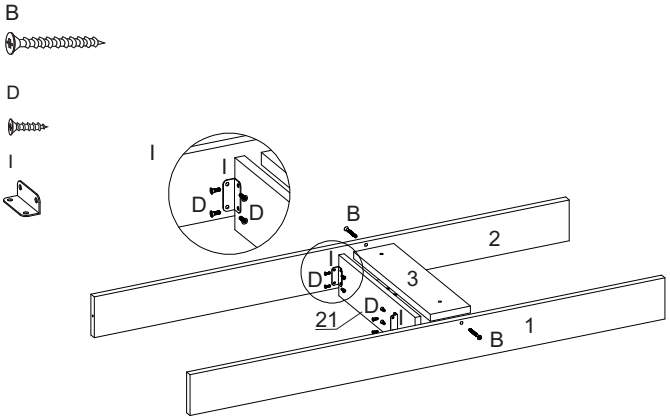

04º PASSO - Fixar os acessórios U nas peças 1,2 e 3

04º STEP - Attach accessories U to parts 1, 2 and 3.

04º PASO - Coloque los accesorios U en las piezas 1, 2 y 3.

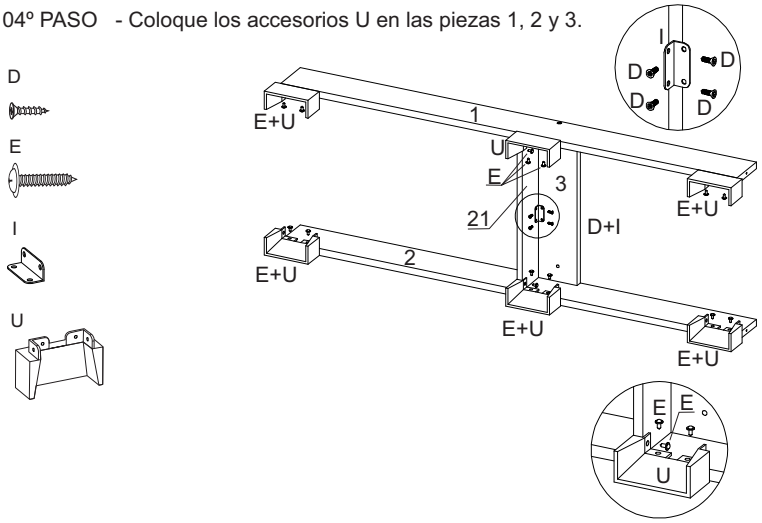

05º PASSO - Fixar a peça 5 na peça 3

05º STEP - Attach part 5 to part 3.

05º PASO - Une la pieza 5 a la pieza 3.

B

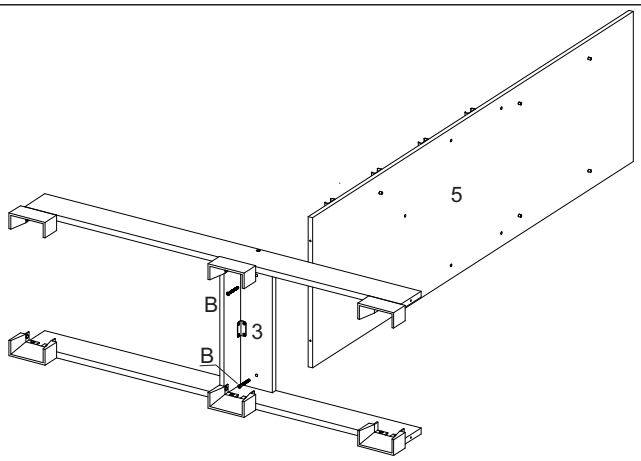

06º PASSO - Fixar as peças 4 e 7 nas peças 1 e 2, fixar as peças 6 e 10 nas peças 4,5 e 7.

-

06º STEP - SAttach pieces 4 and 7 to pieces 1 and 2, attach pieces 6 and 10 to pieces 4, 5 and 7.

06º PASO - Une las piezas 4 y 7 a las piezas 1 y 2, une las piezas 6 y 10 a las piezas 4, 5 y 7.

B

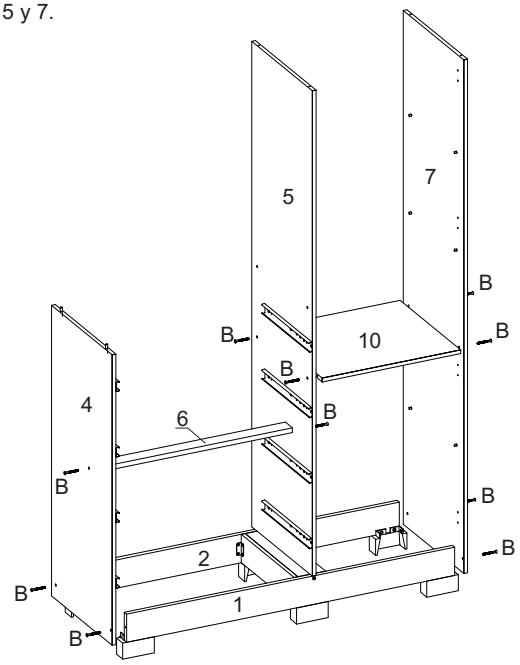

07º PASSO - Fixar a peça 12 nas peças 5 e 7, fixar a peça 8 nas peças 4 e 5

07º STEP - Attach piece 12 to pieces 5 and 7, attach piece 8 to pieces 4 and 5

07º PASO - Une la pieza 12 a las piezas 5 y 7, une la pieza 8 a las piezas 4 y 5

B

D

M

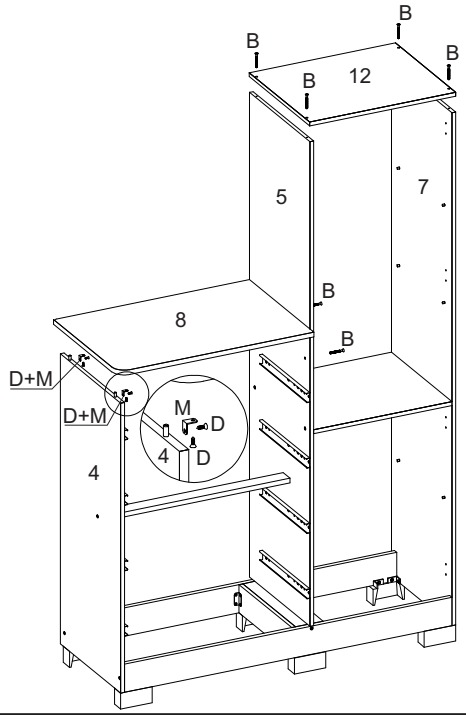

08º PASSO - Fixar os fundos utilizando os acessórios F,N e R

08º STEP - Secure the bottoms using accessories F, N, and R

08º PASO - Asegure las partes inferiores utilizando los accesorios F, N y R

F

N

R

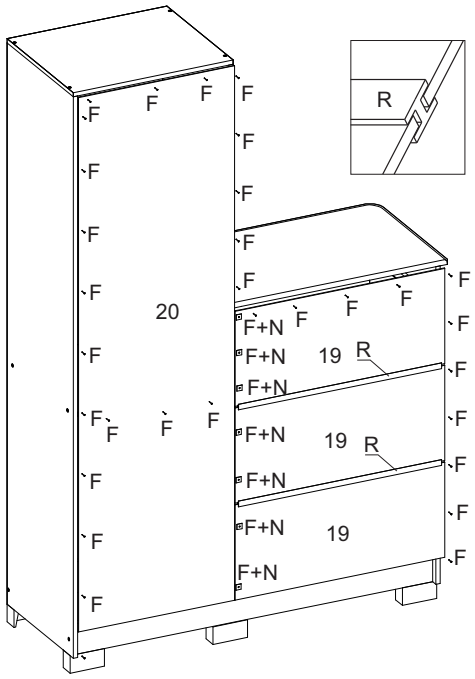

09º PASSO - Encaixar as peças 9 e 11 entre as peças 5 e 7

09º STEP - Fit pieces 9 and 11 between pieces 5 and 7.

09º PASO - Coloca las piezas 9 y 11 entre las piezas 5 y 7.

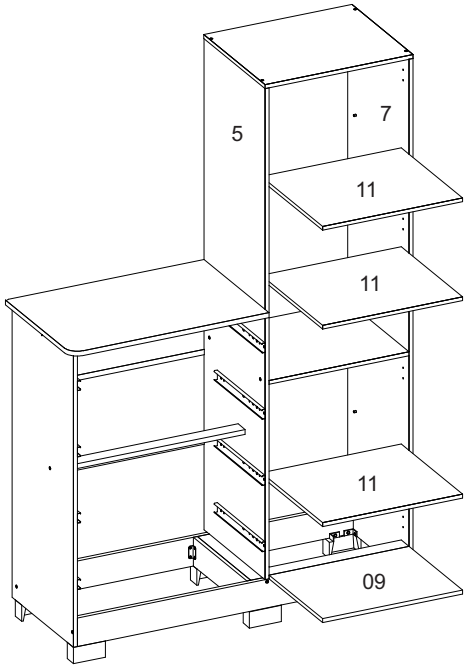

10º PASSO - Fixar o acessório G na peça 18

10º STEP - Attach accessory G to part 18.

10º PASO - Fije el accesorio G a la pieza 18.

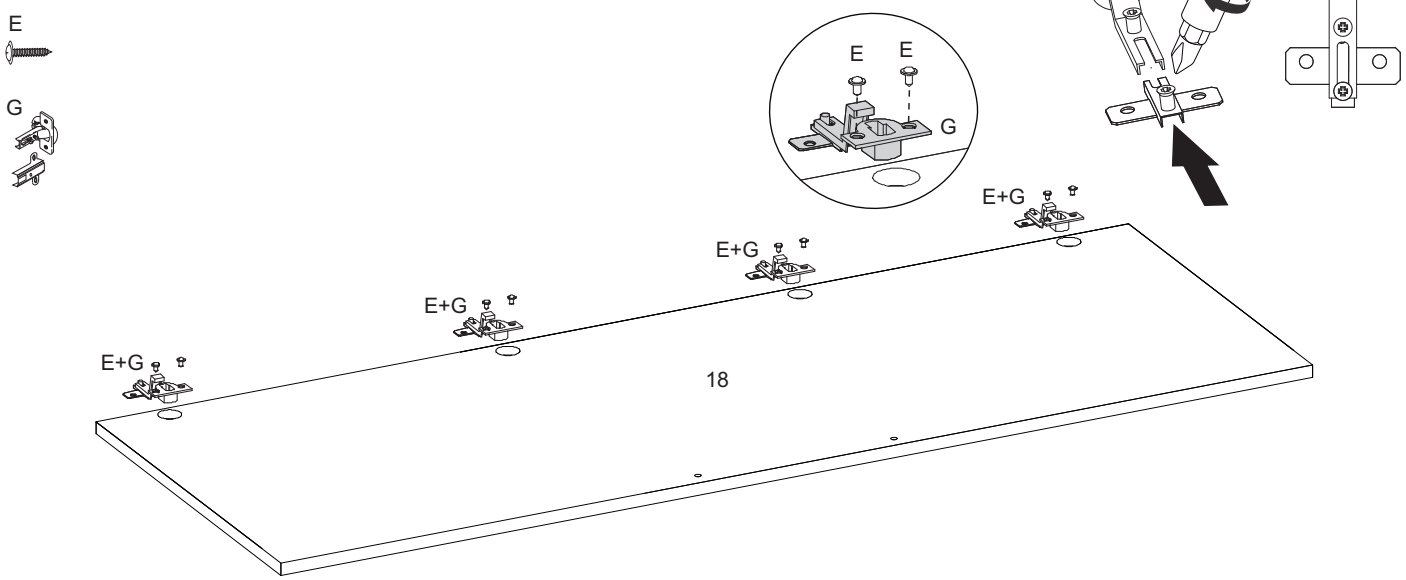

11º PASSO - Fixar o acessório K na peça 5

11º STEP - Attach accessory K to part 5.

11º PASO - Fije el accesorio K a la pieza 5.

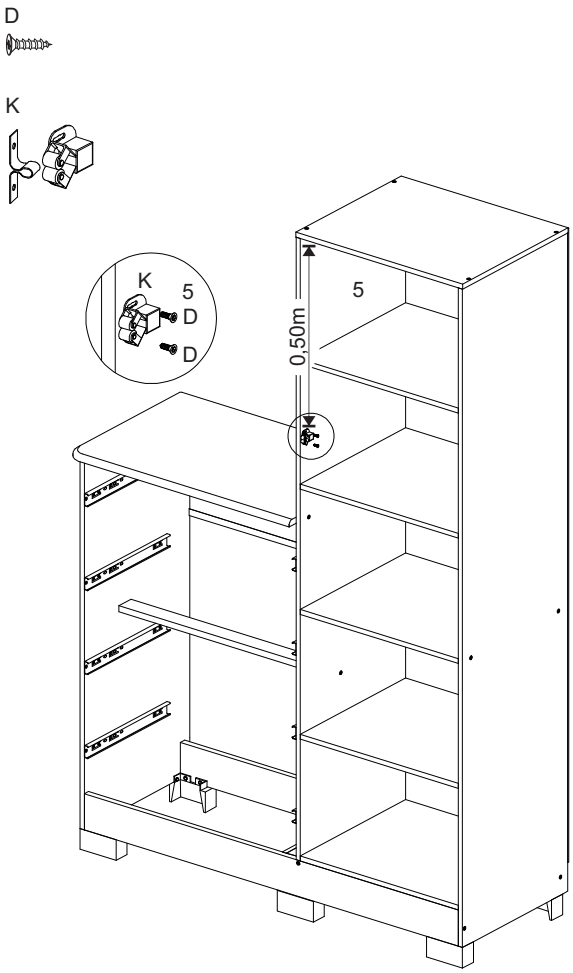

12º PASSO - Fixar a peça 18 na peça 7, fixar o acessório K na peça 18

12º STEP - Attach part 18 to part 7, attach accessory K to part 18.

12º PASO - Fije la pieza 18 a la pieza 7, fije el accesorio K a la pieza 18.

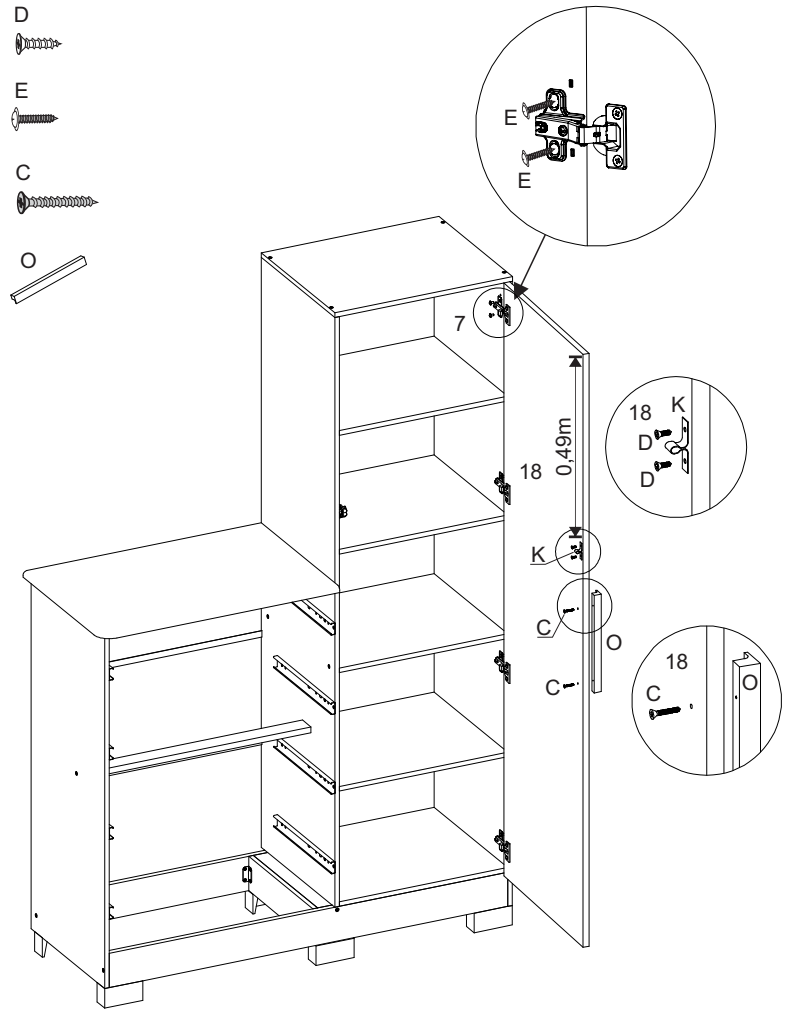

13º PASSO - Fixar o espelho na peça 18 utilizando o acessório V

13º STEP - Attach the mirror to part 18 using accessory V.

13º PASO - Fije el espejo a la pieza 18 utilizando el accesorio V.

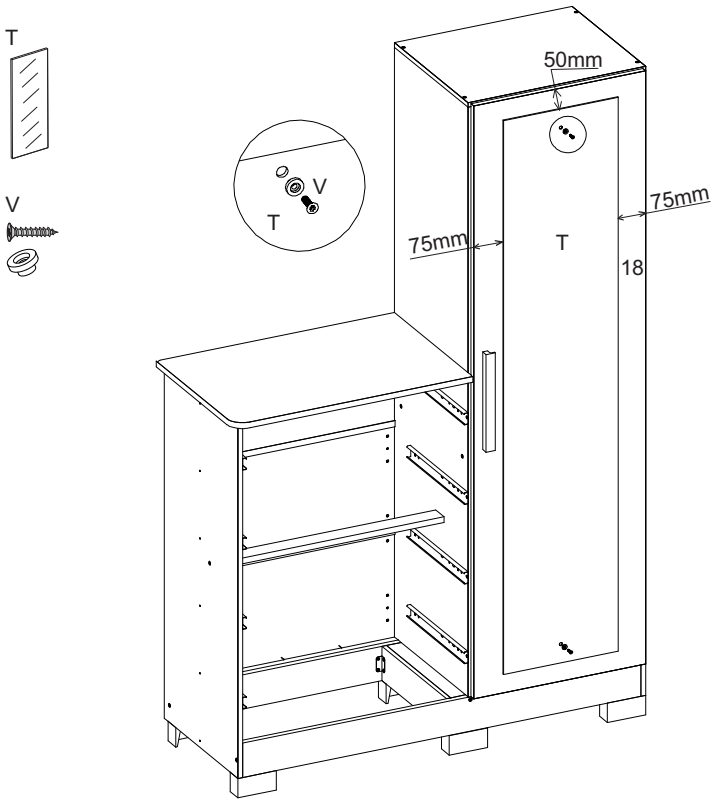

14º PASSO - Fixar as peças 15 na peça 13

14º STEP - Attach parts 15 to part 13.

14º PASO - Unir las piezas 15 a la pieza 13.

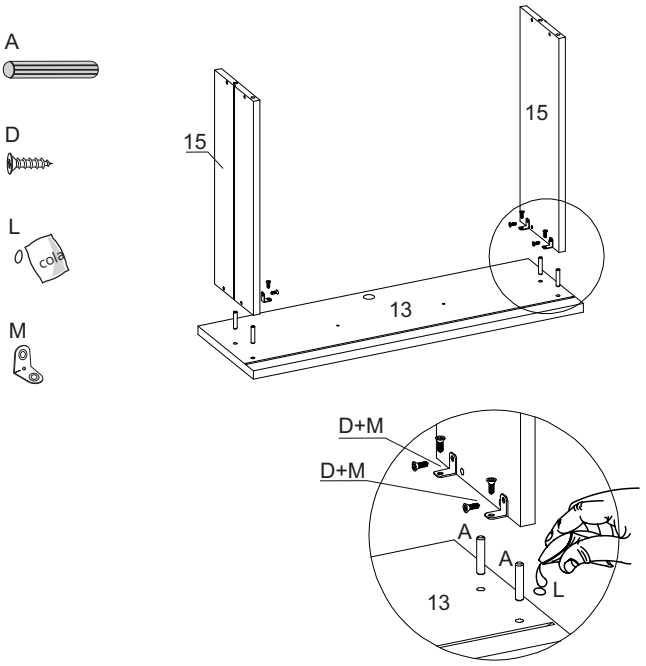

15º PASSO - Fixar a peça 16 nas peças 15

15º STEP - Attach part 16 to parts 15.

15º PASO - Unir la pieza 16 a las piezas 15.

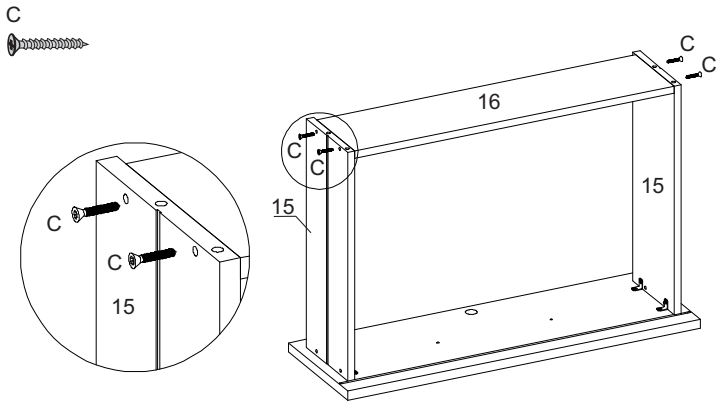

16º PASSO - Fixar a peça 17 nas peças 15 e 16

16º STEP - Attach part 17 to parts 15 and 16.

16º PASO - Une la pieza 17 a las piezas 15 y 16.

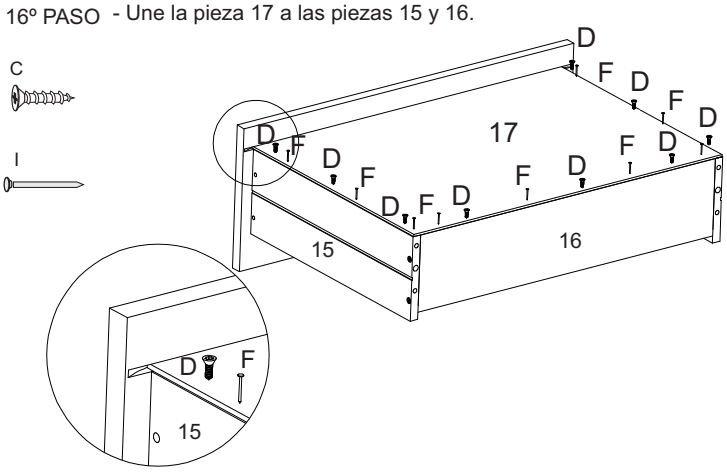

17º PASSO - Fixar o acessório J1 nas peças 16

17º STEP - Attach accessory J1 to parts 16.

17º PASO - Fije el accesorio J1 a las piezas 16.

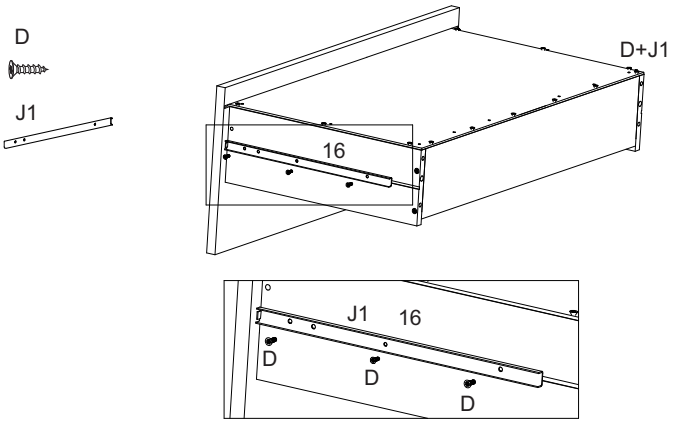

18º PASSO - Fixar o acessório P na peça 13

18º STEP - Attach accessory P to part 13.

19º PASO - Fije el accesorio P a la pieza 13.

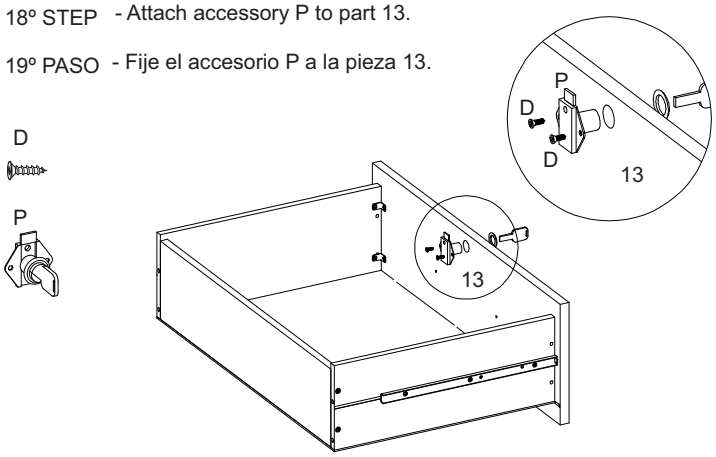

19º PASSO - Fixar o acessório O na peça 13

19º STEP - Attach accessory O to part 13.

19º PASO - Coloque el accesorio O en la pieza 13.

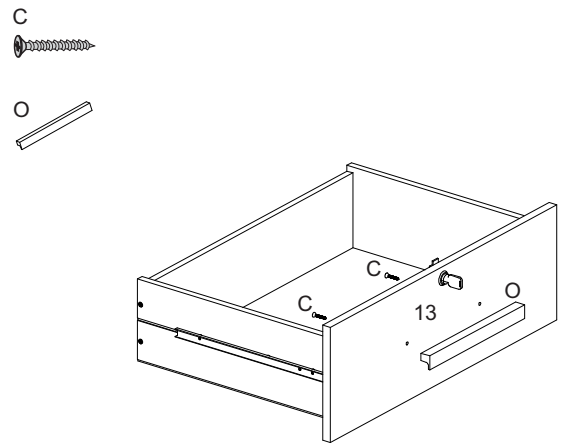

20º PASSO - Fixar as peças 15 na peça 14

20º STEP - FAttach parts 15 to part 14.

20º PASO - Unir las piezas 15 a la piezas 14.

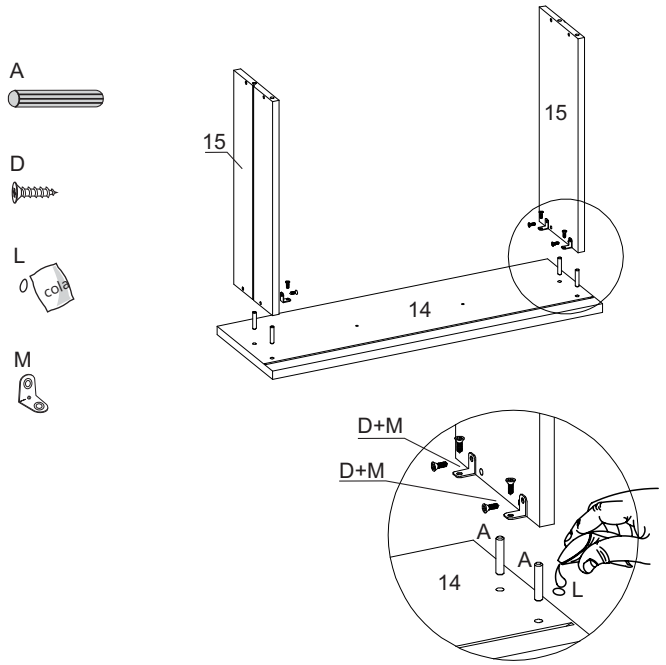

21º PASSO - Fixar a peça 16 nas peças 15

21º STEP - Attach part 16 to parts 15.

21º PASO - Unir la pieza 16 a las piezas 15.

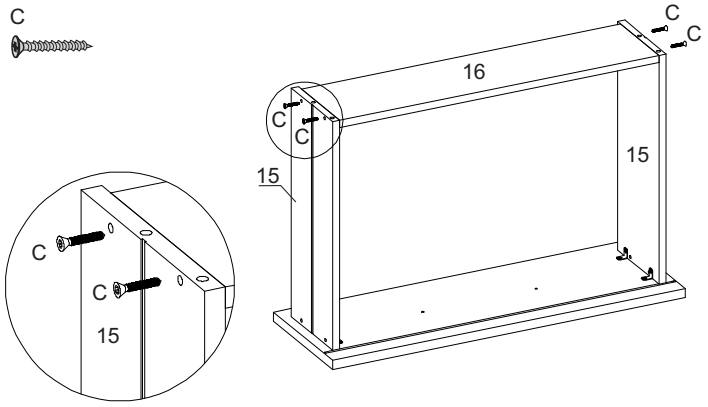

22º PASSO - Fixar a peça 17 nas peças 15 e 16

22º STEP - Attach part 17 to parts 15 and 16.

22º PASO - Une la pieza 17 a las piezas 15 y 16.

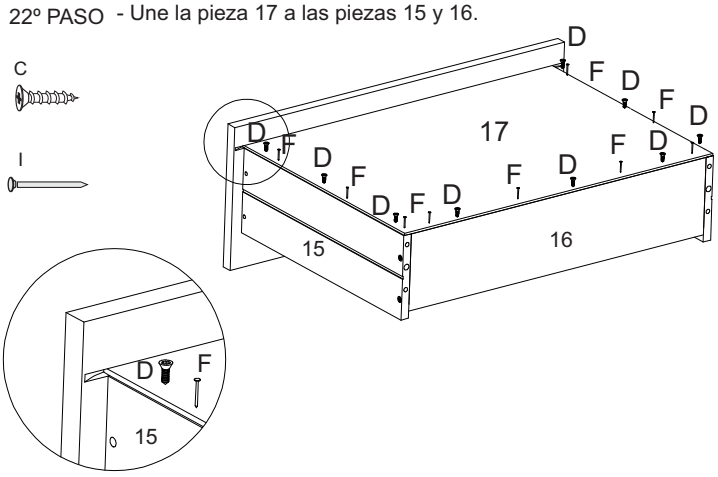

23º PASSO - Fixar o acessório J1 nas peças 16

23º STEP - FAttach accessory J1 to parts 16.

23º PASO - Fije el accesorio J1 a las piezas 16.

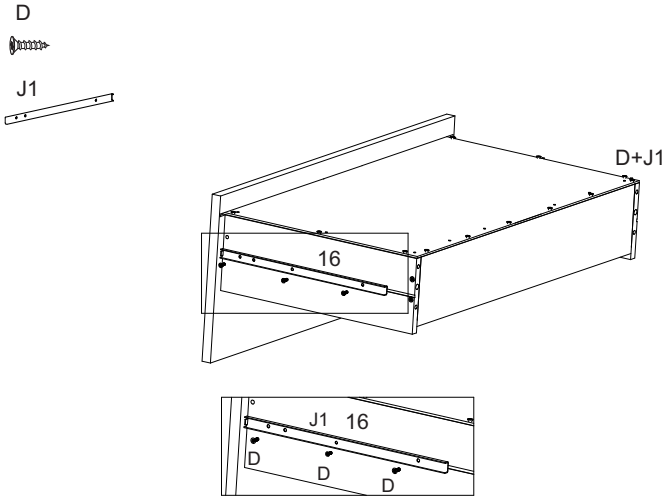

24º PASSO - Fixar o acessório O na peça 14

24º STEP - Attach accessory O to part 14.

24º PASO - Coloque el accesorio O en la pieza 14.

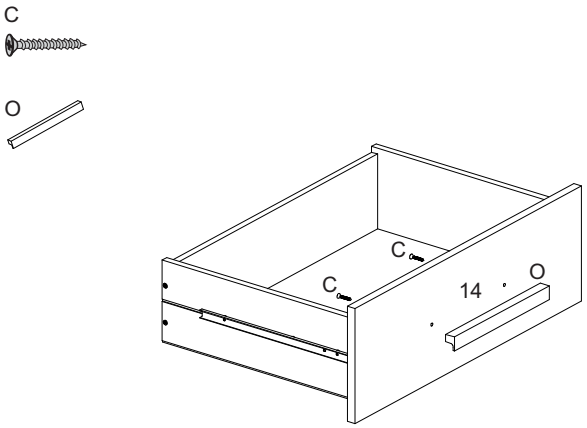

Aspecto final do produto

Final product aspect

Aspecto final del producto

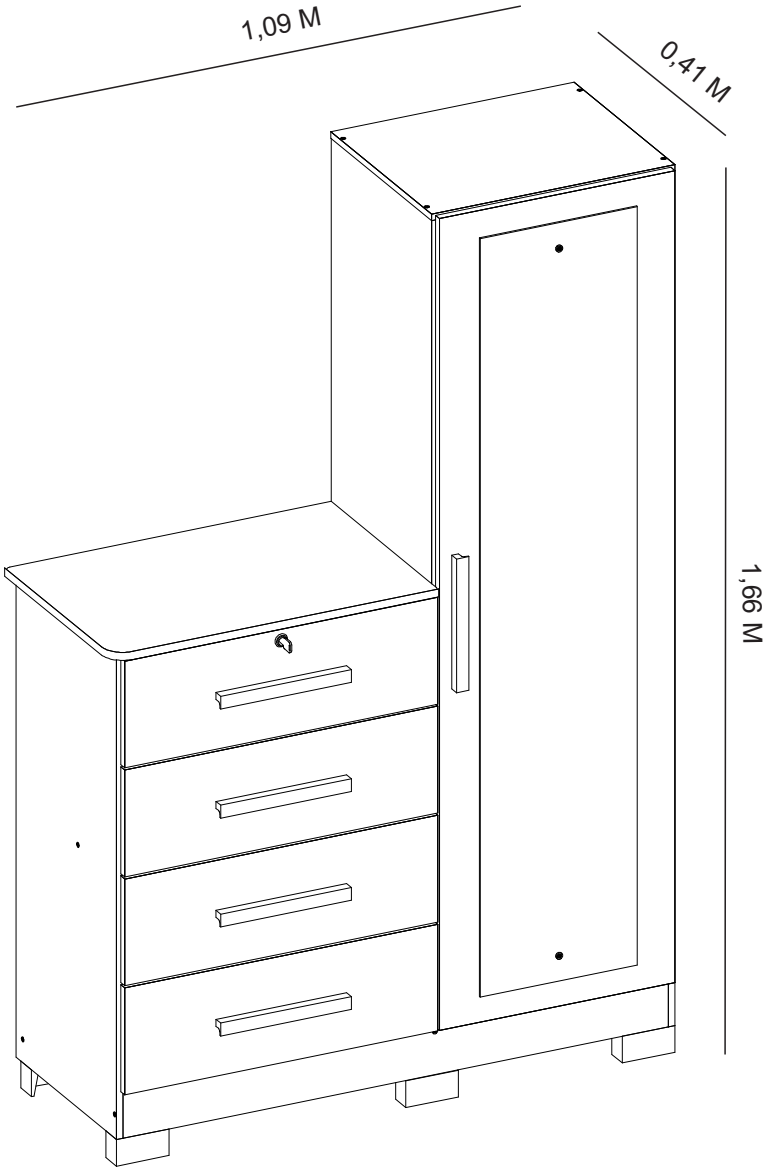

madeiramadeira
serviços

Agora que você já comprou o seu móvel, ele **merece ser montado do jeito certo.**

Erros de montagem causam mais de **60%** dos danos em móveis.

PARCELE EM ATÉ **3x** SEM JUROS

Por que **contratar?**

Tranquilidade do **início ao fim** da montagem

PROFISSIONAIS QUALIFICADOS
Especialistas certificados na **MadeiraMadeira Serviços.**

FERRAMENTAS PROFISSIONAIS
que **protegem seus móveis.**

AGENDAMENTO EM 24 HORAS
escolha a data e o turno **ideais para você.**

GARANTIA DE 3 MESES
de cobertura **completa.**

Mais de **1 MILHÃO DE MONTAGENS**
★ com avaliação 4.7 ★

Mariana S., São Paulo
"Chegaram no horário e montaram tudo rapidamente. Serviço incrível!"
★ ★ ★ ★ ★

Carlos R., Belo Horizonte
"Tentei montar sozinho e foi um desastre. Com a **MadeiraMadeira Serviços** ficou perfeito."
★ ★ ★ ★ ★

Ana P., Rio de Janeiro
"Agendamento ágil e **montagem pontual e perfeita.** Recomendo demais!"
★ ★ ★ ★ ★

Agende agora pelo QR Code

MadeiraMadeira Serviços · Atendimento em todo o Brasil

Escaneie o QR Code