yes casa
madeiramadeira

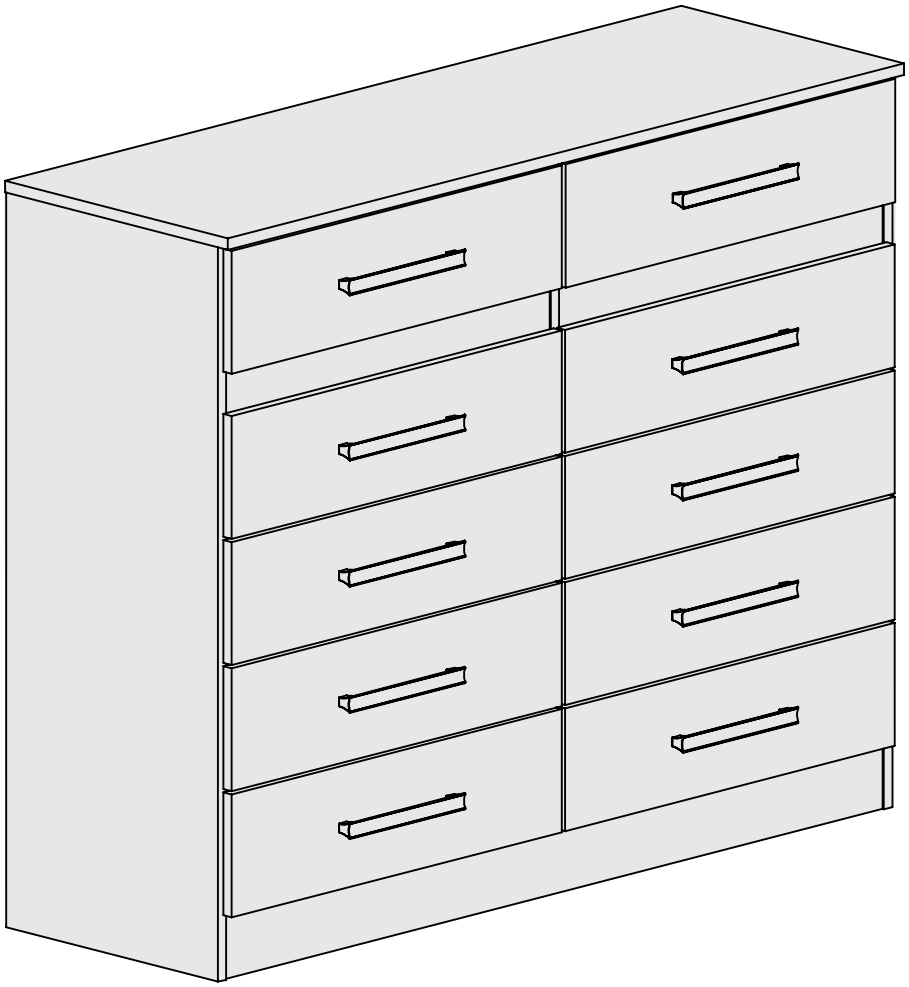

Cômoda Alexia
10 Gavetas
Ref. CO010

Como trocar seu produto

Se seu produto chegou com algum defeito você tem 7 dias para solicitar a troca. Você vai precisar:

1. Ter em mãos as fotos das peças com defeito; descrição; código (como está aqui no manual) e quantidade de peças com defeito.
2. Acesse o chat em nosso site.
3. Selecione o seu pedido, e depois a opção “Quero trocar um produto”.
4. Pronto, agora é só preencher as informações e enviar. Entraremos em contato por e-mail para te dar todas as instruções.

Dicas para prolongar a vida útil do móvel

1. Retire o pó com uma flanela seca, depois use um pano macio, levemente umedecido com água. Pode utilizar detergente neutro ou sabão neutro.
2. Reaperte os parafusos de tempos em tempos para garantir a estabilidade e durabilidade.
3. O acabamento do seu produto pode ser danificado pela falta de ventilação e excesso de calor

Qualquer dúvida sobre os nossos produtos você pode entrar em contato pelo nosso canal de atendimento:**https://www.madeiramadeira.com.br/central-de-ajuda**

Para mais dicas amigas e inspirações de decoração acesse o Blog: **https://www.madeiramadeira.com.br/central-de-dicas**

Siga MadeiraMadeira:

Para a montagem do produto você vai precisar de:

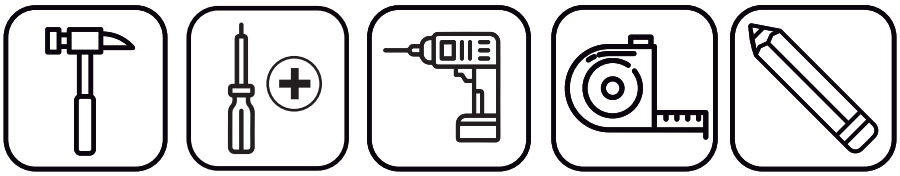

- Confira as peças, componentes e se possui as ferramentas necessárias para a montagem
- Para proteger seu móvel, coloque as peças sobre um tapete.
- Para realizar a montagem, é necessário 2 pessoas. Convide sua família e amigos para montar com você.

LISTA DE FERRAGENS

REF.	COD.	DESCRIÇÃO	ILUSTRAÇÃO	QTD.
A	362	Parafuso Ø4,0x40 Phillips c/chata		2
B	627	Parafuso Ø3,5x25 Phillips c/flangeada		20
C	365	Parafuso Ø3,5x12 Phillips c/ Pequena		120
D	628	Parafuso Ø3,5x12 Phillips c/chata		44
E	367	Cavilha Ø6,0x30	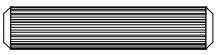	58
F	630	Cantoneira Simples		22
G	370	Prego 10x10 c/c	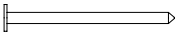	140
H	629	Prego Ardox 12x12	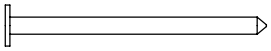	50

Para a montagem do produto você vai precisar de:

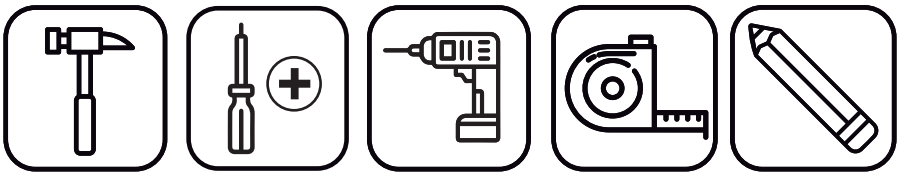

- Confira as peças, componentes e se possui as ferramentas necessárias para a montagem
- Para proteger seu móvel, coloque as peças sobre um tapete.
- Para realizar a montagem, é necessário 2 pessoas. Convide sua família e amigos para montar com você.

LISTA DE FERRAGENS

REF.	COD.	DESCRIÇÃO	ILUSTRAÇÃO	QTD.
I	1620	Haste Dupla 61"		1
J	1622	Tambor Minifix		14
K	1621	Parafuso Minifix Fenda Combinada		12
L	1623	Sapata Canto Preta	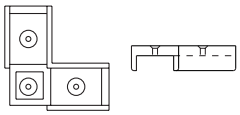	4
M	1624	Sapata 15x15	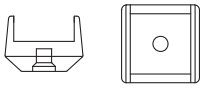	2
N	393	Corrediça Metálica 350mm	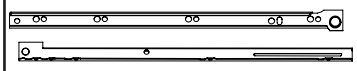	20
O	1582	Puxador Space de Alumínio		10
P	368	Cavilha 6x50	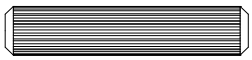	1

LISTA DE PEÇAS

Nº PEÇA	CÓD BRANCO	CÓD PRETO	CÓD CAST. OFF	DESCRIÇÃO	QTD (UND)	DIMESÕES (MM)			PESO (KG)
						COMP	LARG	ESP	
1	1587	1595	1591	TAMPO	1	1230	405	15	4,7
2	1588	1596	1592	LATERAL ESQ.	1	979	385	15	3,6
3	1589	1597	1593	LATERAL DIR.	1	979	385	15	3,6
4	1590	1598	1594	DIVISAO	1	887	385	15	3,2
5	1599	1601	1600	RODAPE FRONTAL	1	1197	92	15	1,0
6	1602	1602	1602	RODAPE T. CRU	1	1197	92	15	1,0
7	1603	1603	1603	TRAVESSA CRU	1	337	75	15	0,2
8	1604	1606	1605	FRONTAL	2	891	75	15	0,6
9	1615	1617	1616	FRENTE GAVETA	10	600	164	15	0,9
10	1608	1610	1609	LATERAL GAVETA	20	350	92	15	0,3
11	1612	1614	1613	TRASEIRO GAVETA	10	537	92	15	0,5
12	1611	1611	1611	FUNDO GAVETA	10	566	356	3	0,4
13	1607	1607	1607	COSTAS	3	1218	303	12	2,8

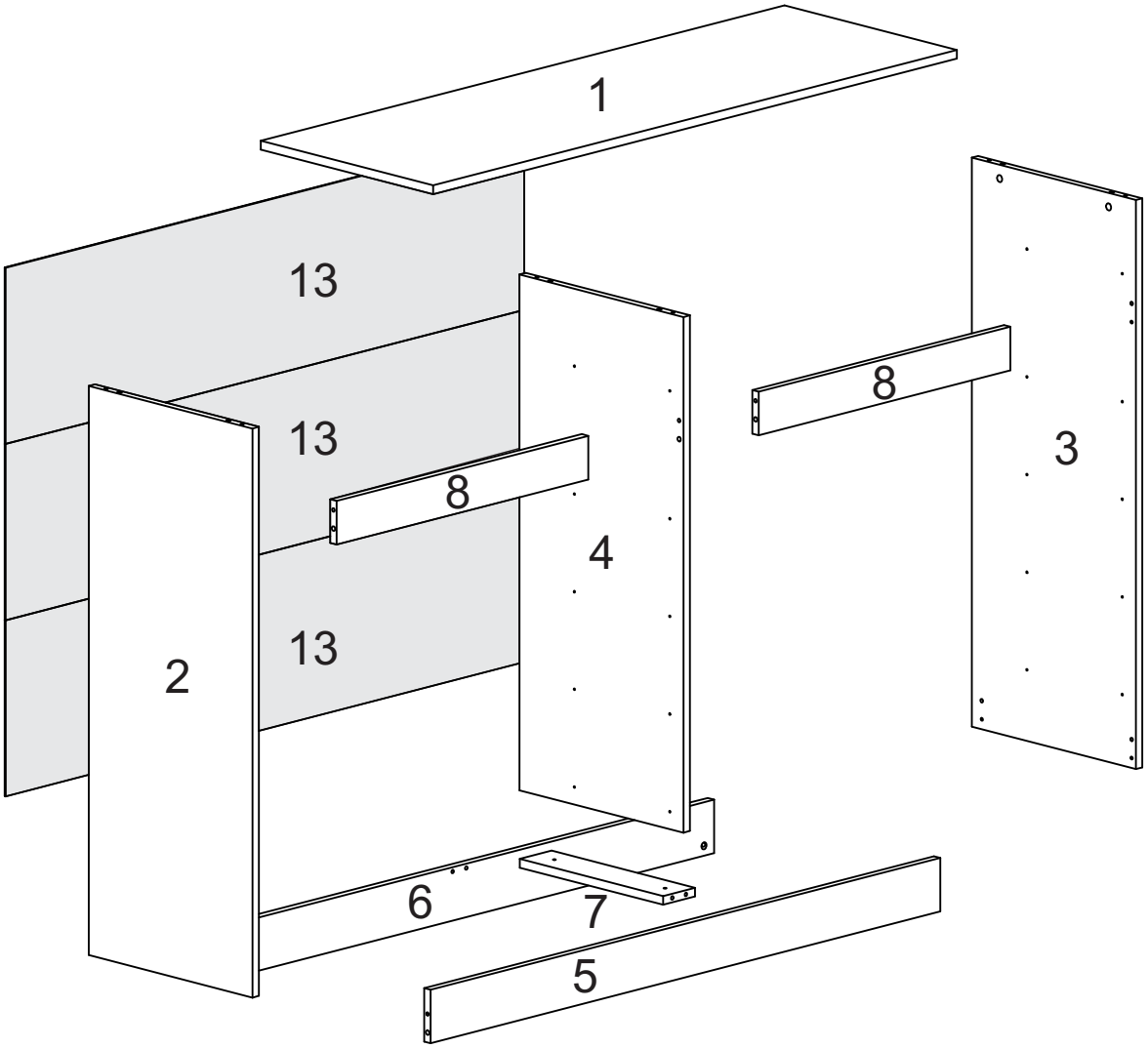
1
13
13
13
8
8
2
4
3
6
7
5

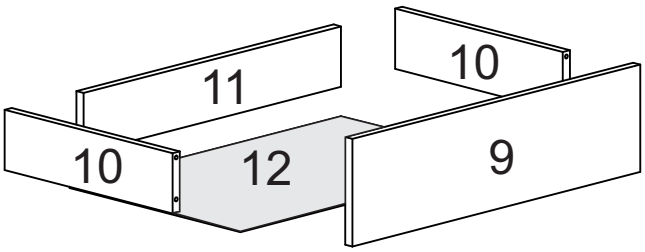
11
10
10
12
9

1 *Passo*

N		10
C		30
K		6
J		6
E		6

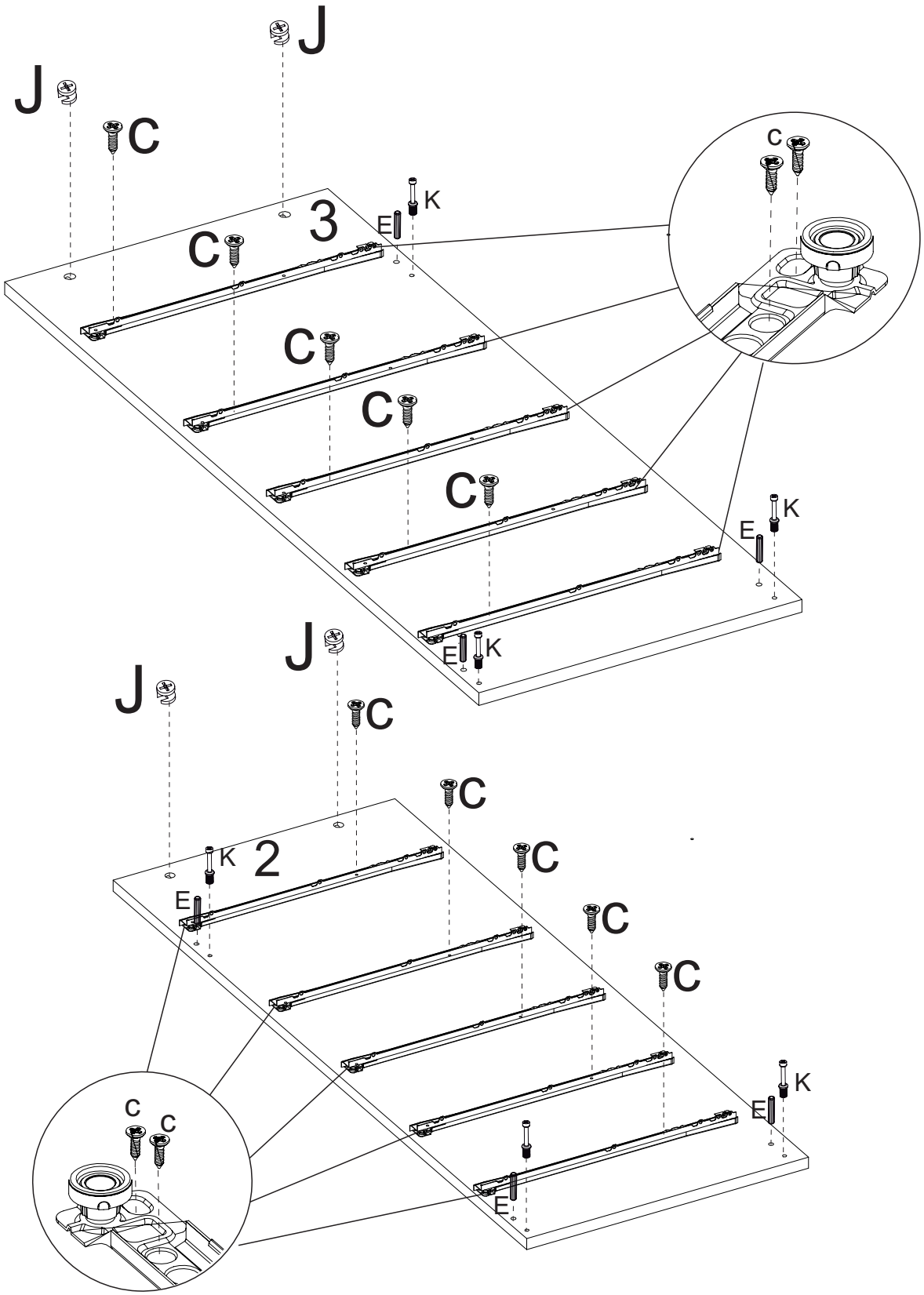

2 Passo

N		10
C		30
J		2

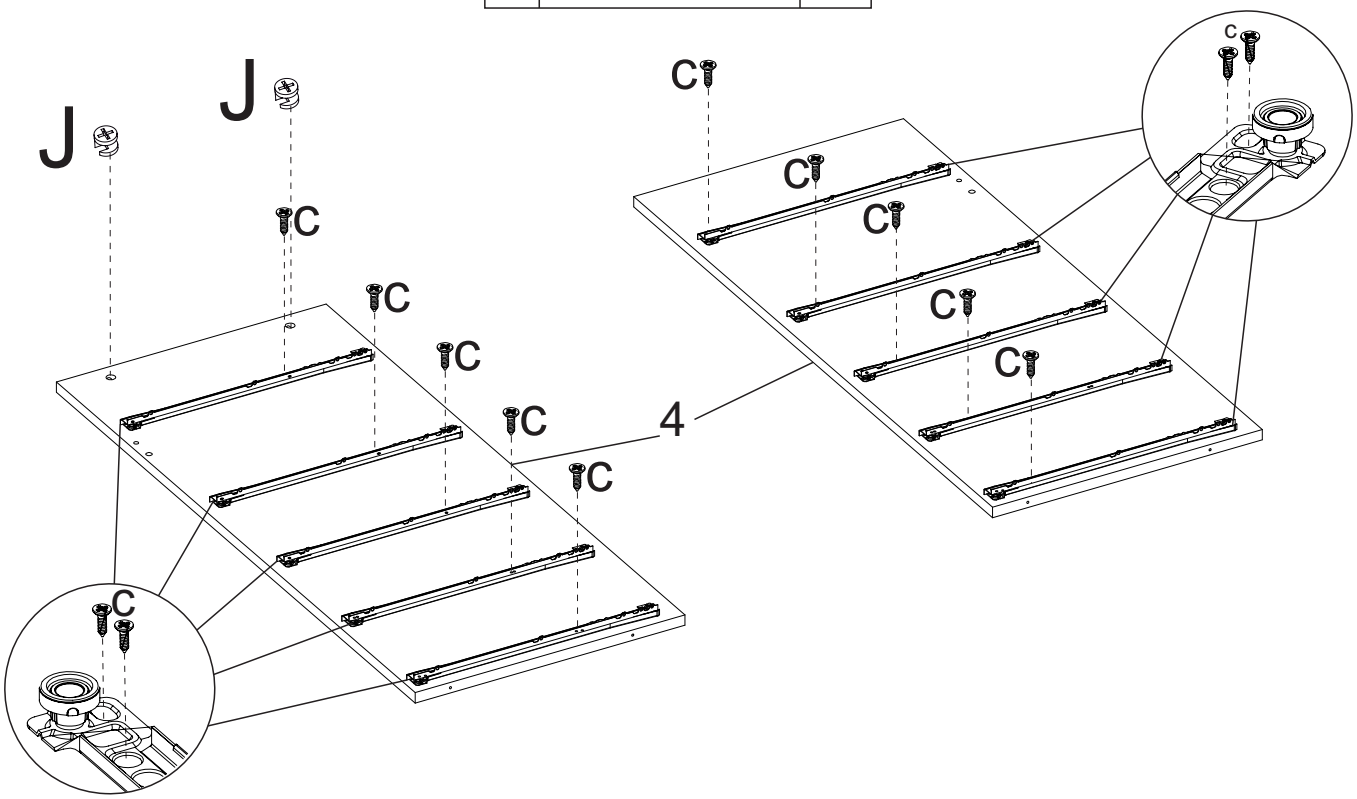

3 Passo

J		4
E		6
D		4
F		2

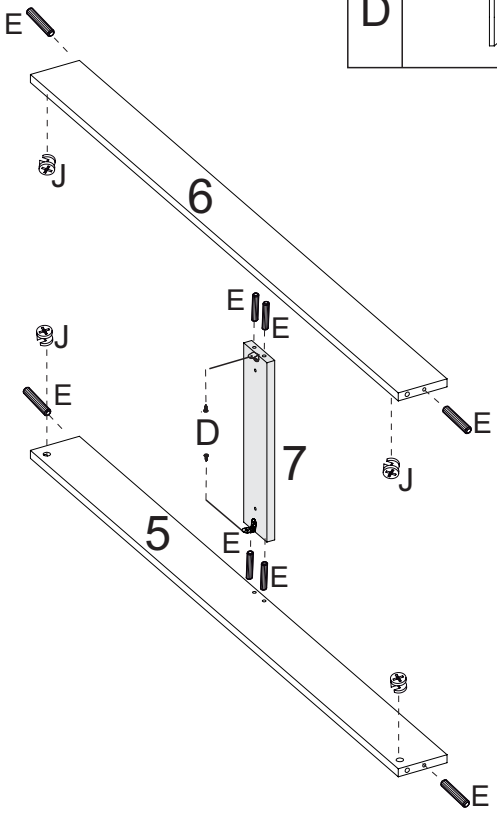

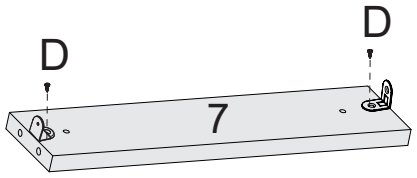

4 Passo

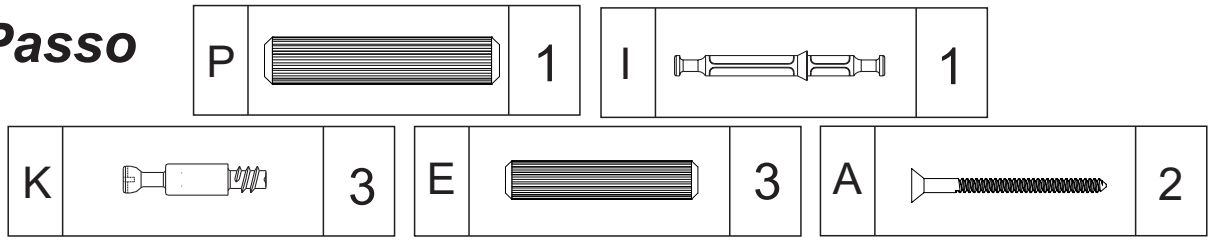

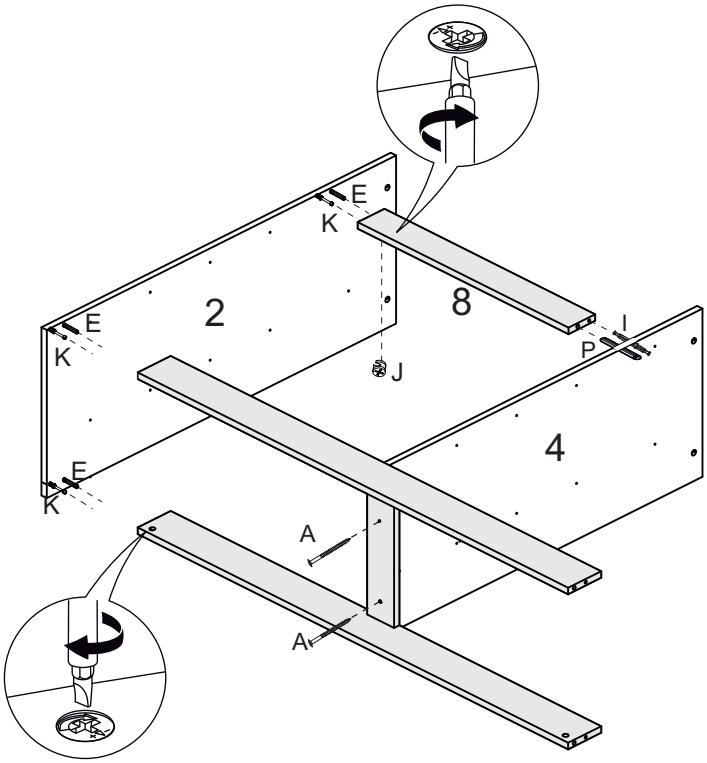

5 Passo

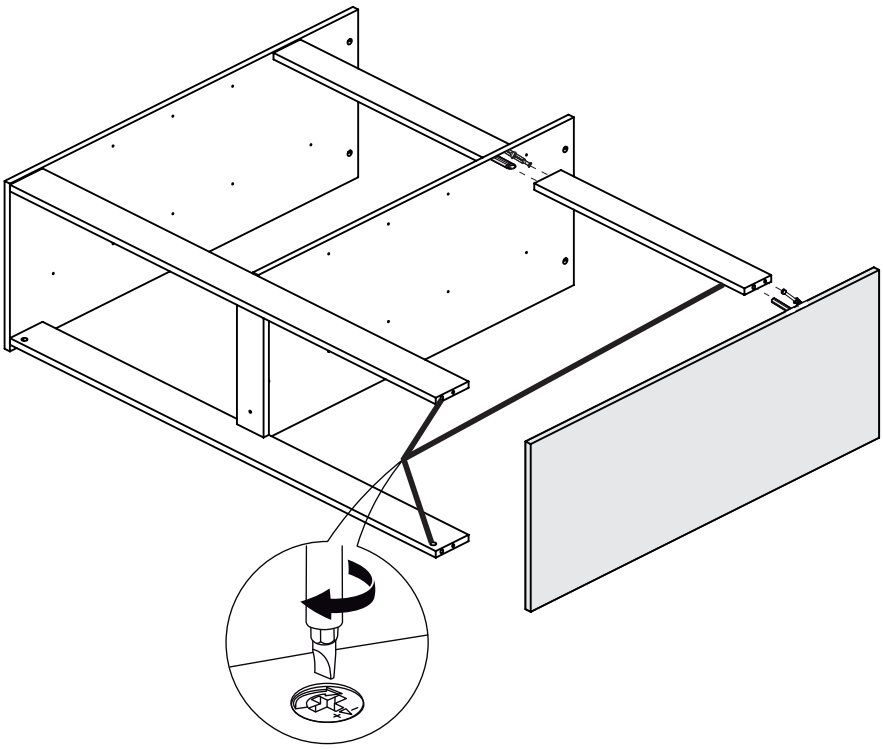

6 Passo

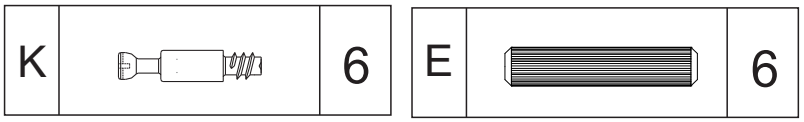

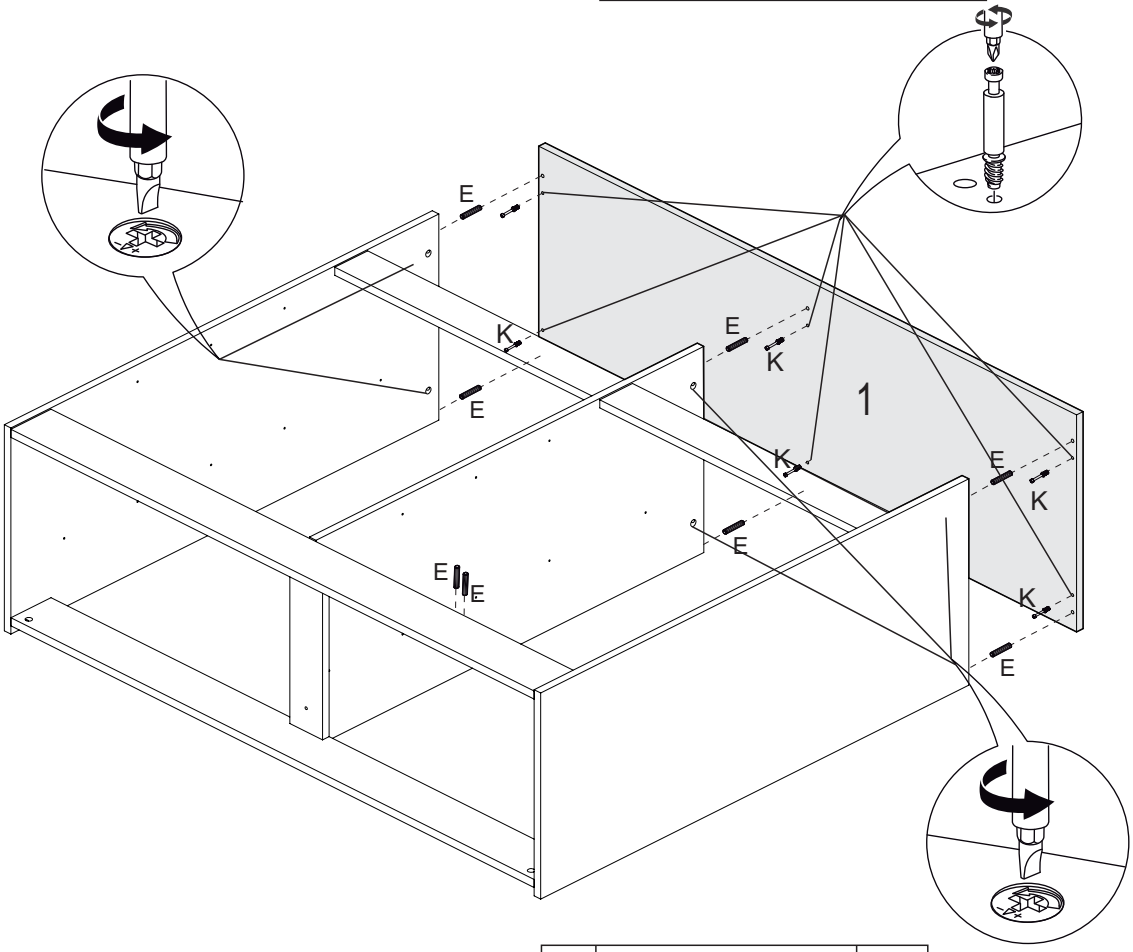

7 Passo

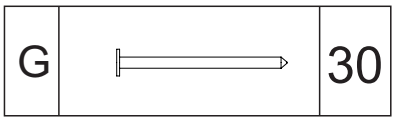

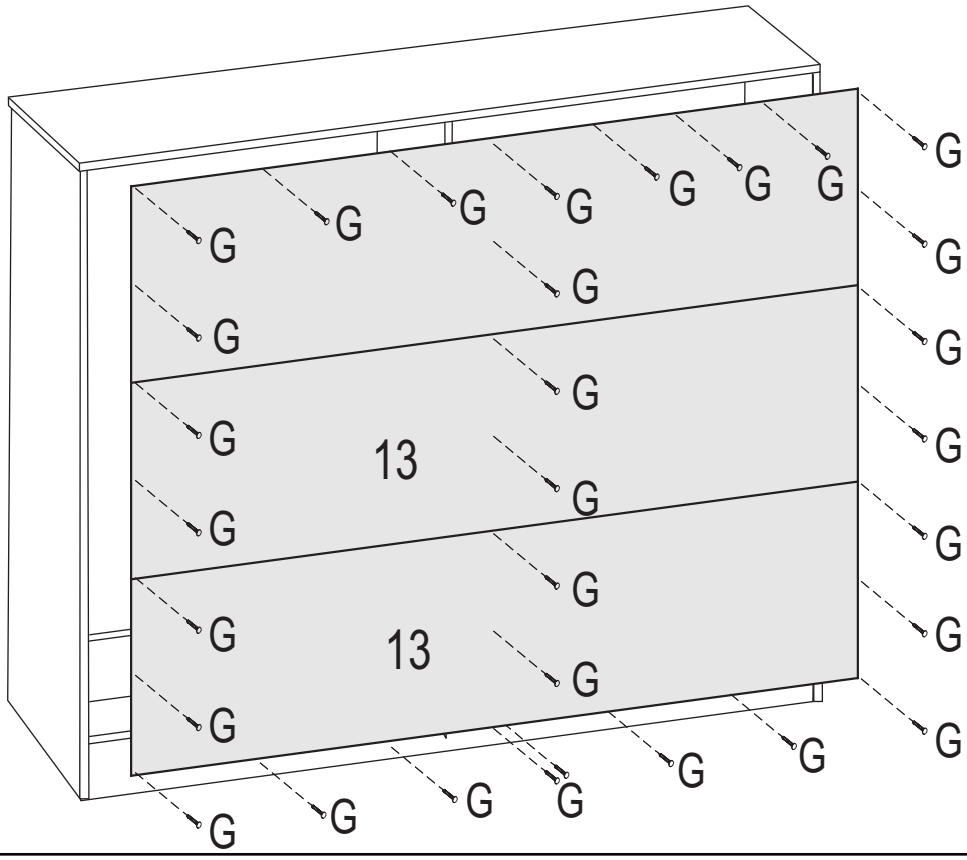

1º Passo - Gavetas

E		40
D		10
E		10

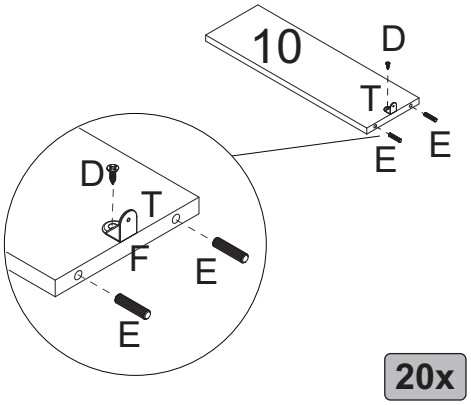

20x

2º Passo

D		10

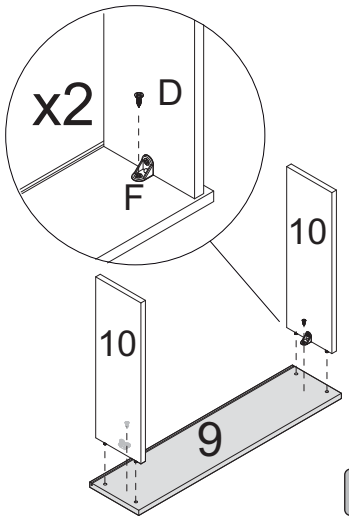

10x

3º Passo

H		40

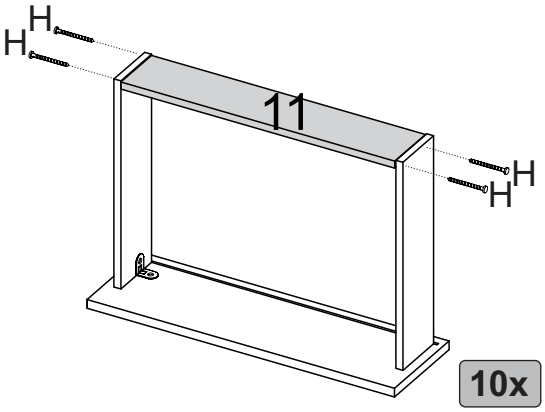

10x

4º Passo

H		40
G		90

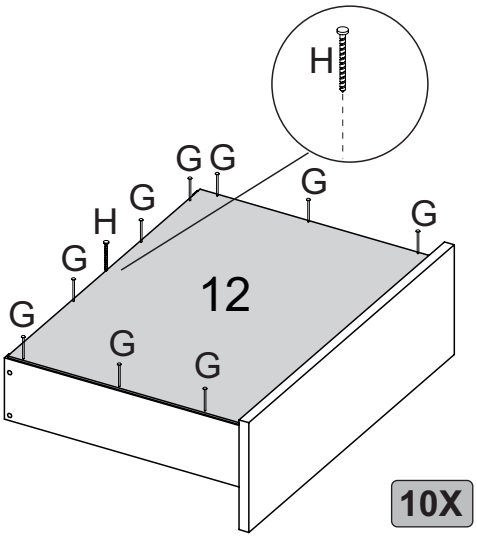

10X

6º Passo

B		20
O		10

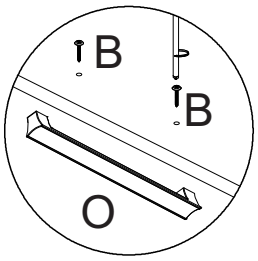

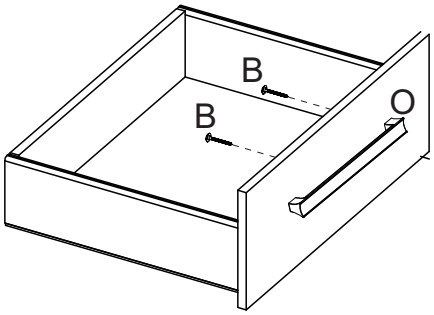

10x

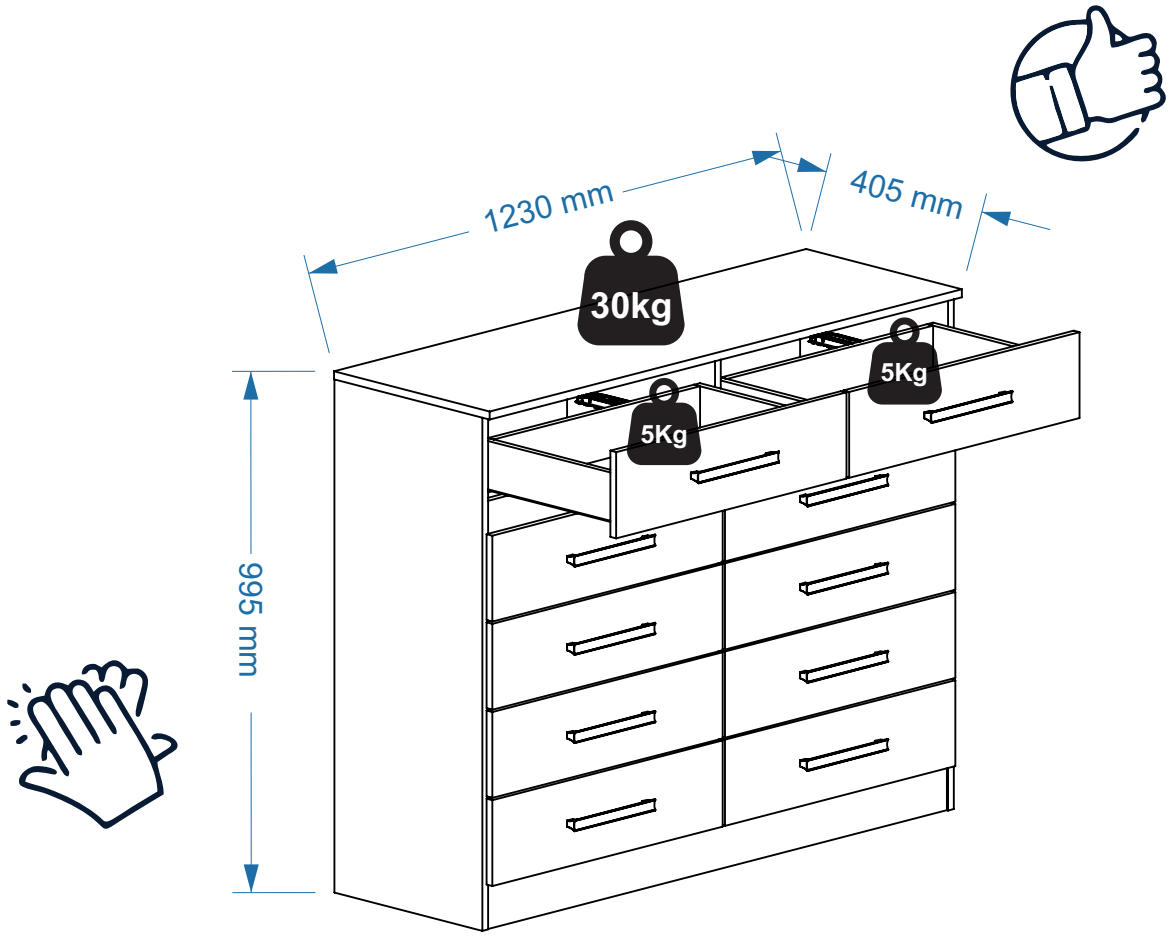

yes casa
madeiramadeira

Revisado 22/02/2025