ESQUEMA DE MONTAGEM PARA MONTAR UMA CADEIRA

Assembly manual for mounting 1 chair / Manual de montaje para 1 silla

VISTA EXPLODIDA

Detalle de las piezas / Parts detail

ENCOSTO MONTADO/TAPEÇADO
Backrest mounted / tapered
Respaldo Montado / Cubierto

ASSENTO MONTADO / TAPEÇADO
Seat mounted / tapered
Asiento Montado / Cubierto

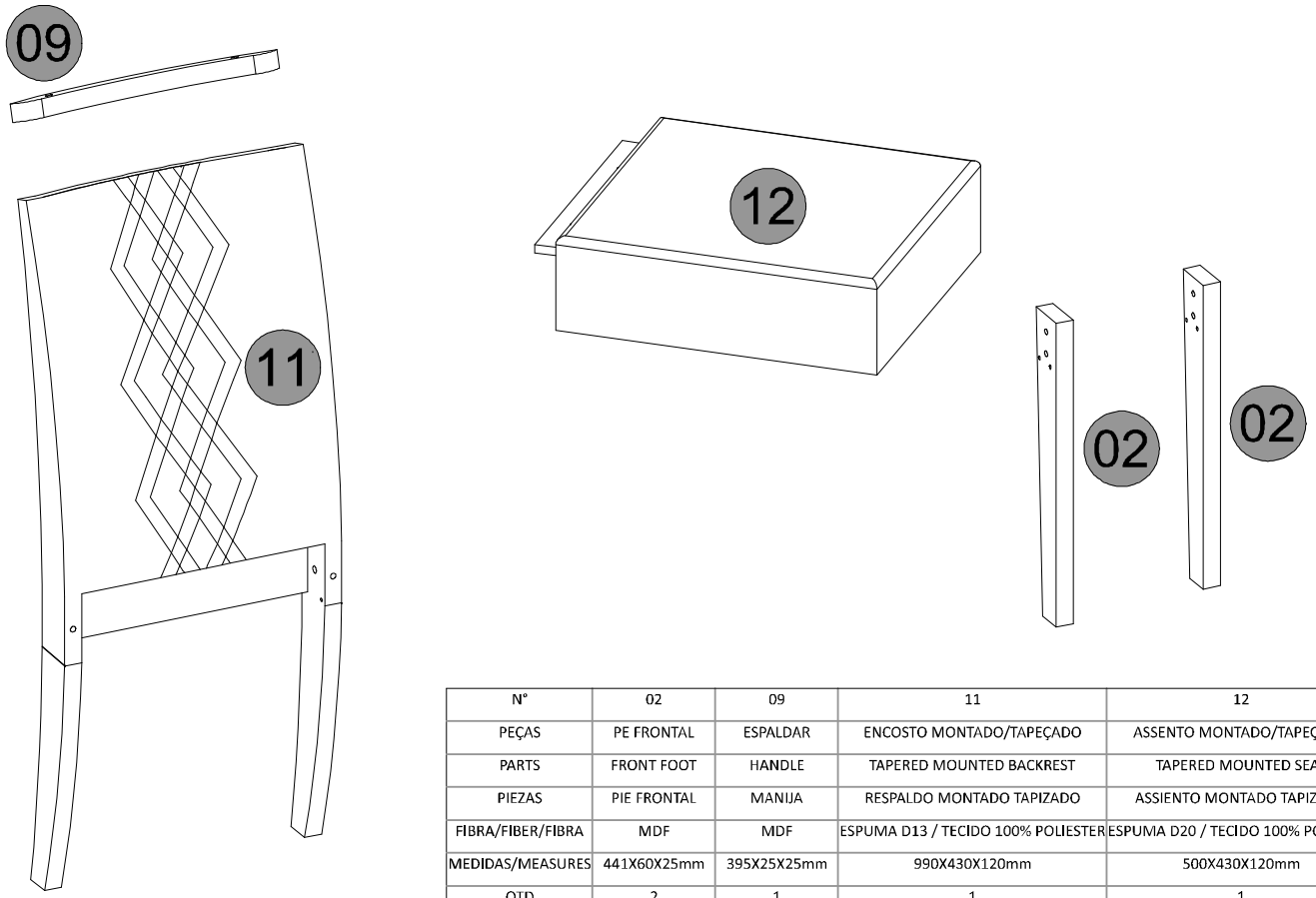

Nº	02	09	11	12
PEÇAS	PE FRONTAL	ESPALDAR	ENCOSTO MONTADO/TAPEÇADO	ASSENTO MONTADO/TAPEÇADO
PARTS	FRONT FOOT	HANDLE	TAPERED MOUNTED BACKREST	TAPERED MOUNTED SEAT
PIEZAS	PIE FRONTAL	MANIJA	RESPALDO MONTADO TAPIZADO	ASSIENTO MONTADO TAPIZADO
FIBRA/FIBER/FIBRA	MDF	MDF	ESPUMA D13 / TECIDO 100% POLIESTER	ESPUMA D20 / TECIDO 100% POLIESTER
MEDIDAS/MEASURES	441X60X25mm	395X25X25mm	990X430X120mm	500X430X120mm
QTD	2	1	1	1

60 min

Tempo de Montagem
Assembly Time
Tiempo de Ensamblaje

ENTENDENDO OS CÓDIGOS CARIMBADO NAS PEÇAS:
UNDERSTANDING THE CODES STAMPED IN THE PARTS:
ENTENDIENDO LOS CÓDIGOS CARIBE EN LAS PIEZAS:

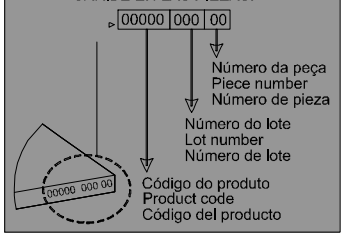

Instruções para a montagem do produto:

Instructions for mounting the product:
Instrucciones para el montaje del producto:

Separe as peças e acessórios de maneira organizada.
Separate the parts and accessories in an organized way.
Separe las piezas y accesorios de forma organizada

Forrar o chão com o papelão das embalagens.
Cover the floor with the cardboard from the pack.
Cubra el suelo con el papelón de los embalajes.

É necessário uma pessoa para montar o produto.
It's necessary one people to assembly the product.
Se requiere una persona para montar el producto.

Ferramentas necessárias (não fornecidas)
Required tools (not supplied)
Herramientas necesarias (no incluidas)

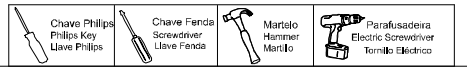

Cuidados para conservação e limpeza do móvel:

Cleaning and care of furniture:
Cuidados para la conservación y la limpieza del mueble:

Não molhar o móvel e não expor em lugar úmido.
Do not moinsten the furniture and not to expose in moist places.
No moje el mueble y no ponga en local humedo.

Não expor o móvel próximo de fontes de calor.
Do not expose furniture next to heat sources.
No exponga el mueble cerca de fuentes emitan calor.

Não usar produtos abrasivos.
Do not use abrasive products.
No utilice productos abrasivos.

Limpe com flanela limpa e seca.
For cleaning use a clean and dry cloth.
Limpe con franela limpia e seca.

31073 - CADEIRA AYLA

AYLA CHAIR
SILLA AYLA

01°

K	H	C	B
1x	4x	4x	4x

Aplique a cola nas laterais e na frente do assento, onde a lateral e o topo do pé será encaixado

Apply the glue to the sides and front of the seat, where it will engage sideways and the top of the foot

Aplique el pegamento a los lados y la parte delantera del asiento, donde se acoplará alateral y la parte superior del pie

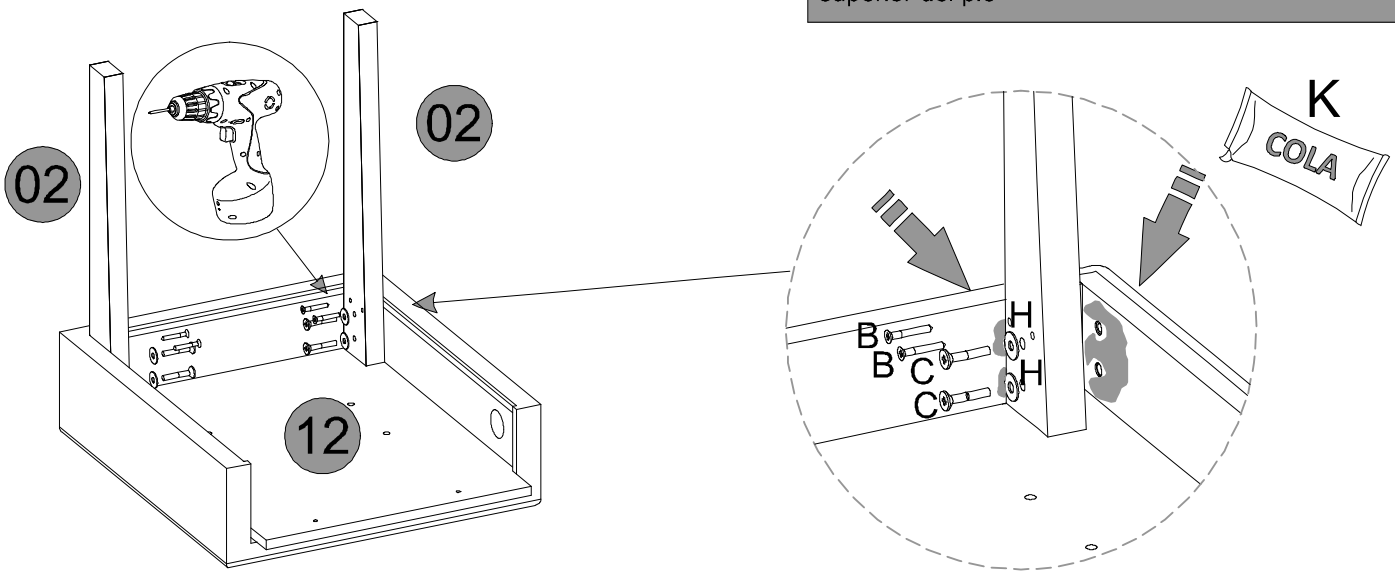

02°

E	A	I	J
2x	2x	2x	2x

Ao fixar as Porcas Cilíndricas 'E' deixar o encaixe da chave para fora, como mostra o desenho abaixo.

When fixing the Cylindrical Nuts 'E' leave the key locking out, as shown in the drawing.

Al fijar las Tuercas Cilindricas 'E' dejar el encaje de la llave hacia fuera, como muestra el dibujo abajo.

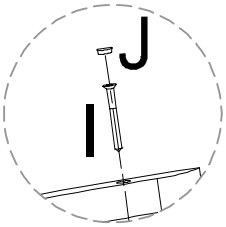

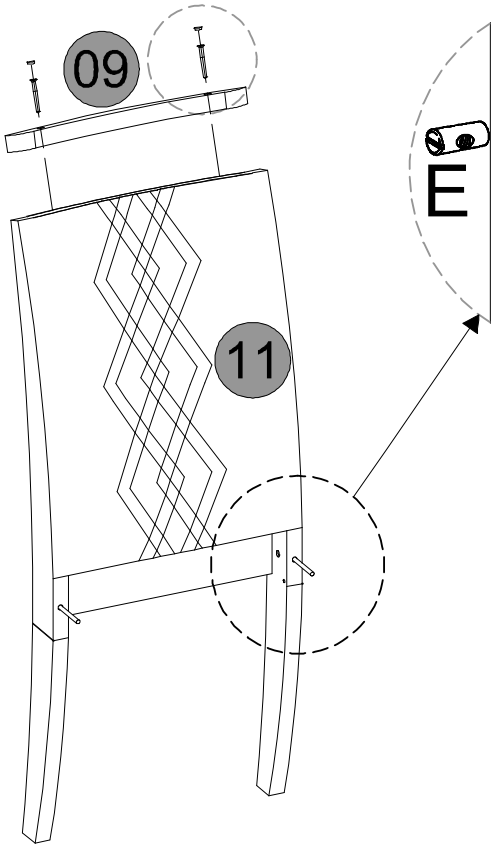

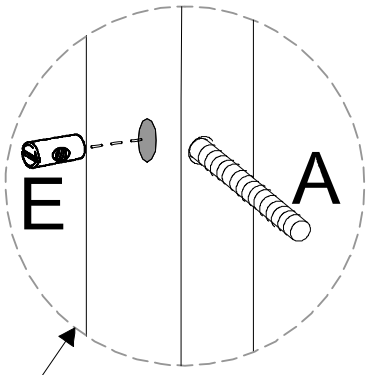

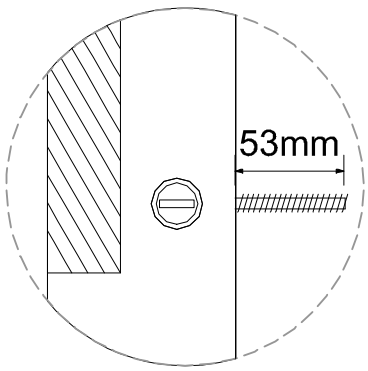

ATENÇÃO / ATTENTION / ATENCIÓN

1° - Encaixe a Porca Cilíndrica 'E' na furação dos pés traseiros.
2° - Rosqueie a Barra Roscada 'A' na Porca Cilíndrica 'E' conforme o desenho ao lado.
1° - Fit the Cylindrical Nut 'E' in the driling of the hind feet.
2° - Thread the threaded bar 'A' on the Cylindrical Nut 'E' the drawing on the side.

1° - Enganche la Tuerca Cilíndrica 'E' en la perforación de los pies traseros.
2° - Rosquee la Barra Roscada 'A' en la Tuerca Cilíndrica 'E' conforme el dibujo al lado.

31073 - CADEIRA AYLA

AYLA CHAIR
SILLA AYLA

DJ MÓVEIS

03°

F	D	L
2x	2x	1x

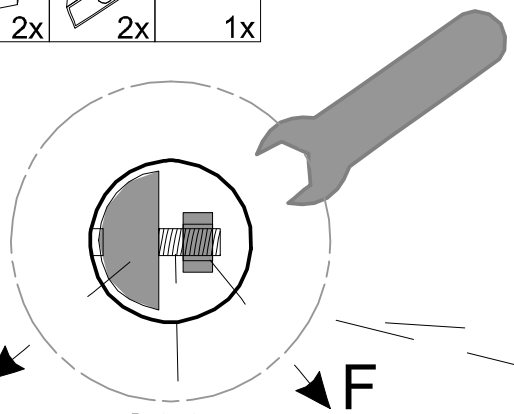

D
Porca
Meia Lua
Half Moon Nut
Tuerca Media Luna
30 X 8.5

A
Barra Roscada
Threaded Rod
Barra Roscada
90mm x 1/4

F
Porca
Sextavada
hexagonal nut
Tuerca hexagonal
1/4" x 7/16"

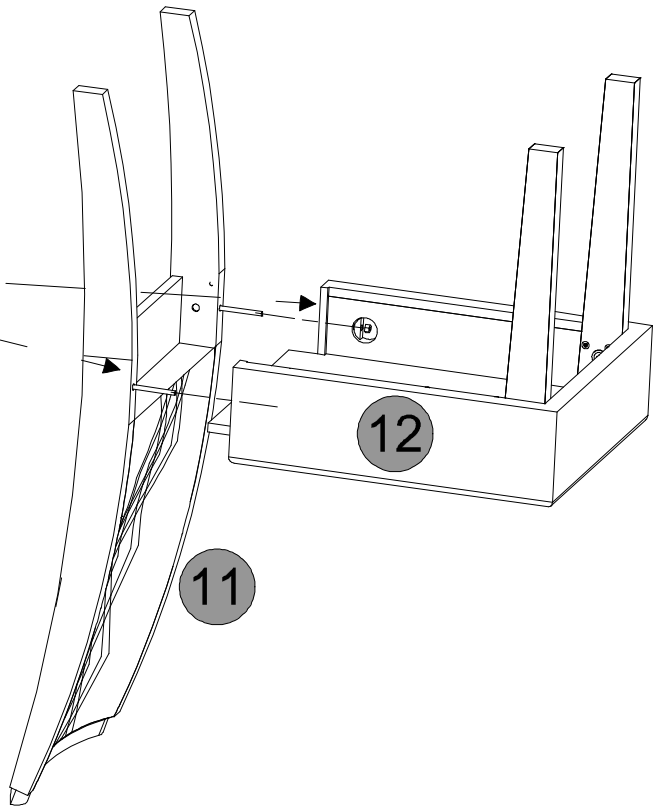

ATENÇÃO Com o auxílio da Chave de Boca aperte a Porca Sextavada 'F' até chegar a Porca Meia-Lua 'D'.
Attention With the help of the Mouthpiece tighten the Nut 'F' until reach the Half Moon Nut 'D'.
Atención Con la ayuda de la llave de Boca apriete la Tuerca Sextavada 'F' hasta llegar a la Tuerca Meia-Lua 'D'.

04°

M	G	B
4x	4x	2x

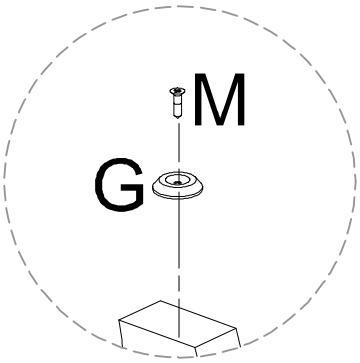

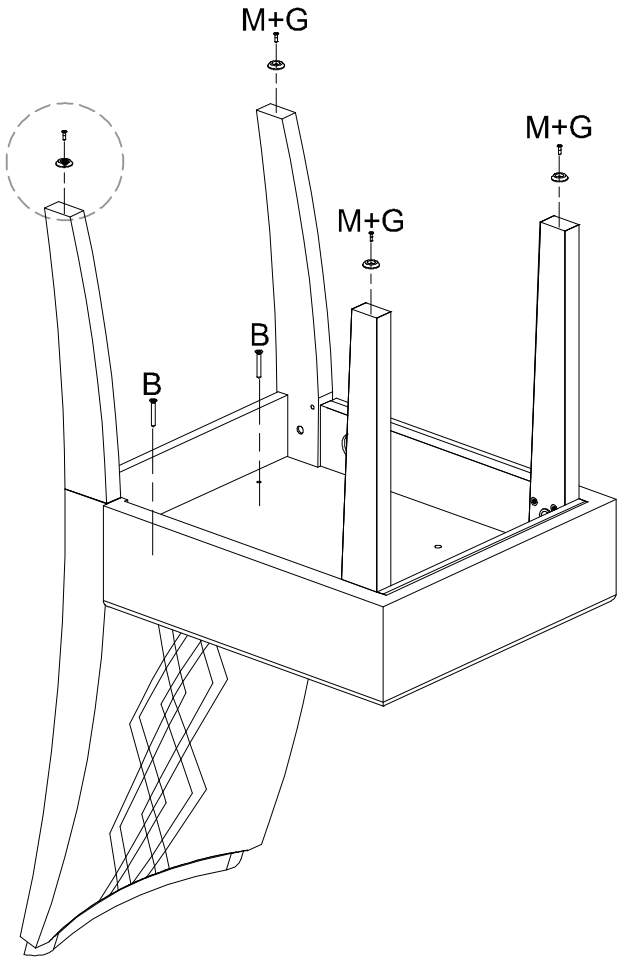

Utilizar o acessório 'B' para unir o assento e o encosto.
Use the 'B' attachment to attach the seat and backrest.
Use el accesorio 'B' para unir el aiento y el respaldo.

31073 - CADEIRA AYLA

AYLA CHAIR
SILLA AYLA

Aspecto Final:

Final View: | Vista Final

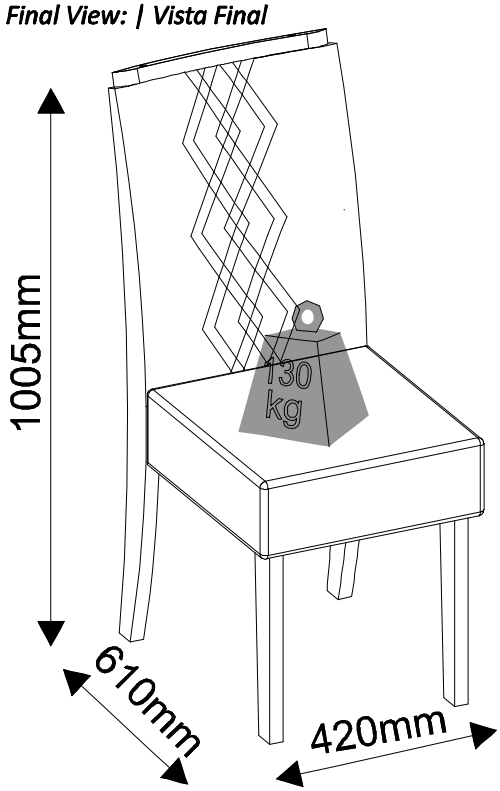

Carga Suportável
Weight supported | Peso soportado

Peso máximo de carga ilustrado no desenho acima distribuídos de maneira uniforme.
Maximum load weight illustrated in the drawing above distributed from uniform way.
Peso máximo de carga ilustrado en el dibujo arriba distribuidos de manera uniforme.

Acessórios / Accessories / accesorios

A

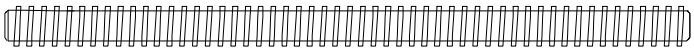

Barra Roscada 90mm x 1/4 = 2x
Threaded Rod | Barra Roscada

B

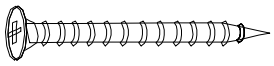

Parafuso 5,0 x 35mm = 6x
Screw
Tornillo

C



Parafuso 1/4 x 40mm cabeça 13mm Philips = 4x
Screw
Tornillo

D

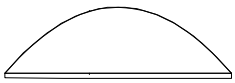

Porca Meia-Lua 30 x 8,5mm = 2x
Half Moon Nut
Tuerca Media Luna

E

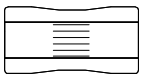

Porca Cilíndrica 1/4 - 20x10mm = 2x
Cylindrical nut
Tuerca cilíndrica

F



Puerca Sextavada 1/4 x 7/16 = 2x
Hexagonal nut
Tuerca hexagonal

G

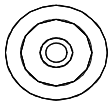

Sapata Deslizadora 20x4mm = 4x
Sliding Shoe
Zapata Deslizadora

H



Arruela Lisa 1/4 x 3/4 = 4x
Flat washer
Arandela plana

I

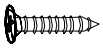

Parafuso 5,0 x 50 = 2x
Screw
Tornillo

J



Tapa-furo Plástico 10mm = 2x
Plastic stopper
Tapón de plástico

K

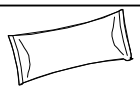

Sachê de Cola = 1x
Glue
Pegamento

L

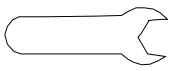

Chave de Boca = 1x
Wrench
Llave de boca

M

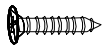

Parafuso 3,0x12mm = 4x
Screw
Tornillo

N

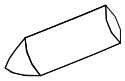

Giz de Correção = 1x
Correction chalk
Tiza de correccíon

Medidas em mm / Measurements in mm / Medidas en mm

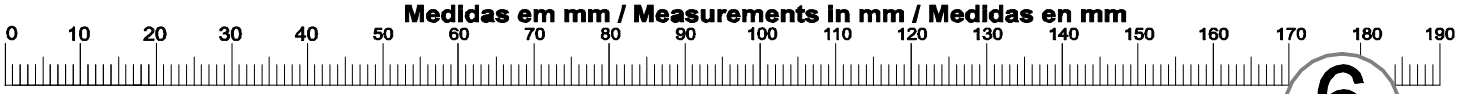

Certificado de Garantia

6 MESES

PARABÉNS ! VOCÊ ACABA DE ADQUIRIR UM PRODUTO COM A QUALIDADE DJ MÓVEIS
Siga as instruções de montagem e de conservação constantes neste manual. A montagem deve ser realizada por um profissional especializado. Forre o chão com o papelão da embalagem, evitando possíveis riscos ao produto. Utilizar ferramentas adequadas: chave de fenda, philips, martelo de borracha. Obs. Cuidado especial ao apertar os parafusos com parafusadeira. Na limpeza, utilize flanela seca ou úmida. Não utilize produto de origem química tais como: álcool, removedores, polidor ou qualquer produto abrasivo. (eles podem reagir com o verniz do produto e danificá-lo). Não exponha o produto diretamente à luz do sol. Não coloque o produto em paredes ou pisos que contenham umidade ou estejam irregulares. Cumprindo todos os requisitos acima, o seu produto estará coberto pela GARANTIA DE 6 MESES, após a emissão da NOTA FISCAL.....
CLIENTE:_____

NOTA FISCAL:_____
Esta garantia não cobre defeitos causados por mau uso, montagem inadequada, utilização de produtos de limpeza não especificados neste certificado e excesso de peso.
SR. MONTADOR, este CERTIFICADO é de uso exclusivo do CONSUMIDOR, favor entregá-lo ao mesmo.

Ao solicitar assistência, informe número da peça e código do acessório
When requesting assistance, tell the part number and serial number of accessory
Al solicitar asistencia, informe el número de pieza y número de serie del accesorio

Atualizado em:
CDIP-009-31074
Revisão - 00

DJ - Indústria e Comércio de Móveis Ltda.
Rua Juriti Vermelha nº 210 a 290 - Pq. Industrial V - Cx. Postal 2068 - CEP 86702-280 - Arapongas - Paraná - Brasil
Fone (55) (0**43) 3172-7777 - E-mail: sac@djmoveis.ind.br Site: www.djmoveis.ind.br