Esquema de Montagem

Avenida Jesus Candian. Nº 276 - Mangueira Rural
Ubá - MG / CEP: 36503-258 / Tel: (32) 3539-7000
www.valdemoveis.com.br

Produto: ARMÁRIO CANASTRA **Código:** 16339

Medida do produto montado: 1438x2000x450 (LxAxP)

NECESSÁRIO PARA MONTAGEM:

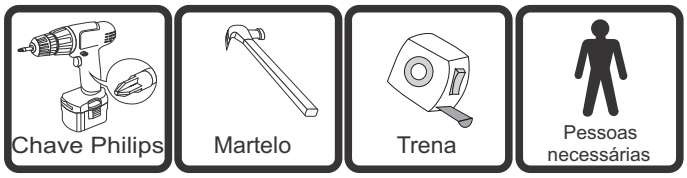

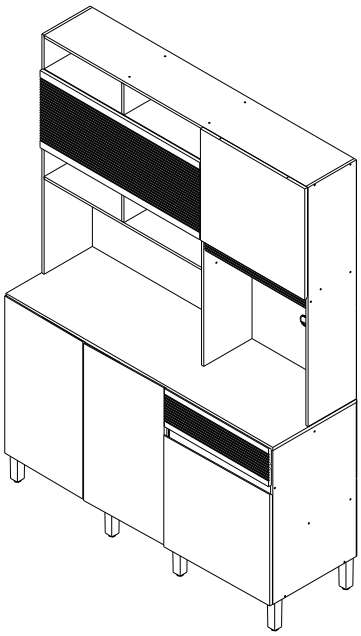

VISTA EXPLODIDA

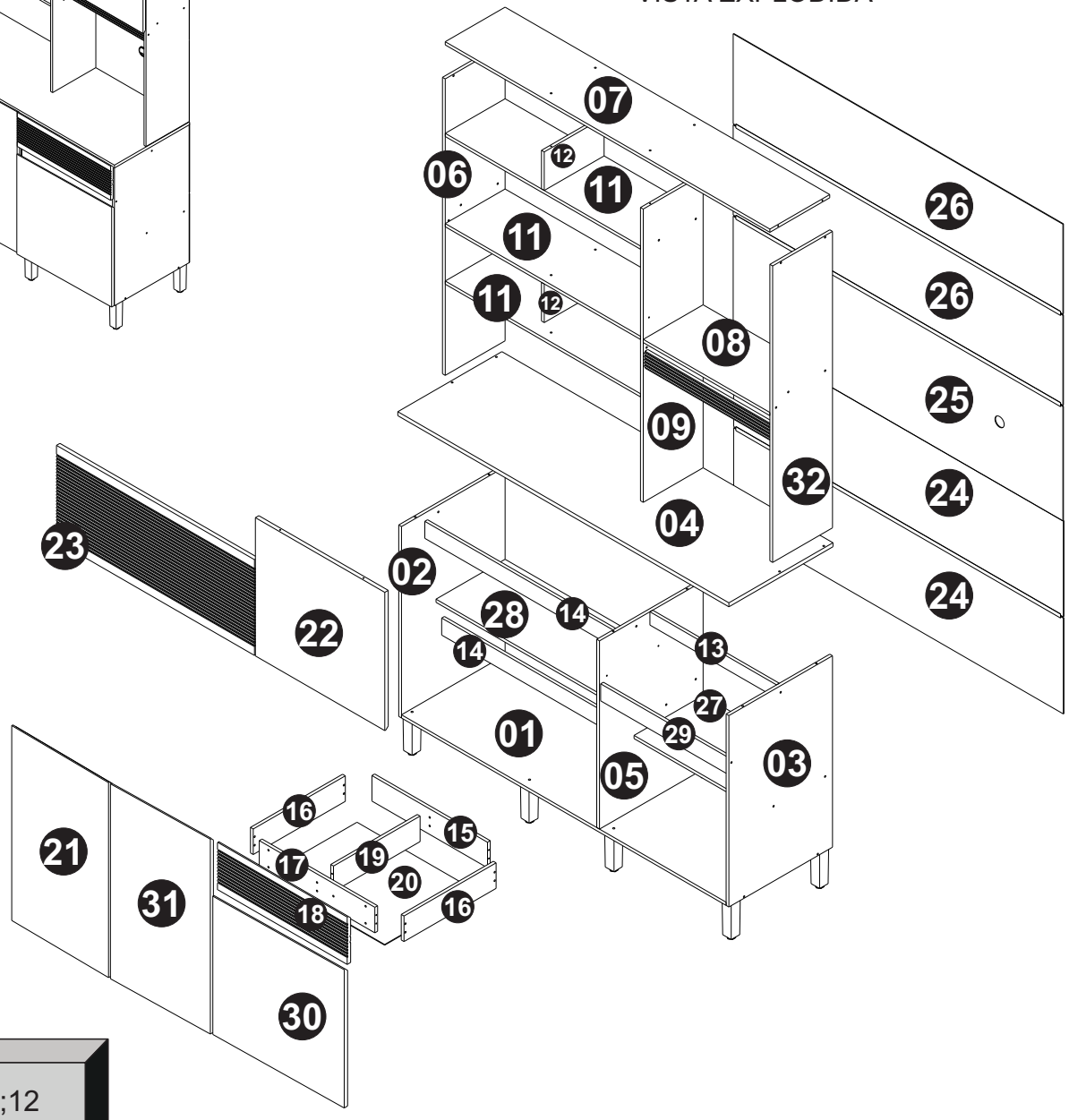

VOLUME 01

01;02;03;04;05;07;12 ;13;14;18;23;24;25;26; 27;29. **KIT FERRAGEM**

VOLUME 02

06;08;09;10;11;15;16;17; 19;20;21;22;28;30;31;32.

Obs: Peso máximo suportado pela prateleira móvel 5kg peso máximo suportado por gavetas 3kg

IMPORTANTE: Antes da montagem deste produto, confira todo conteúdo de peças e componentes conforme indicado abaixo. No caso de falta de peças, entre imediatamente em contato com a loja onde o mesmo foi comprado para resolução do problema. A não observância desta instrução, exime o fabricante de quaisquer responsabilidades futuras.

LISTAGEM DE PEÇAS ARMARIO CANASTRA

Cod.	Ref.	Descrição	Comp	Larg	Alt	Material	Qnt
1	16346	BASE	1410	450	12	MDP	1
2	16347	LATERAL INF ESQUERDA	720	450	12	MDP	1
3	15775	LATERAL INF DIREITA	720	450	12	MDP	1
4	16348	TAMPO	1438	452	15	MDP	1
5	15777	DIVISÃO INFERIOR	708	450	12	MDP	1
6	16350	LATERAL SUPERIOR ESQUERDA	1115	260	12	MDP	1
7	16351	TAMPO SUPERIOR	1410	260	12	MDP	1
8	15780	PRATELEIRA MENOR SUPERIOR	550	260	12	MDP	1
9	15781	DIVISÃO SUPERIOR	1103	260	12	MDP	1
10	15782	TRAVESSA FRESADA	550	64	15	MDF	1
11	15783	PRATELEIRA SUPERIOR CENTRAL	848	260	12	MDP	3
12	15784	DIVISÃO DO NICHO	260	145	12	MDP	2
13	15785	TRAVESSA SUSTENTAÇÃO	550	50	12	MDP	1
14	15786	SUSTENTAÇÃO CENTRAL	848	64	12	MDP	2
15	15787	TRASEIRO DE GAVETA	502	96	12	MDP	1
16	15788	LATERAL DE GAVETA	400	96	12	MDP	2
17	15789	CONTRA FRENTE DE GAVETA	502	96	12	MDP	1
18	15790	FRENTE DE GAVETA	562	178	15	MDF	1
19	15791	DIVISÃO DE GAVETA	376	96	12	MDP	1
20	15792	FUNDO DE GAVETA	520	400	2,5	HDF	1
21	15794	PORTA ESTREITA ESQUERDA	733	427	15	MDP	1
22	15793	PORTA SUPERIOR DIREITA	520	562	15	MDP	1
23	15795	PORTA BASCULA	860	360	15	MDP	1
24	16352	FORRO BALCÃO	1432	360	2,5	HDF	2
25	16353	FORRO CENTRAL	1432	430	2,5	HDF	1
26	16354	FORRO SUPERIOR	1432	338	2,5	HDF	2
27	15799	PRATELEIRA MENOR INF	550	300	12	MDP	1
28	15800	PRATELEIRA MAIOR INF CENTRAL	848	300	12	MDP	1
29	15801	VISTA FRONTAL	550	64	12	MDP	1
30	15802	PORTA MENOR DIREITA	520	562	15	MDP	1
31	15803	PORTA ESTREITA DIREITA	733	427	15	MDP	1
32	15778	LATERAL SUPERIOR DIREITA	1115	260	12	MDP	1

A **102x**

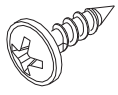

Paraf. Flange 3,5x12 (2591)

B **06x**

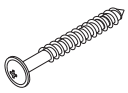

Paraf. 3,5x22 Flangeado (1477)

C **70x**

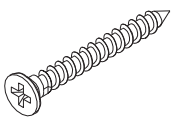

Paraf. chata 3,5x40 (1471)

D **60x**

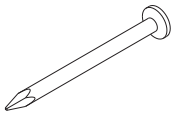

Prego 10x10 (15099)

E **08x**

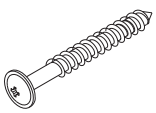

Paraf. c/flange 5,0x50 (1480)

F **10x**



Cavilha 6x30 (1293)

G **10x**

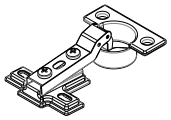

Dobradiça SLOW 35mm CURVA (13006)

H **02x**



Pistão à gás força normal 40N (1408)

I **01x**



Corrediça telescópica 350 mm (4100)

J **08x**



Pés 130mm retangular (11942)

K **06x**

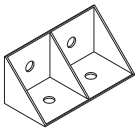

Cantoneira 4 furos (2188)

L **06x**

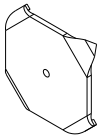

Fixador metálico (1328)

M **03x**

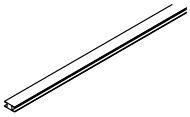

Perfil H 1410mm (2165)

N **01x**



Passa fio CIN (2069)

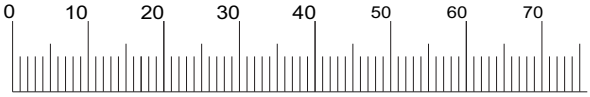

01

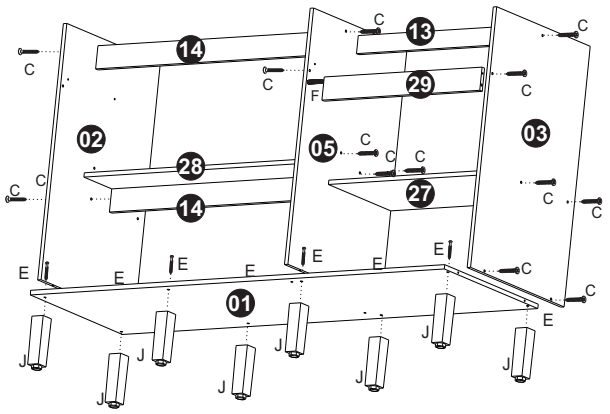

02

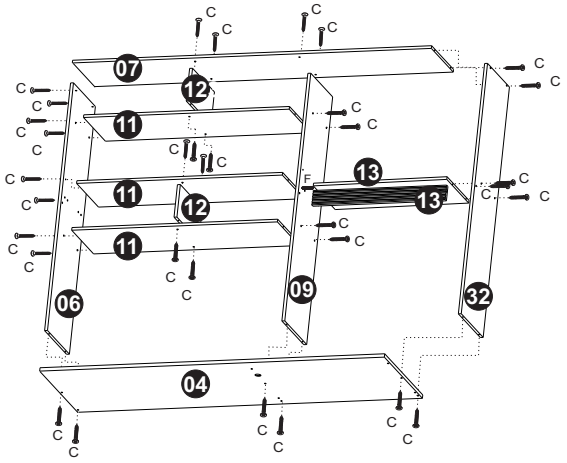

03

Encaixe a parte superior, na parte inferior com ajuda de uma pessoa.

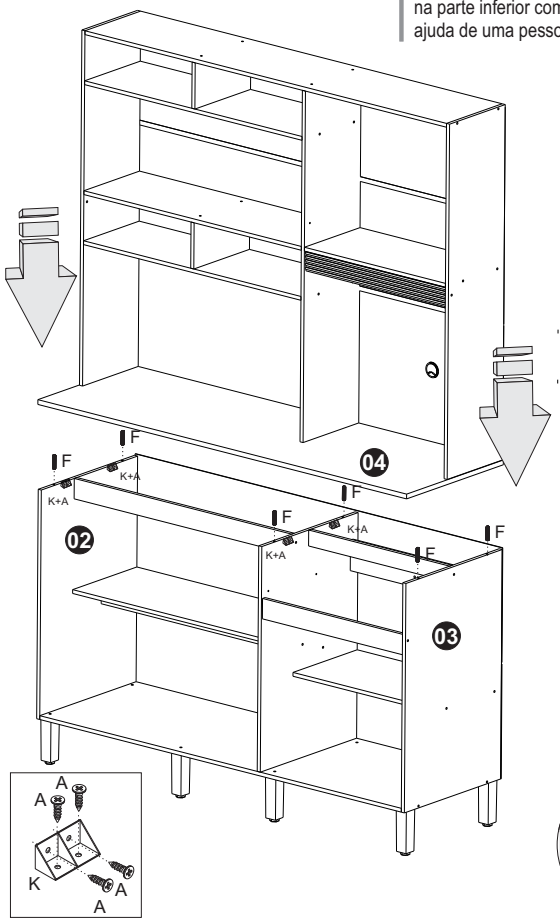

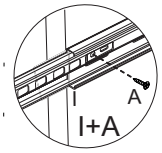

Desmontar a corrediça parafusar seguindo a marcação



Como encaixar as gavetas

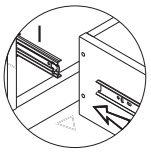

04

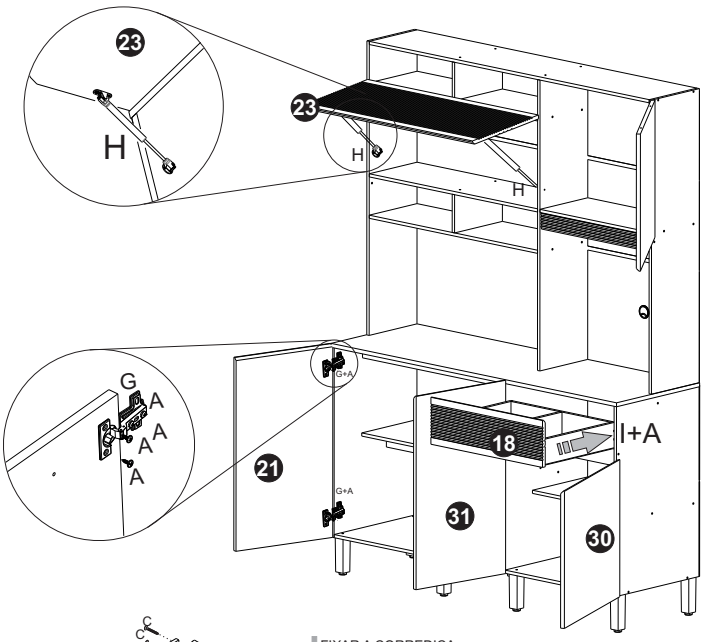

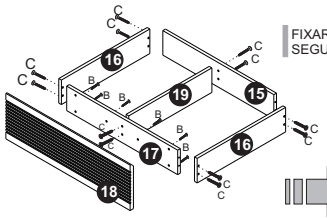

FIXAR A CORREDIÇA SEGUINDO A MARCAÇÃO

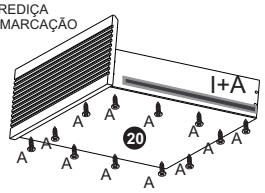

05

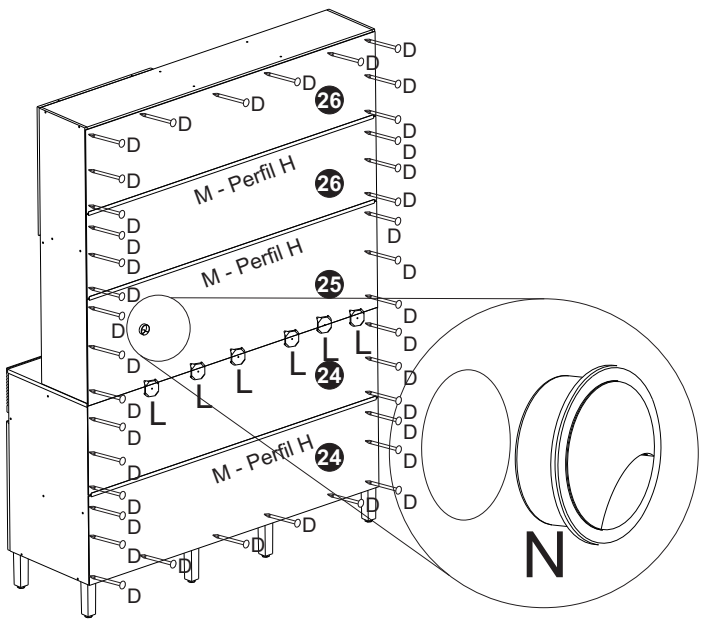

06

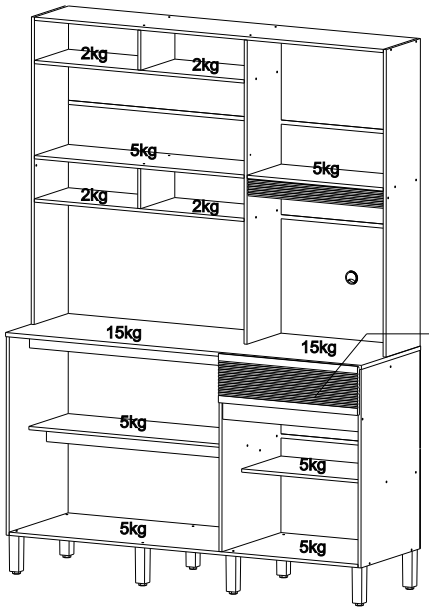

3KG POR GAVETA

Certificado de Garantia e Entrega Técnica ValdeMóveis

TERMOS E PRAZO DE GARANTIA

A indústria de móveis Valdemoveis Ltda assegura 90 (noventa) dias de garantia legal para toda a linha de produtos, mediante a apresentação de nota fiscal, com inicio da contagem do prazo nos termos da lei vigente.

Constando o eventual defeito de fabricação, o consumidor deverá entrar em contato com a loja onde adquiriu o produto ou em caso de compra direta com o e-mail da empresa informado neste certificado.No prazo de garantia, as partes por ventura defeituosas serão substituídas gratuitamente, por outra da mesma linha e modelo.

O projeto, instalação e a montagem dos produtos na residência do consumidor não são de responsabilidade da ValdeMoveis, bem como instalações de eletrodoméstico. As montagens devem seguir as instruções que se encontram na embalagem de cada módulo.

EXCLUSÃO DA GARANTIA

O presente termo exclui de sua garantia:

- Danos causados em consequência de acidentes, mau uso, manuseio ou deslocamento incorreto dos produtos;
- Defeitos causados por montagem incorreta ou em paredes inadequadas (a fixação dos Painéis, Homes Suspenso e Armarios de forma segura depende da qualidade da parede);
- Danos decorrentes de agentes externos (inundações, incêndios, etc.);
- Danos causados por produtos de limpeza não recomendadas por esse manual;
- Danos causados por agentes da natureza externos (cupins, insetos e outras pragas);
- Danos no transporte não certificado pela empresa ValdeMoveis;
- Defeitos originário da utilização do produto em ambientes sujeitos a intempérie, umidade, maresia, frio e calor intenso;
- A ValdeMoveis não se responsabiliza pela instalação de cubas, pias ou similares;
- Também não se responsabiliza pelas instalações elétricas, hidráulicas e de gás, bem como os danos que possa vir a causar no produto.

Valde móveis
DIFERENTE EM CADA DETALHE

A Industria de Móveis ValdeMoveis LTDA garante a qualidade de seus produtos quanto a avarias de produção, conforme a Lei 8078/90, nos limites estabelecidos.
A ValdeMoveis reserva o direto de efetuar modificações de caráter técnico, sem aviso prévio.
Este Certificado de Garantia é valido apenas para produtos vendidos e utilizados no território brasileiro.

VERSÃO: 11/11/2024

E-MAIL: assistencia@valdemoveis.com.br