CONHEÇA A CIMOL / *CONOCE CIMOL / GET TO KNOW CIMOL*

Você acaba de adquirir um produto CIMOL. Situada em Linhares, distante 130km da capital capixaba, a CIMOL foi fundade em 1991 e comercializa seus produtos em todo país, seja através de vendas na web, seja através de lojistas.

Usted acaba de comprar un produto Cimol, empresa 100% brasileña ubicada en Linhares / ES - Brasil. Visite nuestro sitio web www.cimol.ind.br

You have just bought a Cimol product, a 100% Brazilian company located in Linhares / ES - Brazil. Visit our website www.cimol.ind.br

CERTIFICADO DE GARANTIA / *CERTIFICADO DE GARANTÍA / GUARANTEE CERTIFICATE*

Caro consumidor, a CIMOL garante todas as peças e componentes de seus produtos pelo prazo de 90 dias ou, três meses, a partir da data da entrega do produto em sua residência, conforme nota fiscal de compra que passa a fazer parte integrante deste certificado.

Estimado consumidor, a CIMOL garantiza todas las piezas y componentes de sus productos por un periodo de 90 días o tres meses. Sujeito a condiciones normales de uso, a partir de la entrega en su residencia con previa prueba de compra expedido el tendero. Esta prueba de compra pasa a ser integrante de este certificado.

O produto perderá a garantia quando:

Se anula esta garantía cuando:

- **Adulterado ou montado por pessoa não especializada;**
  Adulterar o armar el producto por persona no especializada;
- **Sofrer danos à estrutura ou peças, devido transporte e acondicionamento inadequado feito pelo consumidor, em sua residência ou na transferência para outra;**
  Provocar daños en la estructura o en partes debido al transporte y embalaje inadecuada hecho por el consumidor en su domicilio o para otro;
- **Sofrer exposição excessiva ao sol, chuva ou enchentes;**
  Exponer excesivamente el producto al sol, la lluvia o inundaciones;
- **Exposto, no uso doméstico, a um volume excessivo de água para limpeza;**
  Exponer el producto a un volumen excesivo de agua para la limpieza.

Limpeza e conservação:

Sobre la limpieza y conservación:

Para que seu produto tenha uma vida útil maior, siga as instruções contidas no manual de montagem.

Para que su producto tenga una vida útil mas longa el montaje deberá cumplir con las instrucciones del plan de montaje adjunto a este certificado.

- **Use sempre flanelas secas e macias;**
  Use en la limpieza un panõ seco y suave;
- **Não utilize produtos de limpeza abrasivos, álcool, lustra móveis etc;**
  NO utilice ceras, alcohol o abrasivos;
- **Evite arrastar o produto. Caso seja imprescindível, retire todos os objetos que tenha em cima do produto e puxe-a para local bem próximo.**
  Evite mover el producto después de armado. Caso sea extremamente necesario, saque todos los objetos;
- **Nossos produtos foram fabricados para uso doméstico.**
  Nuestros productos fueron fabricado para uso en domicilio.

IMPORTANTE:

- **Este manual de montagem deverá ficar com o consumidor para que possa solicitar eventuais assistências técnicas.**
  Esta instrucción de montaje deberá quedarse con el consumidor;
- **A solicitação de assistência assim como a montagem do produto deverá ser feita à Loja.**
  La solicitación de reposición de piezas deberá ser solicitada a la tienda
- **Em caso de compra online, a montagem é de responsabilidade do consumidor.**
  En caso de compra online, el montaje corre a cargo del consumidor.

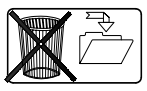

INFORMAÇÕES AO MONTADOR / INFORMACIONES A LA PERSONA DE MONTAJE / ASSEMBLER INFORMATION

Caro montador, para uma melhor montagem dos produtos Cimol, siga as seguintes instruções:

Para obtener uns instalación de calidad de los productos CIMOL. siga las seguintes instrucciones:

Dear assembler, for a better assembly of Cimol products, follow the instructions below:

- **Separe as peças e acessórios;**
  Primeiro separe las partes y los accesorios;
  Separate parts and accessories;
- **Examine completamente todas as peças antes da montagem;**
  Examine e identifique las piezas antes de empezar la montaje;
  Thoroughly examine all parts before assembly;
- **Forre o local da montagem com a embalagem (papelão) para não arranhar as peças;**
  Coloque en el sitio donde se va armar el producto el cartón de la embalaje. Esto evitara que las piezas se rasquem;
  Line the assembly site with the packaging (cardboard) to avoid scratching the parts;
- **Fixar os possíveis acessórios e proceder a montagem seguindo as instruções do esquema de montagem, que são fundamentais para uma montagem de qualidade;**
  Fije los accesorios y sigue el montaje siguiendo las instrucciones de montaje;
  Attach the accessories and follow the assembly following the assembly instructions
- **A limpeza do móvel deve ser feita com um pano seco e macio (não é necessário o uso de cera e abrasivos);**
  La limpieza del producto deve ser hecha con un paño suave y seco. No usar ceras o abrasivos;
  The furniture must be cleaned with a dry and soft cloth (no need for wax and abrasives);
- **Não deixar o móvel em locais úmidos e exposto a luz do sol.**
  No deje el producto en local húmedo y expuesto al sol.
  Do not leave the furniture in damp places and exposed to sunlight.

ESQUEMA DE MONTAGEM
INSTRUCCIÓN DE MONTAJE
ASSEMBLY INSTRUCTION

20221 - JOGO 02 CADEIRAS JULIANA WOOD II / *JUEGO 2 SILLAS JULIANA WOOD II / KIT 2 JULIANA WOOD II CHAIRS*

Nº.	CÓDIGO	DESCRIÇÃO	COMP.	LARG.	ESP.	QTD.
1	19804	**TRAVESSA FRENTE/TRASEIRA** / *TRAVIESA DELANTERA/TRASERA / FRONT/BACK TRAY*	352	50	25	4
2	19807	**TRAVESSA LATERAL** / *TRAVIESA LATERAL / SIDE TRAY*	370	50	25	4
3	20231	**PÉ TRASEIRO** / *PIE TRASERO / BACK FOOT*	450	50	25	4
4	20230	**PÉ FRENTE** / *PIE DELANTERO / FRONT FOOT*	450	50	25	4
5	13520	**MOLDURA** / *MOLDURA / FRAME*	430	46	20	2
6	19819	**ENCOSTO** / *RESPALDAR / BACKREST*	590	450	65	2
7	19814	**ASSENTO** / *ASIENTO / SEAT*	485	450	110	2

20223 - JOGO 02 CADEIRAS FERNANDA WOOD II / *JUEGO 2 SILLAS FERNANDA WOOD II / KIT 2 FERNANDA WOOD II CHAIRS*

Nº.	CÓDIGO	DESCRIÇÃO	COMP.	LARG.	ESP.	QTD.
1	19804	**TRAVESSA FRENTE/TRASEIRA** / *TRAVIESA DELANTERA/TRASERA / FRONT/BACK TRAY*	352	50	25	4
2	19807	**TRAVESSA LATERAL** / *TRAVIESA LATERAL / SIDE TRAY*	370	50	25	4
3	20231	**PÉ TRASEIRO** / *PIE TRASERO / BACK FOOT*	450	50	25	4
4	20230	**PÉ FRENTE** / *PIE DELANTERO / FRONT FOOT*	450	50	25	4
5	14716	**MOLDURA** / *MOLDURA / FRAME*	430	25	20	2
6	19818	**ENCOSTO** / *RESPALDAR / BACKREST*	590	450	65	2
7	19814	**ASSENTO** / *ASIENTO / SEAT*	485	450	110	2

20225 - JOGO 02 CADEIRAS PAOLA WOOD II / *JUEGO 2 SILLAS PAOLA WOOD II / KIT 2 PAOLA WOOD II CHAIRS*

Nº.	CÓDIGO	DESCRIÇÃO	COMP.	LARG.	ESP.	QTD.
1	19804	**TRAVESSA FRENTE/TRASEIRA** / *TRAVIESA DELANTERA/TRASERA / FRONT/BACK TRAY*	352	50	25	4
2	19807	**TRAVESSA LATERAL** / *TRAVIESA LATERAL / SIDE TRAY*	370	50	25	4
3	20231	**PÉ TRASEIRO** / *PIE TRASERO / BACK FOOT*	450	50	25	4
4	20230	**PÉ FRENTE** / *PIE DELANTERO / FRONT FOOT*	450	50	25	4
5	19813	**MOLDURA** / *MOLDURA / FRAME*	380	45	20	2
6	19820	**ENCOSTO** / *RESPALDAR / BACKREST*	590	450	65	2
7	19814	**ASSENTO** / *ASIENTO / SEAT*	485	450	110	2

20227 - JOGO 02 CADEIRAS CLARICE WOOD II / *JUEGO 2 SILLAS CLARICE WOOD II / KIT 2 CLARICE WOOD II CHAIRS*

Nº.	CÓDIGO	DESCRIÇÃO	COMP.	LARG.	ESP.	QTD.
1	19804	**TRAVESSA FRENTE/TRASEIRA** / *TRAVIESA DELANTERA/TRASERA / FRONT/BACK TRAY*	352	50	25	4
2	19807	**TRAVESSA LATERAL** / *TRAVIESA LATERAL / SIDE TRAY*	370	50	25	4
3	20231	**PÉ TRASEIRO** / *PIE TRASERO / BACK FOOT*	450	50	25	4
4	20230	**PÉ FRENTE** / *PIE DELANTERO / FRONT FOOT*	450	50	25	4
5	19811	**MOLDURA** / *MOLDURA / FRAME*	400	45	20	2
6	19821	**ENCOSTO** / *RESPALDAR / BACKREST*	590	450	65	2
7	19814	**ASSENTO** / *ASIENTO / SEAT*	485	450	110	2

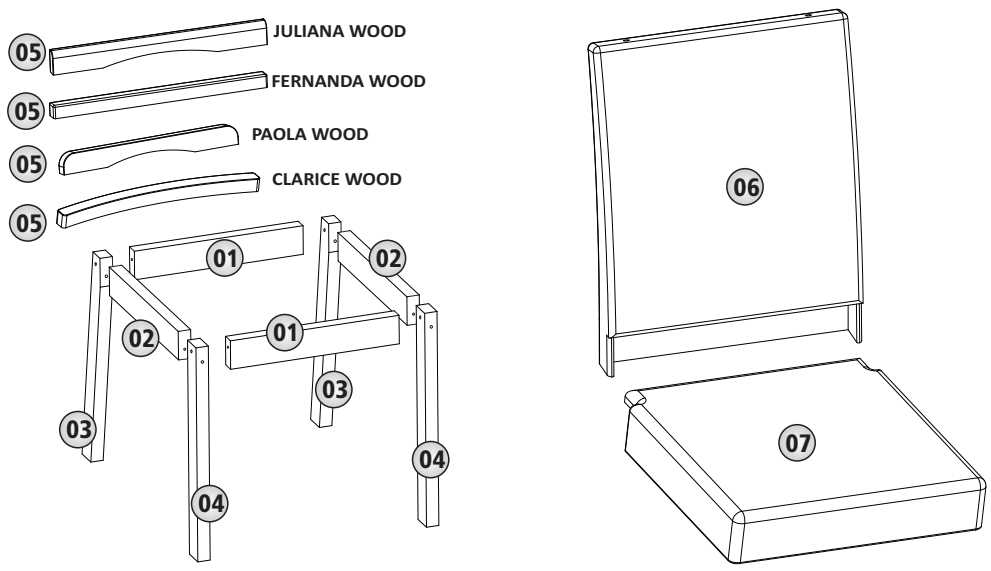

Av. Joaquim Calmon, 01 Bairro Santa Cruz
Cx. Postal 144 - Cep: 29.908-015 - Linhares ES
Telefax: (27) 3372 6161

Visite nosso site:
www.cimol.ind.br
www.facebook.com/cimolmoveis

CimolMoveis

ELABORAÇÃO: *ELABORADO POR: ELABORATION:*	APROVAÇÃO: *APROBADO POR: APPROVAL:*	DATA ELABORAÇÃO: *FECHA ELABORACIÓN: MANUFACTURE DATE:*	REVISÃO: *VERSIÓN: VERSION:*	DATA ALTERAÇÃO: *FECHA DEL ULTIMO CAMBIO: CHANGE DATE:*	LOTE / *LOTE DE PRODUCCIÓN / BATCH:*
HUGO CAMPOS	HUGO CAMPOS	05 / 03 / 2024	4	26 / 11 / 2024	

21042-FERRAGEM / *HERRAJE / HARDWARE*

A7 PARAFUSO ALLEN 7X40 CAB. 13 *TORNILLO ALLEN 7X40 CAB. 13 / ALLEN SCREW 7X40 HEAD 13*	04	**E2** ANEL FIX. 25MM COM PORCA 1/4" *ANILLO PLAST. 25MM C/ TUERCA 1/4" / 25MM FIXER RING WITH 1/4" NUT*	16
B2 PARAFUSO ALLEN 1/4X70 CAB. 13 *TORNILLO ALLEN 1/4X70 CAB. 13 / ALLEN SCREW 1/4X70 HEAD 13*	08	**J6** CHAPA UNIÃO *CHAPA DE UNIÓN / UNION PLATE*	04
B3 PARAFUSO ALLEN 1/4X90 CAB. 13 *TORNILLO ALLEN 1/4X90 CAB. 13 / ALLEN SCREW 1/4X90 HEAD 13*	08	**L1** SACHET COLA PVA 10g *PEGAMENTO 10g / 10G GLUE SACHET*	02
C6 CAVILHA MADEIRA 10X40MM *CAVILLA MADERA 10X40MM / WOODEN DOWELL 10X40MM*	08	**P1** CHAVE ZETTA ALLEN 04MM *LLAVE ALLEN 04 MM / ALLEN KEY 4MM*	01
D25 PARAFUSO PHIL. CAB. FLAN. 3,5X12MM *TORNILLO PHILIPS CAB. FLAN. 4,0X14MM / FLANGED HEAD PHILIPS SCREW 4,0X14MM*	32	**Q4** CANTONEIRA 30X30X22MM *SOPORTE ANGULAR 30X30X22MM / ANGLE BRACKET 30X30X22MM*	08
D35 PARAFUSO PHIL. CAB. FLAN. 4,5X16MM *TORNILLO PHILIPS CAB. FLAN. 4,5X16MM / FLANGED HEAD PHILIPS SCREW 4,5X16MM*	16	**U1** FELTRO *SINTIÓ / FELT*	08

ESPECIFICAÇÕES PARA MONTAGEM:

ESPECIFICACIONES PARA MONTAJE:

ASSEMBLY SPECIFICATIONS:

Uma pessoa
Una persona
One person

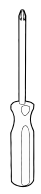

Ch. Philips
Llave Philips
Philips Screwdriver

Parafusadeira
Destornillador
Screwdriver

MONTAGEM / *MONTAJE / ASSEMBLY*

01 MONTAGEM DOS PÉS.
MONTAJE DE PIES.
FEET ASSEMBLY.

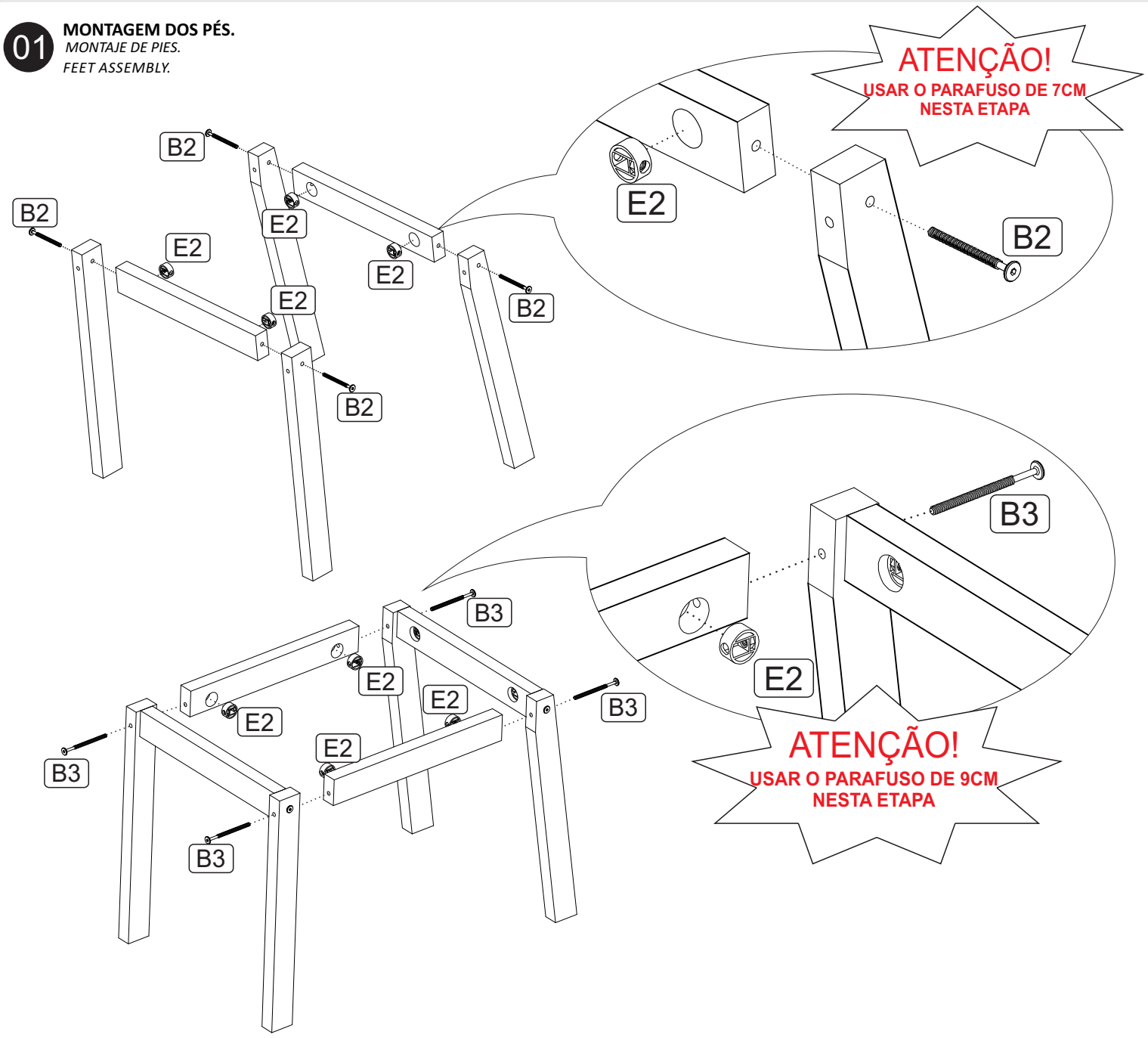

02 FIXAR O ENCOSTO COM O ASSENTO.
FIJAR EL RESPALDO AL ASIENTO.
FIX THE BACKREST TO THE SEAT.

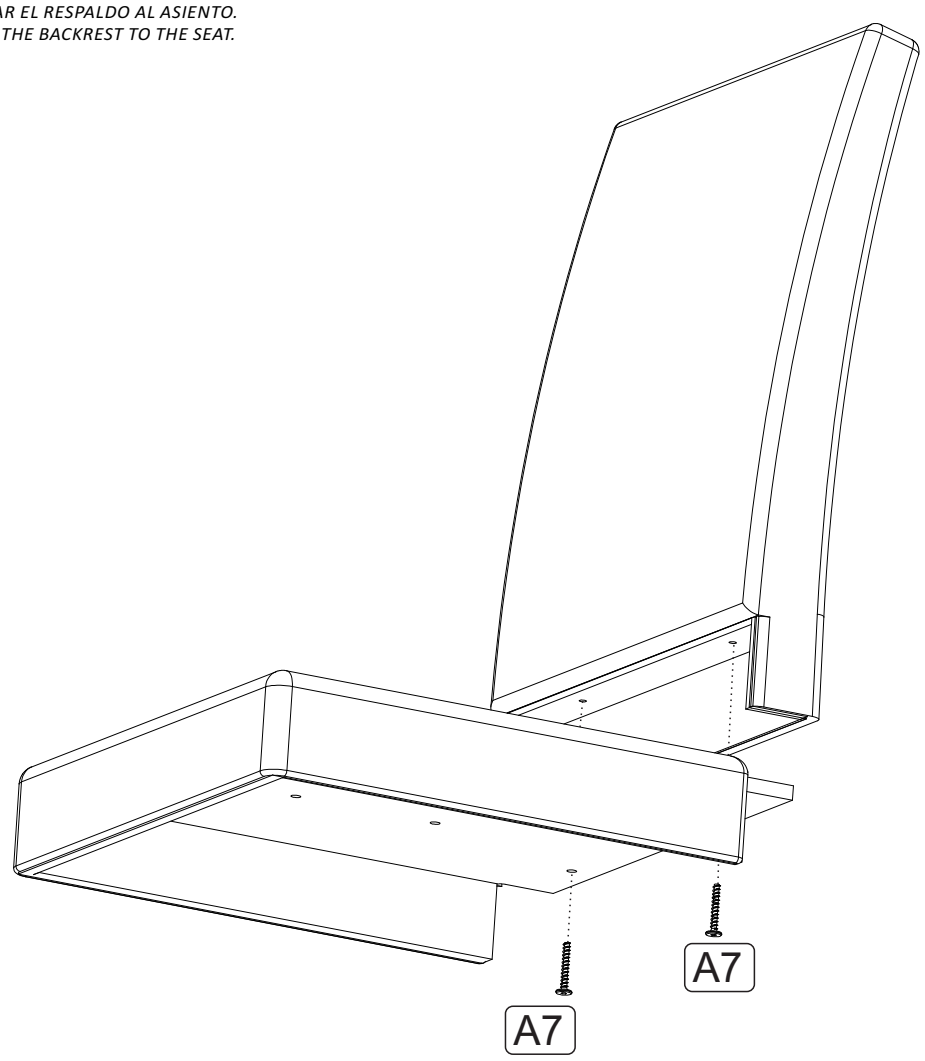

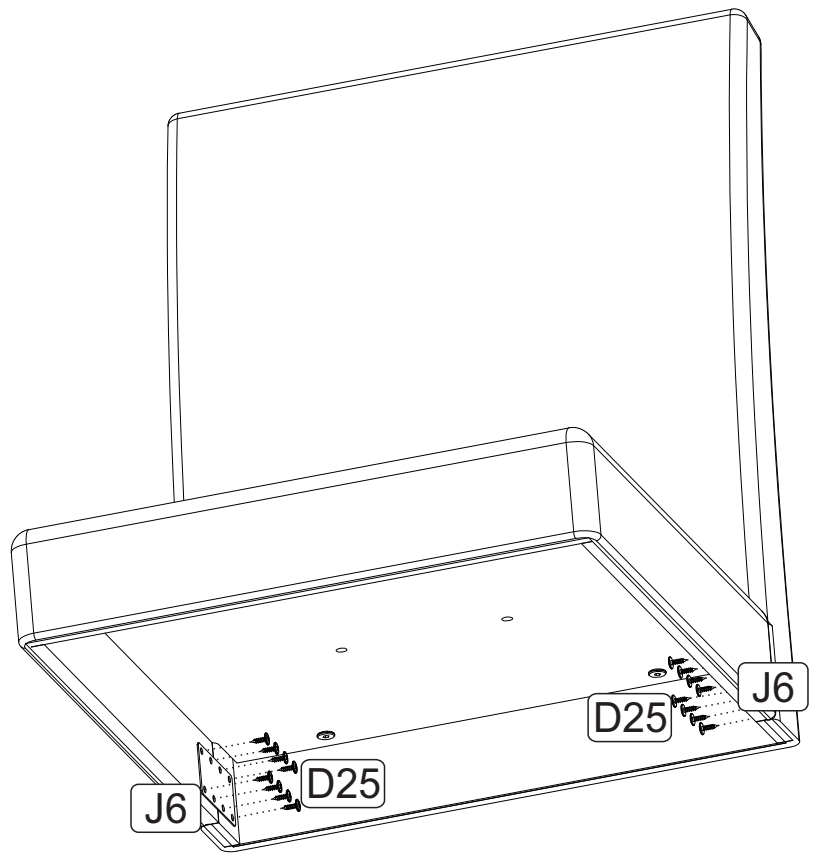

03 FIXAR O ASSENTO NA ESTRUTURA DOS PÉS.
FIJE EL ASIENTO A LA ESTRUCTURA DEL PIE.
ATTACH THE SEAT TO THE FOOT STRUCTURE.

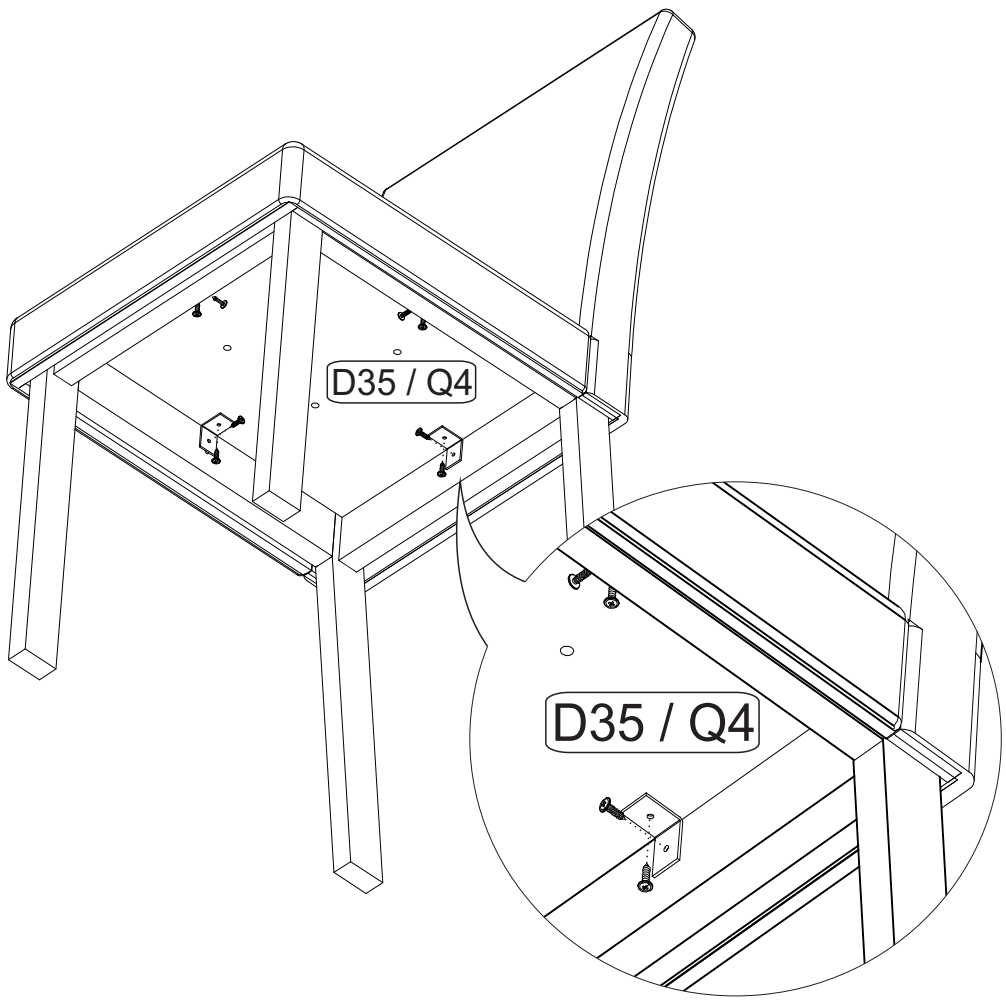

04 FIXAR A MOLDURA NO ENCOSTO.
FIJAR EL MARCO AL RESPALDO.
ATTACH THE FRAME TO THE BACKREST.

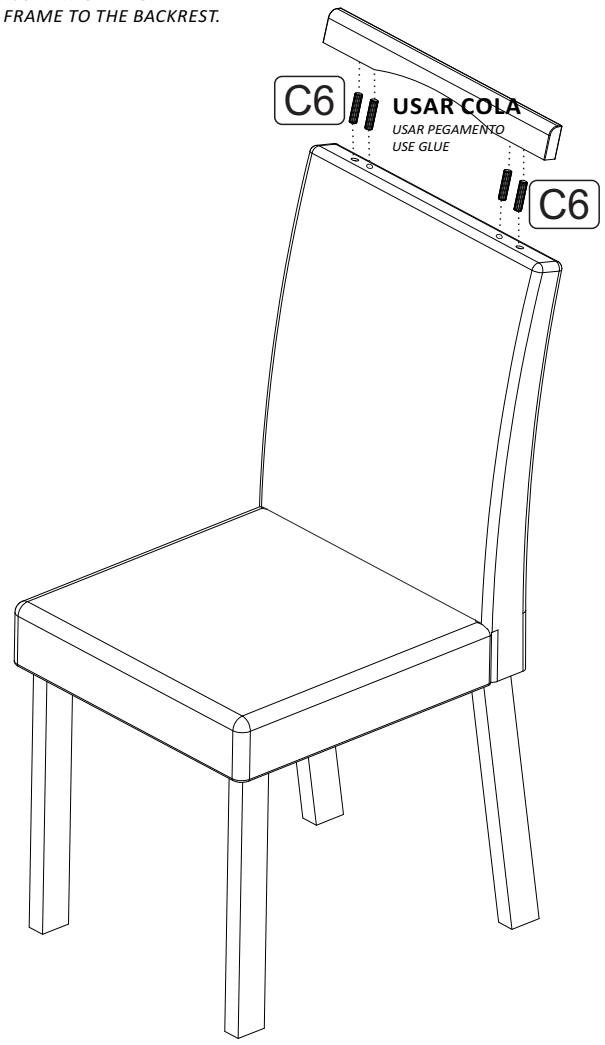

05 PRODUTO MONTADO.
PRODUCTO ENSAMBLADO.
ASSEMBLED PRODUCT.

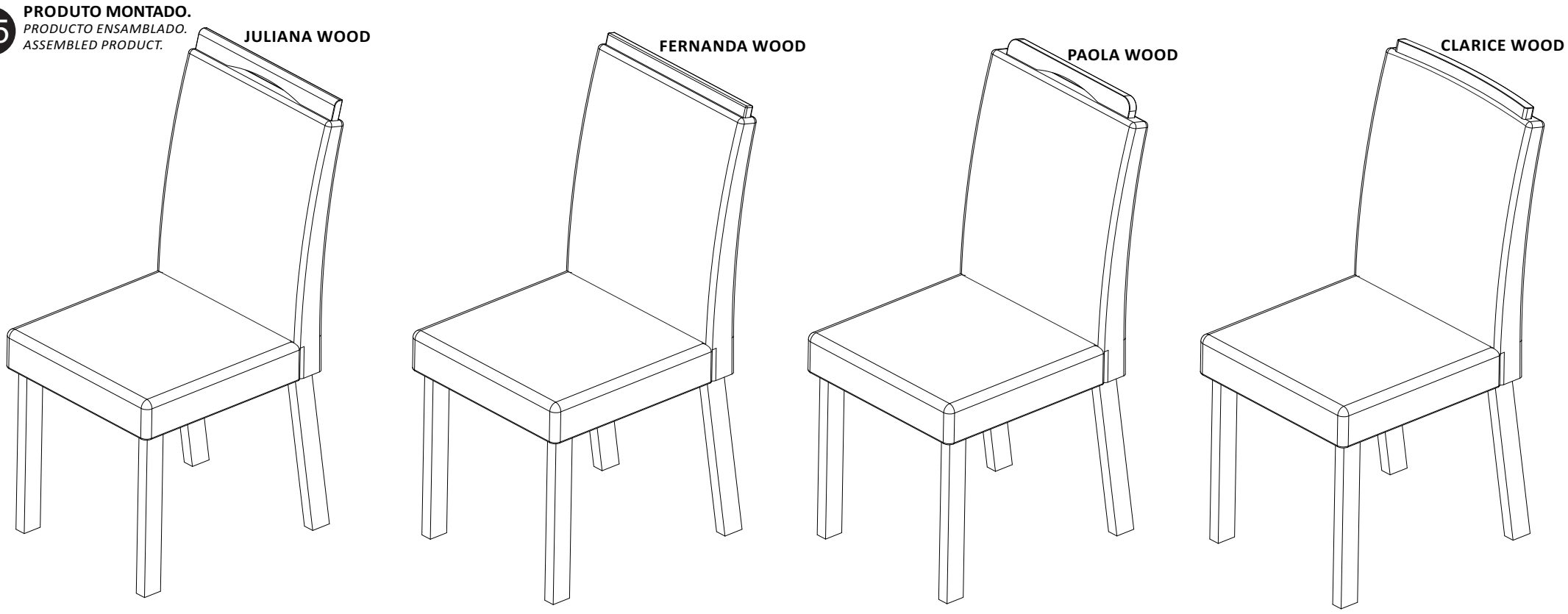

CONHEÇA A CIMOL / *CONOCE CIMOL*

Você acaba de adquirir um produto CIMOL. Situada em Linhares, distante 130 km da capital capixaba, a CIMOL foi fundada em 1991 e comercializa seus produtos em todo país, seja através de vendas na web seja através de lojistas.

Usted acaba de comprar un producto Cimol, empresa 100% brasileña ubicada en Linhares / ES - Brasil. Visite nuestro sitio web www.cimol.ind.br

CERTIFICADO DE GARANTIA / *CERTIFICADO DE GARANTÍA*

Caro consumidor, a CIMOL garante todas as peças e componentes de seus produtos pelo prazo de 90 dias, ou três meses, a partir da data de entrega do produto em sua residência, conforme nota fiscal que passa a fazer parte integrante deste certificado.

Estimado consumidor, a CIMOL garantiza todas las piezas y componentes de sus productos por un periodo de 90 dias o tres meses. Sujeito a condiciones normales de uso, a partir de la entrega em su residencia com previa prueba de compra expedido el tendero. Esta prueba de compra pasa a ser integrante de este certificado.

Dear consumer, CIMOL guarantees all parts and components of its products for a period of 90 days, or three months, from the date of delivery of the product to your residence, according to the invoice that becomes an integral part of this certificate.

O produto perderá a garantia quando:
Se anula esta garantía cuando:
The product will void the warranty when:

- **Adulterado ou montado por pessoa não especializada;**
  Adulterar o armar el producto por persona no especializada;
  Tampered or assembled by unskilled person;
- **Sofrer danos à estrutura ou peças, devido transporte e acondicionamento inadequado feito pelo consumidor, em sua residência ou na transferência para outra;**
  Provocar daños en la estructura o en parte debido al transporte y embalaje inadecuada hecho por el consumidor en su domicilio o para otro;
  Suffer damage to the structure or parts, due to improper transport and packaging made by the consumer, in its residence or transfer to another;
- **Sofrer exposição excessiva ao sol, chuva ou enchentes;**
  Exponer excesivamente el producto al sol, la lluvia o inundaciones;
  Suffering excessive exposure to sun, rain or flooding;
- **Exposto, no uso doméstico, a um volume excessivo de água para limpeza;**
  Exponer el producto a un volumen excesivo de agua para la limpieza;
  Exposed, in domestic use, to an excessive volume of water for cleaning;

Limpeza e conservação:
Sobre la limpeza y conservación:
Cleanliness and conservation:

Para que seu produto tenha uma vida útil maior, siga as instruções contidas no manual de montagem:
Para que su producto tenga una vida util mas longa el montaje deberá cumplir con las instrucciones del plan de montaje adjunto a este certificado:
In order for your product to have a longer useful life, follow the instructions in the assembly manual:

- **Use sempre flanelas secas e macias;**
  Use en la limpieza un paño seco y suave;
  Always use dry and soft flannels;
- **Não utilize produtos de limpeza abrasivos, álcool, lustra móveis, etc;**
  No utilice ceras, alcohol o abrasivos;
  Do not use abrasive cleaning products, alcohol, furniture polish, etc;
- **Evite arrastar o produto. Caso seja imprescindível, retire todos os objetos que em cima do produto e puxe-o para local bem próximo;**
  Evite mover el producto después de armado. Caso sea extremamente necesario, saque todos los objetos;
  Avoid dragging the product. If essential, remove all objects on top of the product and pull it to a well next;
- **Nossos produtos foram fabricados para uso doméstico.**
  Nuestros productos fueron fabricado para uso en domicilio.
  Our products are made for home use.

IMPORTANTE:
IMPORTANTE:
IMPORTANT:

- **Este manual de montagem deverá ficar com o consumidor para que possa solicitar eventuais assistências técnicas;**
  Esta instrucción de montaje deberá quedarse con el consumidor;
  This assembly manual must remain with the consumer so that he can request any technical assistance;
- **A solicitação de assistência, assim como a montagem do produto, deverá ser feita à Loja.**
  La solicitación de piezas deverá ser solicitada a la tienda.
  The request for assistance, as well as the assembly of the product, must be made to the Store.
- **Em caso de compra online, a montagem é de responsabilidade do consumidor.**
  en caso de compra online, la responsabilidad es del consumidor
  in case of purchase online, assembly is the responsibility of the consumer

INFORMAÇÕES AO MONTADOR / *INFORMACIONES A LA PERSONA DE MONTAJE*

Caro montador, para uma melhor montagem dos produtos Cimol siga as seguintes instruções:
Para obtener una instalación de calidad de los productos CIMOL, siga las seguientes instrucciones:

- **Separe as peças e acessórios;**
  Primero separe las partes y los accesorios;
- **Examine completamente todas as peças antes da montagem;**
  Examine e identifique todas las piezas antes de empezar la montaje;
- **Forre o local de montagem com a embalagem (papelão) para não arranhar as peças;**
  Coloque en el sitio donde se va armar el producto el cartón de la embalaje. Esto evitara que las piezas se rasquem;
- **Fixar os possíveis acessórios e proceder a montagem seguindo as instruções do esquema de montagem, que são fundamentais para uma montagem de qualidade;**
  Fije los accesorios y sigue el montaje siguiendo las instrucciones de montaje;
- **A limpeza do móvel deve ser feita com um pano seco e macio (não e necessário o uso de cera ou abrasivos);**
  La limpieza del producto debe ser hecha con un paño suave y seco. NO usar ceras o abrasivos;
- **Não deixar o móvel em locais úmidos e exposto a luz do sol.**
  NO deje el producto en local húmedo y expuesto al sol.

Av. Joaquim Calmon, 01 Bairro Santa Cruz
Cx. Postal 144 - Cep: 29.908-015 - Linhares ES
Telefax: (27) 3372 6161

Visite nosso site:
www.cimol.ind.br
www.facebook.com/cimolmoveis

CimolMoveis

ESQUEMA DE MONTAGEM
INSTRUCCIÓN DE MONTAJE

15171 - MESA FLORA QUADRADA / *COMEDOR FLORA CUADRADA*
15175 - MESA FLORA REDONDA / *COMEDOR FLORA REDONDA*

Nº. *Nº.*	CÓDIGO *CÓDIGO*	DESCRIÇÃO *DESCRIPCIÓN*	COMP. *LARG.*	LARG. *ANCH.*	ESP. *ESP.*	QTD. *CANTIDAD*
1	15345	**TRAVESSA MAIOR** / *TRAVIESA GRANDE*	710	86	25	2
2	15347	**TRAVESSA MENOR** / *TRAVIESA PEQUEÑA*	312	86	25	4
3	15344	**TRAVESSA VERTICAL INTERNA** / *TRAVIESA VERTICAL INTERNA*	705	84	25	4
4	15343	**TRAVESSA VERTICAL EXTERNA** / *TRAVIESA VERTICAL EXTERNA*	705	84	25	4
5	15176	**TAMPO REDONDO** / *TAPA REDONDO*	930	930	25	1
5	15173	**TAMPO QUADRADO** / *TAPA CUADRADO*	940	940	25	1

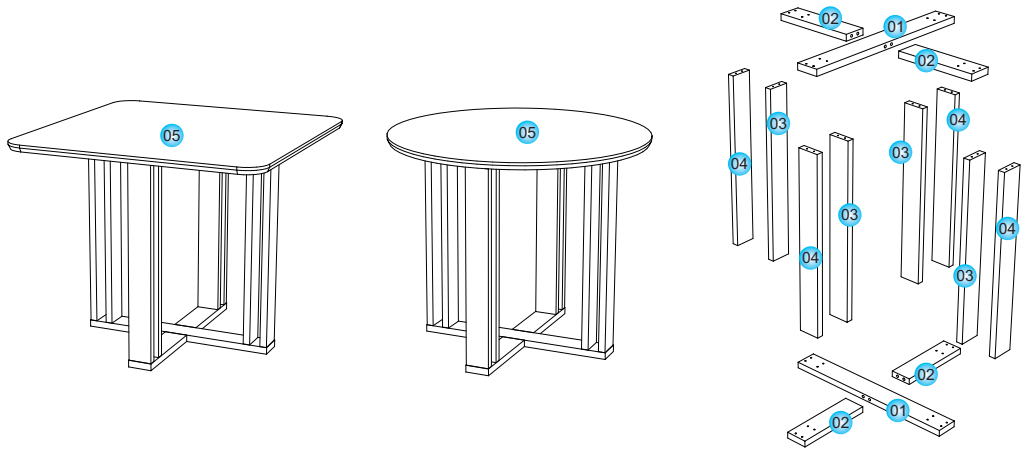

01 UNIR A TRAVESSA MAIOR E AS TRAVESSAS MENORES DA PARTE INFERIOR.
ARMAR LA TRAVIESA GRANDE Y LA PEQUEÑAS DE LA PARTE INFERIOR.

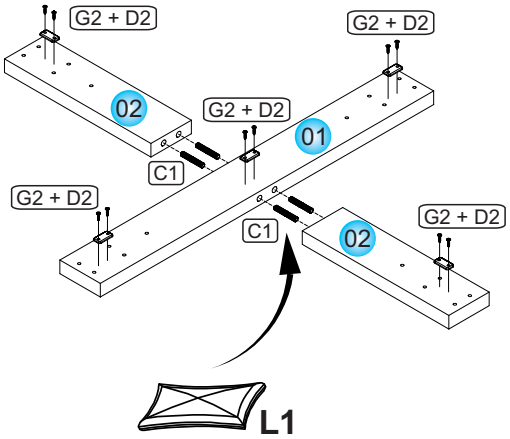

APLIQUE COLA NAS FURAÇÕES ANTES FIXAR AS CAVILHAS.
APLIQUE PEGAMENTO EN LOS HUECOS ANTES DE FIJAR LAS CAVILLAS.

FIXE AS SAPATAS E AS CHAPAS DE UNIÃO NO LADO COM OS FUROS NÃO PASSANTES.
FIJXE LAS PATAS Y LAS CHAPAS DE UNION EN EL LADO CON LOS HUECOS NO PASSANTES.

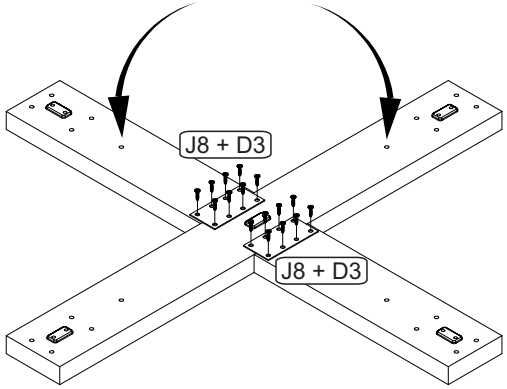

ELABORAÇÃO: *ELABORADO POR:*	APROVAÇÃO: *APROBADO POR:*	DATA ELABORAÇÃO: *FECHA DE ELABORACIÓN:*	REVISÃO: *VERSIÓN:*	DATA ALTERAÇÃO: *FECHA DEL ULTIMO CAMBIO:*	LOTE: *LOTE DE PRODUCCIÓN:*
FILIPE LOPES	FILIPE LOPES	22/03/2021			

15136 - FERRAGEM / *HERRAJE*

C1 — **CAVILHA MADEIRA 10X50MM**
CAVILLA MADERA 10X50MM

08

D2 — **PARAFUSO PHIL. C.CHATA. 3,5X14MM**
TORNILLO PHIL. CAB. CHATA 3,5X14MM

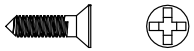

10

D3 — **PARAFUSO PHIL. C.C. 4X20MM**
TORNILLO PHIL. CAB. CHATA 4X20MM

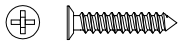

32

D6 — **PARAFUSO PHIL. C.C. 4X40MM**
TORNILLO PHIL. CAB. CHATA 4X40MM

04

D10 — **PARAFUSO PHIL. C.C. 5X60MM**
TORNILLO PHIL. CAB. CHATA 5X60MM

32

G2 — **SAPATA LISA LONGA 2 FUROS**
PATA PLANA 02 HUECOS

05

J8 — **CHAPA UNIÃO 80X40MM 8 FUROS**
CHAPA UNION

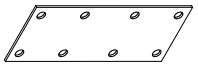

04

L1 — **SACHET COLA PVA 10g**
PEGAMENTO 10g

01

02 UNIR A TRAVESSA MAIOR E AS TRAVESSAS MENORES DA PARTE SUPERIOR.
ARMAR LA TRAVIESA GRANDE Y LAS PEQUEÑAS DE LA PARTE SUPERIOR.

FIXE AS SAPATAS E AS CHAPAS DE UNIÃO NO LADO COM OS FUROS NÃO PASSANTES.
FIJXE LAS PATAS Y LAS CHAPAS DE UNION EN EL LADO CON LOS HUECOS NO PASSANTES.

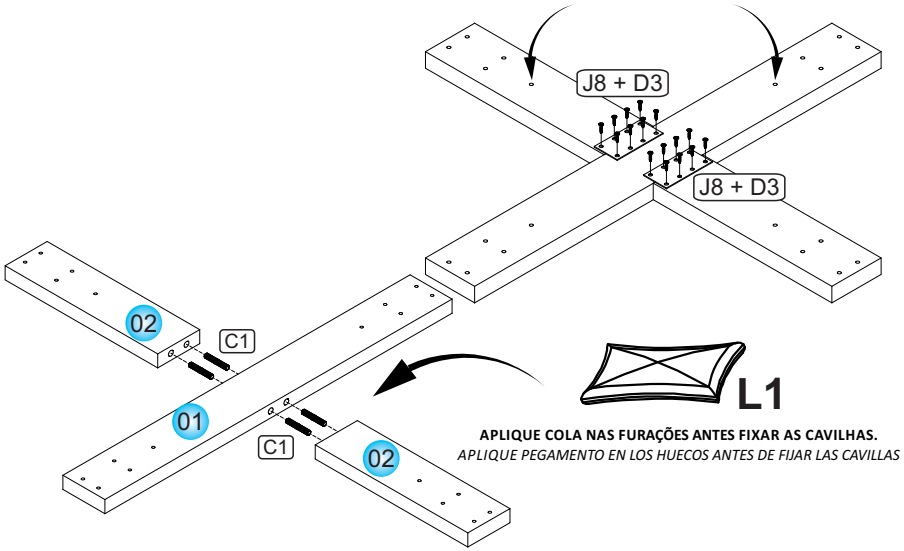

APLIQUE COLA NAS FURAÇÕES ANTES FIXAR AS CAVILHAS.
APLIQUE PEGAMENTO EN LOS HUECOS ANTES DE FIJAR LAS CAVILLAS

03 FIXAR AS TRAVESSAS VERTICAIS NA PARTE SUPERIOR MONTADA.
FIJAR LAS TRAVIESAS VERTICALES EN LA PARTE SUPERIOR.

ATENÇÃO:
O LADO SEM AS CHAPAS DE UNIÃO DEVE FICAR PARA CIMA
ATENCIÓN:
EL LADO SIN LAS CHAPAS DE UNION DEVE QUEDAR PARA ARRIBA

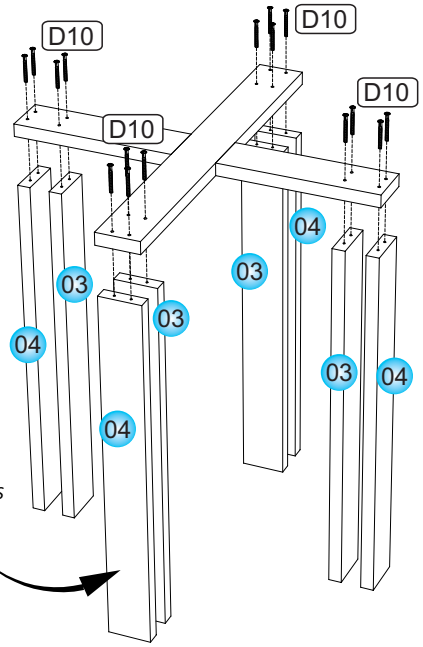

QUANDO AS TRAVESSAS VERTICAIS EXTERNAS TIVEREM DUAS CORES, FIXE-AS DEIXANDO A COR IGUAL AS BORDAS DAS TRAVESSAS PARA O LADO EXTERNO DA BASE.
CUANDO LAS TRAVIESAS VERTICALES EXTERNAS TIENEN DOS COLORES, FIJE DEJANDO EL COLOR COMO EL BORDE DE LAS TRAVIESAS PARA EL LADO EXTERNO DE LA BASE.

04 FIXAR AS TRAVESSAS VERTICAIS NA PARTE INFERIOR.
FIJAR LAS TRAVIESAS VERTICALES EN LA PARTE INFERIOR.

POSICIONE A PARTE INFERIOR DE ACORDO COM O DESENHO.
COLOCA LA PARTE INFERIOR SEGÚN EL DISEÑO.

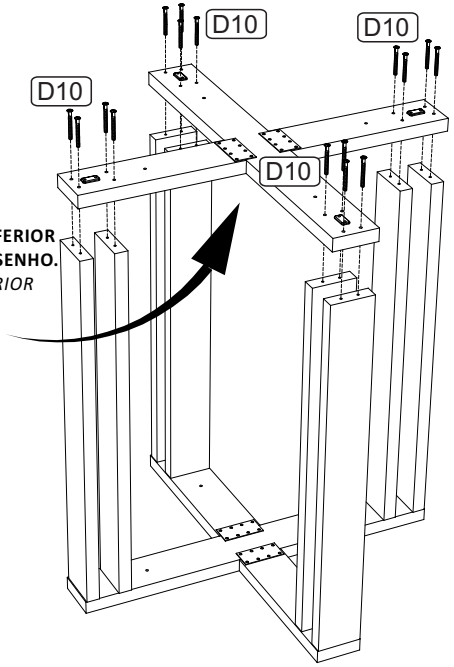

05 FIXAR O TAMPO.
FIJAR LA TAPA.

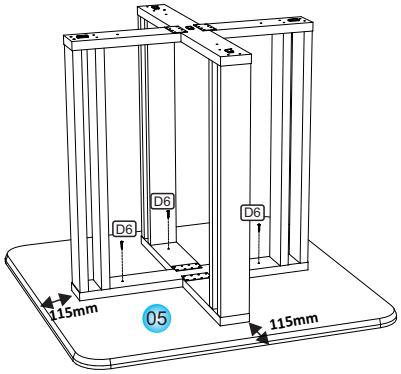

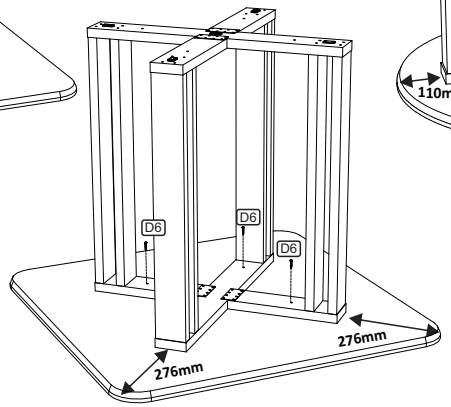

OPÇÕES DE FIXAÇÃO DO TAMPO QUADRADO
OPCIONES DE FIJACÓN DE LA TAPA CUADRADA

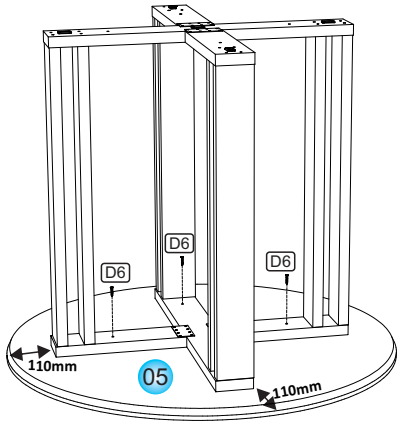

FIXAÇÃO DO TAMPO REDONDO
FIJACIÓN DE LA TAPA REDONDA

ESPECIFICAÇÕES PARA MONTAGEM:
ESPECIFICACIONES PARA MONTAJE:

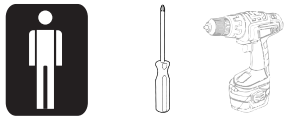

Uma pessoa *Una persona* — **Ch. Philips** *Llave Philips* — **Parafusadeira** *Destornillador*