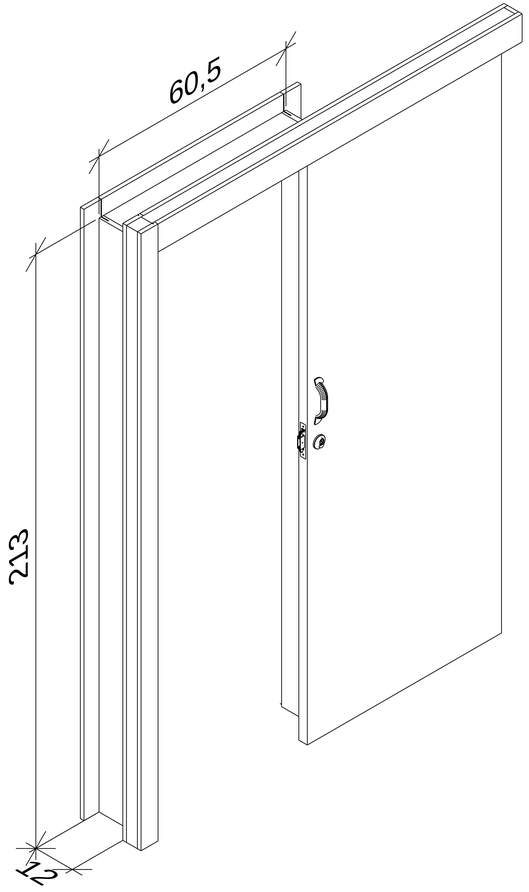
60,5
213
7,2