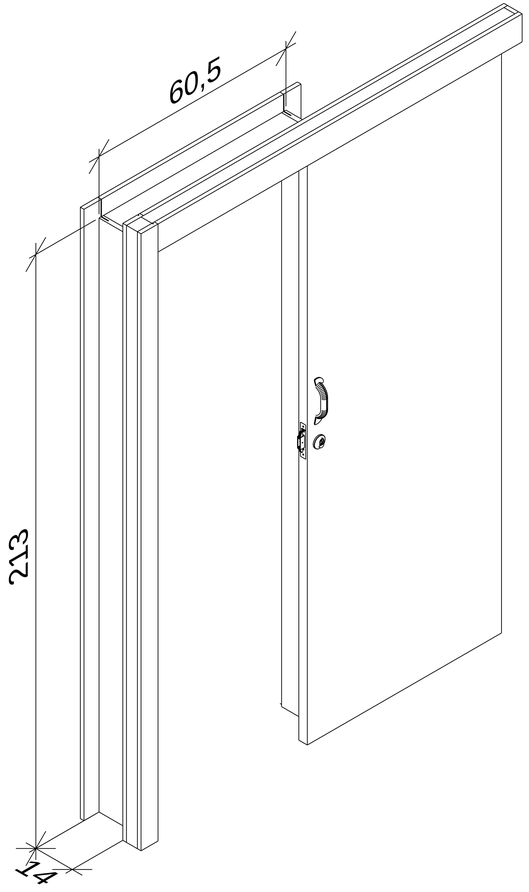
14
213
60,5