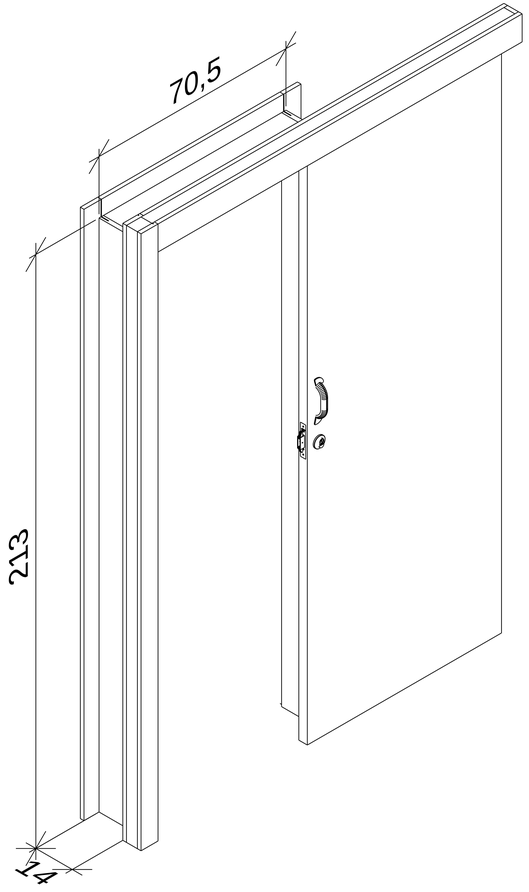
70,5
213
14