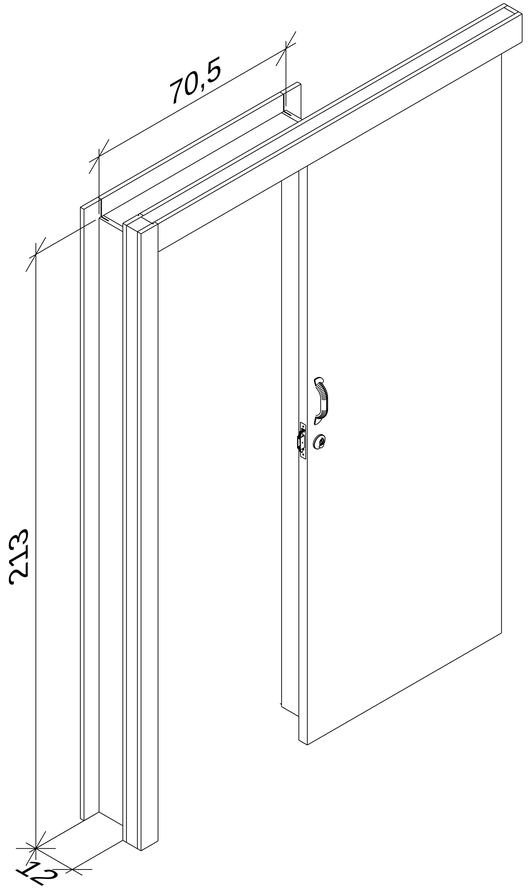
70,5
213
7,2