ARTELY®
Complementos para Sala

MANUAL DO PRODUTO

Manual del Producto
User's Guide

Escrivaninha Nomad

Escrivaninha Nomad / Desk Nomad

Versão 1.0 / Versión 1.0 / 1.0 Version

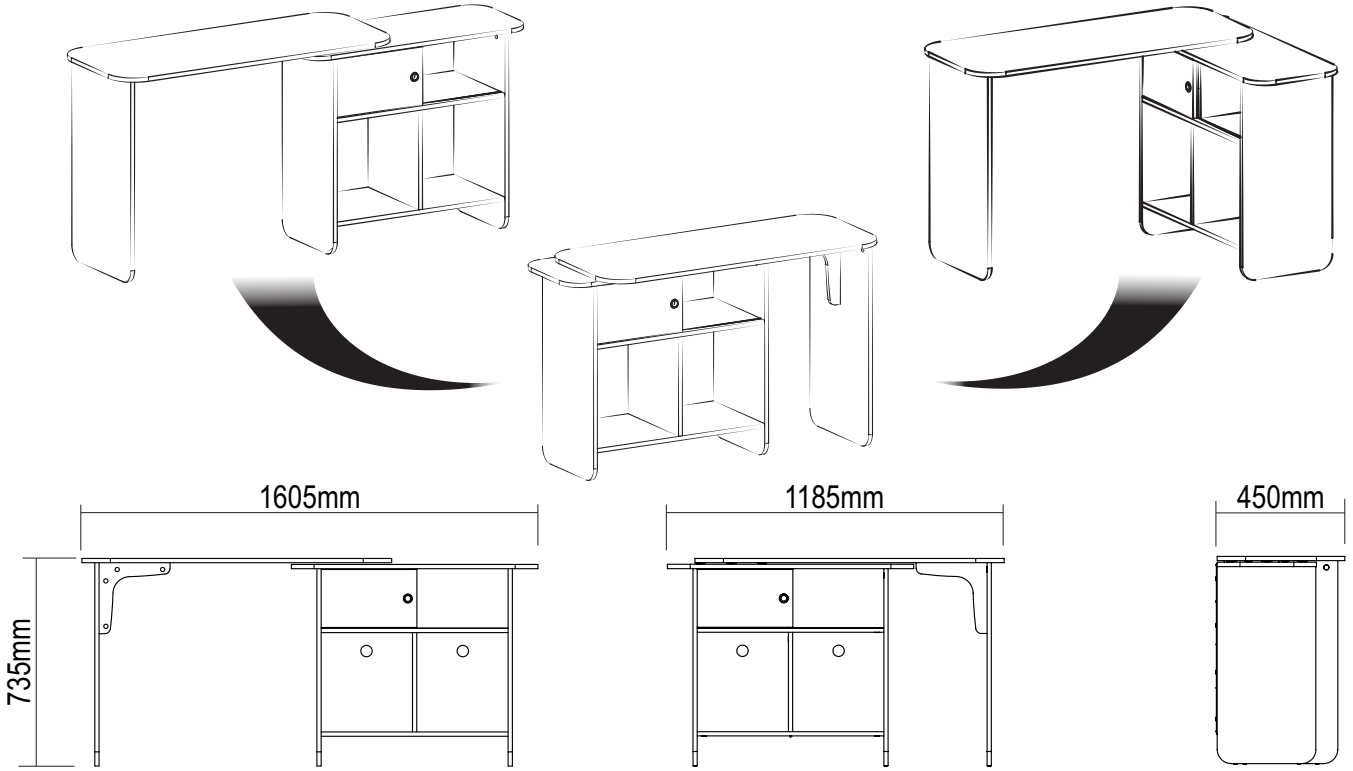

Conservação e Limpeza - Conservación y Limpieza - Conservation and Cleaning

Não expor o produto ao sol, altas temperaturas e umidade. Não arrastar objetos sobre a superfície do móvel (ex.: TV, equipamentos eletrônicos, objetos decorativos...). Manter em local seco e arejado. Para a limpeza, utilizar um pano seco e macio. Não é necessário o uso de materiais abrasivos ou álcool.

No exponga el producto a la luz solar, las altas temperaturas y la humedad. No arrastre los objetos en la superficie de la unidad (por ejemplo, TV, equipos electrónicos, objetos de decoración ...). Mantener en un lugar fresco y seco. Para la limpieza, utilizar un paño seco y suave. El uso de materiales abrasivos o del alcohol no es necesario.

Do not expose the product to sunlight, high temperatures and humidity. Do not drag objects across the surface of the unit (TV, electronic equipments, decorative objects ...). Keep it in a cool and dry place. For cleaning, use a dry and soft cloth. Do not use abrasive materials or alcohol.

Garantia

Este certificado de Garantia é uma vantagem adicional oferecida ao consumidor, porém para que o mesmo tenha validade é imprescindível que seja apresentada a NOTA FISCAL de compra do produto.

*Com este produto, a **Artely** tem como objetivo atender plenamente o proprietário-consumidor, proporcionando a garantia na forma aqui estabelecida, pelo período de três meses a partir da data da nota fiscal de compra. A **Artely** restringe a sua responsabilidade à substituição gratuita das peças defeituosas, em caso de defeitos ou avarias devidamente constatados como sendo de fabricação, durante a vigência desta garantia.*

*A **Artely** declara a garantia nula e sem efeito se o produto for alterado, adulterado, molhado ou consertado e ainda pela prática de montagem inadequada ou mau uso. Também será considerada nula em casos de força maior, como aqueles causados por agentes da Natureza (chuvas, incêndios, excesso de umidade, cupins,...) e eventos externos como objetos arrastados sobre a superfície do móvel (ex.: TV, DVD, aparelho de som, objetos decorativos...).*

Para exercer seus direitos de comprador é importante que antes de montar seu produto você leia com atenção as instruções de cada passo do manual de montagem que acompanha o móvel.

Caso o produto não esteja em conformidade, entre em contato com a loja onde efetuou a compra e faça sua reclamação, apontando os defeitos técnicos observados. Para agilizar o seu atendimento, tenha sempre em mãos o manual de montagem com os respectivos números das peças defeituosas, conforme descritas no manual.

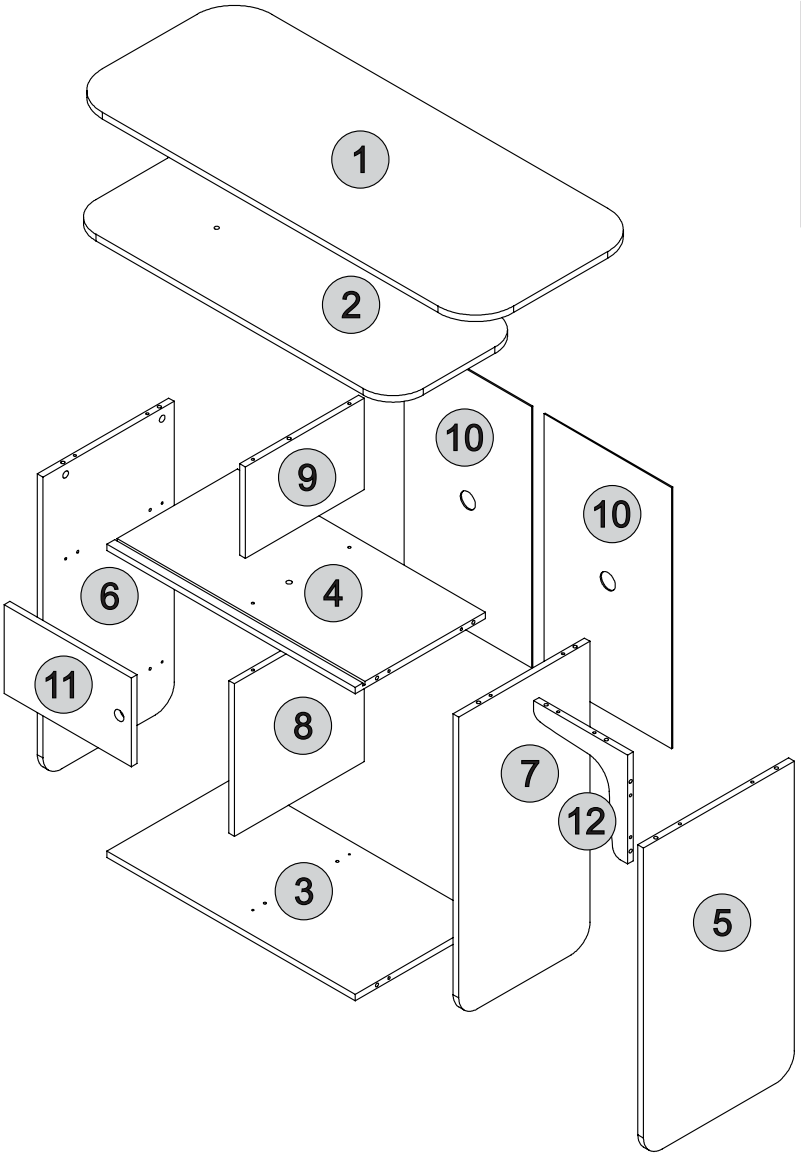

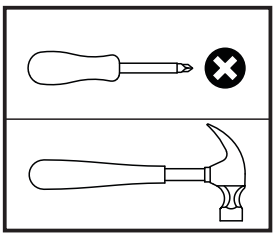

Descrição	Descripción	Description	Qtd
1-Tampo (1090x450x15mm)	1-Tapa	1-Top	1
2-Tampo Inferior (868x350x15mm)	2-Tapa	2-Top	1
3-Base (658x346x15mm)	3-Base	3-Base	1
4-Prateleira (658x346x15mm)	3-Anaquel	3-Shelf	1
5-Lateral Direita (716x400x15mm)	5-Lado Derecho	5-Right Side	1
6-Lateral Esquerda (716x400x15mm)	6-Lado Izquierdo	6-Left Side	1
7-Divisão Direita (716x400x15mm)	7-División Derecha	7-Right Division	1
8-Divisão Inferior (350x344x15mm)	7-División Superior	7-Upper Division	1
9-Divisão Superior (210x315x15mm)	8-División Inferior	8-Lower Division	1
10-Traseiro (600x339x3mm)	9-Trasero	9-Back	1
11-Porta (337x204x15mm)	11-Puerta	11-Door	1
12-Travessa (250x250x15mm)	12-Plato	12-Platter	1

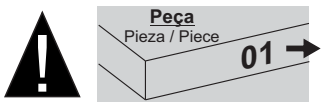

- O número na borda da peça corresponde ao manual.
- Para retirada do número usar Lustra-Móveis, Álcool em Gel ou Borracha.
-El número en el borde de la pieza coincide con el manual.
-Use una goma de borrar blanca, alcohol en gel o lustrador para muebles para eliminar los números.
-The number on the edge of the piece matches the manual.
-Use a White eraser, Alcohol Gel or Furniture Polish to remove the numbers.

Lista de Materiais
Lista de Materiales/ Hardware List

A		Cavilha / Tarugo / Dowel Ø6x30mm	24
B		Minifix / Minifix / Minifix Ø7x30mm	19
C		Haste Dupla Varilla Doble / Double Rod	01
D		Tambor / Tambor / Minifix Cam Ø15x12mm	21
E		Tapa furo adesivo / Adhesivo / Hole Cover Ø18mm	13
F		Prego / Clavo / Nail 8x8	26
G		Parafuso Tornillo / Screw Ø3,5x40mm	02
H		Plastic Foot 5X10mm (4x)	06

I			Puxador/ Puxador/ Puxador/	01
J			Prego / Clavo / Nail 8x8	04
K		K1	Center Fixator Fijador central	01
		K2	Rolly Kit Rodízio	06
		K3	3.5x12 Screw Tornillo 3,5x12	04
L			Perfil Canal / Channel 656mm	01
M	M1		Kit porta de correr Kit Puerta Deslizante Sliding Door Kit	02
	M2		Roldana / Polea / Pulley	
	M3		Parafuso / Tornillo / Screw Ø3,5x12mm CF	

DICAS PARA FIXAR MINIFIX

TIP TO FASTEN THE MINIFIX

PISTA PARA ARREGLAR EL MINIFIX

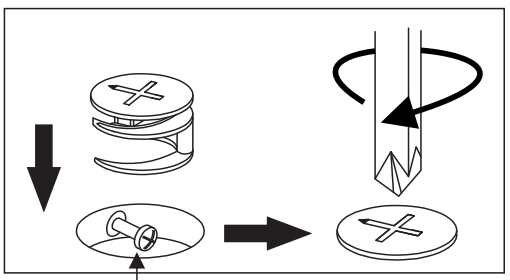

Cabeça do parafuso precisa estar no centro

La cabeza del tornillo debe estar en el centro

Screw head has to be in the center

Parafuso Minifix

Tornillo minifix/Minifix screw

Fixe o parafuso até o ressalto encostar na superfície da peça (veja o exemplo abaixo).

Tighten the screw until its overhang part lean on the piece surface (see the example below).

Fije el tornillo hasta que su parte sobressaliente toque la superficie de la pieza (vea el ejemplo abajo).

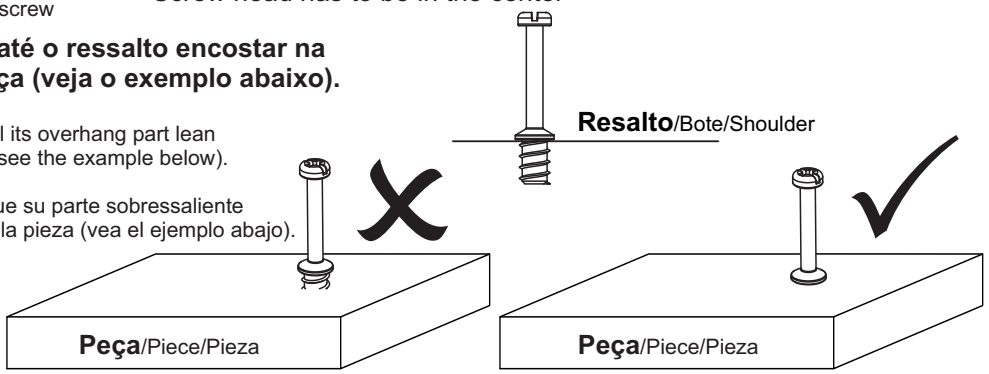

Passo 1
Paso/Step

PEÇA
Piece/Pieza

1 - TAMPO	x1

FERRAGEM
Hardware/Herraje

B		04

FERRAMENTA
Tool/Herramienta

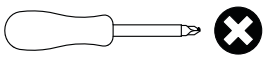

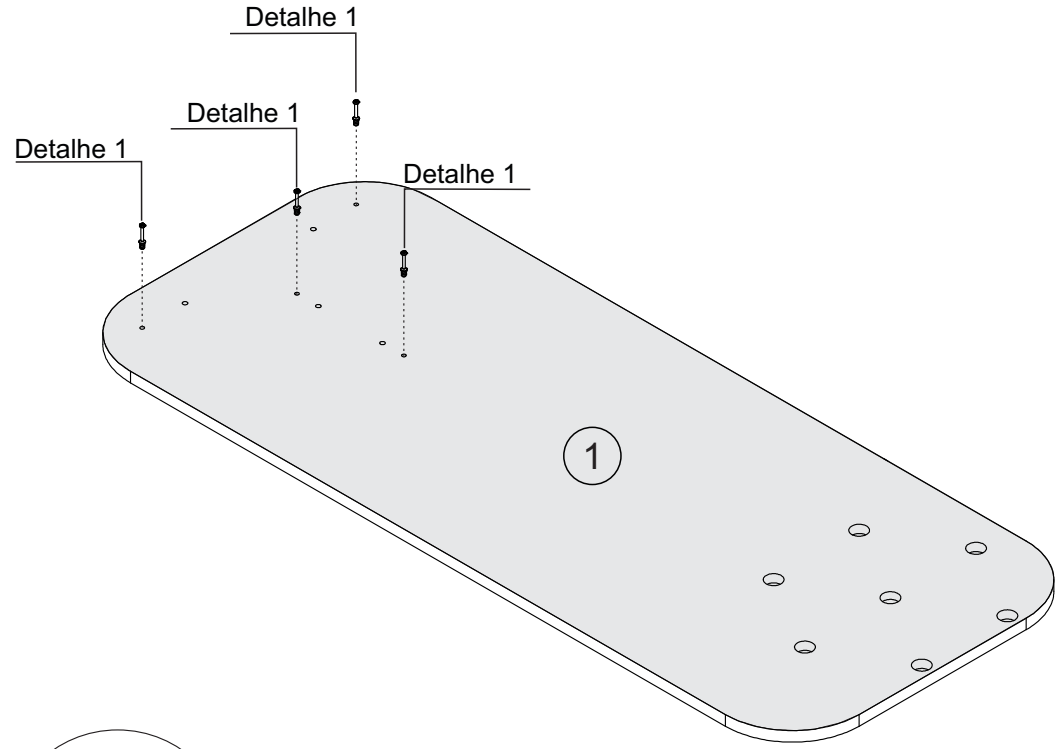

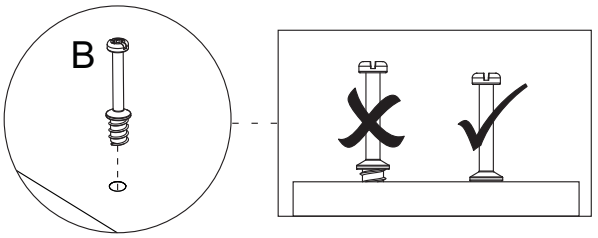

Detalhe 1
Detail/Detalle

Passo 2
Paso/Step

PEÇA
Piece/Pieza

1 - TAMPO	x1

FERRAGEM
Hardware/Herraje

K1		01
K2		06
K3		04

FERRAMENTA
Tool/Herramienta

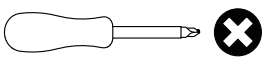

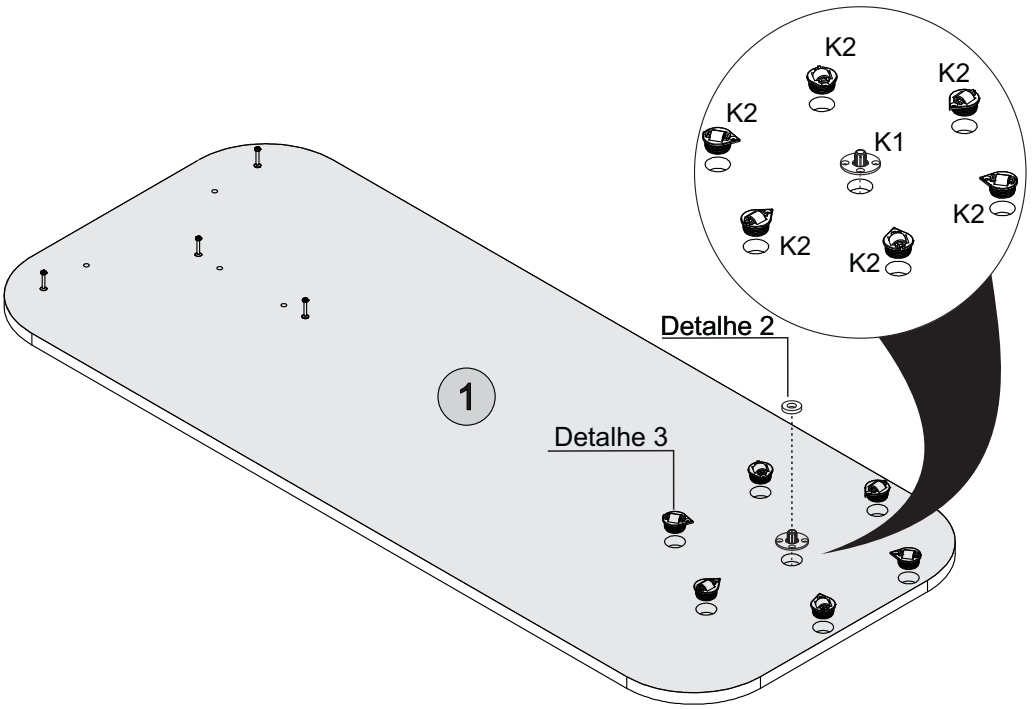

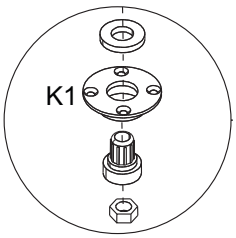

Detalhe 2
Detail/Detalle

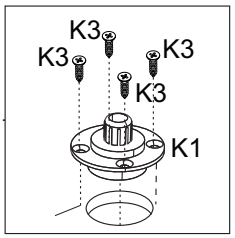

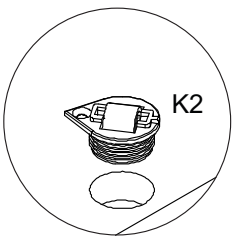

Detalhe 3
Detail/Detalle

Passo 3
Paso/Step

PEÇA
Piece/Pieza

2 - TAMPO INFERIOR	x1

FERRAGEM
Hardware/Herraje

B		05

FERRAMENTA
Tool/Herramienta

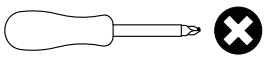

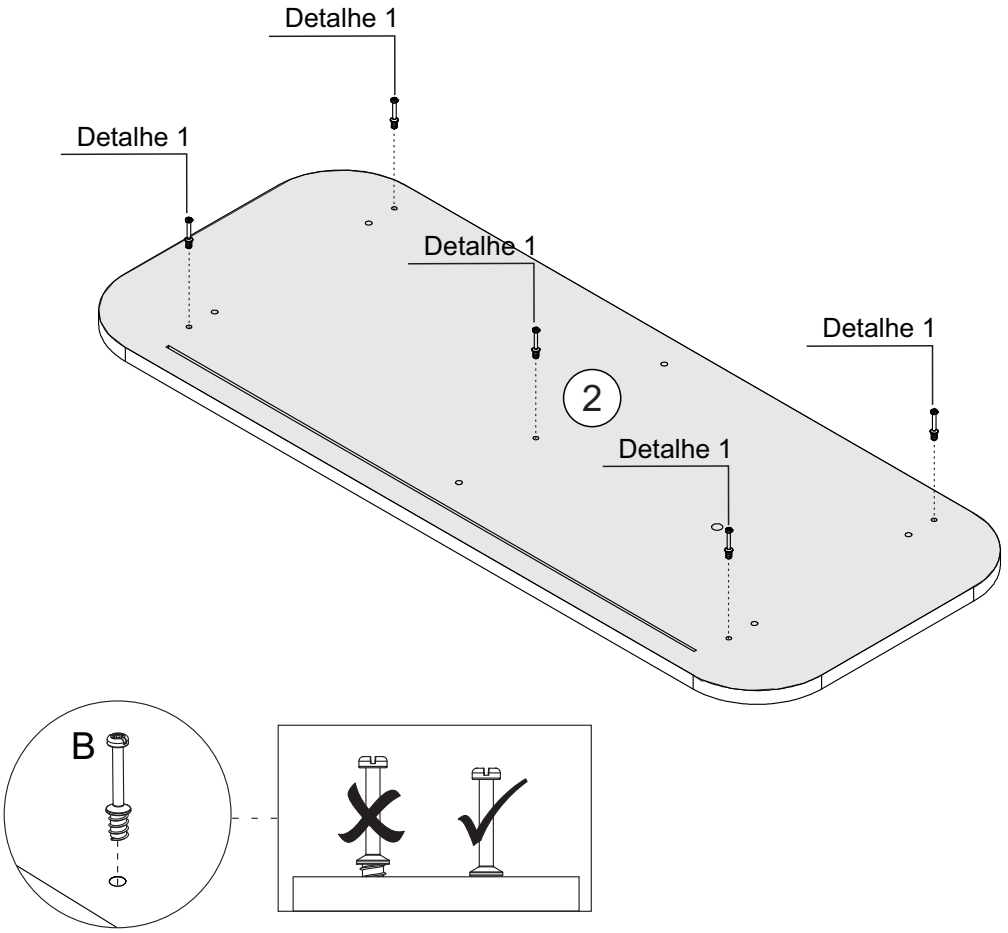

Passo 4
Paso/Step

PEÇA
Piece/Pieza

3 - BASE	x1
4 - PRATELEIRA	x1

FERRAGEM
Hardware/Herraje

A		08
L		01

FERRAMENTA
Tool/Herramienta

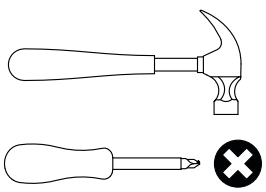

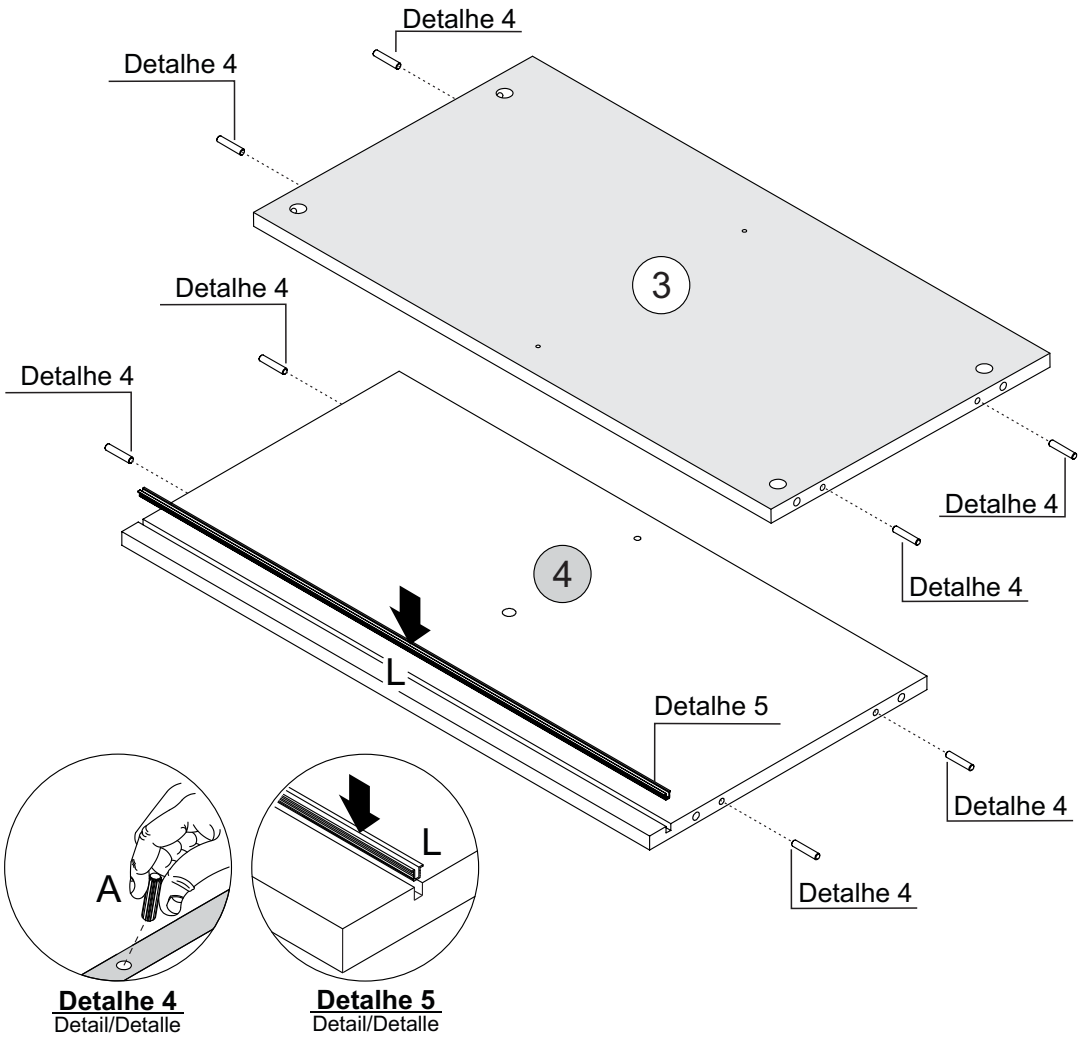

Passo 5
Paso/Step

PEÇA
Piece/Pieza

5 - LATERAL DIREITA	x1

FERRAGEM
Hardware/Herraje

A		02
B		02
H		02

FERRAMENTA
Tool/Herramienta

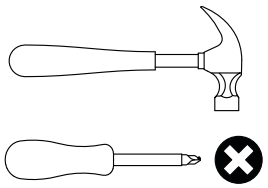

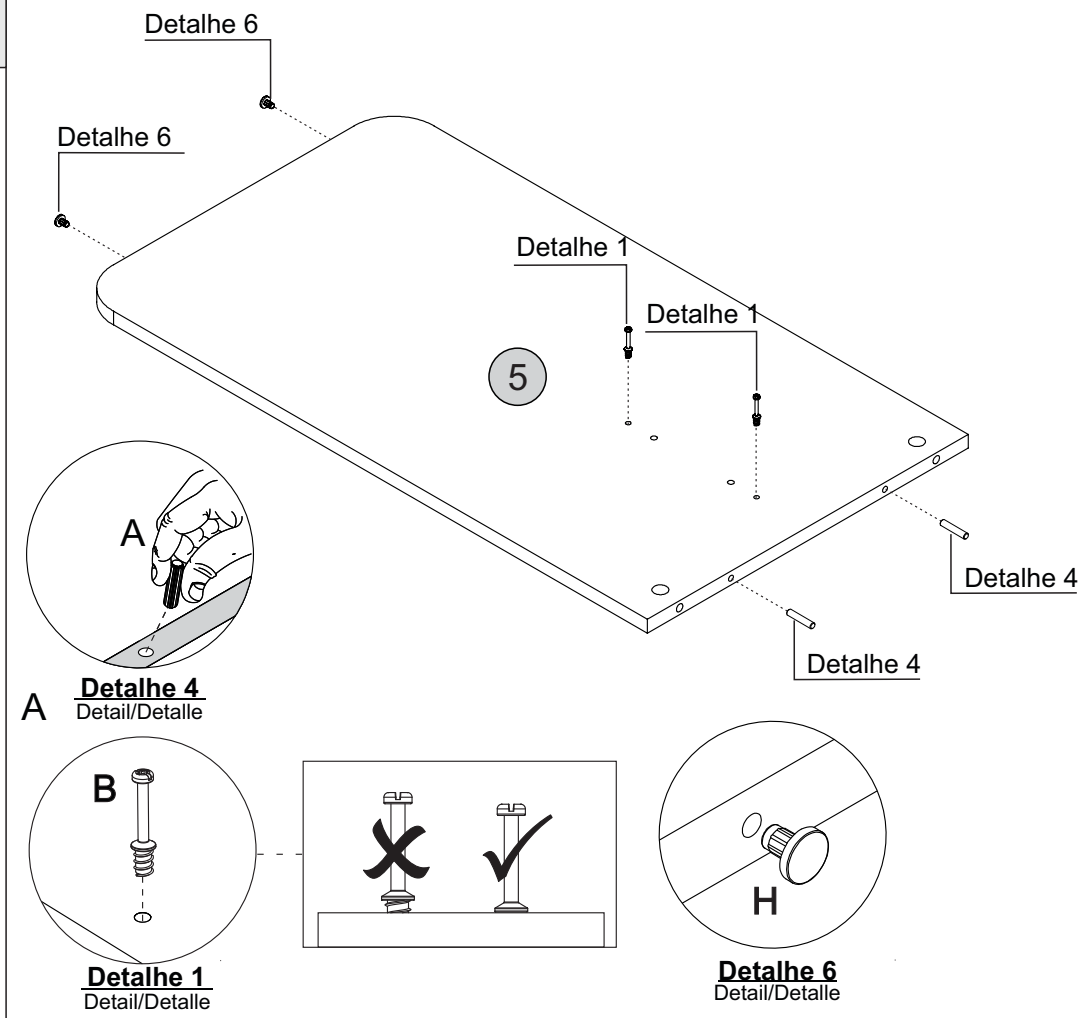

Passo 6
Paso/Step

PEÇA
Piece/Pieza

7 - DIVISÃO DIREITA	x1

FERRAGEM
Hardware/Herraje

A		02
B		04
H		02

FERRAMENTA
Tool/Herramienta

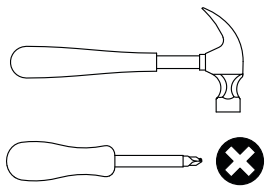

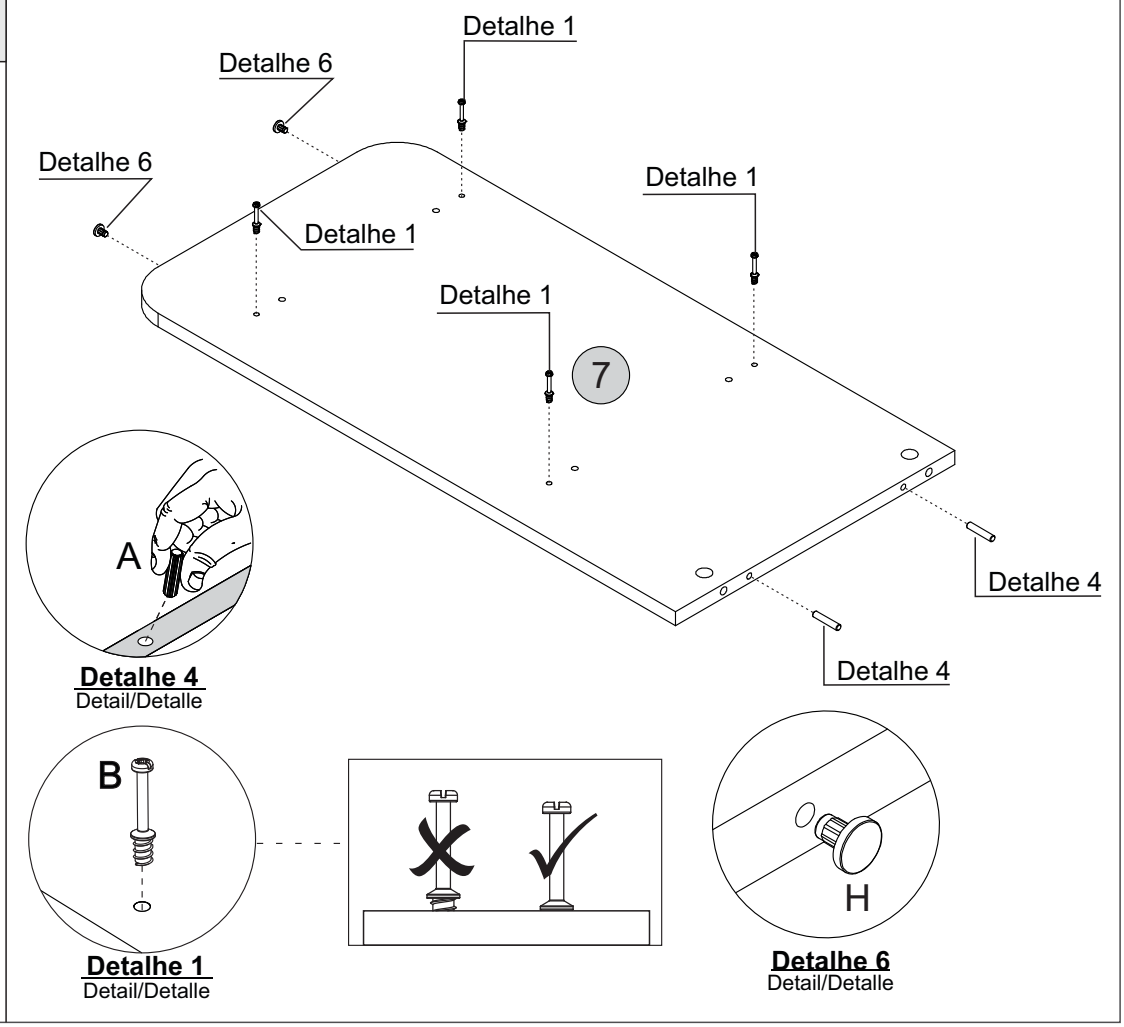

Passo 7
Paso/Step

PEÇA
Piece/Pieza

6 - LATERAL ESQUERDA	x1

FERRAGEM
Hardware/Herraje

A		02
B		04
H		02

FERRAMENTA
Tool/Herramienta

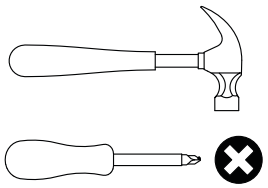

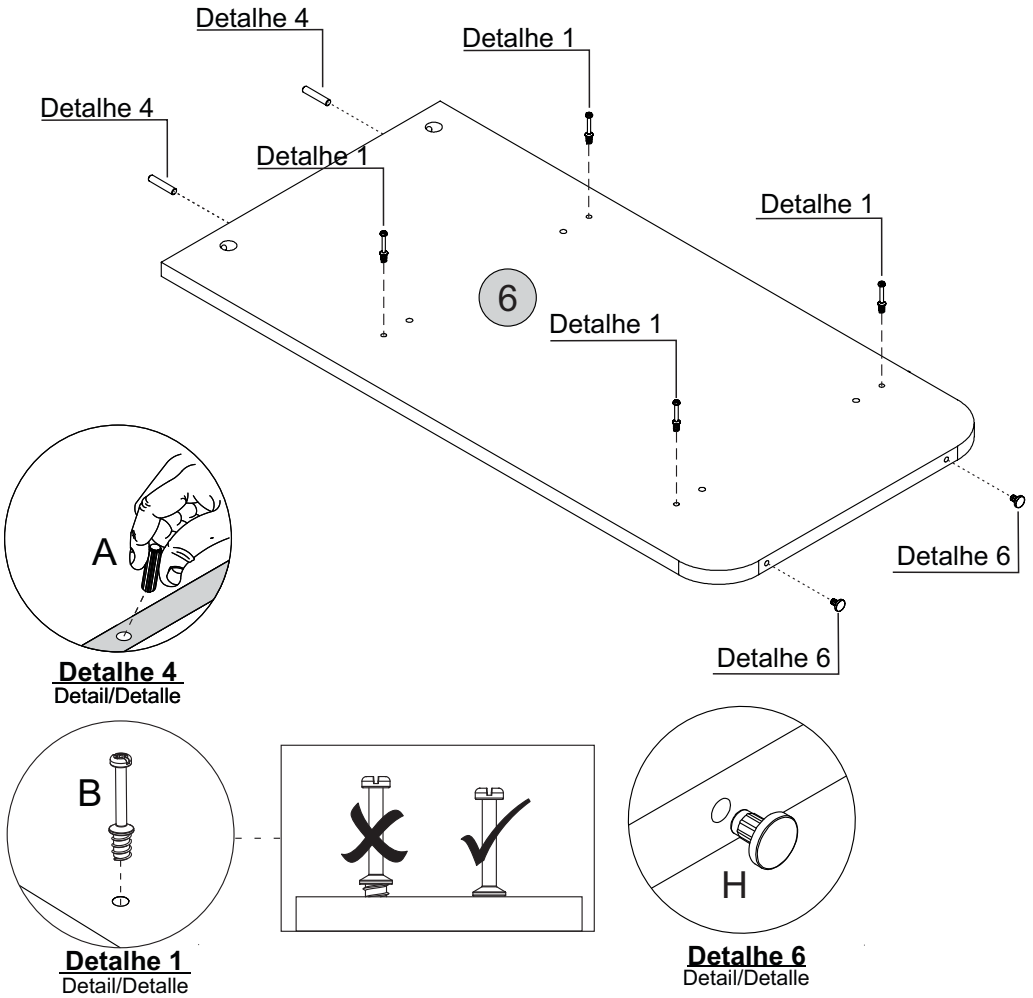

Passo 8
Paso/Step

PEÇA
Piece/Pieza

8 - DIVISÃO INFERIOR	x1

FERRAGEM
Hardware/Herraje

A		04

FERRAMENTA
Tool/Herramienta

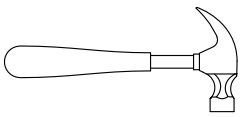

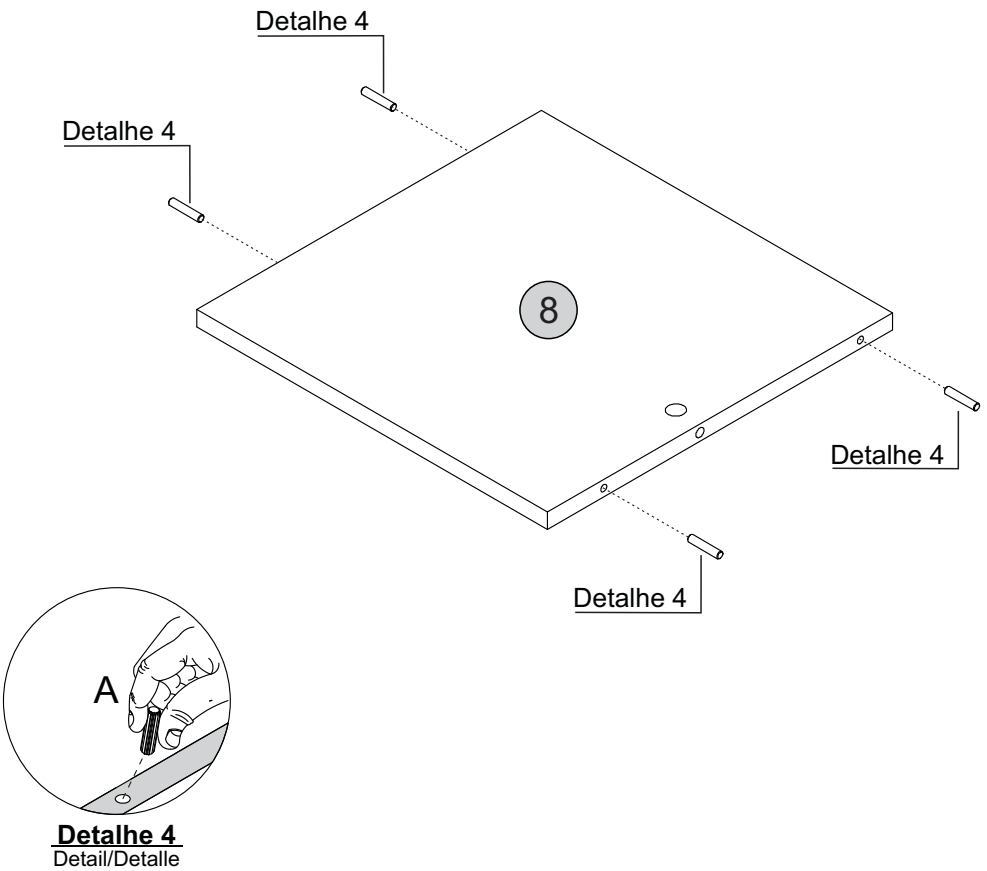

Passo 9
Paso/Step

PEÇA
Piece/Pieza

9 - DIVISÃO SUPERIOR	x1

FERRAGEM
Hardware/Herraje

A		04

FERRAMENTA
Tool/Herramienta

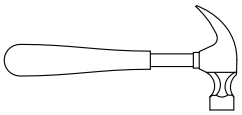

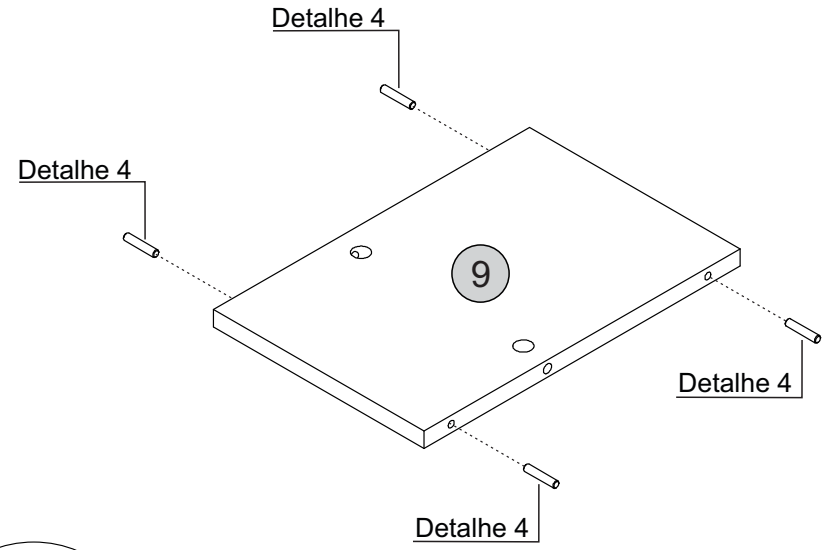

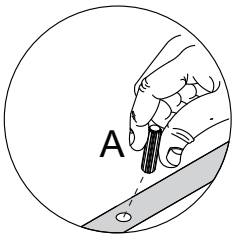

Detalhe 4
Detail/Detalle

Passo 10
Paso/Step

PEÇA
Piece/Pieza

4 - PRATELEIRA	x1
8 - DIVISÃO INFERIOR	x1
9 - DIVISÃO SUPERIOR	x1

FERRAGEM
Hardware/Herraje

C		01
D		02
E		02

FERRAMENTA
Tool/Herramienta

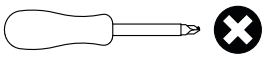

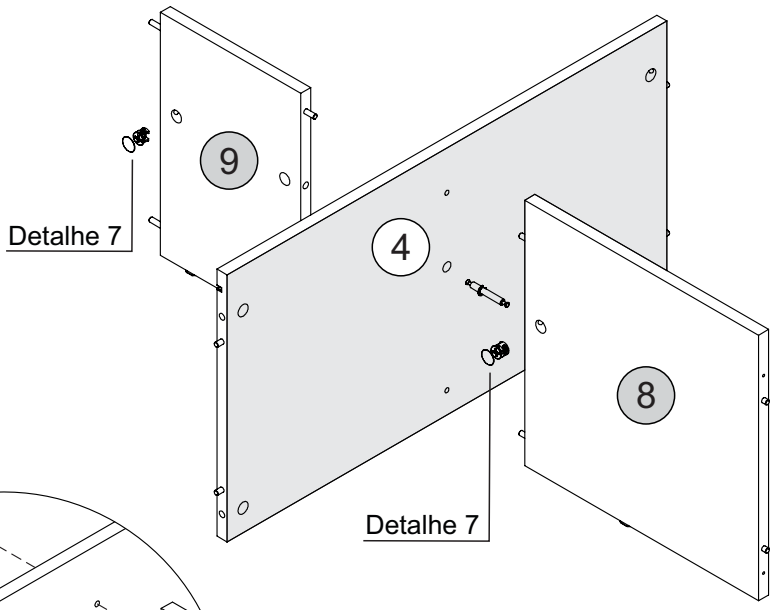

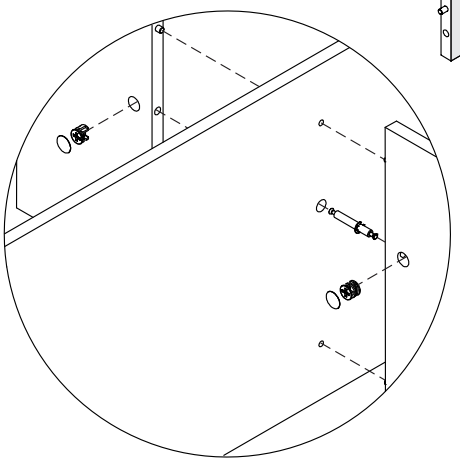

Detalhe 7
Detail/Detalle

Passo 11
Paso/Step

PEÇA
Piece/Pieza

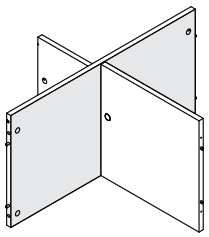

3 - BASE	x1

FERRAGEM
Hardware/Herraje

G		02

FERRAMENTA
Tool/Herramienta

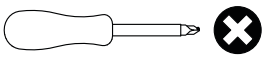

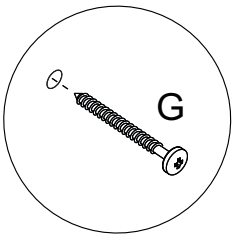

Detalhe 8
Detalle/Detail

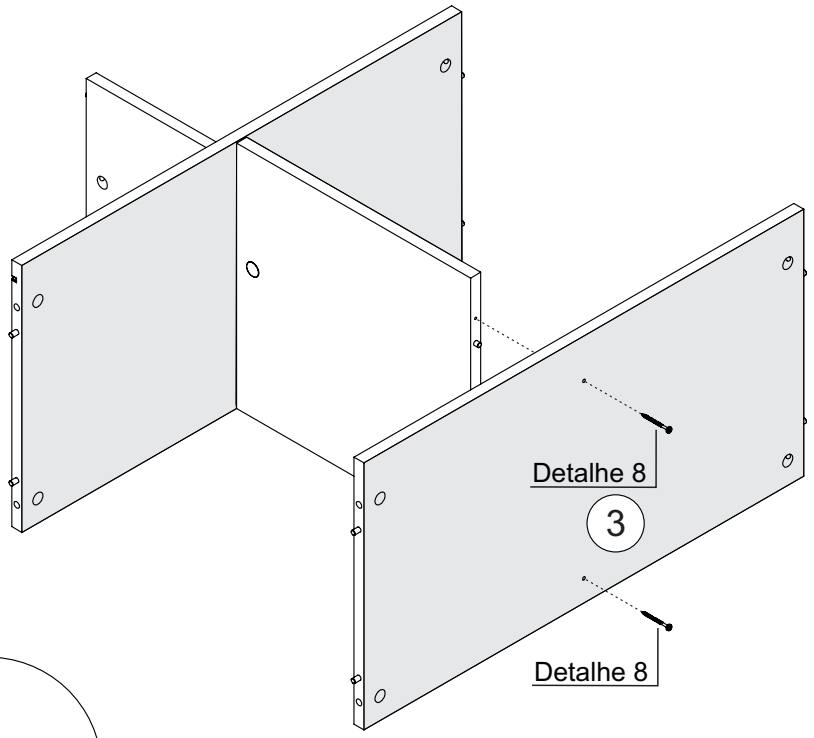

Passo 12
Paso/Step

PEÇA

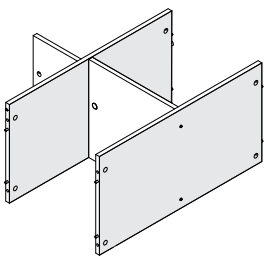

6 - LATERAL ESQUERDA	x1
7 - DIVISÃO DIREITA	x1

FERRAGEM
Hardware/Herraje

C		04

FERRAMENTA
Tool/Herramienta

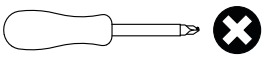

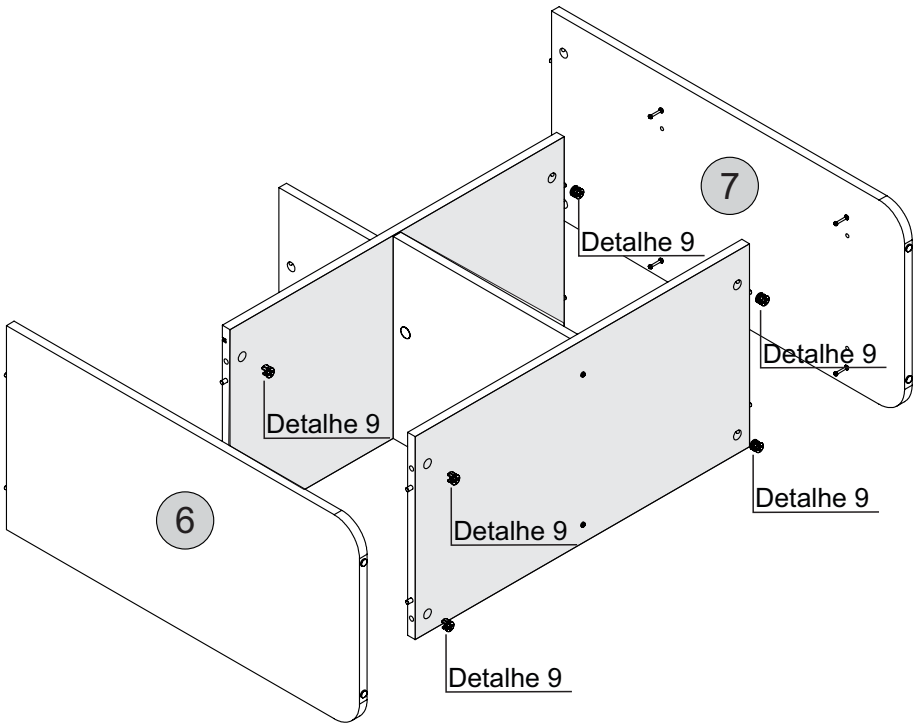

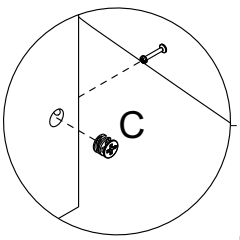

Detalhe 09
Detail/Detalle

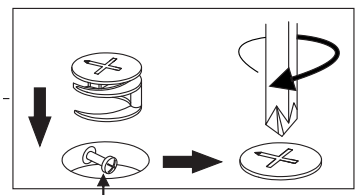

Cabeça do parafuso precisa estar no centro
La cabeza del tornillo debe estar en el centro
Screw head has to be in the center

Passo 13
Paso/Step

PEÇA
Pieza/Piece

11 - PORTA	x1

FERRAGEM
Herraje/Hardware

I		01

FERRAMENTA
Tool/Herramienta

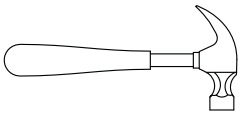

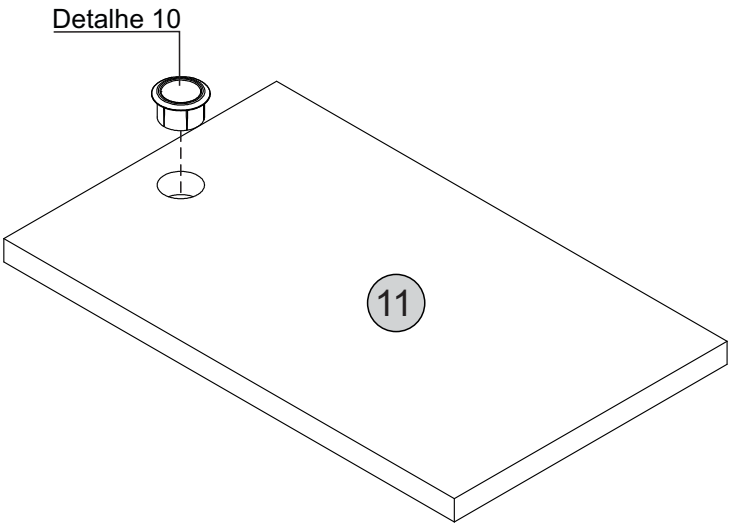

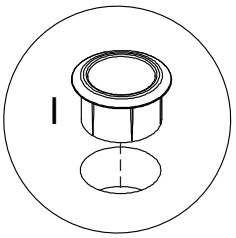

Detalhe 10
Detalle/Detail

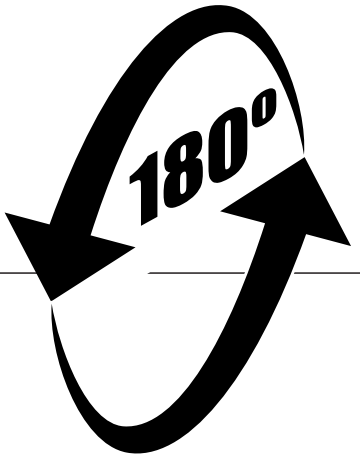

Passo 14
Paso/Step

PEÇA
Pieza/Piece

11 - PORTA	x1

FERRAGEM
Herraje/Hardware

M1		02
M2		02
M3		06

FERRAMENTA
Herramienta/Tool

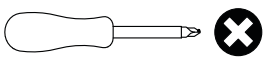

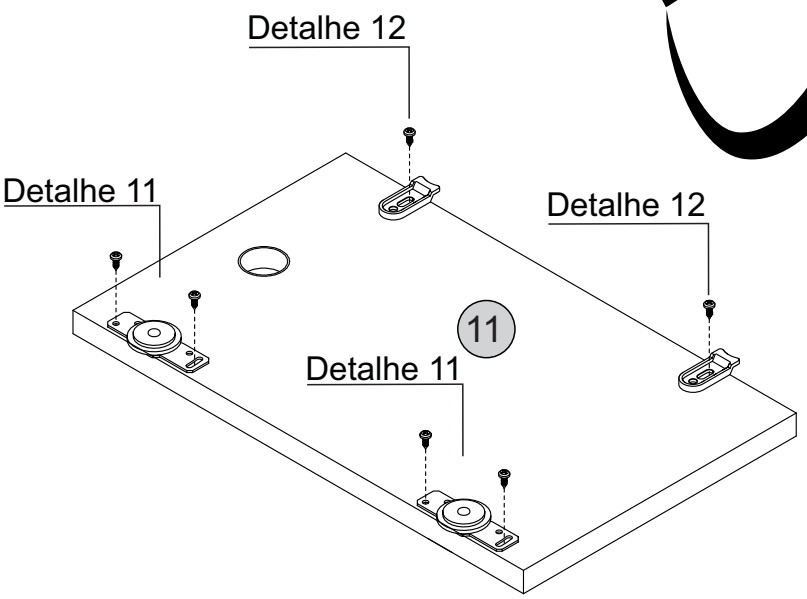

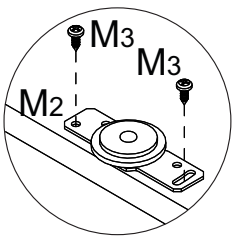

Detalhe 11
Detalle/Detail

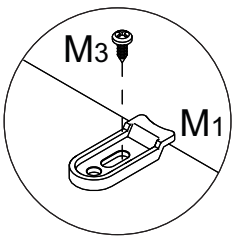

Detalhe 12
Detalle/Detail

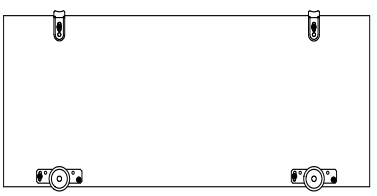

-Utilizar o gabarito da última folha para fixar o kit porta de correr.

-Use la plantilla de la última hoja para armar el Kit de la Puerta Deslizante.

-User the Door Mounting template in the last page to attach the sliding door kit.

Passo 15
Paso/Step

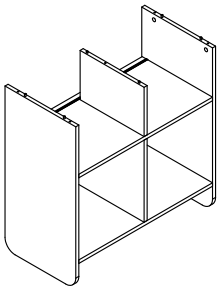

2 - TAMPO INFERIOR	x1

FERRAGEM
Hardware/Herraje

D		05
E		05
M3		02

FERRAMENTA
Tool/Herramienta

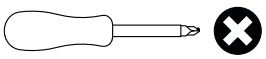

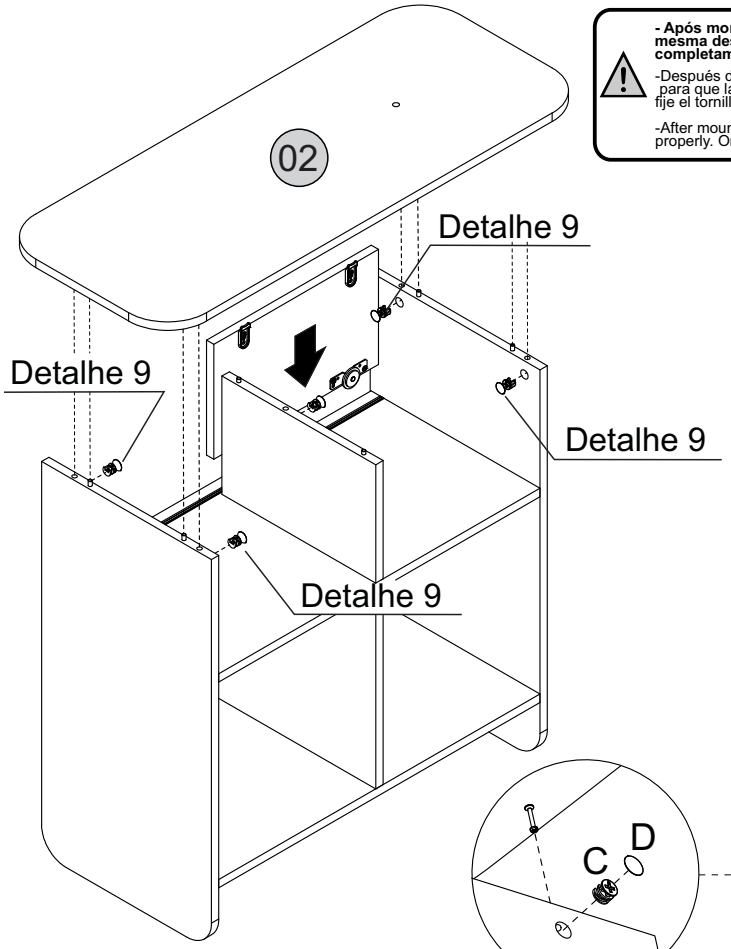

- Após montar o nicho, ajuste as guias da porta para que a mesma deslize corretamente. Só depois fixe o parafuso M3 completamente, como no desenho.

-Después de montar el nicho, ajuste las guías de la puerta para que la misma deslice correctamente. Solo entonces fije el tornillo M3 completamente, como en el dibujo.

-After mounting the niche, adjust the door guides to slide properly. Only then fix the M3 screw completely, as in the

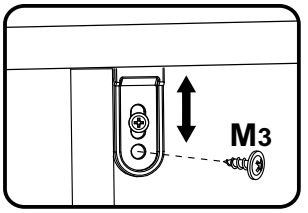

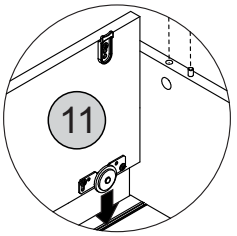

Detalhe 9
Detalle/Detail

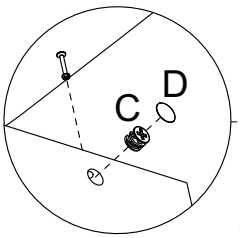

Detalhe 09
Detail/Detalle

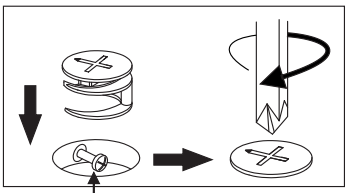

Cabeça do parafuso precisa estar no centro
La cabeza del tornillo debe estar en el centro
Screw head has to be in the center

Passo 16
Paso/Step

PEÇA
Piece/Pieza

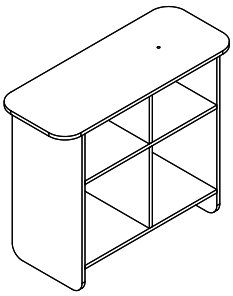

10 - TRASEIRO	x2

FERRAGEM
Hardware/Herraje

F		26
J		04

FERRAMENTA
Tool/Herramienta

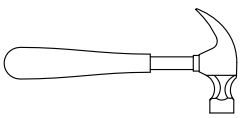

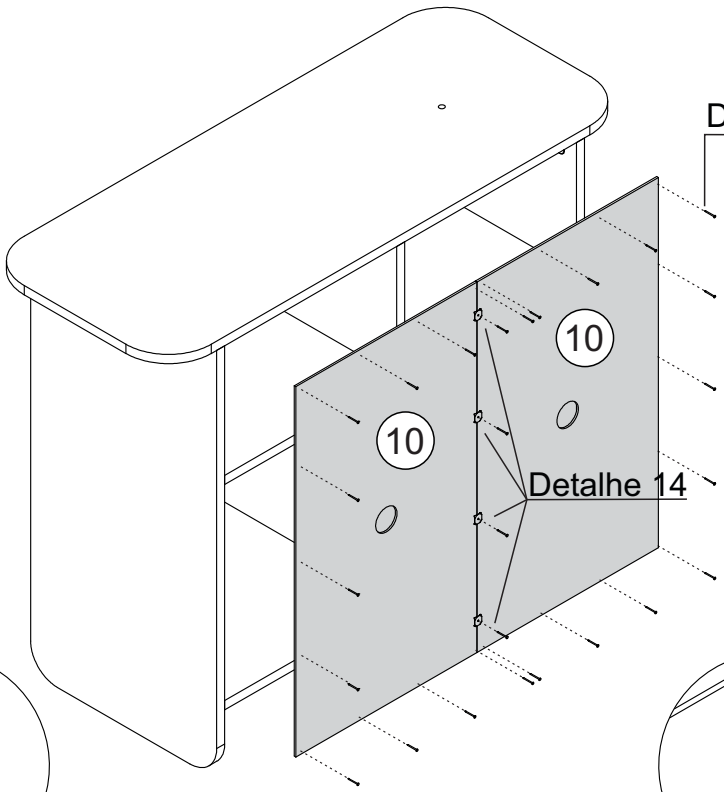

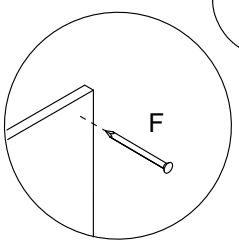

Detalhe 13
Detail/Detalle

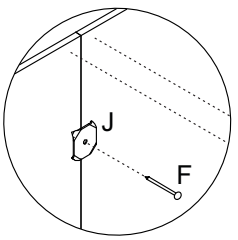

Detalhe 14
Detail/Detalle

Passo 17
Paso/Step

PEÇA
Piece/Pieza

5 - LATERAL DIREITA	x1
12 - TRAVESSA APOIO	x1

FERRAGEM
Hardware/Herraje

D	⊕	02
E	⬭	02

FERRAMENTA
Tool/Herramienta

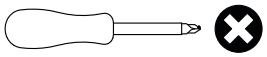

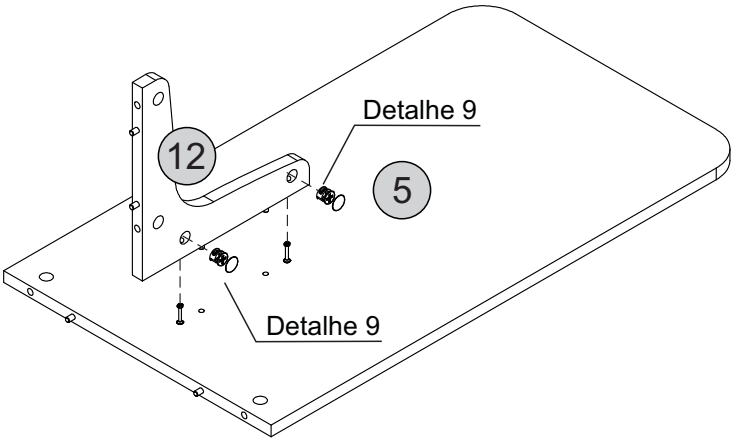

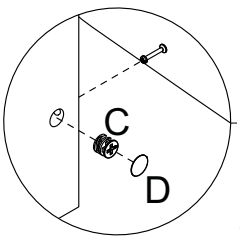

Detalhe 09
Detail/Detalle

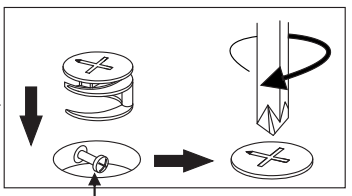

Cabeça do parafuso precisa estar no centro
La cabeza del tornillo debe estar en el centro
Screw head has to be in the center

Passo 18
Paso/Step

PEÇA
Piece/Pieza

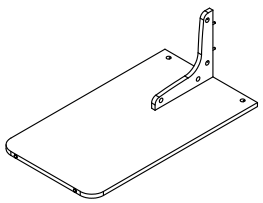

1 - TAMPO	x1

FERRAGEM
Hardware/Herraje

D	⊕	04
E	⬭	04

FERRAMENTA
Tool/Herramienta

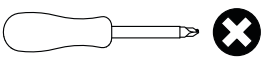

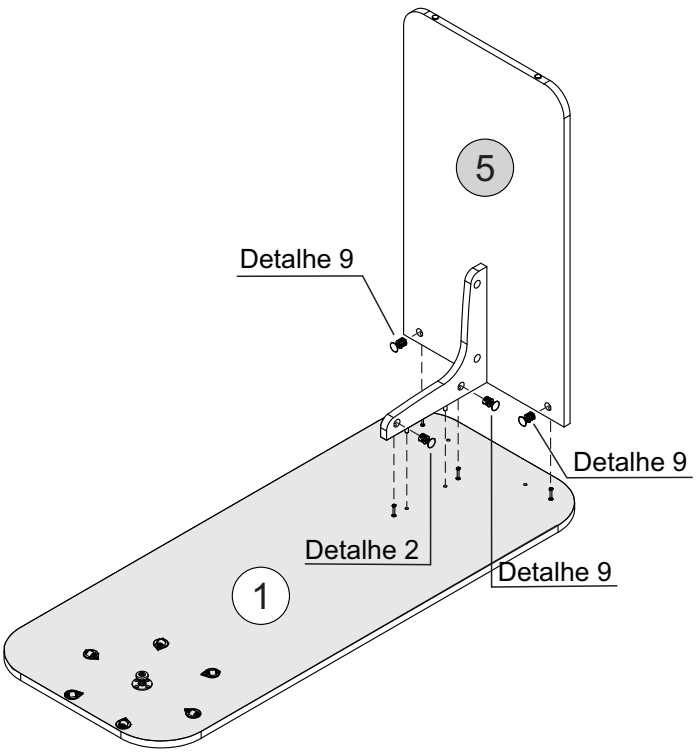

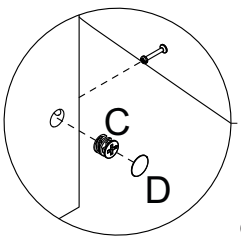

Detalhe 09
Detail/Detalle

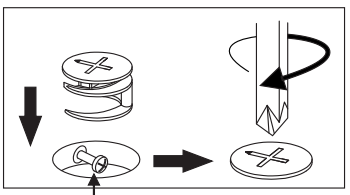

Cabeça do parafuso precisa estar no centro
La cabeza del tornillo debe estar en el centro
Screw head has to be in the center

Passo 19
Paso/Step

PEÇA
Piece/Pieza

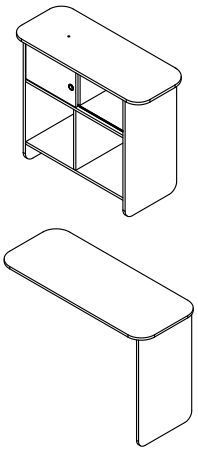

FERRAGEM
Hardware/Herraje

K		01

FERRAMENTA
Tool/Herramienta

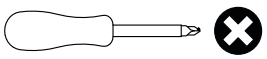

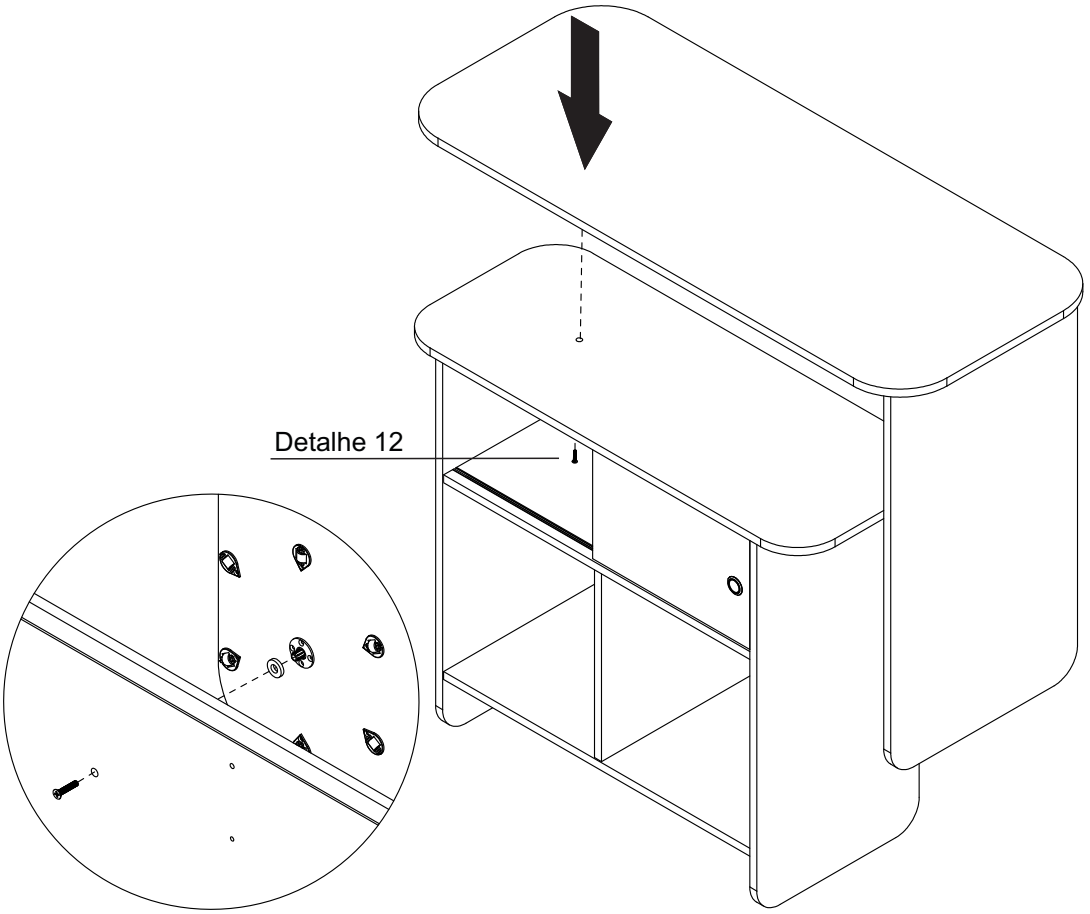

Detalhe 14
Detail/Detalle

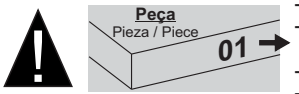

- O número na borda da peça corresponde ao manual.
- Para retirada do número usar Lustra-Móveis, Álcool em Gel ou Borracha.
-El número en el borde de la pieza coincide con el manual.
-Use una goma de borrar blanca, alcohol en gel o lustrador para muebles para eliminar los números.
-The number on the edge of the piece matches the manual.
-Use a White eraser, Alcohol Gel or Furniture Polish to remove the numbers.

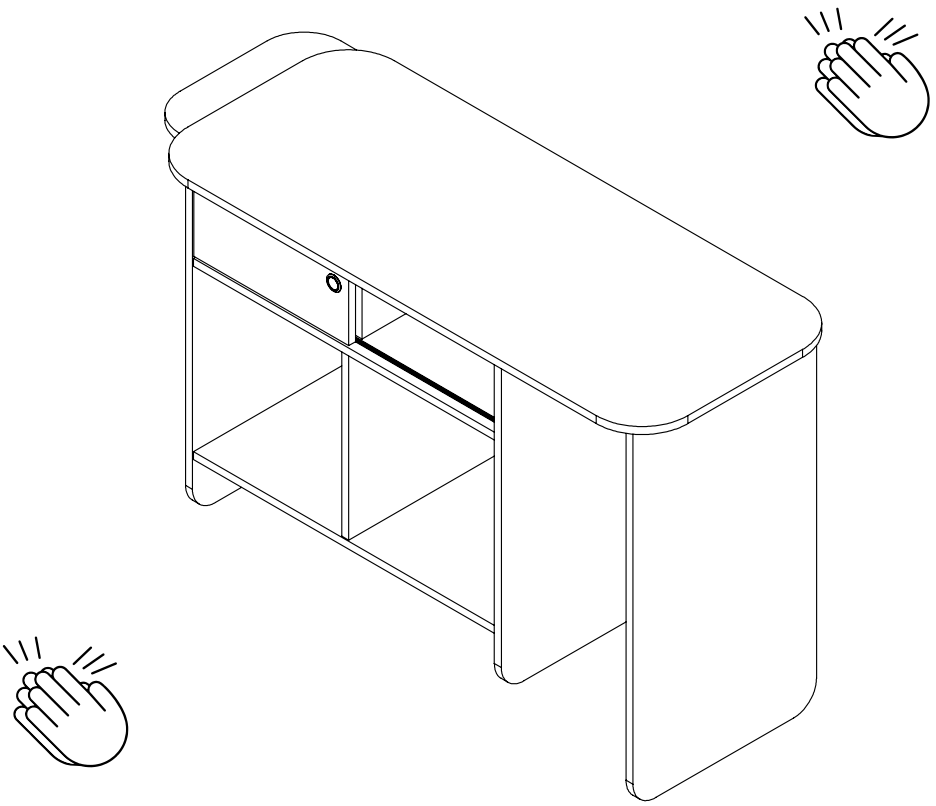

Parabéns, você montou seu móvel! Agora é só decorar sua casa e aproveitar!

Queremos ver como ficou o móvel Artely do seu jeito... Marque a gente com a #meuartely. Ficaremos felizes em compartilhar!

Ah, e se tiver qualquer dúvida, sugestão ou comentário, entra em contato com a gente pelo nosso site www.artely.com.br.

¡Congratulaciones, montaste tu mueble! ¡Ahora solo decora tu casa y desfruta!

Queremos ver este producto en tu hogar, a tu manera... Utilice #meuartely, ¡ficaremos encantados de compartir tu foto!

Si tienes alguna duda, sugerencia o comentario, contáctenos a través de nuestro sitio web www.artely.com.br.

Congratulations, you've assembled your new furniture! Decorate your home and enjoy!

We want to see how this product is in your home... Use #meuartely, we will be happy to share your picture!

If you have any doubt, suggestion or comment, get in touch with us through our website www.artely.com.br.

Gabarito da Porta
Plantilla de la Puerta / Door Mounting Template

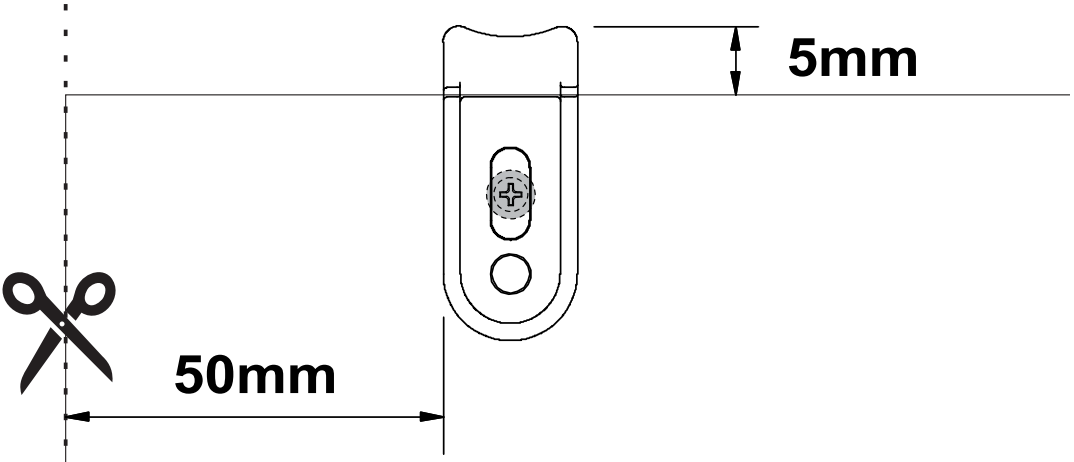

LADO ESQUERDO

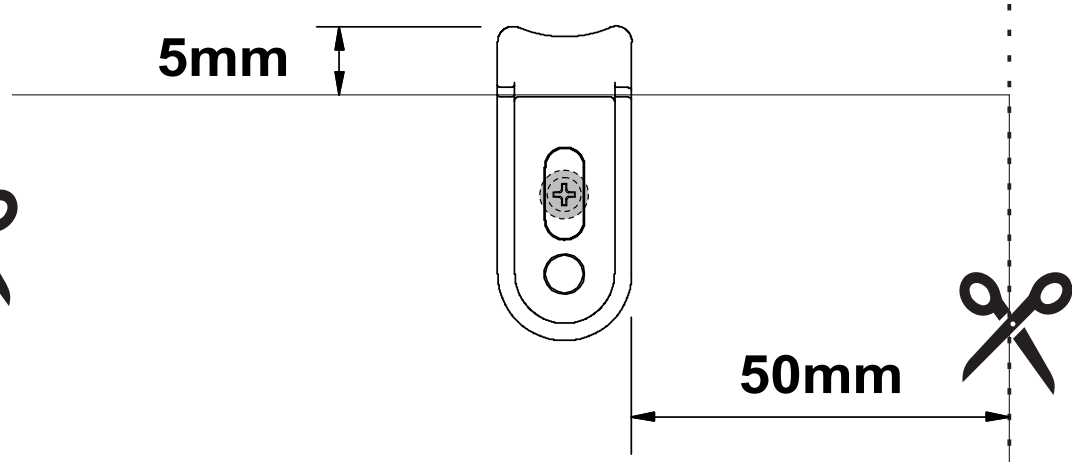

LADO DIREITO

Lado Izquierdo / Left Side

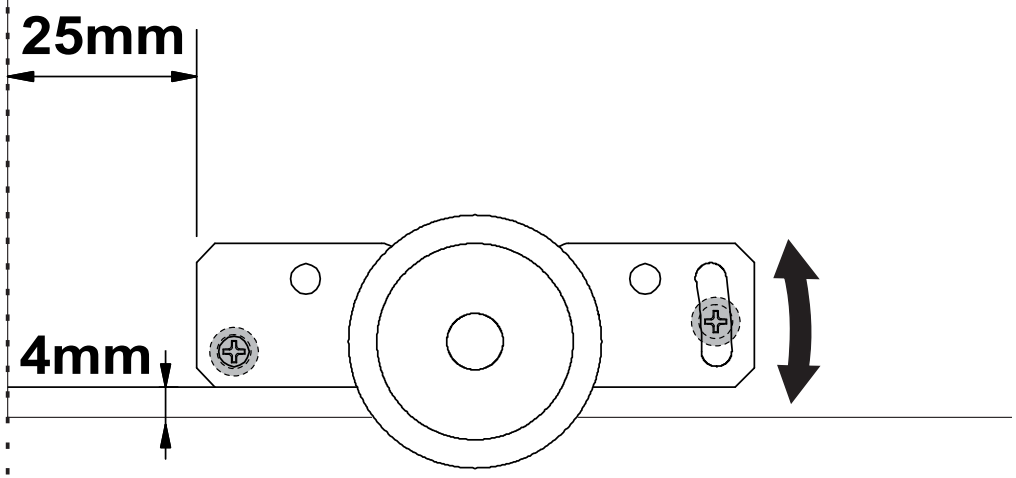

Lado Derecho / Right Side

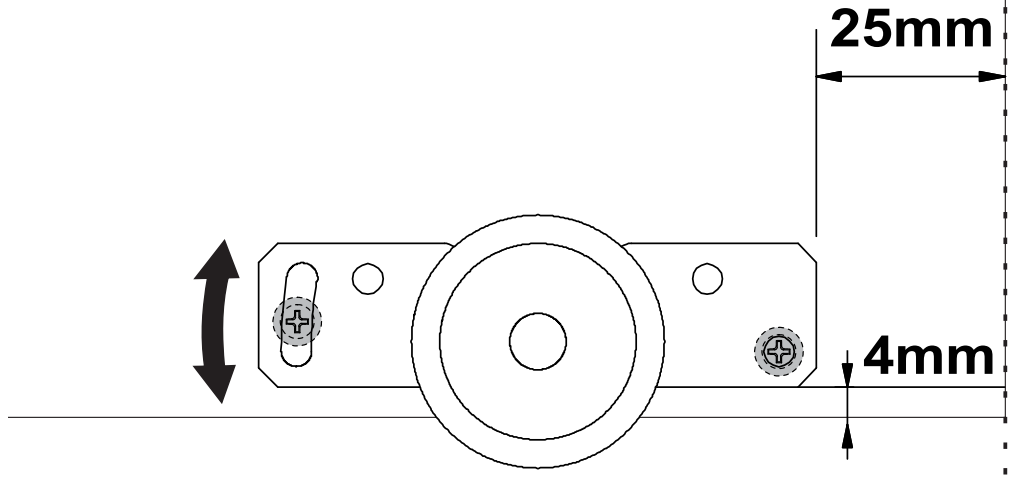

madeiramadeira
serviços

Agora que você já comprou o seu móvel, ele **merece ser montado do jeito certo.**

Erros de montagem causam mais de **60%** dos danos em móveis.

PARCELE EM ATÉ **3x** SEM JUROS

Por que **contratar?**

Tranquilidade do **início ao fim** da montagem

PROFISSIONAIS QUALIFICADOS
Especialistas certificados na **MadeiraMadeira Serviços.**

FERRAMENTAS PROFISSIONAIS
que **protegem seus móveis.**

AGENDAMENTO EM 24 HORAS
escolha a data e o turno **ideais para você.**

GARANTIA DE 3 MESES
de cobertura **completa.**

Mais de **1 MILHÃO DE MONTAGENS**
★ com avaliação 4.7 ★

Mariana S., São Paulo
"Chegaram no horário e montaram tudo rapidamente. Serviço incrível!"
★ ★ ★ ★ ★

Carlos R., Belo Horizonte
"Tentei montar sozinho e foi um desastre. Com a **MadeiraMadeira Serviços** ficou perfeito."
★ ★ ★ ★ ★

Ana P., Rio de Janeiro
"Agendamento ágil e **montagem pontual e perfeita.** Recomendo demais!"
★ ★ ★ ★ ★

Agende agora pelo QR Code

MadeiraMadeira Serviços · Atendimento em todo o Brasil

Escaneie o QR Code