REGALE MÓVEIS
Ind. E Com. De Móveis Regale Ltda ME
Rod SC 469 km 01 s/n
89868-000-Saudades-sc
fone/fax(049)3334 0329
regale@regale.com.br
www.regale.com.br

MESA DE CABECEIRA

Lote:

REV. 00/2024

Qtd	Larg	Alt	Mat	Descrição	Número da Peça
2	430	340	15	TAMPO E FUNDO	1 Fund. 4 Tamp.
2	369	340	15	LATERAIS	2 Esq - 3 Dir
1	400	340	15	PRATELEIRA	5
1	345	92	15	FUNDO GAVETA	8
2	310	110	15	LATERAL GAVETA	6 Esq - 7 Dir
1	393	197	15	FRENTE GAVETA	14
1	356	315	28	FORRO GAVETA	9
1	166	420	28	FORRO	10
1	222	420	28	FORRO	11

	MESA CABECEIRA	
Leg.	Descrição	Quant
.A	Paraf. Cc 3,5 x 40	8
B	Paraf. Cc 3,5 x 25	1
C	Paraf. Cc 3,5 x 14	10
D	Paraf. Cc 5 x 40	5
E	Cavilha 6 x 35	14
F	Castanha GiroFix 12mm	6
G	Pino GiroFix	6
H	SUPORTE L	1
I	CAPA PARA SUPORTE	1
J	BUCHA 8MM	1
K	Pé RETRÔ	4
L	Prego 8 X 10	28
M	Sache Cola	1
N	Esquema montagem	1
O	Corrediça 300mm	1
P	Puxador TORO	1

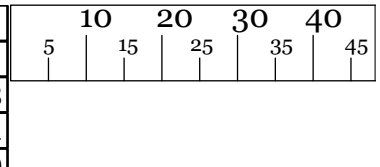

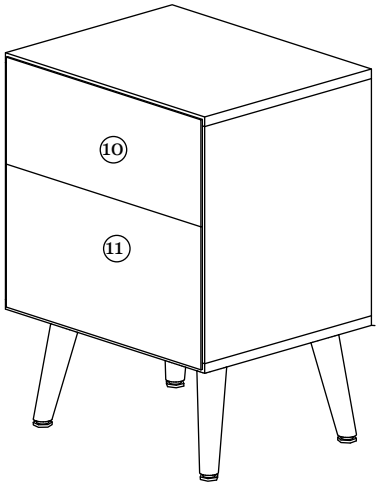

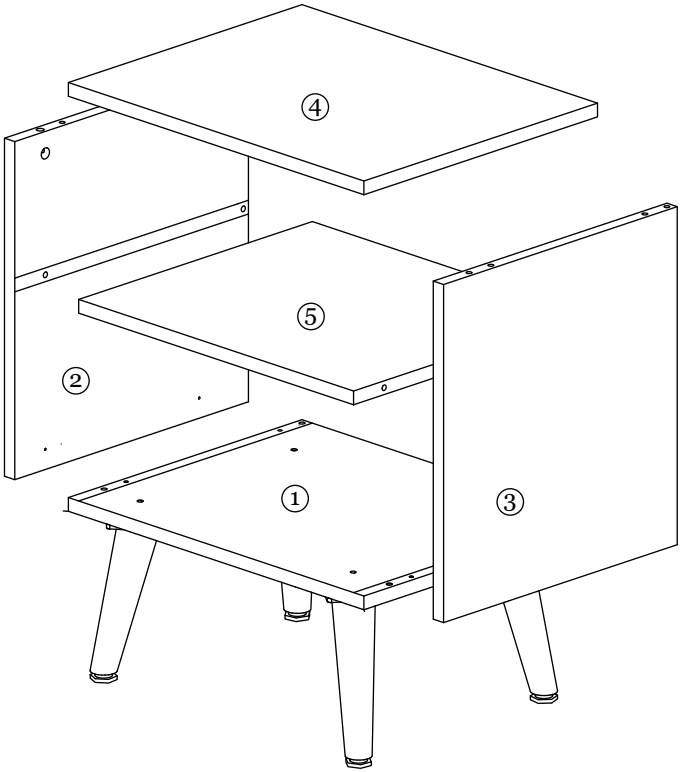

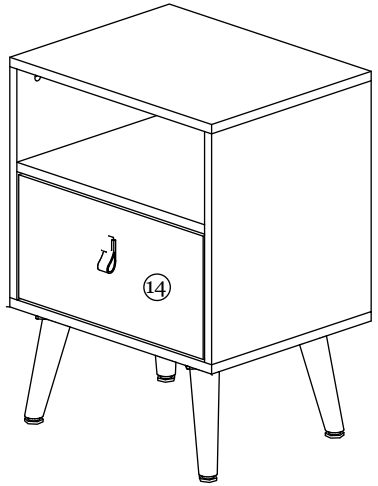

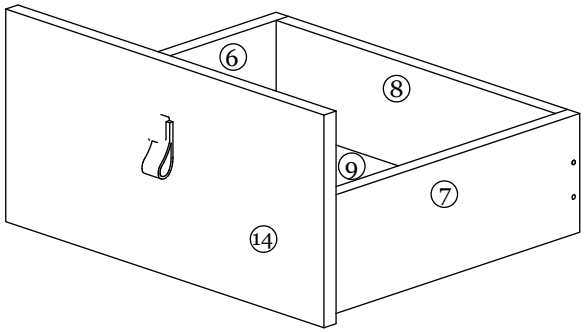

DICAS DE MONTAGEM:
- Sempre usar cola na montagem.
- Utilizar um prego a cada 10cm nos forros.
- A montagem do Balcão segue o número das peças.

REGALE MÓVEIS
Ind. E Com. De Móveis Regale Ltda ME
Rod SC 469 km 01 s/n
89868-000-Saudades-sc
fone/fax(049)3334 0329
regale@regale.com.br
www.regale.com.br

MESA DE CABECEIRA

REV. 00/2025

1º

1º Passo
Fixar os pés Retrô, no fundo Nº1 com o Paraf. 5x40

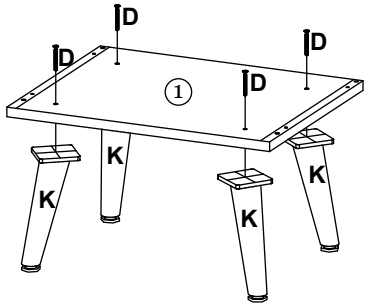

3º

3º Passo
Instalar o Pino Minifix no Tampo Nº4
Obs.: o Pino vai na furação menor.

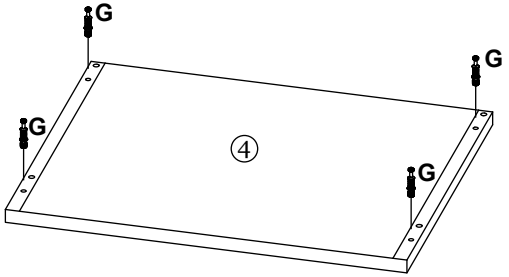

4º

4º Passo
Encaixar o Tampo Nº4 nas furações e Fixar com o conjunto de MiniFix

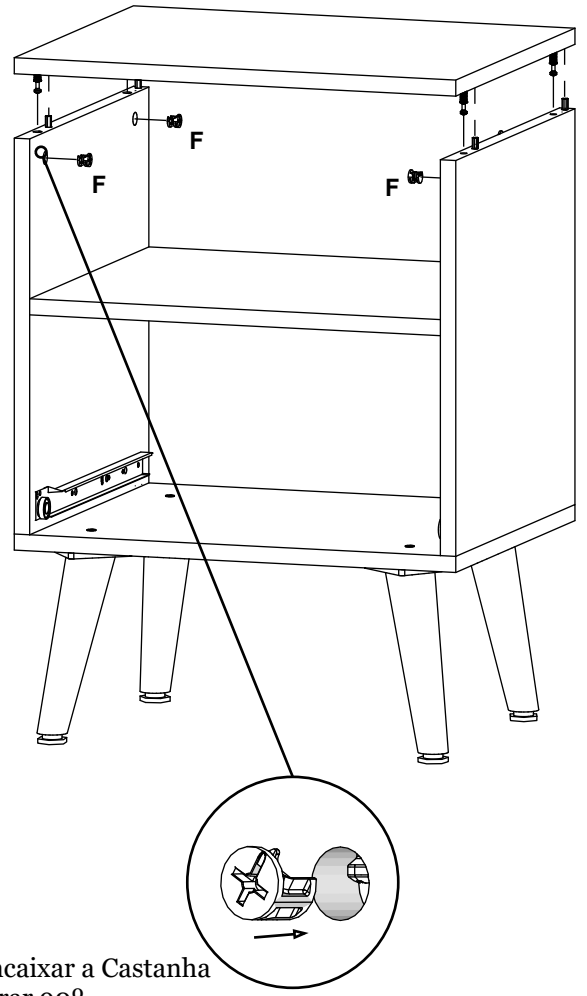

-Encaixar a Castanha
-Girar 90º

2º

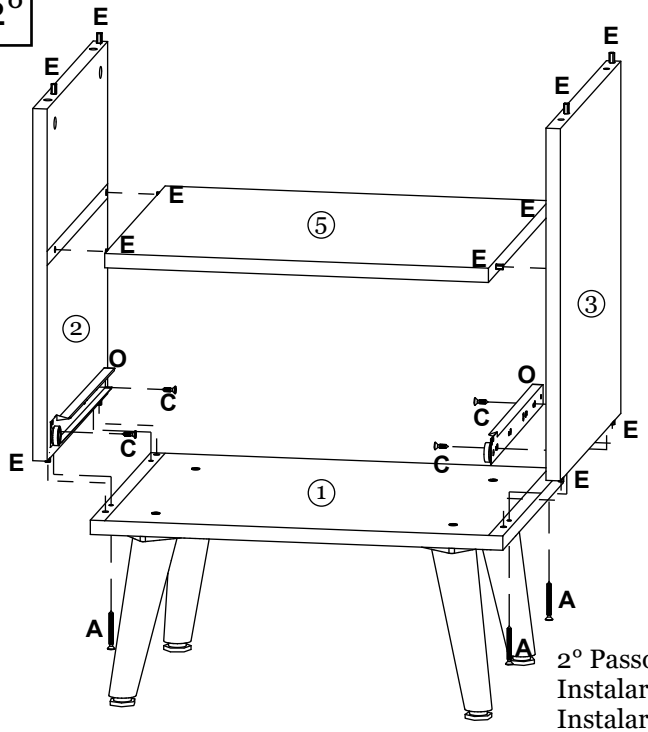

2º Passo
Instalar as Cavilhas 6 x35 no topo das peças 2,3 e 5
Instalar as corrediças nas laterais 2 e 3 com o Paraf. 3,5x14
Em seguida encaixar nas furações e fixar com o Paraf. 3,5x40
conforme indicado na imagem acima

	MESA CABECEIRA	
Leg.	Descrição	Quant
.A	Paraf. Cc 3,5 x 40	8
B	Paraf. Cc 3,5 x 25	1
C	Paraf. Cc 3,5 x 14	10
D	Paraf. Cc 5 x 40	5
E	Cavilha 6 x 35	14
F	Castanha GiroFix 12mm	6
G	Pino GiroFix	6
H	SUPORTE L	1
I	CAPA PARA SUPORTE	1
J	BUCHA 8MM	1
K	Pé RETRÔ	4
L	Prego 8 X 10	28
M	Sache Cola	1
N	Esquema montagem	1
O	Corrediça 300mm	1
P	Puxador TORO	1

REGALE MÓVEIS
Ind. E Com. De Móveis Regale Ltda ME
Rod SC 469 km 01 s/n
89868-000-Saudades-sc
fone/fax(049)3334 0329
regale@regale.com.br
www.regale.com.br

MESA DE CABECEIRA

REV. 00/2025

5º

5º Passo
Instalar o Pino Minifix na Frente de Gaveta N°14
Obs.: o Pino vai na furação menor.

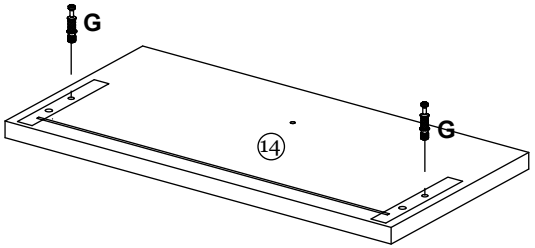

6º

6º Passo
Fixar as laterais de Gavetas n°6 e 7 no Fundo n°8
Instalar a Cavilhas 6 x35 no topo das peças n°6 e 7 e encaixar naFrente de Gaveta, unido com Conjunto Minifix

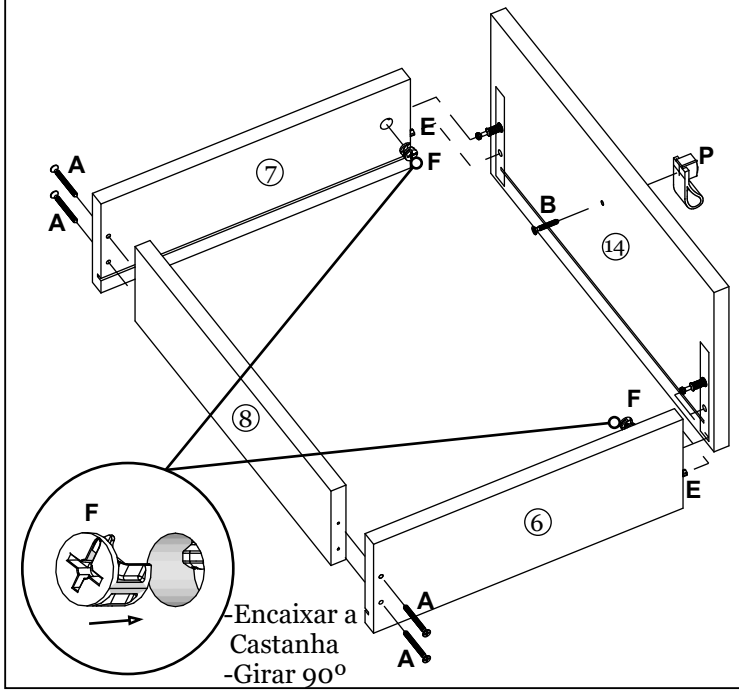

-Encaixar a Castanha
-Girar 90º

7º

7º Passo
Encaixar o Forro N°9 na gaveta e fixar com o Prego 10x10
Fixar as corrediças nas laterais de Gavetas com o Paraf. 3,5 x 14

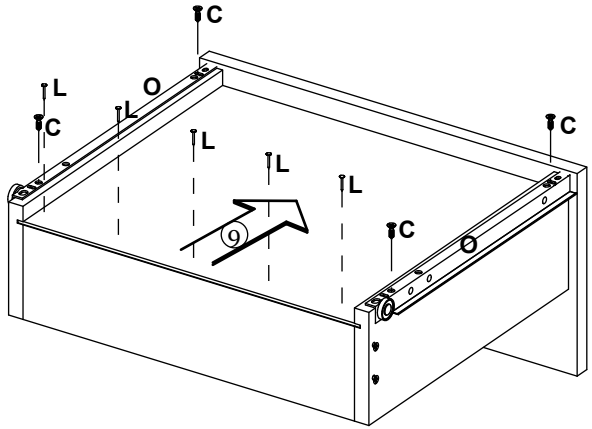

	MESA CABECEIRA	
Leg.	Descrição	Quant
.A	Paraf. Cc 3,5 x 40	8
B	Paraf. Cc 3,5 x 25	1
C	Paraf. Cc 3,5 x 14	10
D	Paraf. Cc 5 x 40	5
E	Cavilha 6 x 35	14
F	Castanha GiroFix 12mm	6
G	Pino GiroFix	6
H	SUPORTE L	1
I	CAPA PARA SUPORTE	1
J	BUCHA 8MM	1
K	Pé RETRÔ	4
L	Prego 8 X 10	28
M	Sache Cola	1
N	Esquema montagem	1
O	Corrediça 300mm	1
P	Puxador TORO	1

8º

8º Passo
Fixar o Forro N°10 e 11 com os Pregos 10x10
Observar a distancia de 10cm entre eles

