REGALE MÓVEIS
Ind. E Com. De Móveis Regale Ltda ME
Rod SC 469 km 01 s/n
89868-000-Saudades-sc
fone/fax(049)3334 0329
regale@regale.com.br
www.regale.com.br

MESA DE CABECEIRA

Lote:

REV. 00/2024

Qtd	Larg	Alt	Mat	Descrição	Número da Peça
2	430	340	15	TAMPO E FUNDO	1 Fund. 4 Tamp.
2	369	340	15	LATERAIS	2 Esq - 3 Dir
1	400	340	15	PRATELEIRA	5
1	345	92	15	FUNDO GAVETA	8
2	310	110	15	LATERAL GAVETA	6 Esq - 7 Dir
1	393	197	15	FRENTE GAVETA	14
1	356	315	28	FORRO GAVETA	9
1	166	420	28	FORRO	10
1	222	420	28	FORRO	11

MESA CABECEIRA	
Descrição	Quant.
Paraf. Cc 3,5 x 40	8
Paraf. Cc 3,5 x 25	1
Paraf. Cc 3,5 x 14	10
Paraf. Cc 5 x 40	5
Cavilha 6 x 35	14
Castanha GiroFix 12mm	6
Pino GiroFix	6
SUPORTE L	1
CAPA PARA SUPORTE	1
BUCHA 8MM	1
Pé RETRÔ	4
Prego 8 X 10	28
Sache Cola	1
Esquema montagem	1
Corrediça 300mm	1
Puxador TORO	1

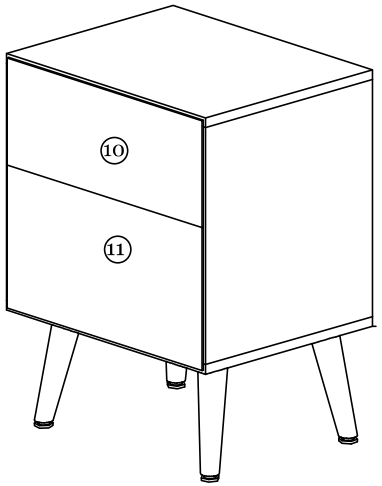

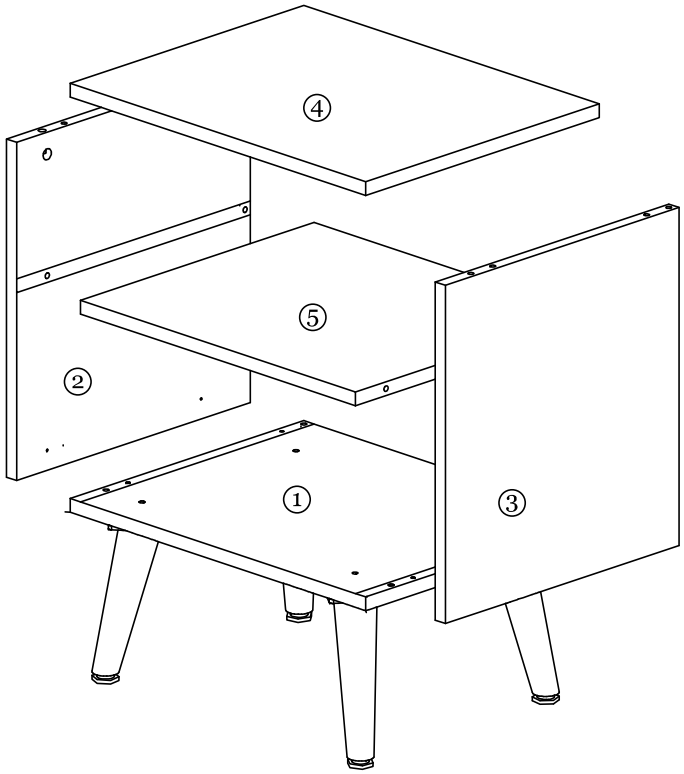

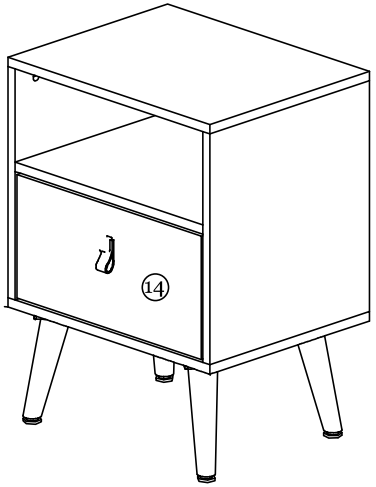

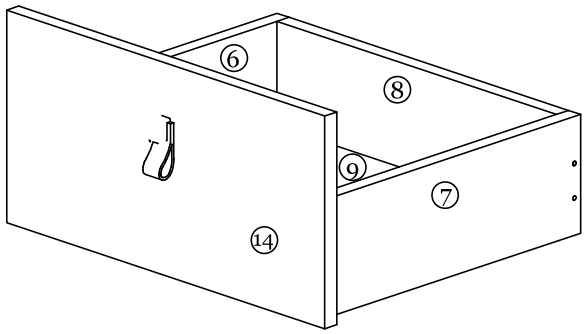

DICAS DE MONTAGEM:
- Sempre usar cola na montagem.
- Utilizar um prego a cada 10cm nos forros.
- A montagem do Balcão segue o número das peças.