Siga sequencia numérica. BALCÃO PIA 1G 3 P 2025

A	Pf 4x45	13
B	(P/ Puxadores) Pf 3,5 x 25	8
C	Pf 3,5 x 14	60
D	(Para Corrediças) Pf 6 x 12	4
F	Cavilha 6 x 30 mm	4
H	Dobradiça	6
I	Calço de Dobradiça	6
J	(Para Gavetas) Cantoneira	2
k	Par de Corred. **Metal 450mm**	1
L	Pé	5
O	Puxador 128m	4
Q	Prego 10x10 (Para Fundo de Gaveta e Fundo de móvel)	30
R	Prego 13x15 (Para Costa de Gaveta)	4
S	parafuso p/ os pés	5
S	Cantoneira Metal Pequena (P/ Moldura)	2

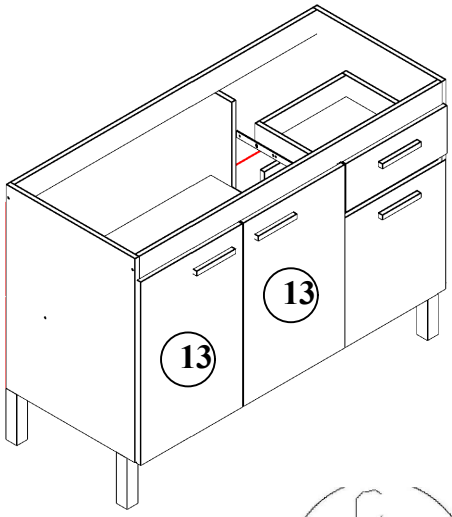

Parabéns pela sua compra!
Você acaba de adquirir um móvel de excelente qualidade, fabricado com MDP estruturado, garantindo resistência e durabilidade.
Utilizamos parafusos reforçados, dobradiças metálicas e corrediças premium, escolhidos entre os melhores do mercado.

Para facilitar a montagem, escaneie o QR Code ao lado e acesse nosso guia prático.

Se você comprou online, sua avaliação positiva é muito importante para nós! Isso nos ajuda a continuar oferecendo produtos e atendimento de alta qualidade.

Obrigado por NOS ESCOLHER!!!

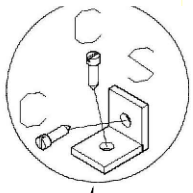

AS MOLDURAS SÃO fixadas COM AS CANTONEIRAS (S)

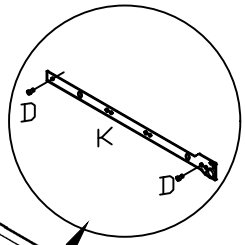

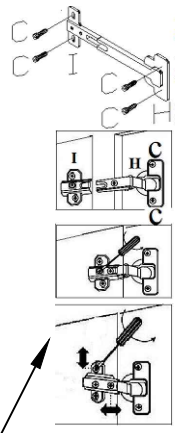

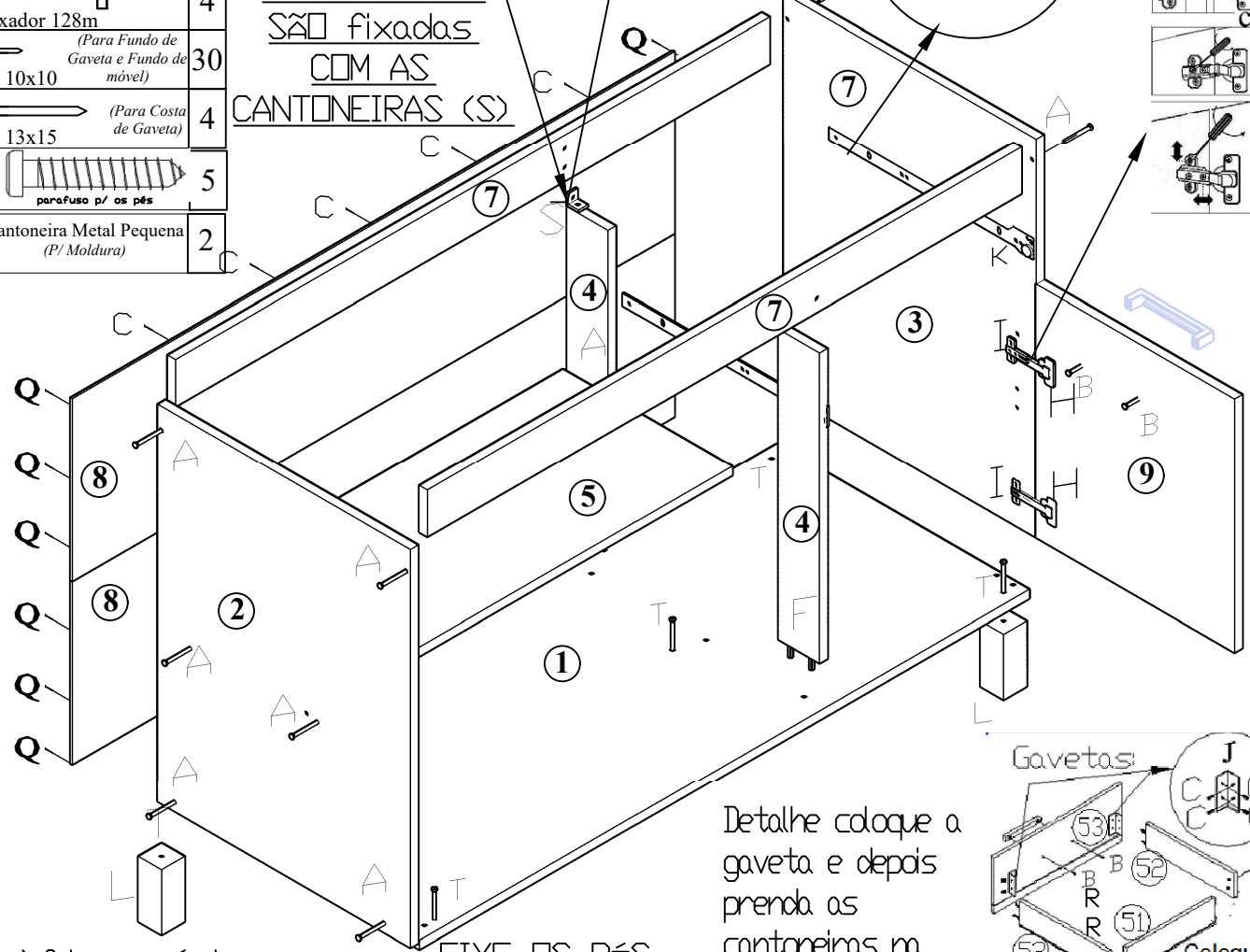

--> Coloque o móvel no esquadro e fixe o fundo (8) com pregos 10x10 (Q), e na parte superior com PF 3,5x14 (C).

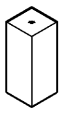

FIXE OS PÉS ANTES DE INICIAR A MONTAGEM

Detalhe coloque a gaveta e depois prenda as cantoneiras na moldura.

MANUAL

