INSTRUÇÃO DE MONTAGEM *Assembly Instruction* / **Instrucciones de montaje**
ESCRIVANINHA 2 GAVETAS - TOPÁZIO *Desk 2 Drawer* / **Escritorio 2 Cajones**
Ref.: 9138

90min

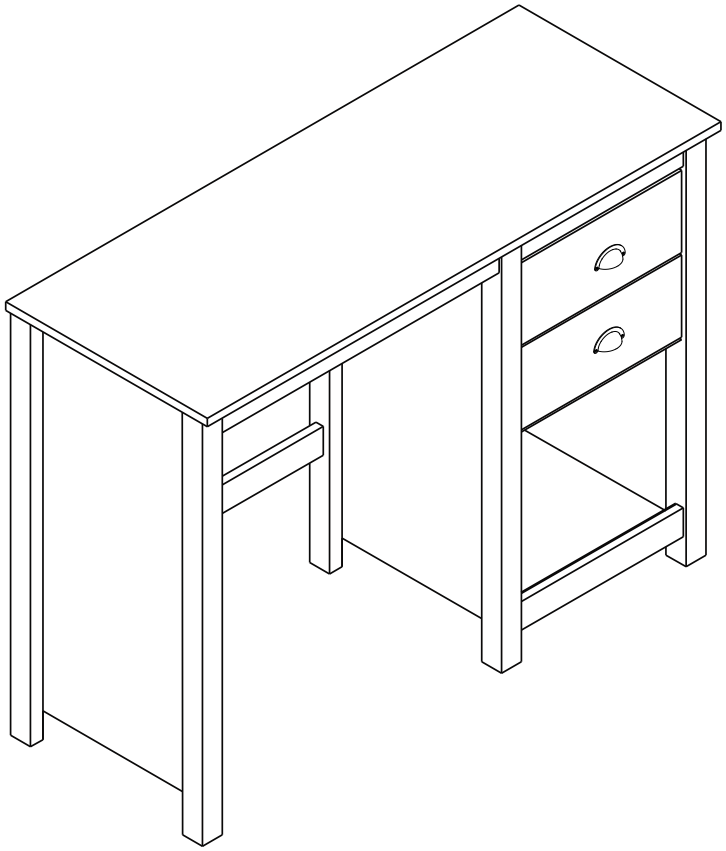

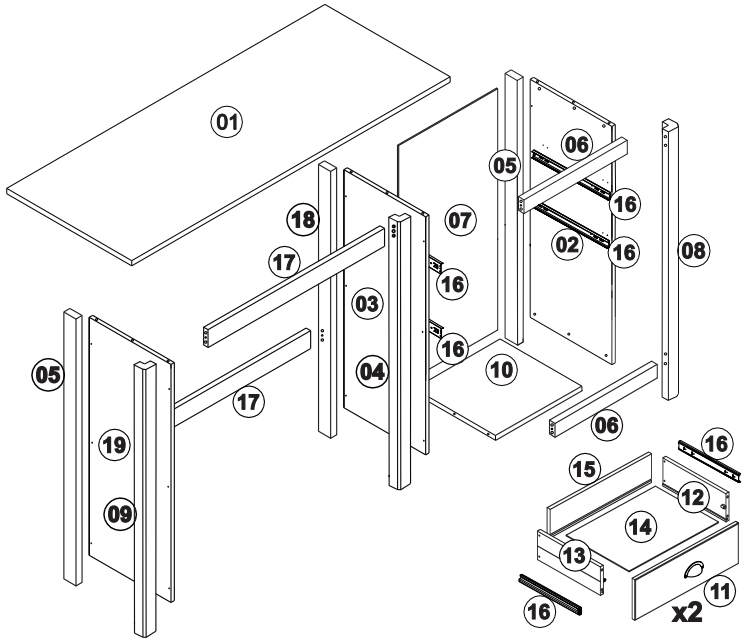

V.:07

Lista de peças
Parts list / **Liste de piezas**

	QT
01- TAMPO *Top* / **Tapa superior**	01
02- LATERAL DIREITA *Right side* / **Lateral derecho**	01
03- LATERAL CENTRAL *Center side* / **Lateral central**	01
04- PÉ FRONTAL CENTRAL *Center front foot* / **Pie frontal central**	01
05- PÉ TRASEIRO *Back feet* / **Pies trasero**	02
06- TRAVESSA FRONTAL *Front crossbeam* / **Travesaño frontal**	02
07- FORRO TRASEIRO *Back panel* / **Panel trasera**	01
08- PÉ FRONTAL DIREITO *Right front foot*/ **Pie frontal derecho**	01
09- PÉ FRONTAL ESQUERDO *Left front foot* / **Pie frontl izquierdo**	01
10- BASE *Base* / **Base**	01
11- FRENTE GAVETA *Drawer front* / **Frente cajon**	02
12- LATERAL GAVETA DIREITA *Drawer Right side* / **Lateral derecho cajon**	02
13- LATERAL GAVETA ESQUERDA *Drawer left side* / **Lateral izquierdo cajon**	02
14- BASE GAVETA *Drawer base* / **Base cajon**	02
15- TRASEIRA GAVETA *Drawer back* / **Cajon trasero**	02
16- CORREDIÇAS *Drawer runners* / **Carril metalico**	04
17- TRAVESSA FRONTAL E TRASEIRA *Back and front crossbeam* / **Travesaño frontal y trasero**	02
18- PÉ TRASEIRO CENTRAL *Back center foot* / **Pie trasero central**	01
19- LATERAL ESQUERDA *Left side* / **Lateral izquierdo**	01

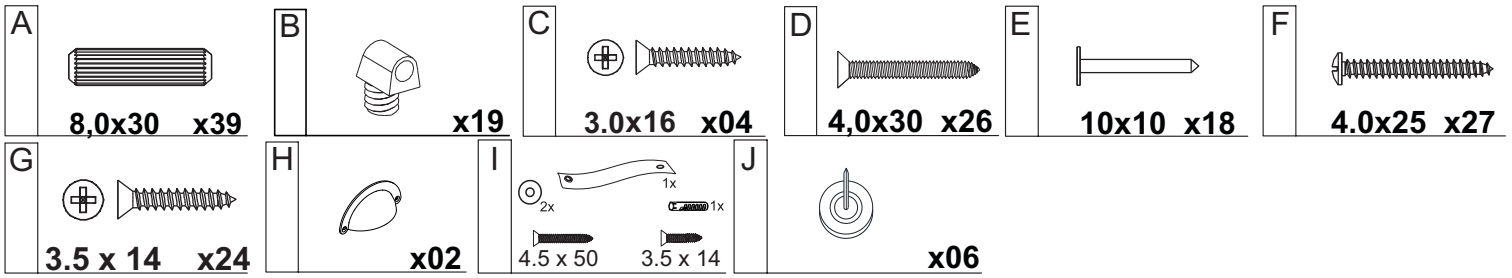

01

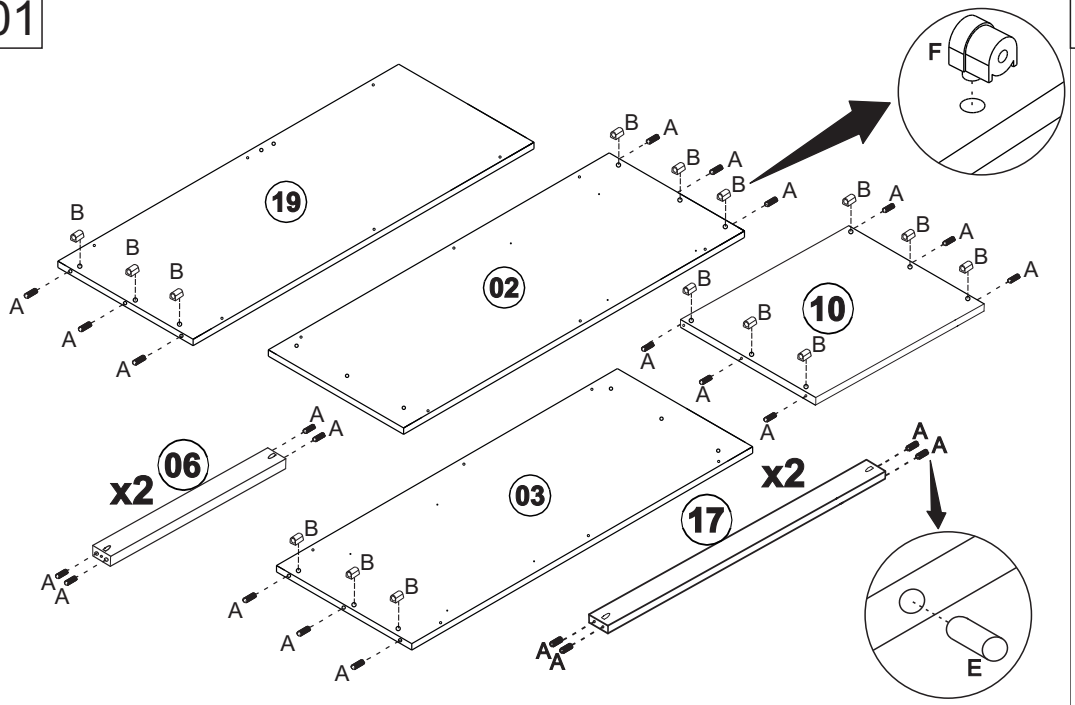

02

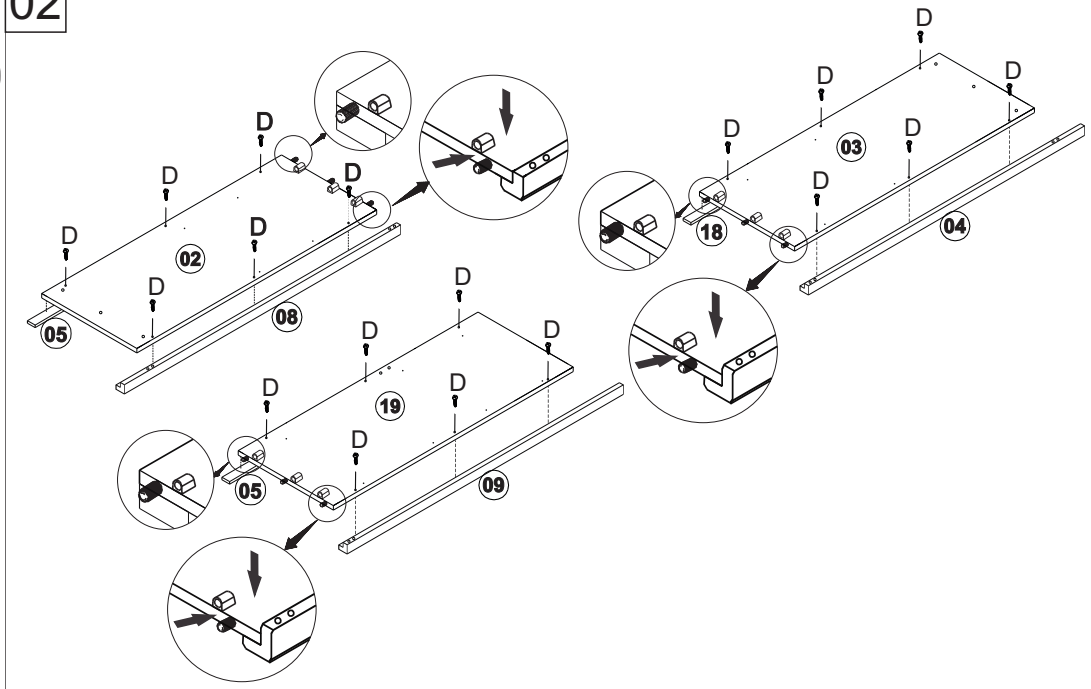

03

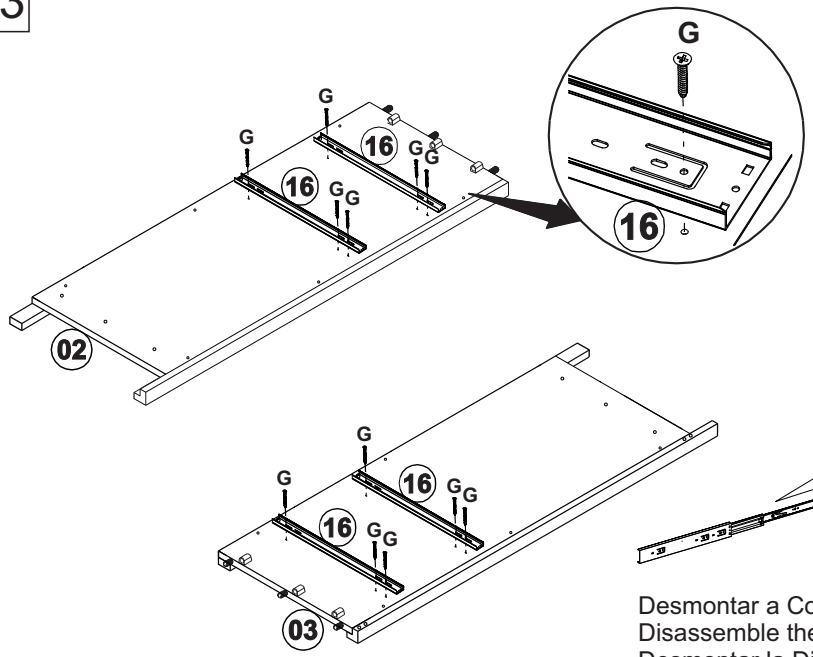

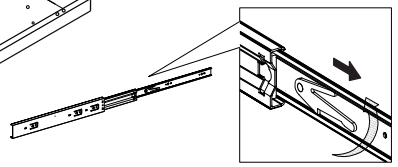

Desmontar a Corrediça
Disassemble the Drawer Runner
Desmontar la Diapositiva

04

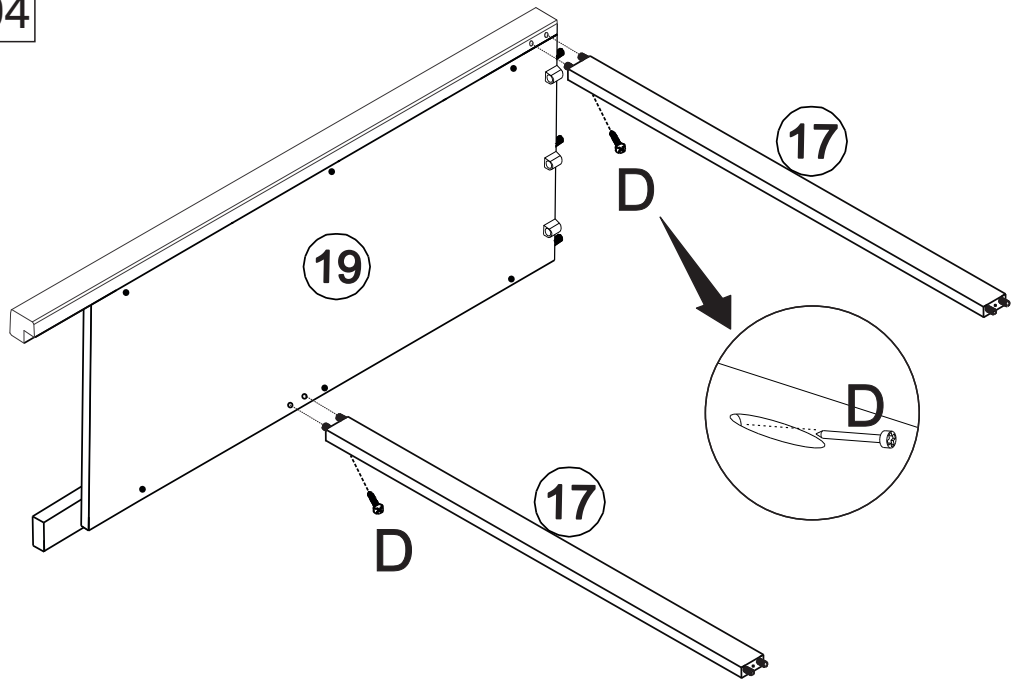

05

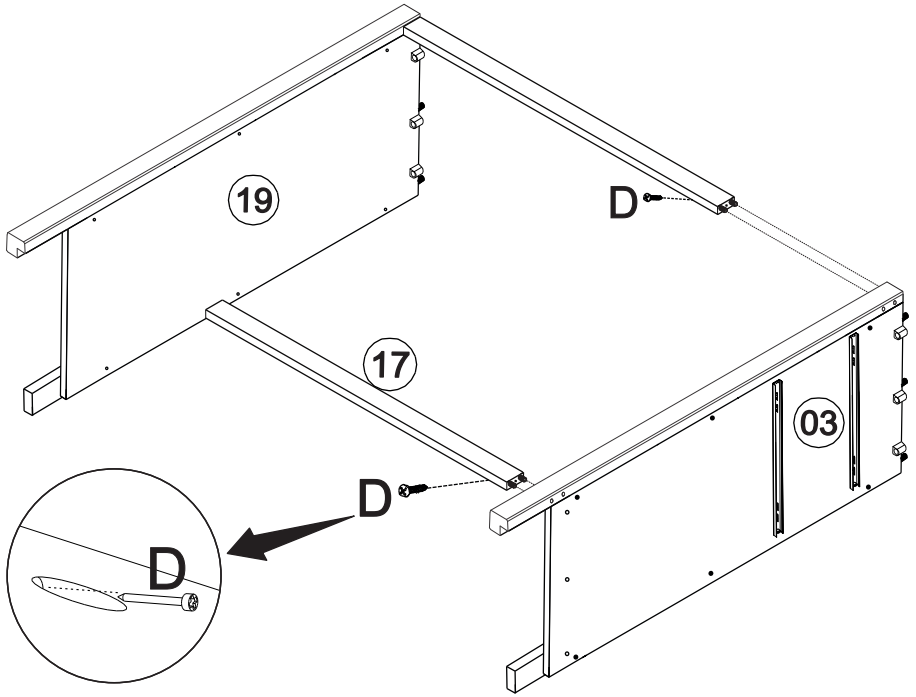
19
D
17
03
D
D

06

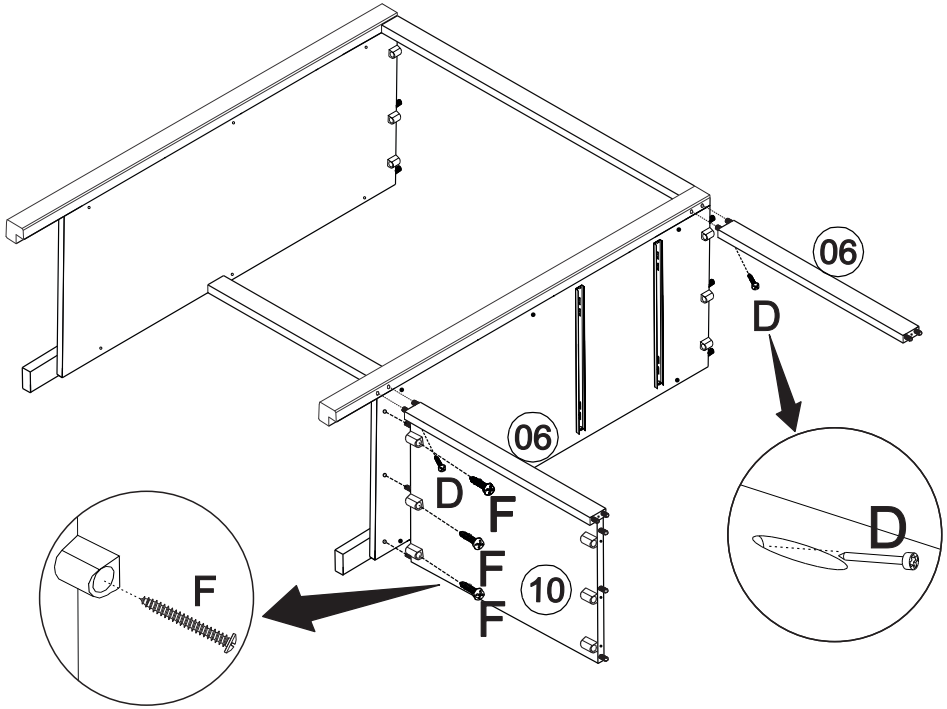
06
D
06
D
F
F
F
10
F
D

07

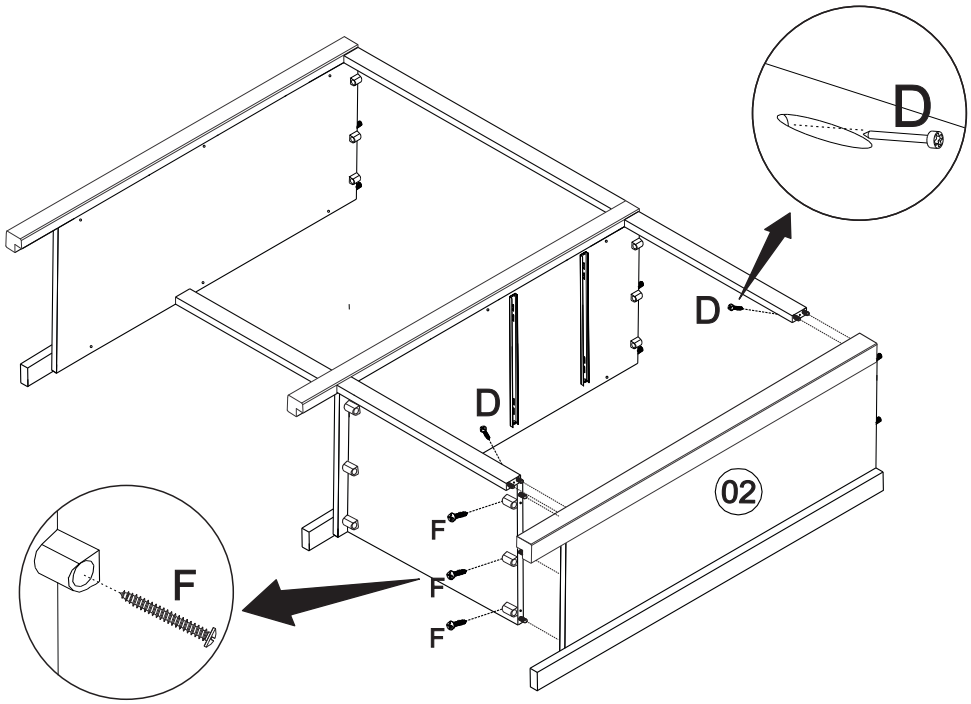
D
D
D
02
F
F
F
F

08

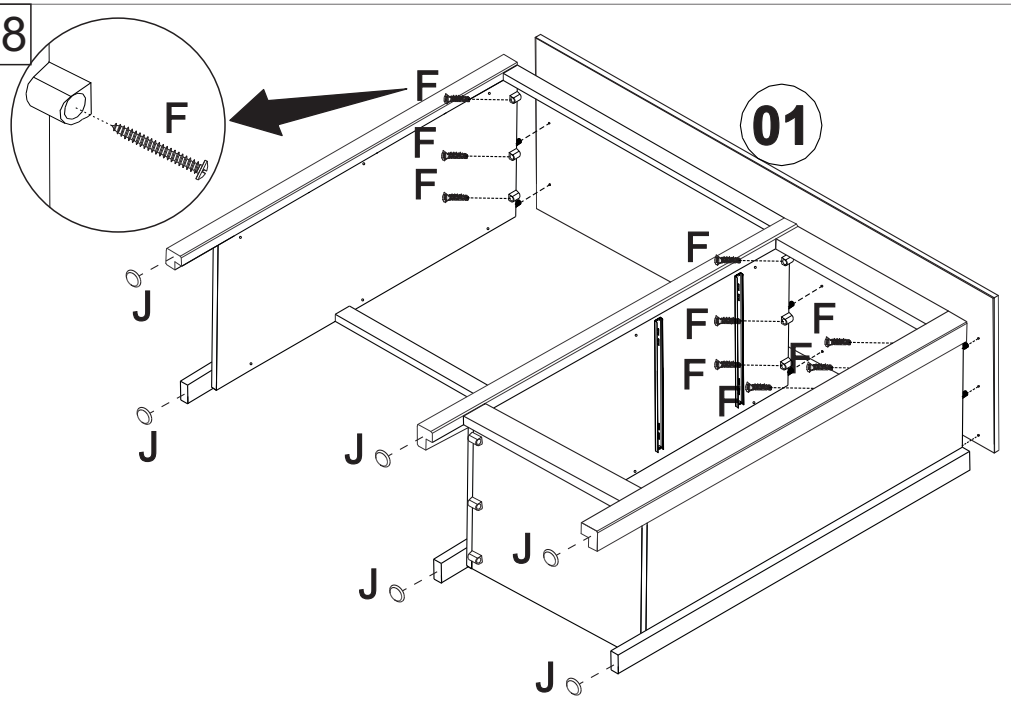
F
F
F
F
01
J
J
F
F
F
F
F
F
J
J
J
J
J

09

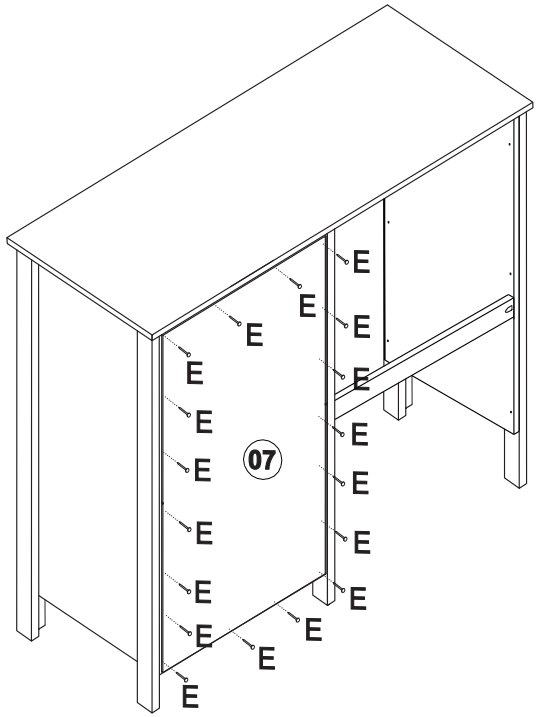

10

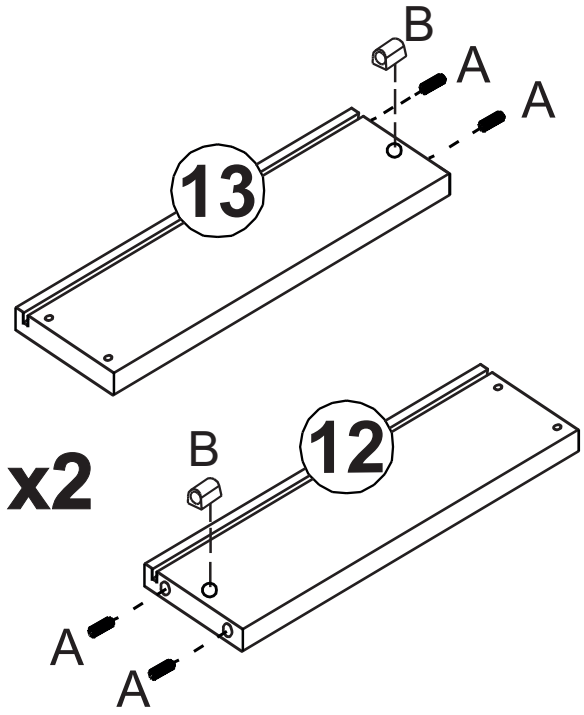

11

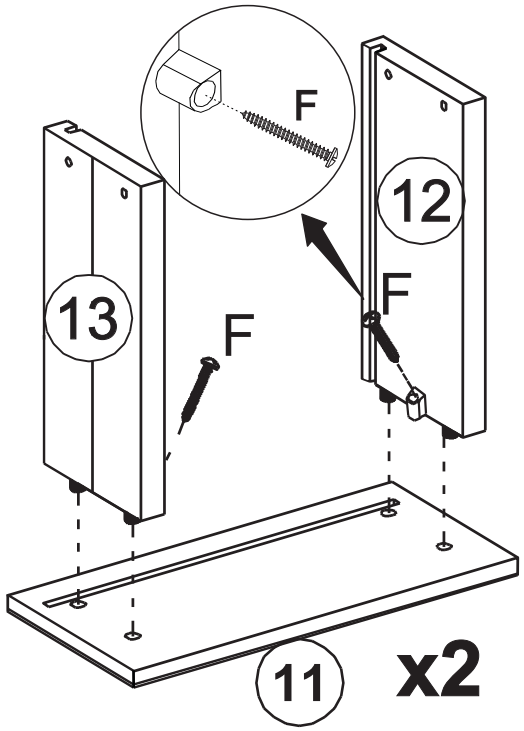

12

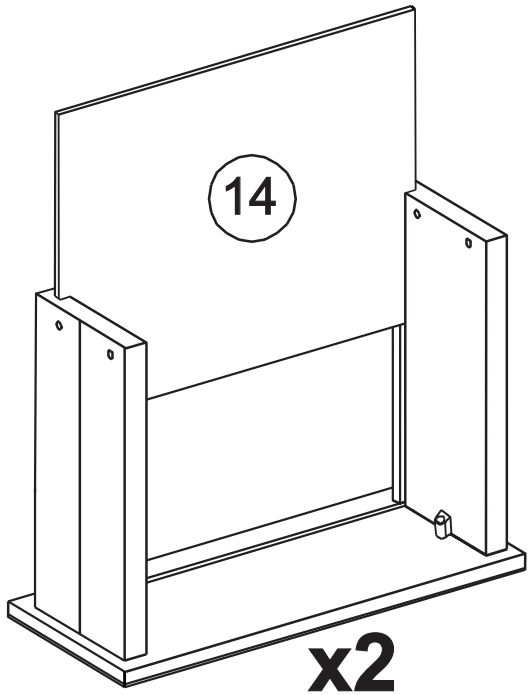

13

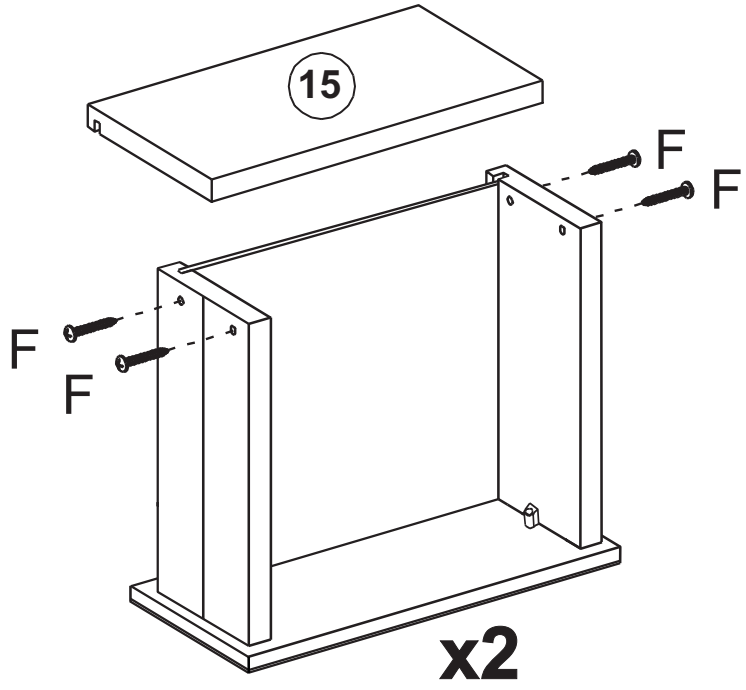

14

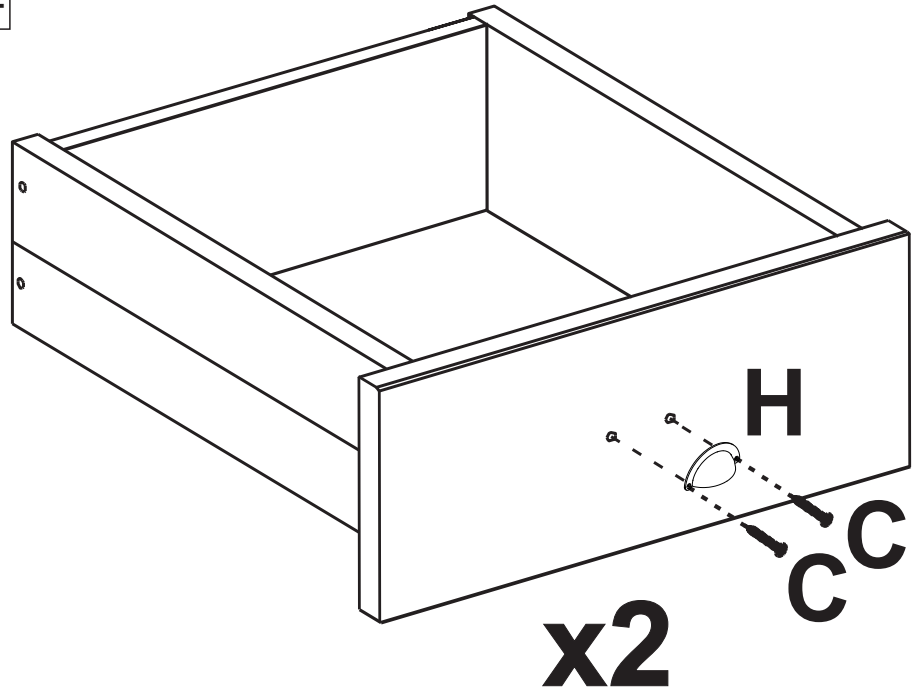

15

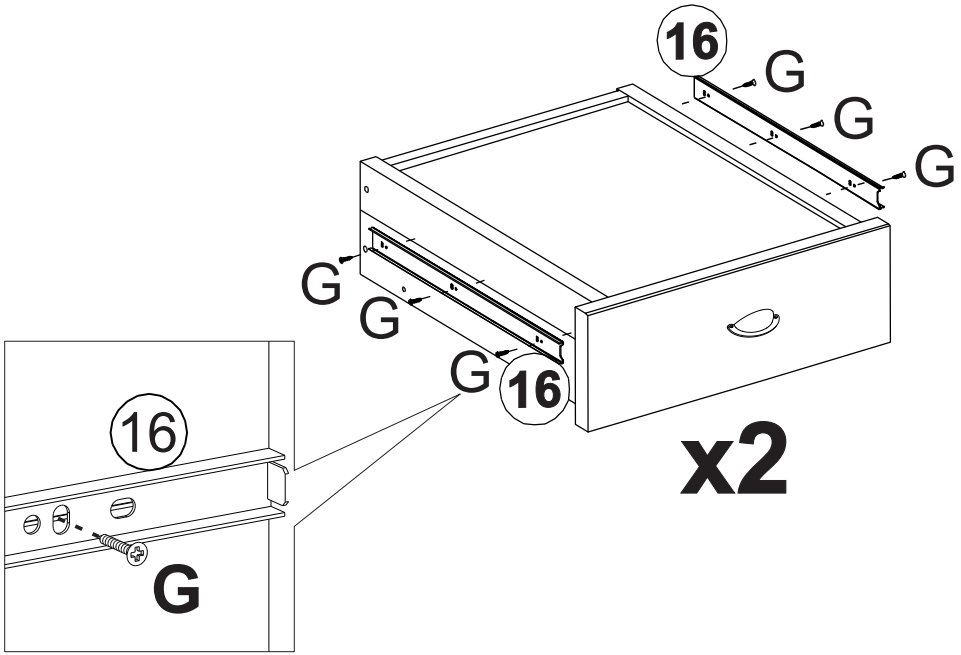

16

ATENÇÃO

Risco de acidente grave ou sequelas permanentes se o móvel tombar. Para evitar e eliminar o risco, é essencial seguir as seguintes instruções.

- Nunca permita que as crianças subam ou se penduram nas gavetas, portas ou prateleiras do móvel;
- **Utilize a ferragem anti tombamento para reduzir ou eliminar o risco de tombamento deste produto.**

O tipo de parafusos para a fixação de mobiliário na parede.
depende do material de parede e não são fornecidos
Em caso de dúvidas, consulte um especialista.

ATTENTION

Risk of serious accident or permanent sequelae if the mobile topple over. To avoid and eliminate the risk, it is essential follow the following instructions.

- Never allow children to climb or hang from the furniture drawers, doors or shelves;
- **Use anti-tip hardware to reduce or eliminate the risk of this product tipping over.**

The type of screws for fixing furniture to the wall.
depends on wall material and are not provided
If in doubt, consult an expert.

ATENCIÓN

Riesgo de accidente grave o secuelas permanentes si el caída del móvil. Para evitar y eliminar el riesgo, es fundamental siga las siguientes instrucciones.

- Nunca permita que los niños trepen o se cuelgan del muebles cajones, puertas o estantes;
- **Utilice herrajes antivuelco para reducir o elimine el riesgo de que este producto se vuelque.**

El tipo de tornillos para fijar muebles a la pared.
depende del material de la pared y no se proporcionan
En caso de duda, consulte a un experto.

17

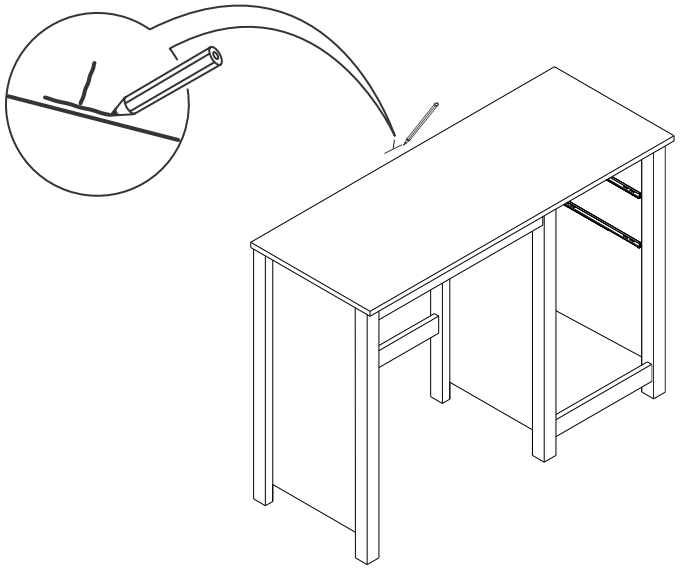

18

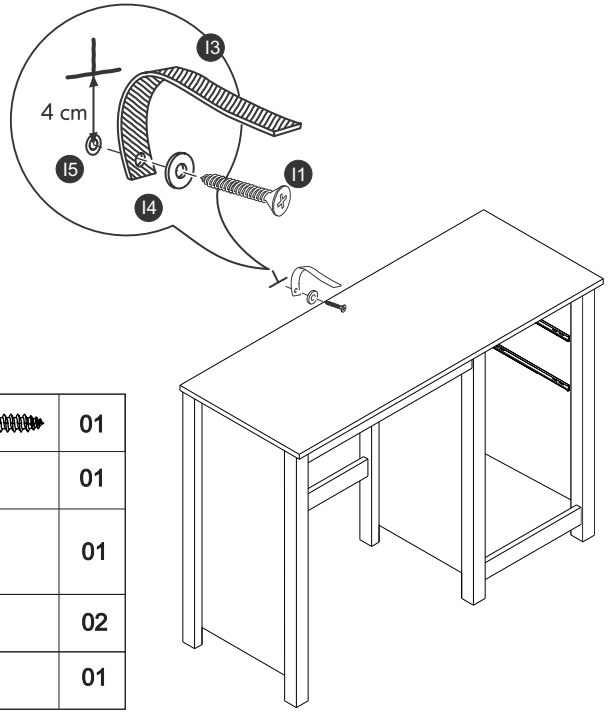

I	I1		01
	I2		01
	I3		01
	I4		02
	I5		01

19

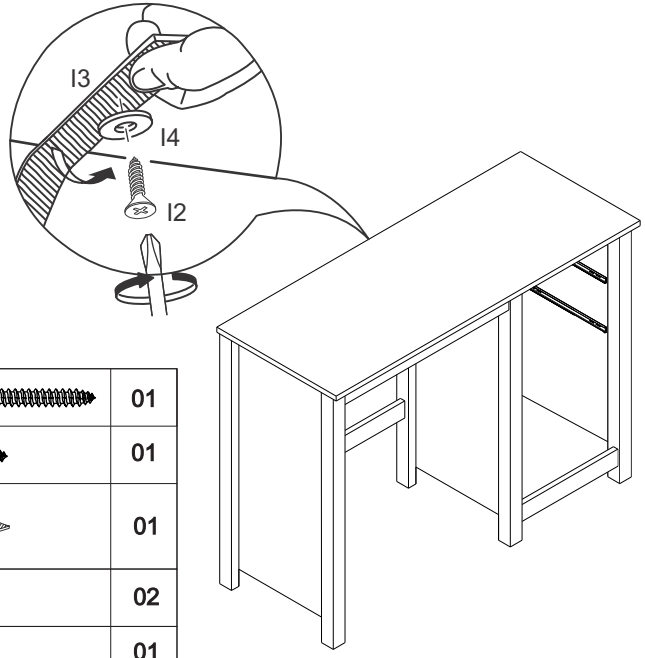

I	I1		01
	I2		01
	I3		01
	I4		02
	I5		01

20

