GABINETE OÁSIS

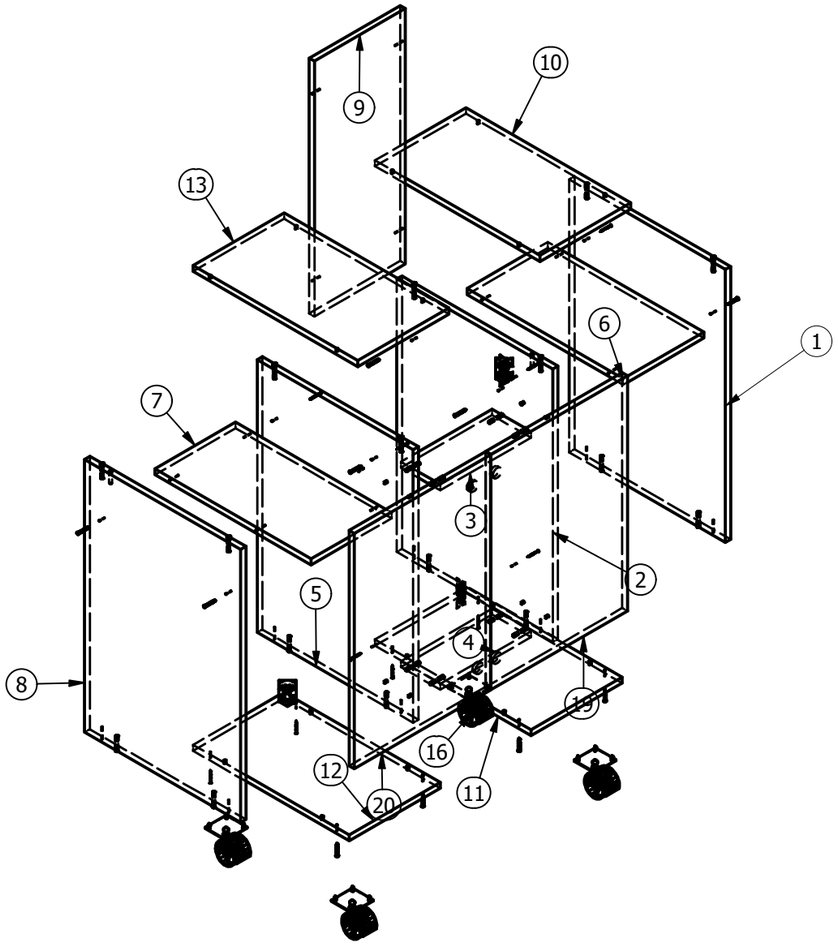

KIT ACESSÓRIOS

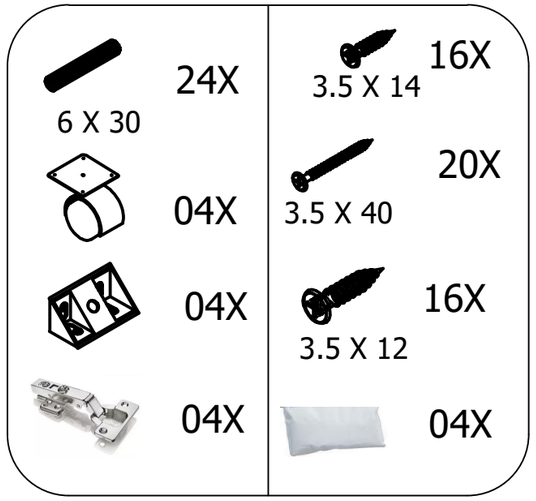

1º PASSO

SEPARAR AS PÇS CONTIDAS NO CONTEÚDO DE EMBALAGEM

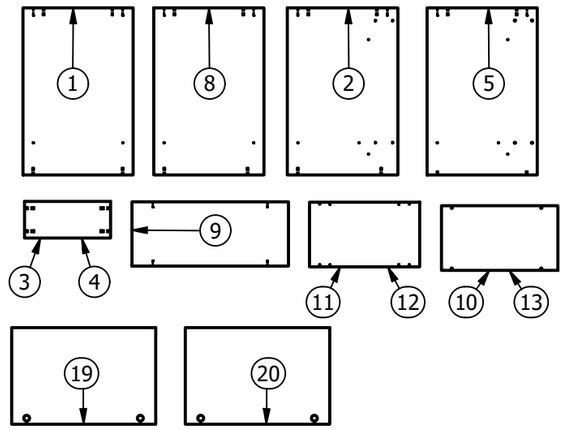

2º PASSO

ENCAIXE AS CAVILHAS NAS PEÇAS (1 - 2 - 3 - 4 - 5 E 8) PASSANDO UM FIO DE COLA NAS EXTREMIDADES CONF. DESENHO ABAIXO.

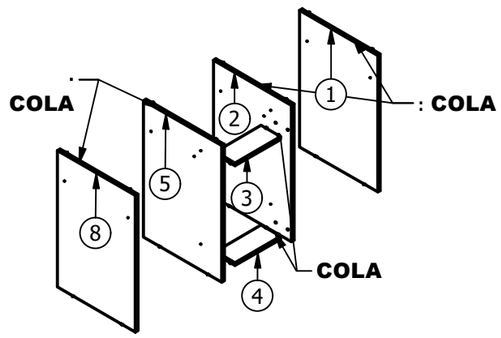

3º PASSO

COM O AUXILIO DE UMA PARAFUSADEIRA, MONTE O MÓDULO CENTRAL SEGUINDO DESENHO ILUSTRATIVO ABAIXO

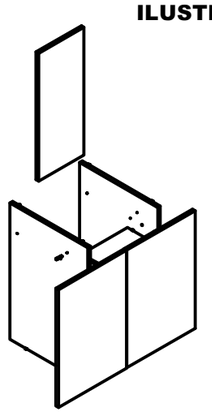

4º PASSO

AGORA COM AXILIO DE UMA PARAFUSADEIRA VAMOS FIXAR AS OUTRAS PÇS AO MÓDULO MENOR JÁ PRÉ MONTADO.

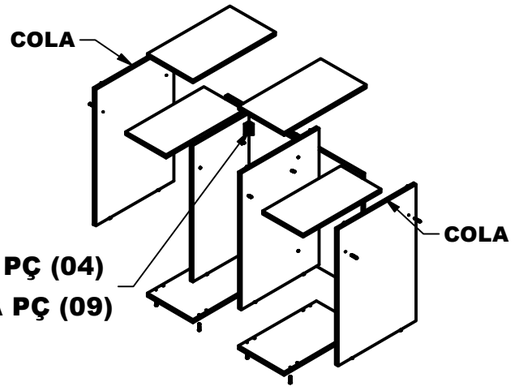

ATENTAR A FIXAÇÃO DA PÇ (04) CANTONEIRA (4X) A PÇ (09)

AGORA COM AXILIO DE UMA PARAFUSADEIRA VAMOS FIXAR OS RODIZIOS AO MÓDULO JÁ MONTADO.

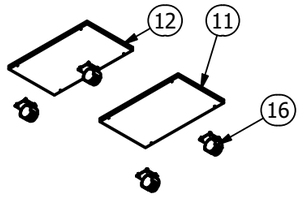

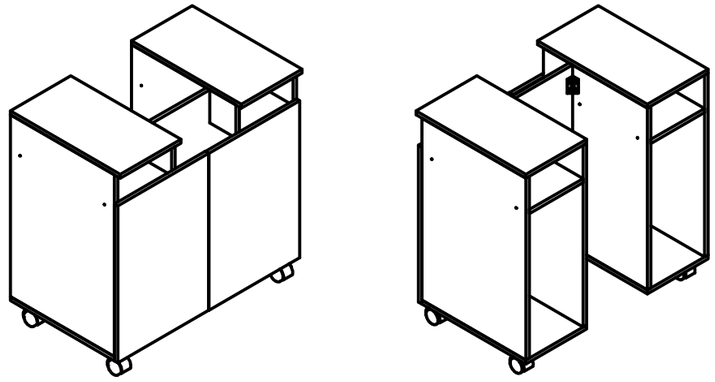

PRODUTO