CM-8041

Instruções de Montagem
Assembly Instructions
Instrucciones de Armado

Acesse Vídeos de Montagens
Acess Mounting Videos
Acceder a los Vídeos de Montage
www.tecnomobili.ind.br

tecnomobili
Estrada RSC 453, Km s/n° | Garibaldi | RS
CEP: 95720-000 | Fone / Fax: 54.3464.2050
sac@moveisvideira.com.br

Notas Especiais:

01 -Examine completamente todas as peças do móvel antes de começar o trabalho.
02 -Recomenda-se montar o móvel conforme este Manual de Montagem.
03 -É de responsabilidade do montador seguir as instruções do Manual de Montagem, que são fundamentais para garantir a estrutura do móvel.
04 -Para limpeza, utilizar somente pano úmido e sabão neutro.

Special notes:

01 -Check all parts of the unit thoroughly before starting work.
02 -It is recommended to assemble the furniture according to this Installation Manual.
03 -It is the responsibility of the assembler to follow the instructions in theAssembly Manual, which are essential to ensure the structure of the furniture.
04 -For cleaning use only damp cloth and neutral soap.

Notas especiales:

01 -Examine completamente todas las piezas del mueble antes de iniciar el trabajo.
02 -Se recomienda montar el mueble conforme el Manual de Ensamblaje.
03 -Es de responsabilidad del montador seguir las instrucciones del Manual de Ensamblaje, que son fundamentales para garantizar la estructura del mueble.
04 -Para limpieza solamente usar trapo húmedo y jabón neutro.

Guarante certificate:

The guarantee of products manufactured by Móveis Videira LTDAcovers any defects / manufacturing defects, within the period established by the Consumer Protection Code, in itsArticle 26, II, which provides for a legal guarantee of ninety (90) days.

access
OUR MOUNTING VIDEO
www.tecnomobili.ind.br

Lista de Peças / List of pieces / Lista de piezas

CóD	DESCRIÇÃO	DESCRIPTION	DESCRICIóN	QTD	RAW MATERIAL	DIMENSION	CÓD
01	Tampo	Top	Tapa	1	MDP 15mm	1442x324x15mm	708016
02	Lateral Esquerda	Left Side	Lateral Izquierda	1	MDP 15mm	1980x324x15mm	338041
03	Costa Superior Fundo	Bottom Upper Back	Revés Superior Fondo	1	MDP 15mm	1442x140x15mm	418014
04	Costa Inferior Fundo	Bottom Lower Back	Revés Inferior Fondo	1	MDP 15mm	1442x324x15mm	408014
05	Lateral Direita	Right Side	Lateral Derecha	1	MDP 15mm	1980x324x15mm	318041
06	Tampo Direito Gaveteiro	Drawer Rigth Top	Tapa Derecha Cajón	1	MDP 15 mm	324x314x15mm	708041
07	Lateral Direito Gaveteiro	Drawer Rigth Side	Lateral Derecha Cajón	1	MDP 15 mm	517x324x15mm	308041
08	Prateleira	Shelf	Estante	2	MDP 15 mm	321x298x15mm	208041
09	Tampo Esquerdo Gaveteiro	Drawer Left Top	Tapa Izquierda Cajón	1	MDP 15 mm	324x314x15mm	718041
10	Lateral Esquerdo Gaveteiro	Drawer Left Side	Lateral Izquierda Cajón	1	MDP 15 mm	321x298x15mm	328041
11	Frente Gaveta	Drawer Front	Drawer Front	2	MDP 15 mm	292x120x15mm	98041
12	Lateral Gaveta	Drawer Side	Lateral Cajón	4	MDP 15 mm	265x75x15mm	324028
13	Fundo Gaveta	Drawer Bottom	Fondo Cajón	2	MDP 03 mm	273x251x03mm	408041
14	Costa Gaveta	Drawer Back	Reves Cajón	2	MDP 15 mm	273x75x15mm	418041
15	Costa	Back	Reves	2	MDP 03 mm	318x120x03mm	428041
16	Lateral Nicho	Niche Side	Lateral Nicho	4	MDP 15mm	384x246x15mm	328014
17	Prateleira Nicho	Niche Shelf	Estante Nicho	4	MDP 15mm	900x246x15mm	218040
18	Lastro	Ballast	Lastre	1	MDP 15mm	1890x468x15mm	608040
19	Lastro Lateral	Side Ballast	Lastre Lateral	2	MDP 15mm	1890x468x15mm	618040
20	Barra	Bar	Barra	2	MDP 15mm	1890x100x15mm	318040
21	Cabeceira	Headboard	Cabecera	2	MDP 15mm	1436x100x15mm	718040

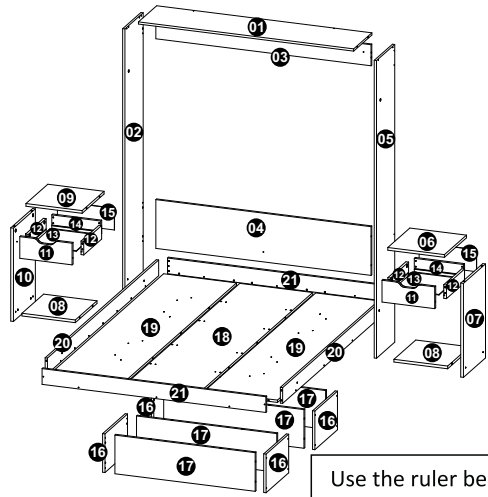

ATENÇÃO
RESPEITAR AS ORIENTAÇÕES E SIMBOLOGIAS

Ferramentas|Tools|Herramientas

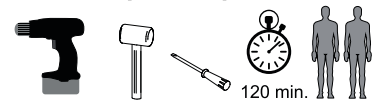

Use the ruler below to measure the components — Measured in mm

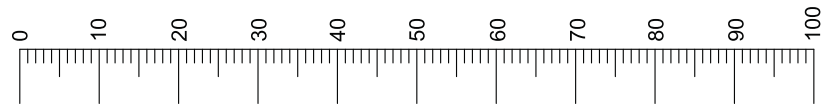

Revisão: 00
Data: 19/06/2024

ILUSTRAÇÃO - ILUSTRACION - ILLUSTRATION

REF	DESCRIÇÃO	QTD	CÓD
A	Parafuso 3,5 x 40mm CC	84	8115
B	3,5 x 14mm CC	12	3639
C	Cavilha 8 x 30mm	80	2806

ILUSTRAÇÃO - ILUSTRACION - ILLUSTRATION

REF	DESCRIÇÃO	QTD	
D	Sapata Deslizadora 58x15x15,5mm	08	9766
E	Distanciador	02	8615
F	Arruela Lisa M8x3mm	02	9775
G	M8x45mm	02	9773
H	PORCA M8	02	9776
I	Fechadura Cilindro Pressão 19x25mm	02	
J	22 x 3mm Prego 10x10	24	3051
K	Bucha 8mm	04	5623
L	Parafuso 5 x 60mm CC	04	1618
M	14 x 4mm Sapata Deslizadora	08	8112
N	Adesivo Tapa Furo	52	
O	Parafuso 3,5 x 14 CF	08	3759
P	Cavilha 5 x 30mm	08	3880
Q	34x7mm Parafuso minifix	12	3771
R	15x12mm Tambor minifix	12	9516
S	Corrediça 250mm	02	

CM-8041

Instruções de Montagem
Assembly Instructions
Instrucciones de Armado

tecnomobili

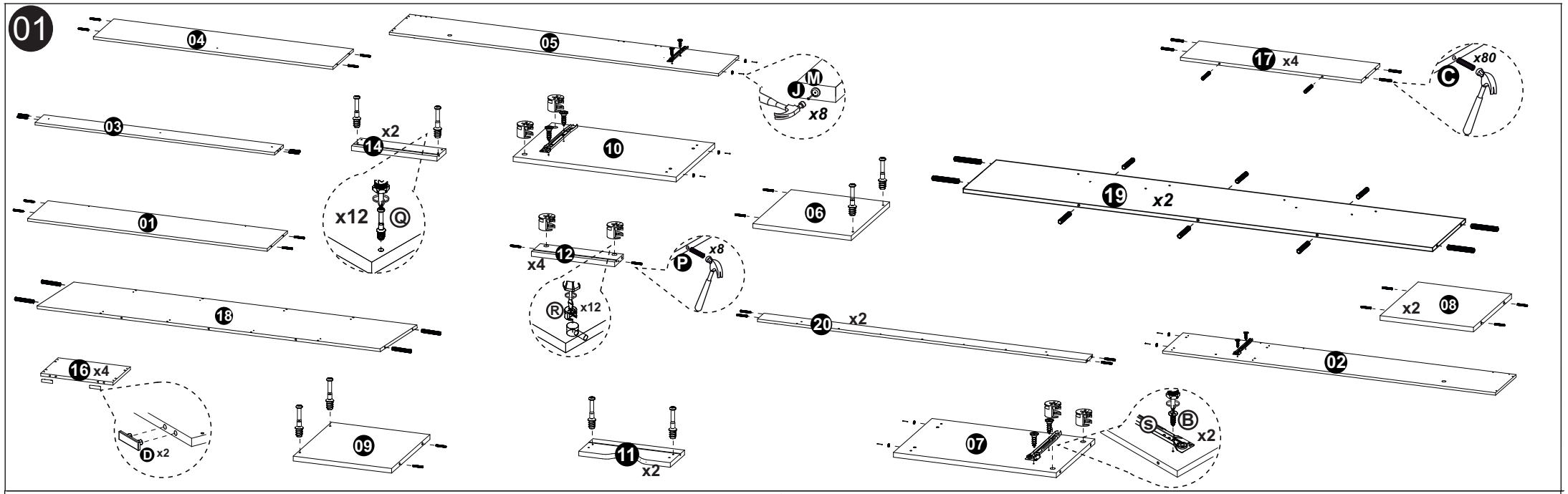

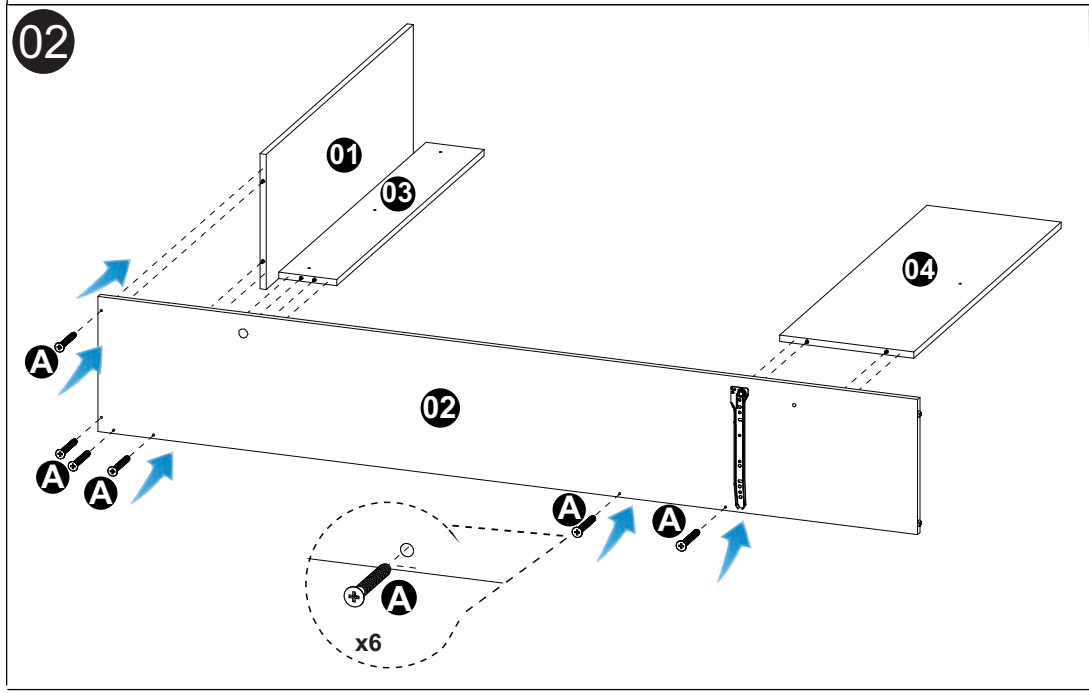

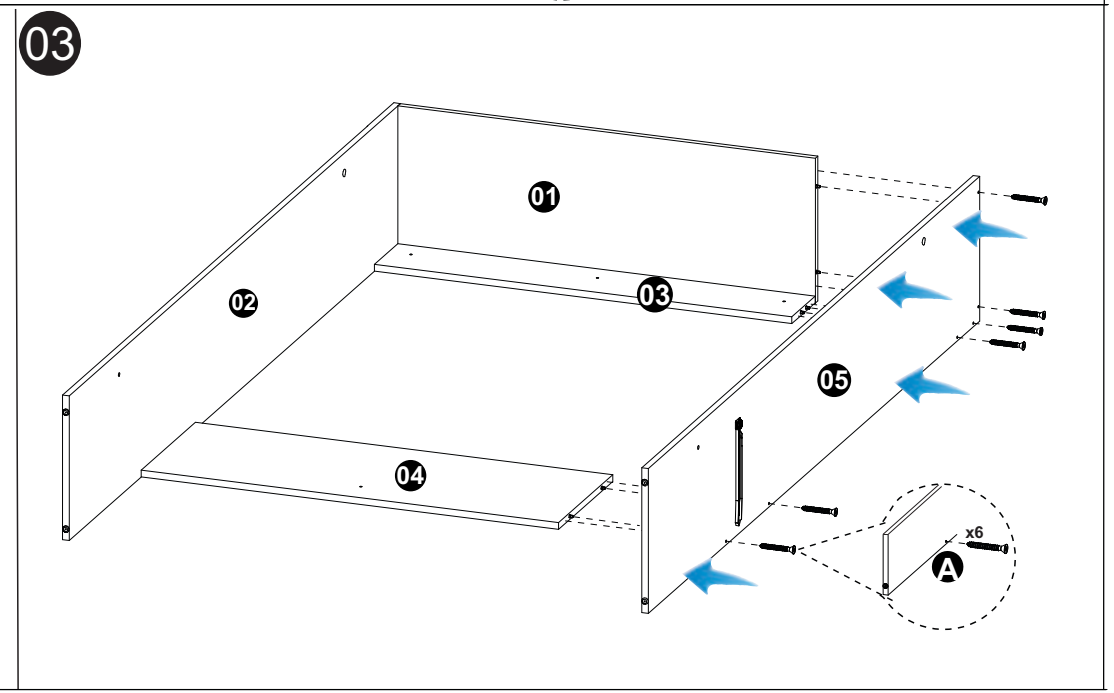

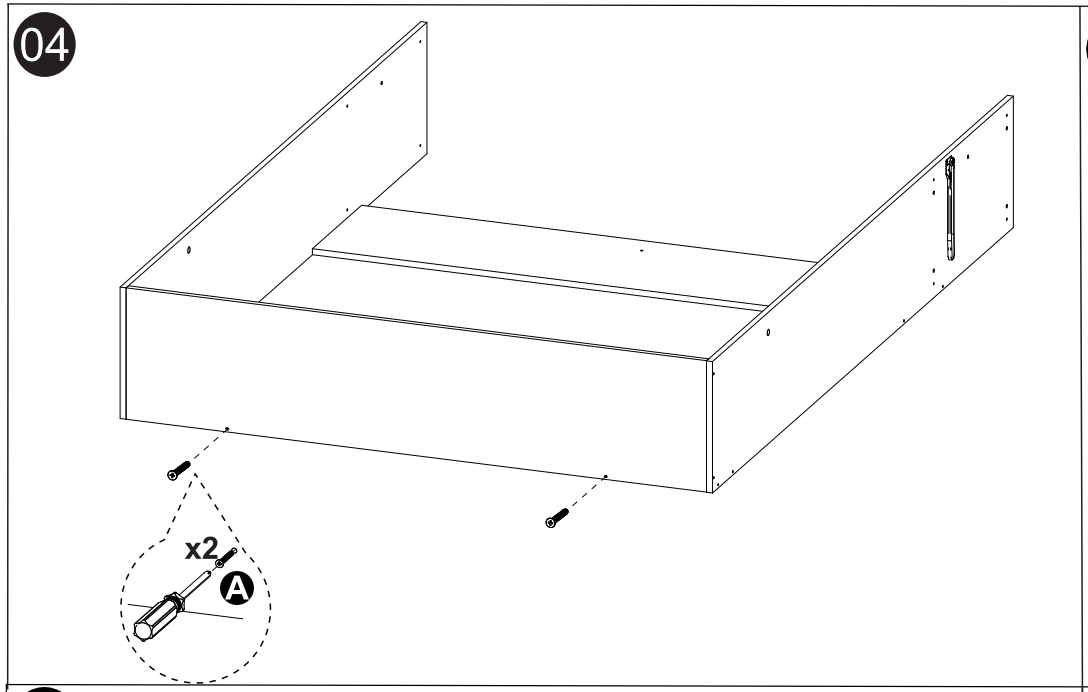
04
x2
A

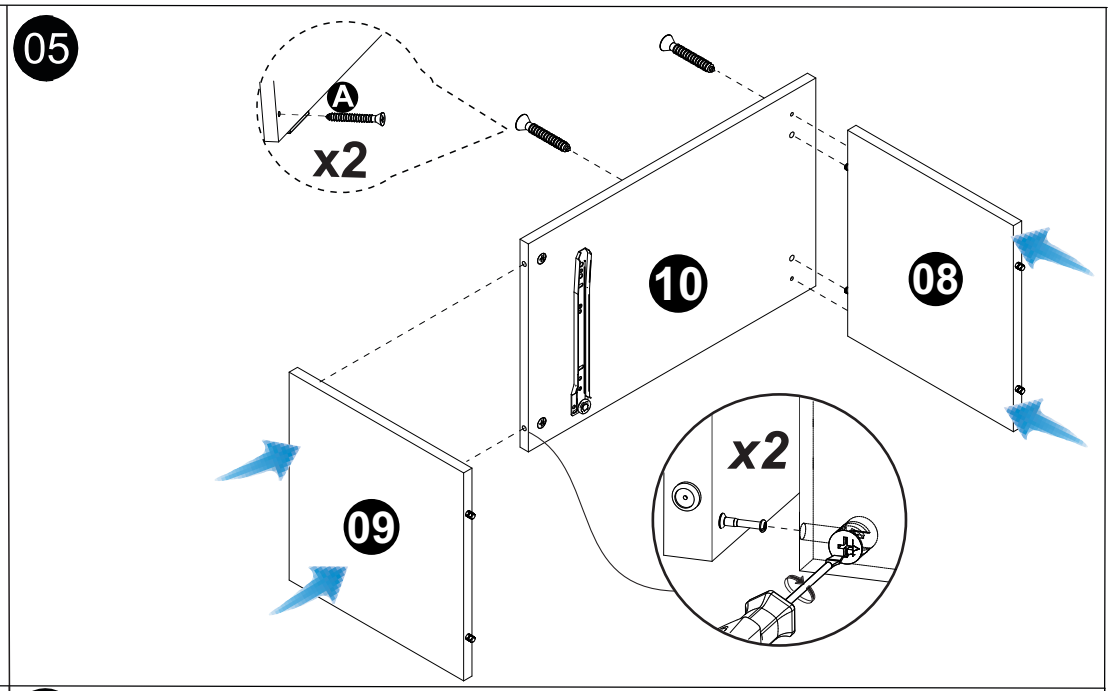
05
A
x2
10
08
09
x2

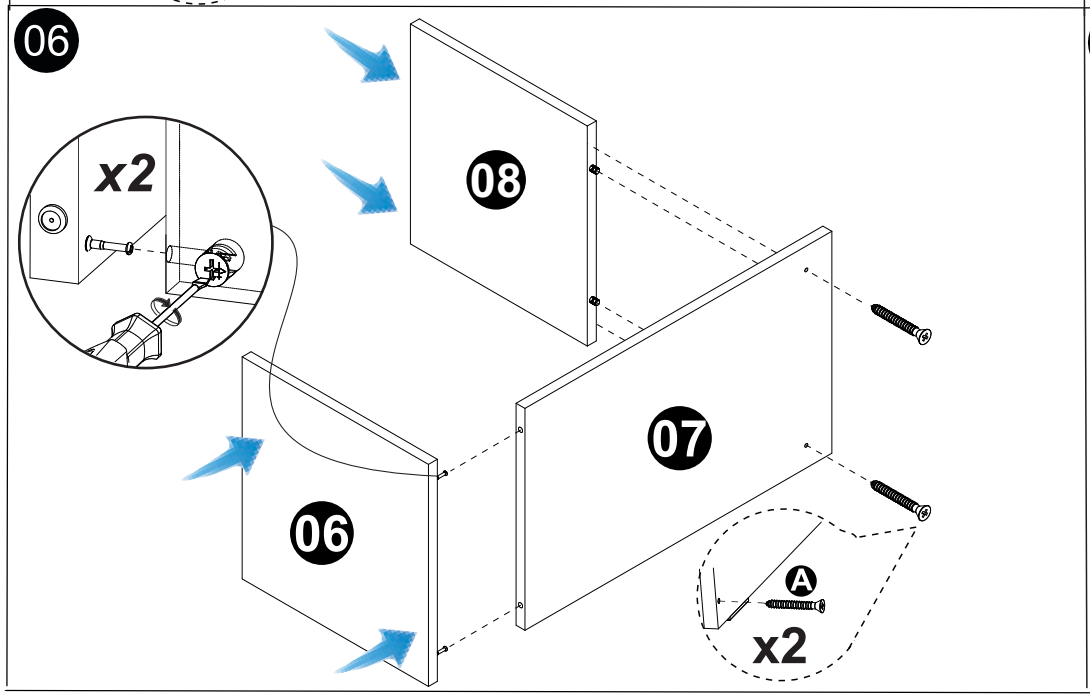
06
x2
08
07
06
A
x2

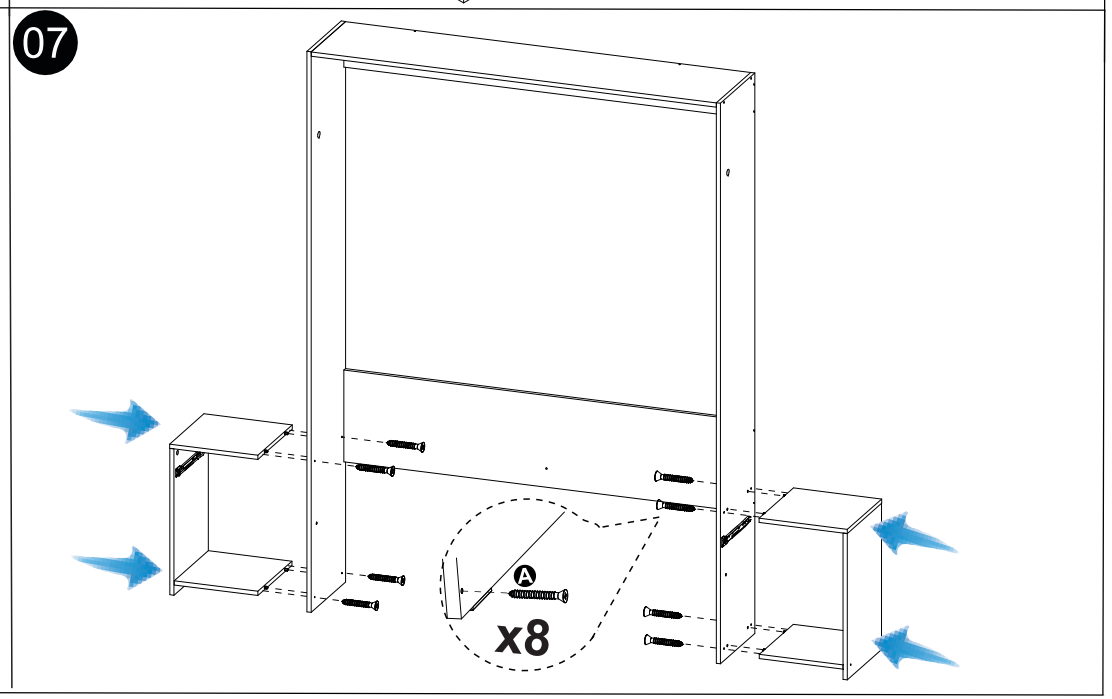
07
A
x8

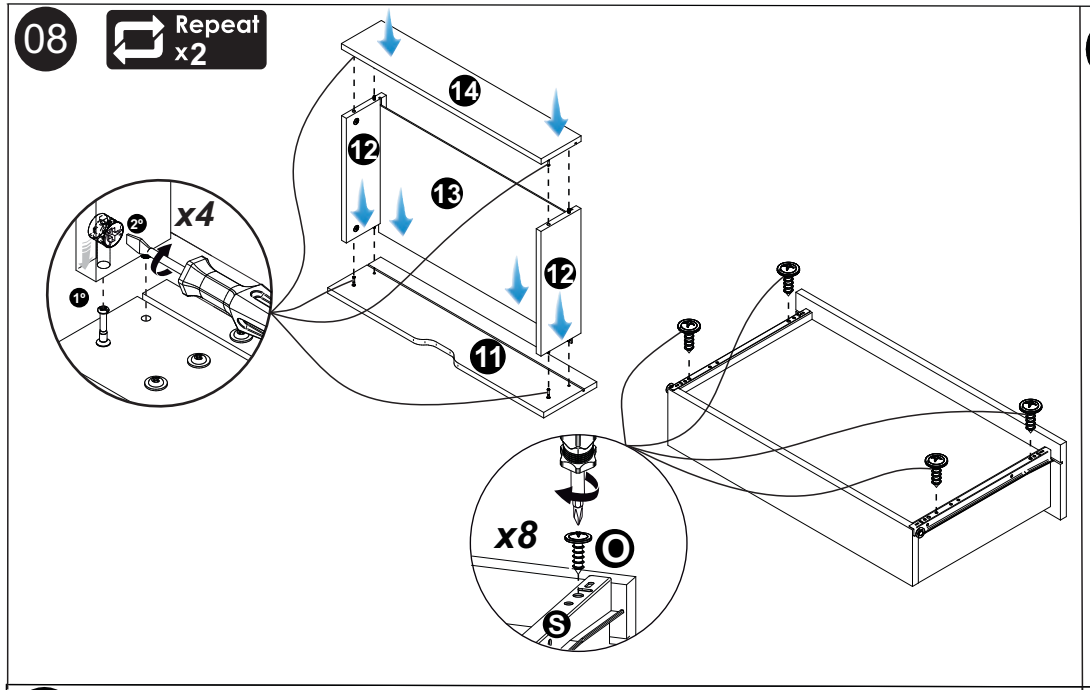
08
Repeat x2
x4
2º
1º
14
12
13
12
11
x8
O
S

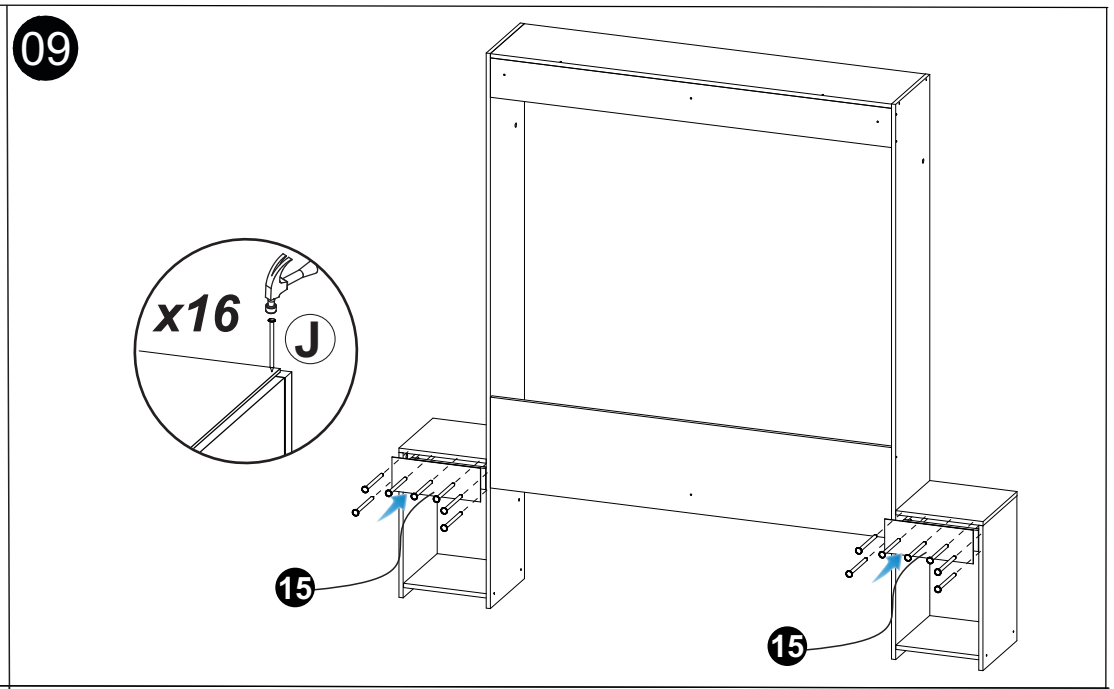
09
x16
J
15
15

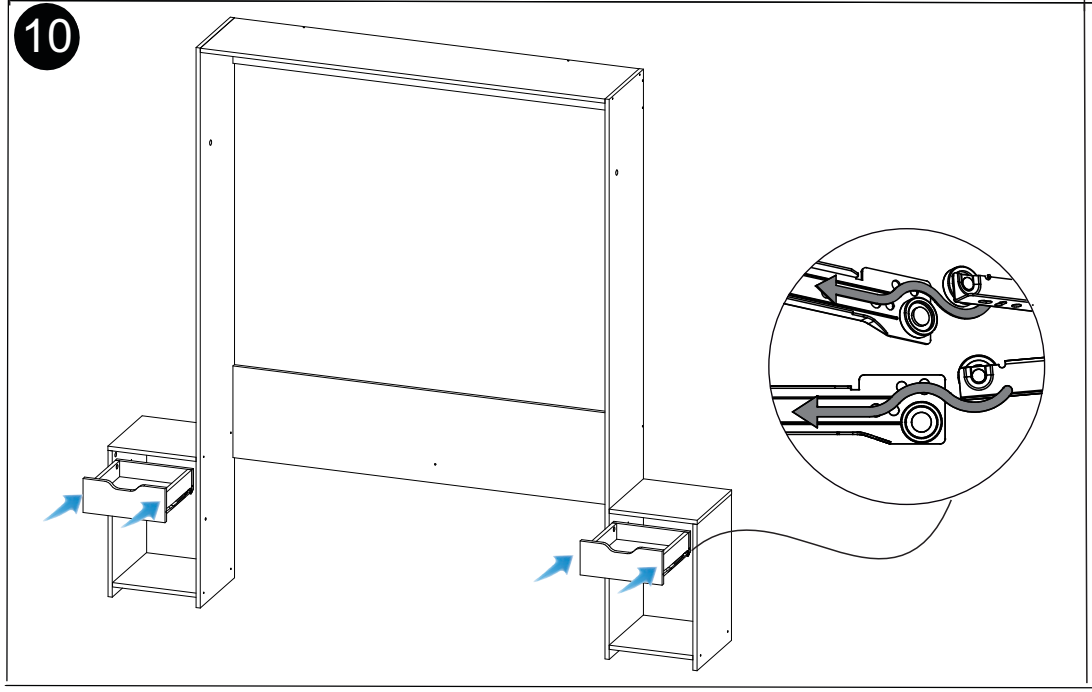
10

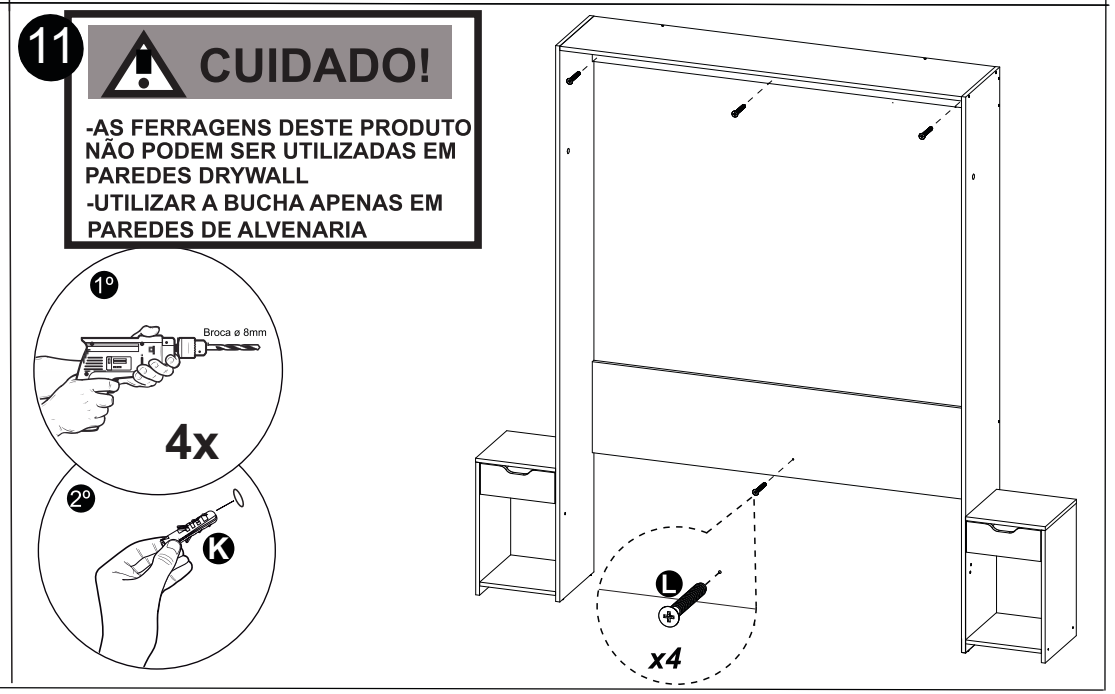
11
CUIDADO!
-AS FERRAGENS DESTE PRODUTO NÃO PODEM SER UTILIZADAS EM PAREDES DRYWALL
-UTILIZAR A BUCHA APENAS EM PAREDES DE ALVENARIA
1º
Broca ø 8mm
4x
2º
K
L
x4

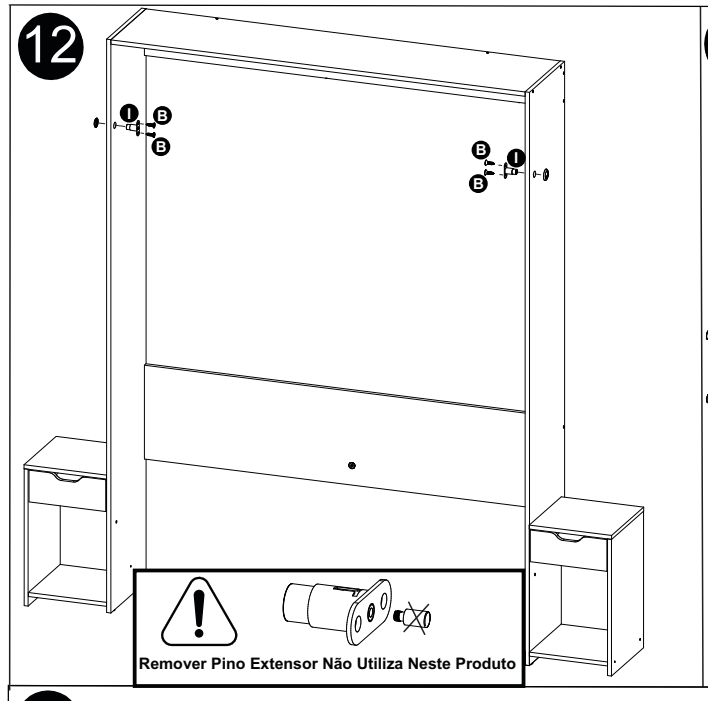
12
Remover Pino Extensor Não Utiliza Neste Produto

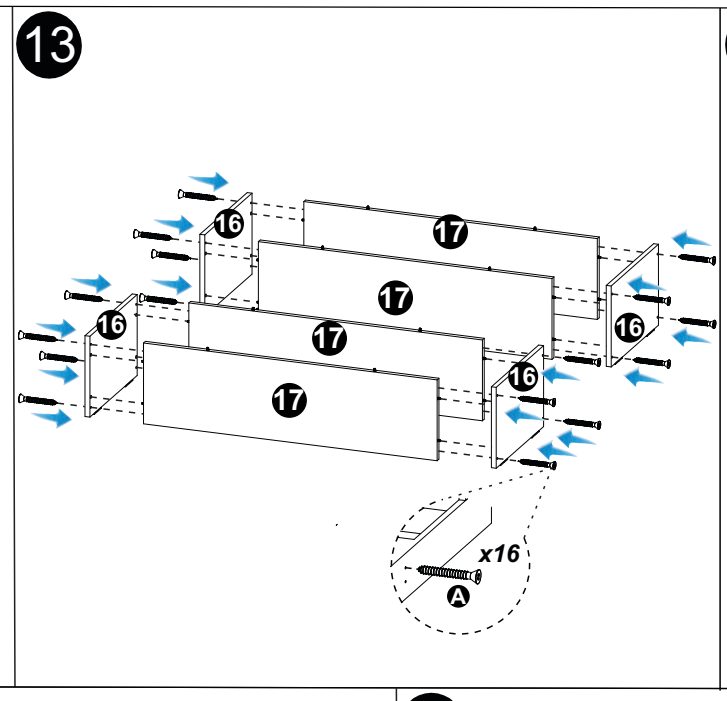
13
16
17
x16
A

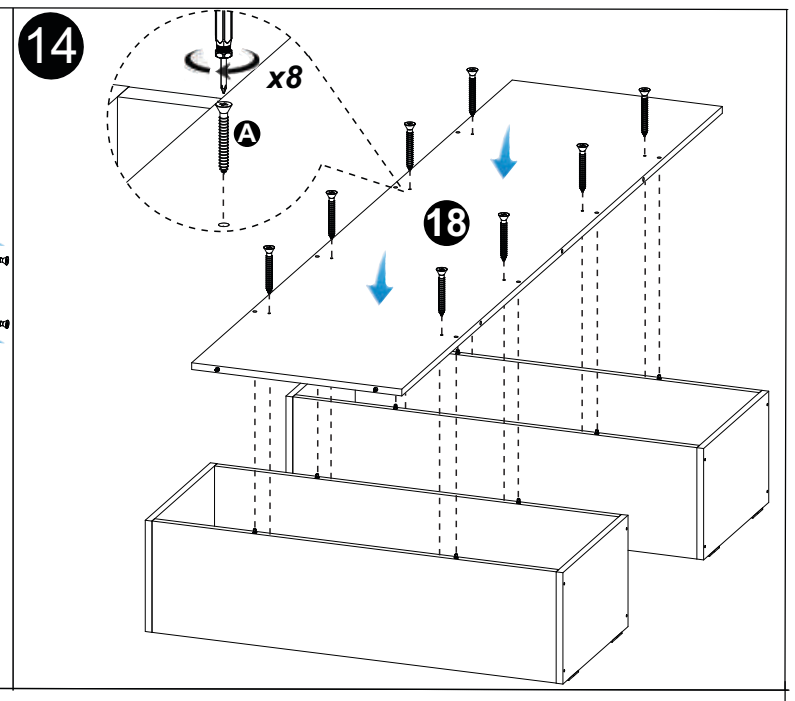
14
x8
A
18

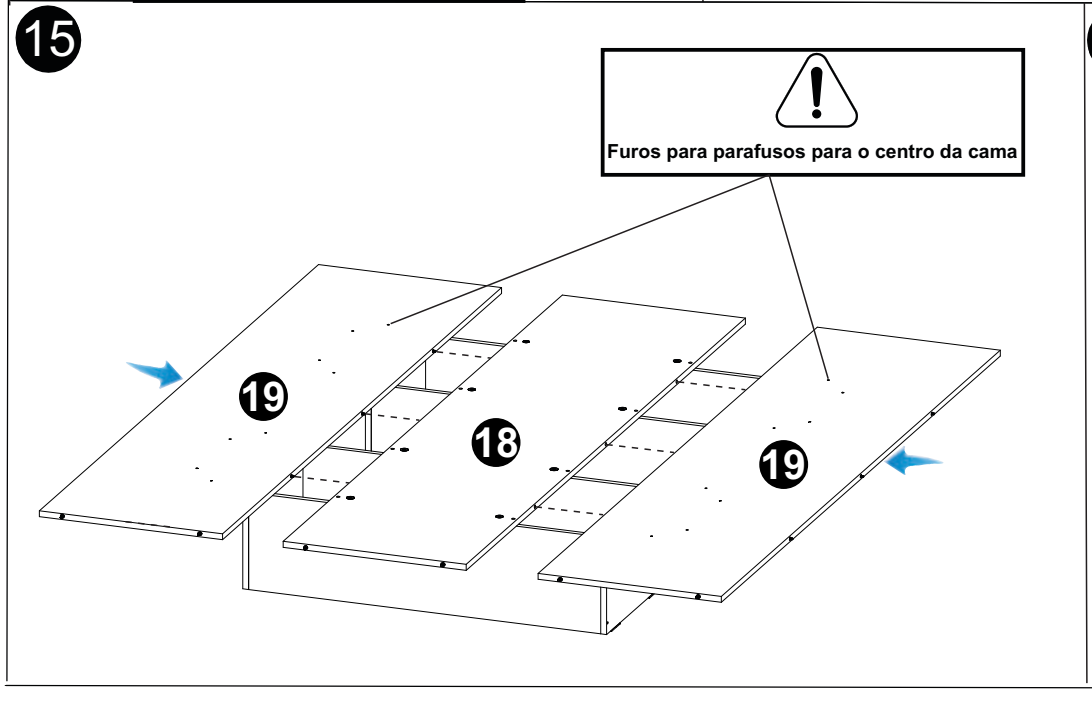
15
Furos para parafusos para o centro da cama
19
18
19

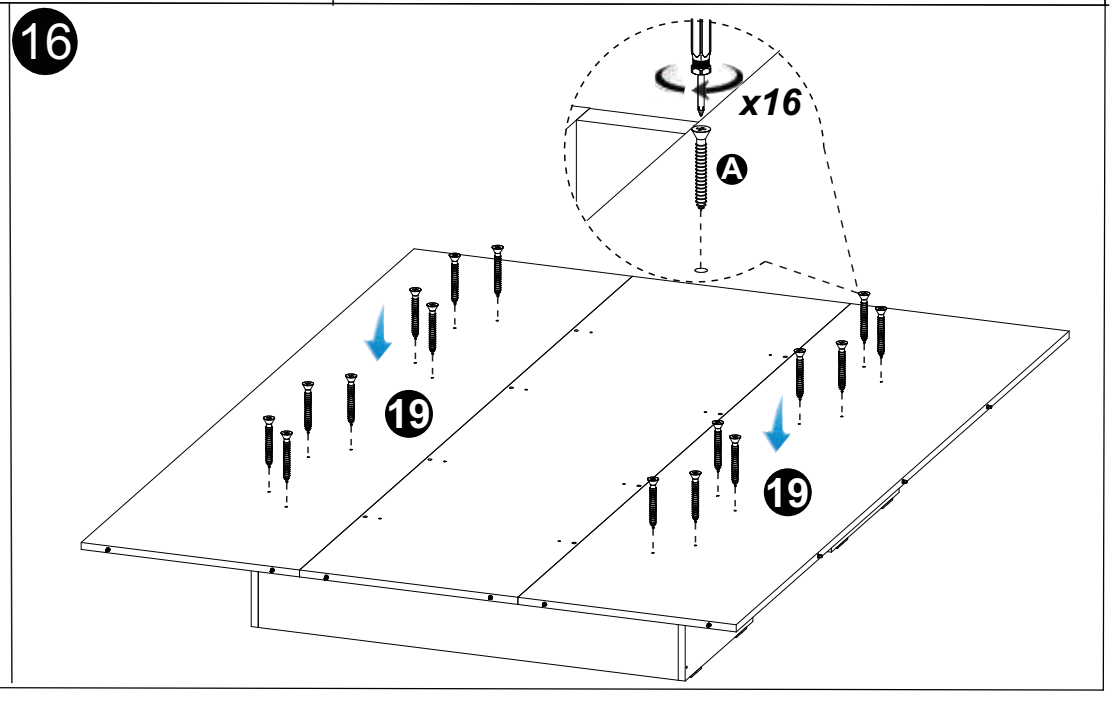
16
x16
A
19
19

17

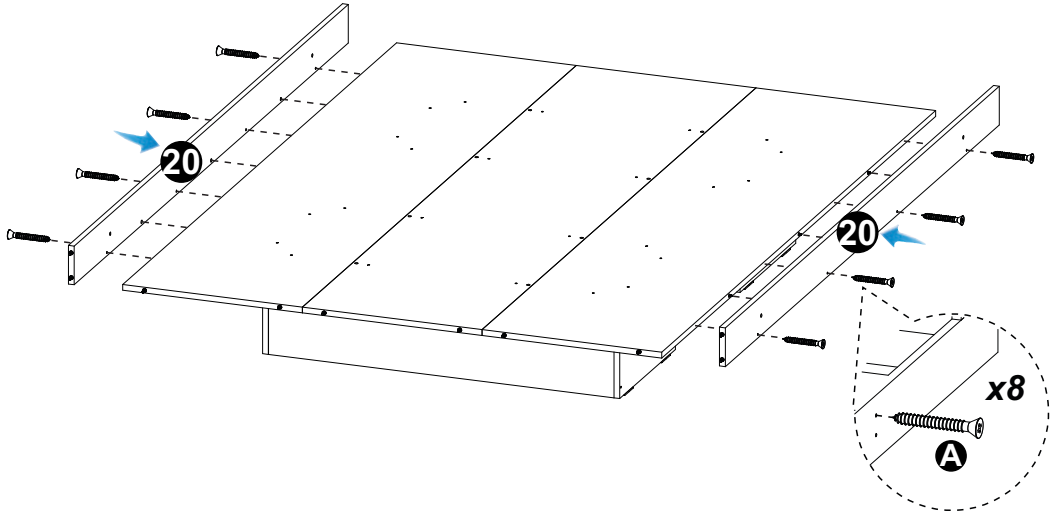
20
20
x8
A

18

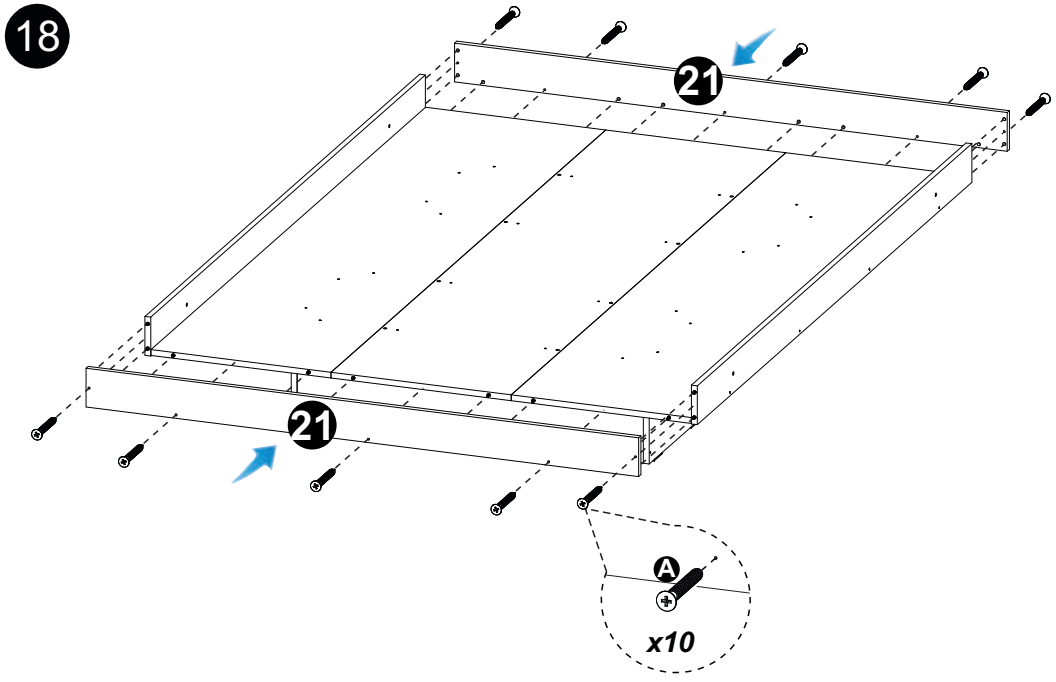
21
21
A
x10

19

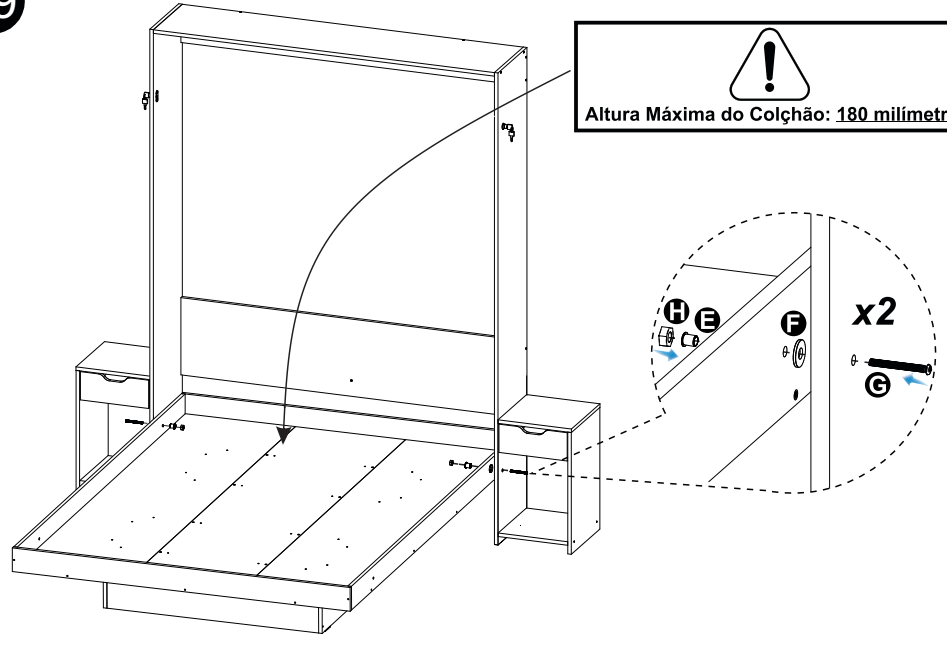
Altura Máxima do Colchão: 180 milímetros
H
E
F
x2
G

20

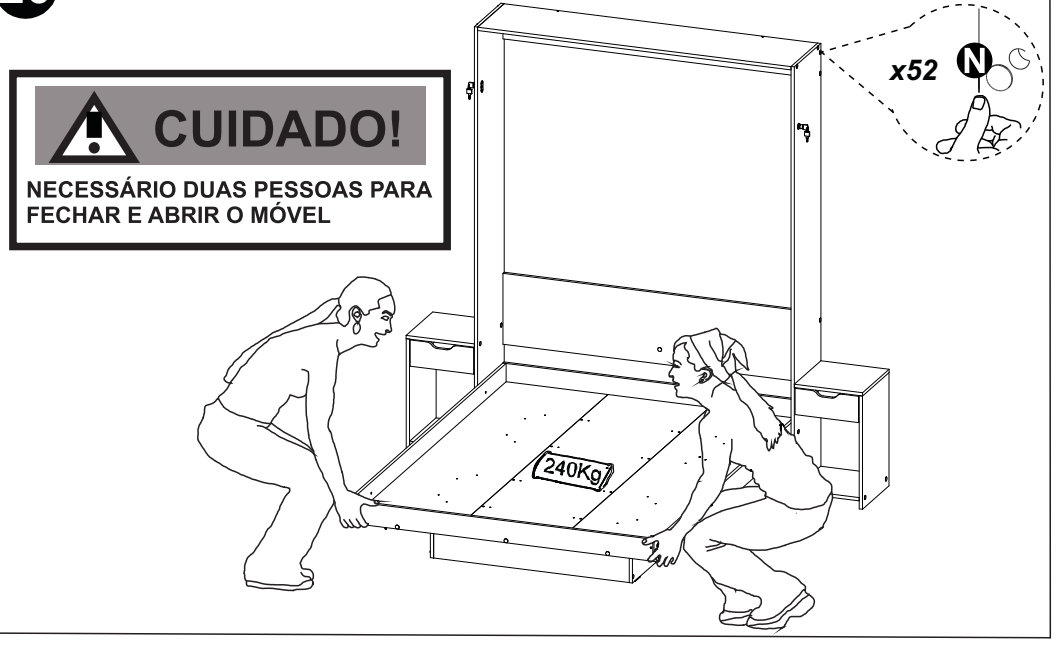
CUIDADO!
NECESSÁRIO DUAS PESSOAS PARA FECHAR E ABRIR O MÓVEL
x52
N
240Kg

21

CUIDADO!

PROIDIDO SUBIR EM QUALQUER PARTE DO MÓVEL

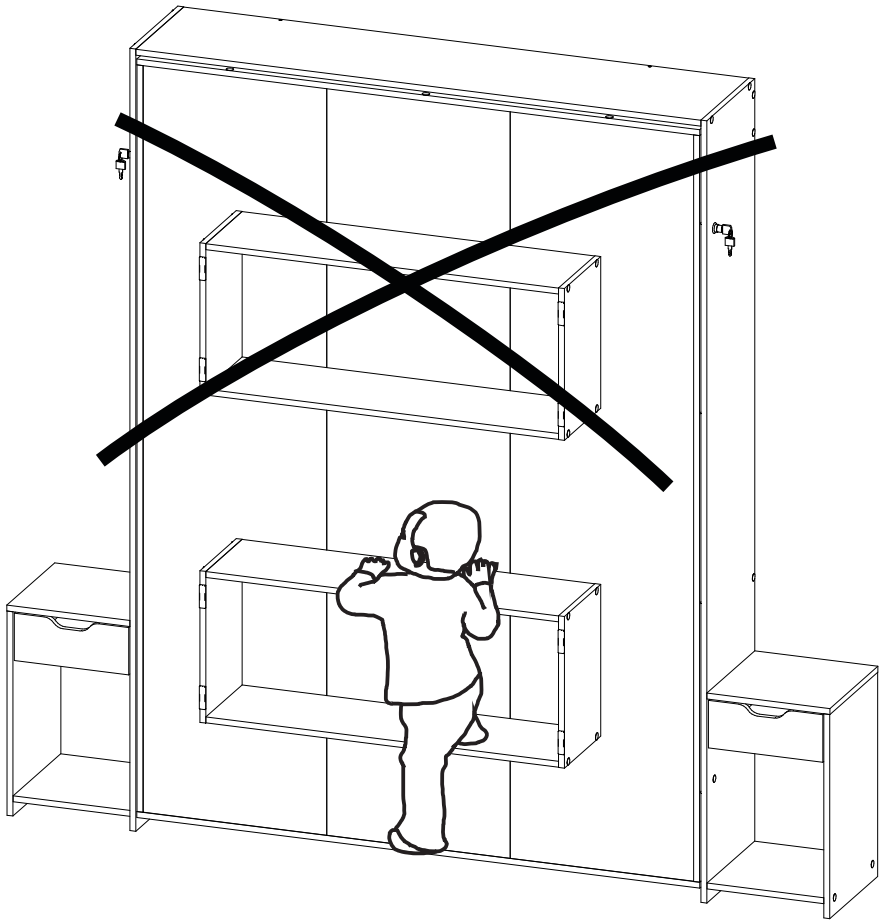

22

CUIDADO!
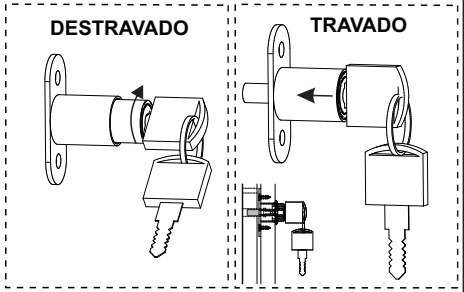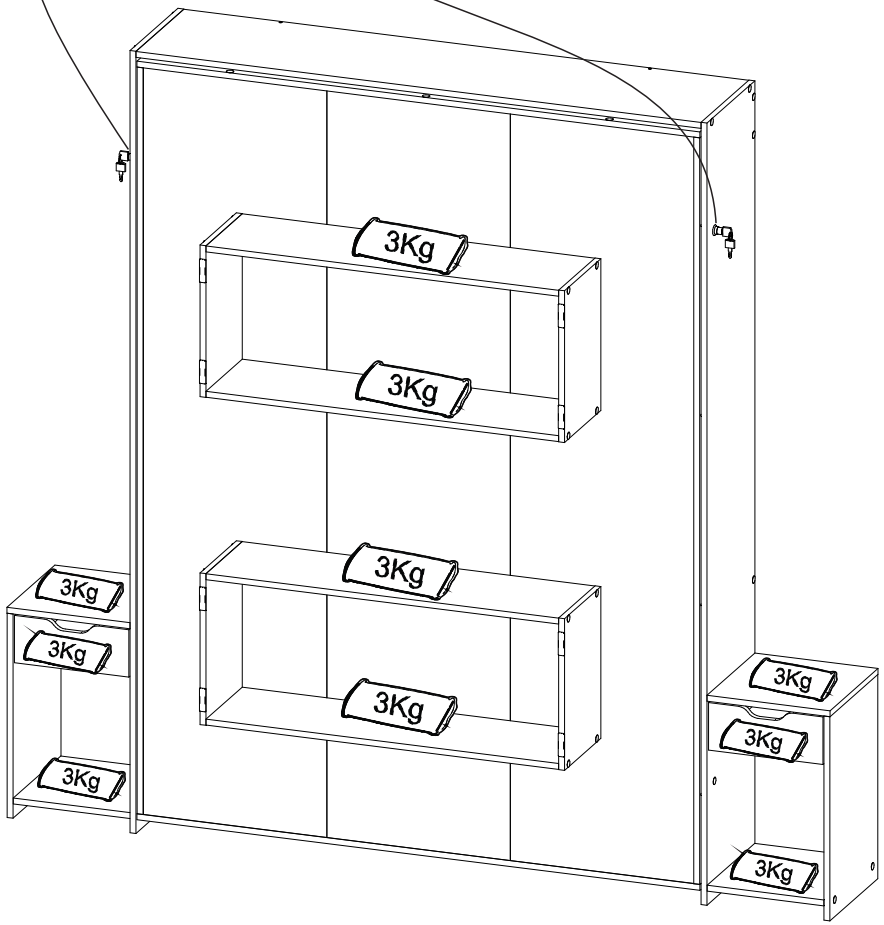
CERTIFIQUE-SE QUE AS FECHADURAS ESTEJAM TRAVADAS (CONFORME ILUSTRAÇÃO) SEMPRE QUE O MÓVEL ESTIVER FECHADO!