MANUAL DE MONTAGEM / ASSEMBLY INSTRUCTIONS \ PLANO DE ARMADO

Antes de montar o móvel, leia com atenção o manual de montagem!

Before assembling the furniture, carefully read the assembly intructions

Antes de armar el mueble, lea con atención el manual de ensable!

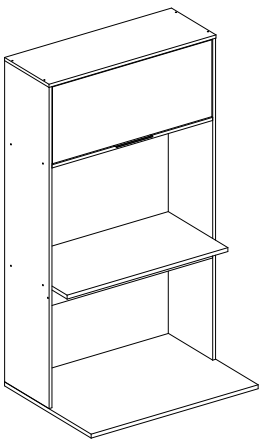

genialflex

Ref.: 1369

Parabéns! Você comprou um produto de excelente qualidade, fabricado com chapa de madeira de MDP ou MDF, extraída de florestas renováveis. Possui alta resistência e design atual.

Congratulations! You have purchased a product of excellent quality, made from MDP or MDF wood veneer, extracted from renewable florests. It has high strength and current desing.

Felicitaciones! Usted compró a un producto de excelente calidad, fabricado con placa de madera de MDP o MDF, proveniente de florestas renovables. Tiene alta resistencia y diseño actual.

ATENÇÃO
ATENTION
ATENCIÓN

1) Verifique todas as peças antes de começar a montagem.

Check all parts before starting assembly.

Verifique todas las partes antes de empezar el armado.

2) Ao começar a montagem, não apoie as peças na parede.

When starting the assembly, do not support the parts on the wall.

Al empezar el armado, no apoyes las partes en la pared.

3) Ao colocar as peças e ferragens de lado, cuidado para não perde-las.

When placing parts an hardware aside, be careful not to lose them.

Al poner las piezas y herrages a parte, cuidado para no dañarlas.

4) O móvel deve ser montado no chão, para isso, use a propria caixa para proteger e não danificar o piso.

The furniture must be mounted on the floor, to do this, use the box it self to protect and not damage the floor.

El mueble suele ser armado al piso, para eso, use la propria caja para protegerlo y no dañar al piso.

5) Comece a montagem seguindo as instruções passo a passo.

Begin assembly by following the step-by-step.

Comience el armado siguiendo la instrucciones paso a paso.

6) É de responsabilidade do montador seguir as instruções desse manual, que são fundamentais para a estrutura do móvel.

It's the assembler's responsibility to follow the instructions in this manual, which are fundamental to the structure of the forniture.

Es de responsabilidad del armador seguir las instrucciones de este manual, que son fundamentales para la estructura del mueble.

CUIDADOS
CARE
CUIDADO

1) A conservação e limpeza deve ser feita com um pano levemente umedecido com agua.

Care aond cleaning should be done with a cloth slightly moistened with water.

La conservación y limpieza debe ser hecha com um trapo levemente humedecido en agua.

2) Não use produtos abrasivos, como saponáceo, detergentes e esponja de aço.

Do not use abrasive products, such as saop, detergents and steel sponge.

No use productos abrasivos, como saponáceo, detergentes y esponja de acero.

3) Não use cera ou óleo para dar brilho ao móvel.

Dot note use wax or oil to shine the furniture.

No use cera o aceites para darle brillo al mueble.

4) Não exporto o móvel a interpéries e nem ao calor excessivo .

Do not expose the furniture to weather or excessive heat.

No exponer el mueble a interperies ni al calor excessivo.

5) Ao terminar a montagem, limpe o ambiente e o móvel.

When the assembly is finishead, clean te room and the furniture.

Al terminar el armado, limpie al ambiente y al mueble.

FERRAMENTAS / TOOLS / HERRAMIENTAS

MARTELO
HAMMER
MARTILLO

NÃO RECOMENDÁVEL
NOT ADVISABLE
NO RECOMENDABLE

MARTELO DE BORRACHA
RUBBER HAMMER
MARTILLO GOMA

CHAVE PHILLIPS
PHILLIPS SCREWDRIVER
LLAVE PHILLIPS

TRENA
MEASURING TAPE
CINTA MÉTRICA

PEÇAS / PARTS / PIEZAS

Nº No Num	DESCRIÇÃO DESCRIPTION DESCRIPCIÓN	QTD QTY CANT
13	LATERAL ESQUERDA SUPERIOR UPPER LEFT SIDE LADO SUPERIOR IZQUIERDO	03
14	LATERAL DIREITA SUPERIOR UPPER RIGHT SIDE LADO SUPERIOR DERECHO	06
15	PRATELEIRA SUPERIOR TOP SHELF ESTANTE SUPERIOR	10
16	PRATELEIRA FORNO OVEN SHELF ESTANTE DEL HORNO	11
17	TRAVESSA ESTRUTURAL STRUCTURAL CROSSMEMBER TRAVESAÑO ESTRUCTURAL	10
20	TAMPO MENOR SMALLER TOP SUPERIOR MÁS PEQUEÑO	11
21	COSTA MENOR MINOR COAST COSTA MENOR	13
22	PORTA BASCULANTE TILTING DOOR PUERTA ABATIBLE	14

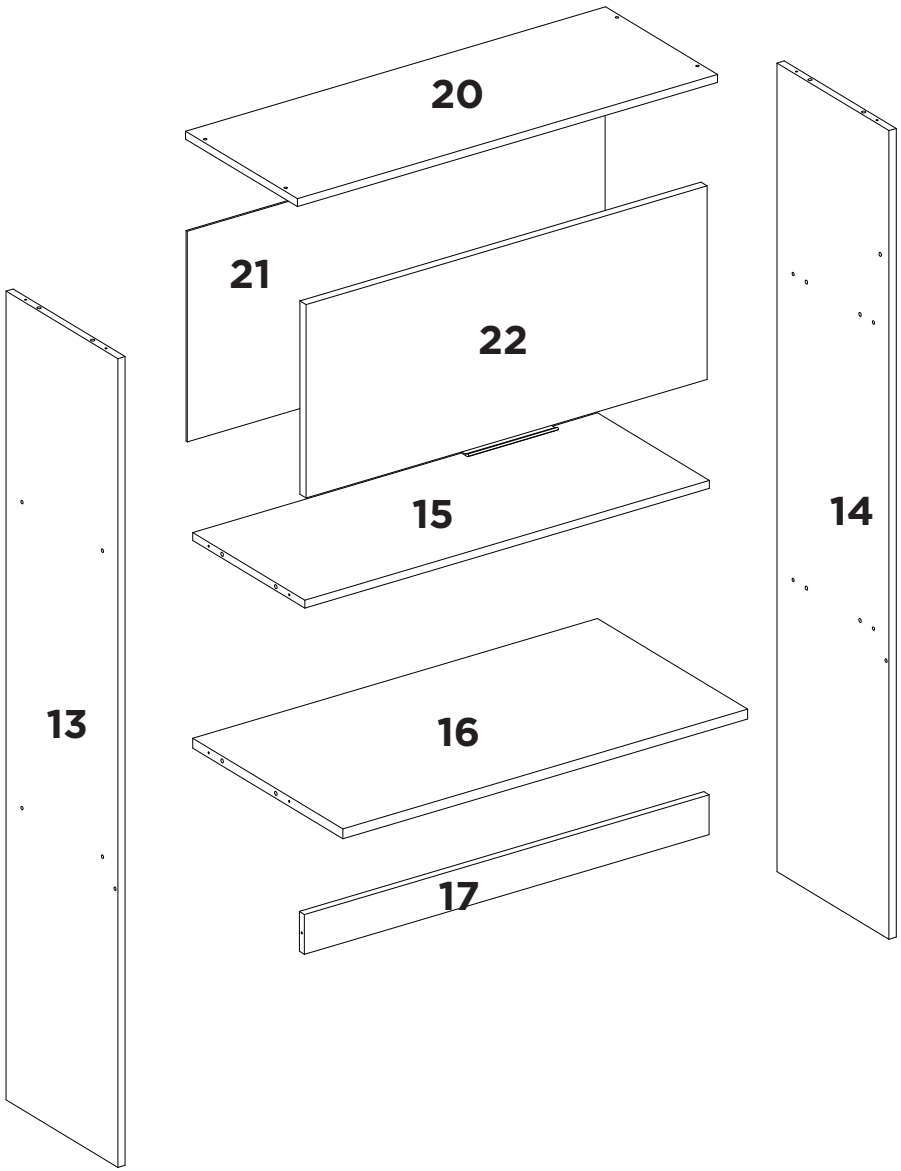

FERRAGENS / HARDWARE / HERRAJES

Nº No Num	DESCRIÇÃO DESCRIPTION DESCRIPCIÓN	QTD QTY CANT
A	CAVILHA 6X30MM WOODEN DOWEL 6X30MM TARUGO 6X30MM	12
B	CAVILHA 6X50MM WOODEN DOWEL 6X50MM TARUGO 6X50MM	04
C	SUPORTE E PRATELEIRA SHELF BRACKET SOPORTE PARA ESTANTERÍA	02
D	PARAFUSO 3,5X40MM SCREW 3,5X40MM TORNILLO 3,5X40MM	18
E	PARAFUSO 3,5X12MM SCREW 3,5X12MM TORNILLO 3,5X12MM	34
F	DOBRADIÇA HINGE BIZAGRA	02
G	CALÇO PARA DOBRADIÇA HINGE SHED CALZO DE BISAGRA	02
H	PUXADOR HANDLE TIRADOR	01
I	PREGO NAIL CLAVO	26
J	PARAFUSO 5X50MM SCREW 5X50MM TORNILLO 5X50MM	01
K	SUPORTE FIXAÇÃO MOUNTING BRACKET SOPORTE DE FIJACIÓN	01
M	BUCHA BUSH BUJE	01
N	CANTONEIRA 4 FUROS METALLIC ANGLE CANTONERA 2 AGUJEROS	02
O	PARAFUSO 3,5X20MM SCREW 3,5X20MM TORNILLO 3,5X20MM	02

UTILIZE A RÉGUA PARA IDENTIFICAR OS PARAFUSOS.
USE THE RULER TO IDENTIFY THE SCREWS
UTILICE LA REGLA PARA IDENTIFICAR LOS TORNILLOS

PESO SUPORTADO / WEIGHT SUPPORTED / PESO SOPORTADO

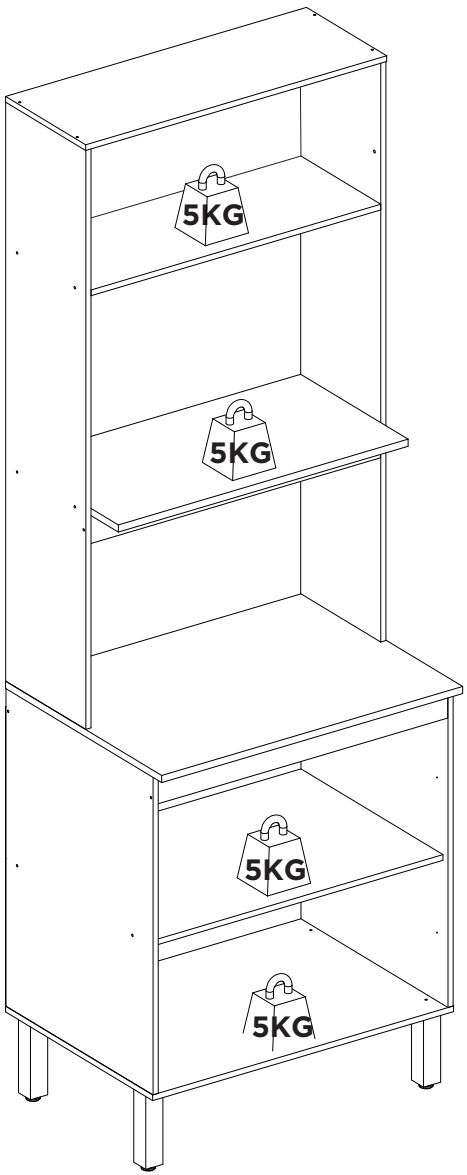

1

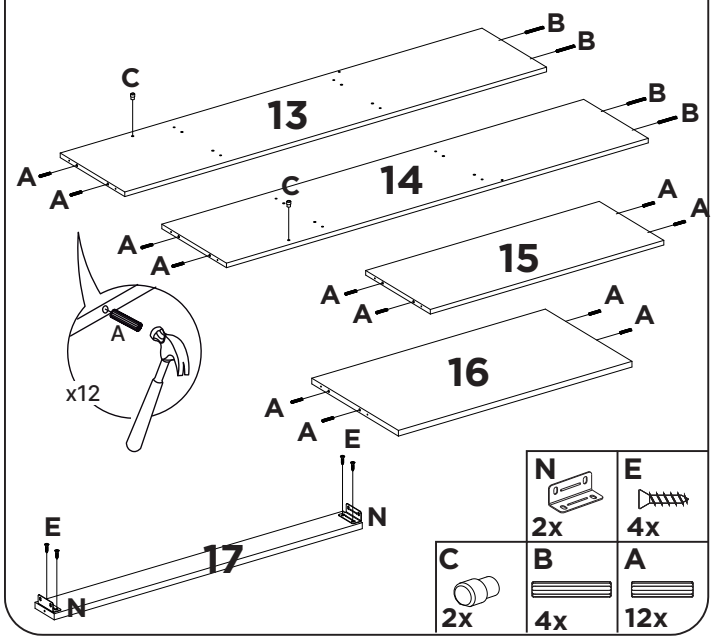

N 2x	E 4x	
C 2x	B 4x	A 12x

2

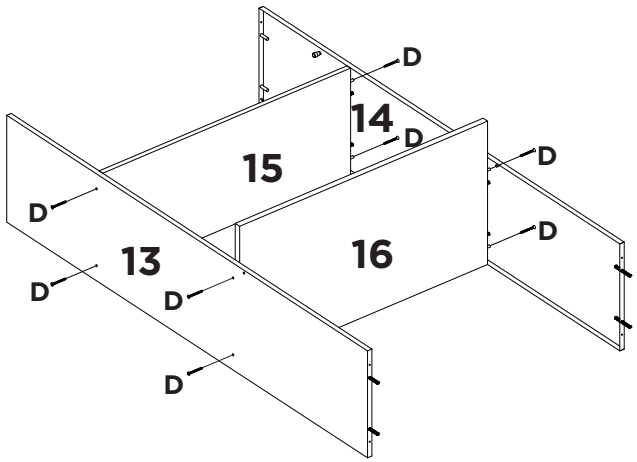

D 8x

3

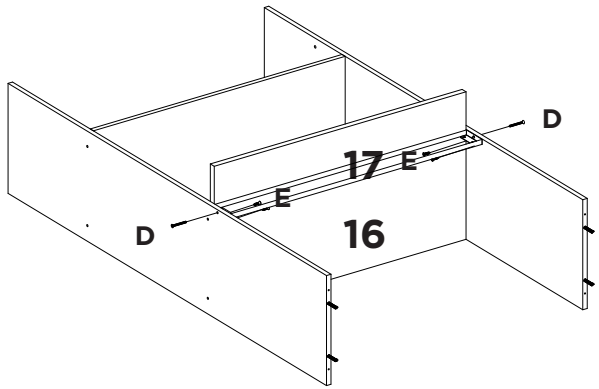

E 4x	D 2x

4

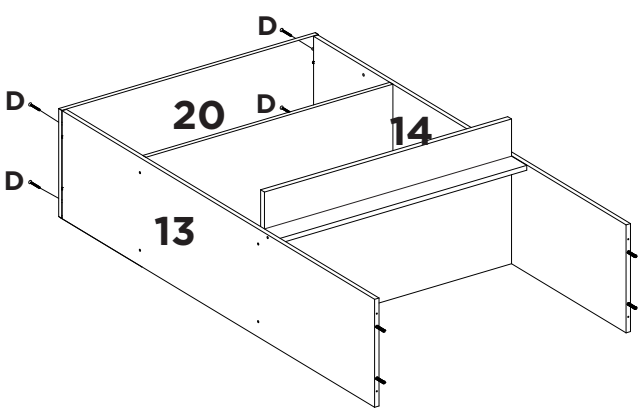

D 4x

5

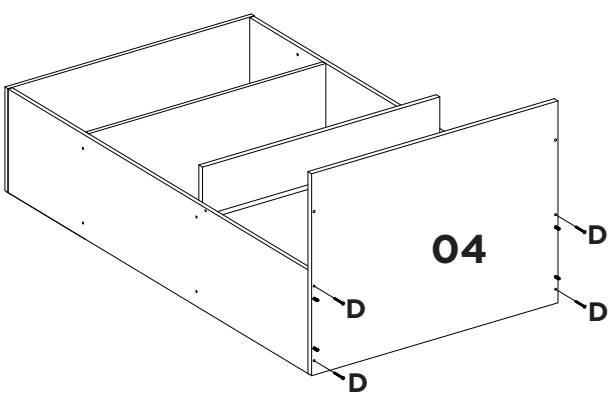

D 4x

6

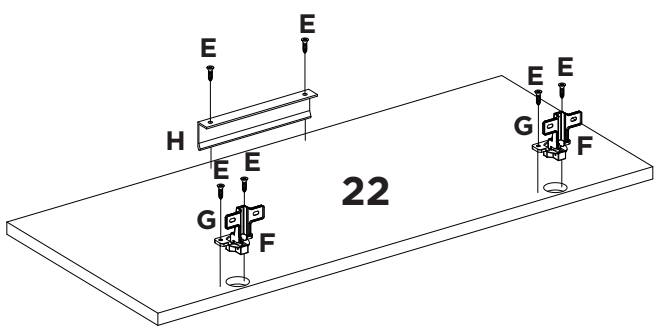

H 1x	F 2x
G 2x	E 6x

7

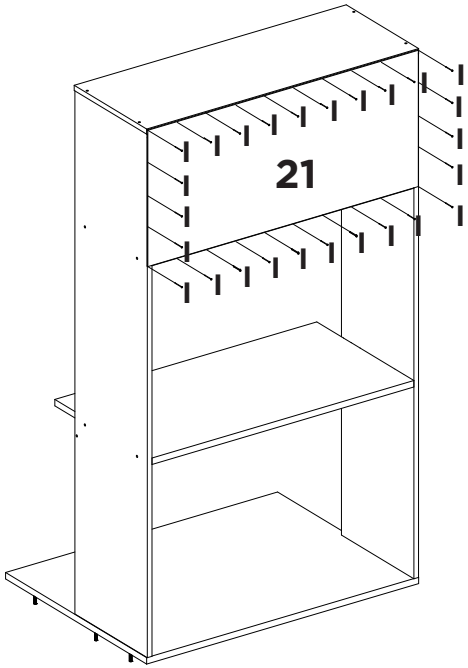

I
26x

8

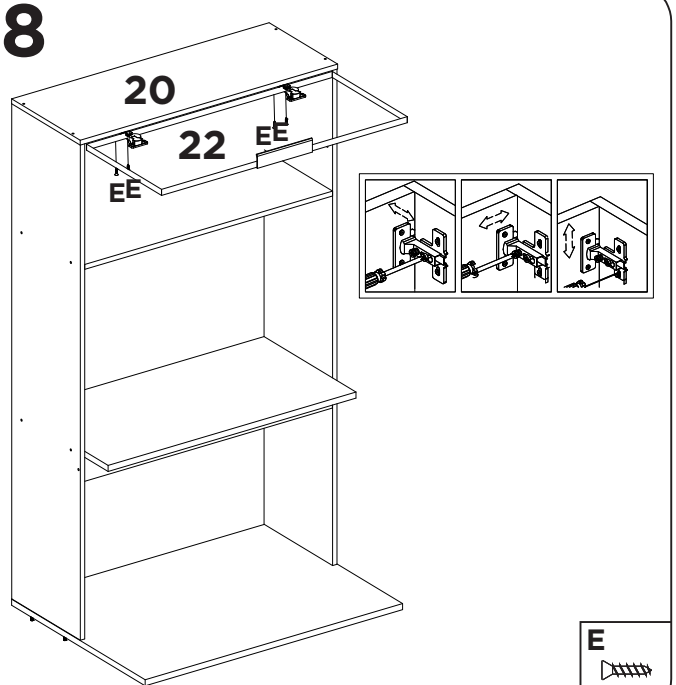

E
8x

9

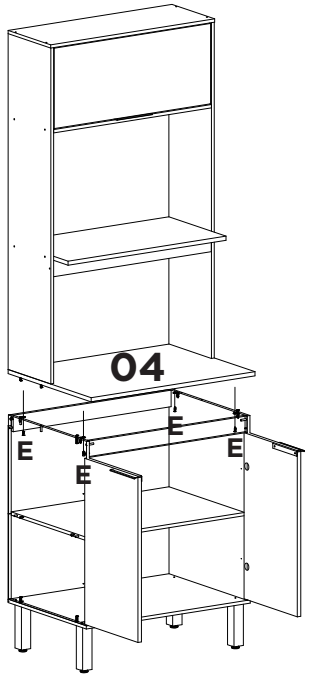

E
8x

10

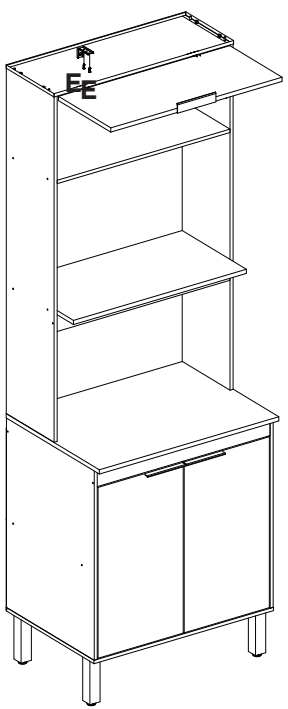

K
1x

E
8x

11

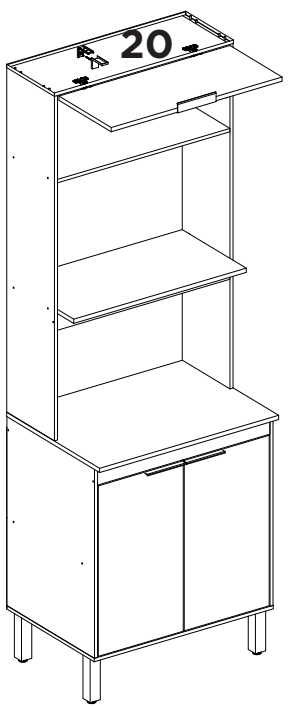

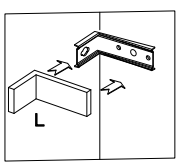

M
1x

L
1x

J
1x
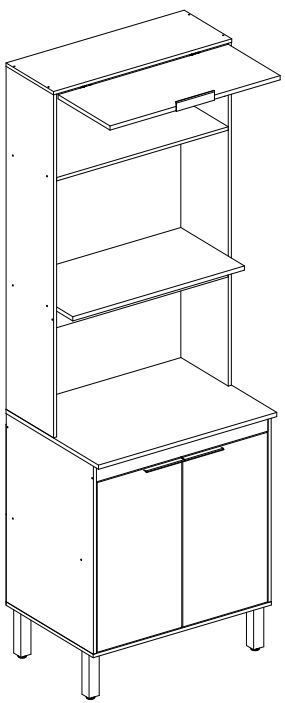
12