LJ MÓVEIS
São Geraldo - Minas Gerais
Fone/Fax (32) 3556-1110 / 3556-1452
(32) 9 9825-8342
assistencia@ljmoveis.com.br

ESQUEMA DE MONTAGEM
ESTOFADOS II

Para mais informações, acesse o canal do youtube pelo QR CODE.

1º - PRIMEIRAMENTE UTILIZAR COLA NA CHAPA (6mm) DA PEÇA N.º1 E JUNTAR COM A PEÇA N.º2.

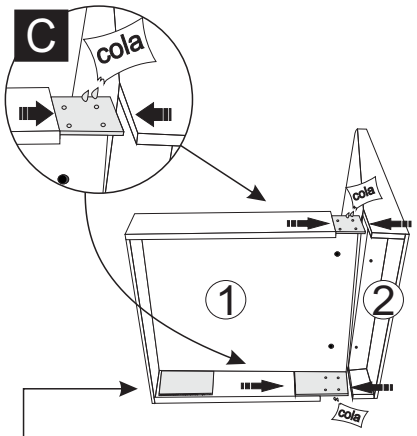

OBS: *Retire o papelão de proteção do assento antes de montar.*

2º - UNIR A PEÇA N.º1 À PEÇA N.º2, UTILIZANDO PARAF. 07X40 CAB. 17mm.+CHAVE ZETA 4mm. LOGO APÓS, ALINHAR E FIXAR A CHAPA (6mm) DA PEÇA N.º1 NA PEÇA N.º2, UTILIZANDO PARAF. 4,0X20.

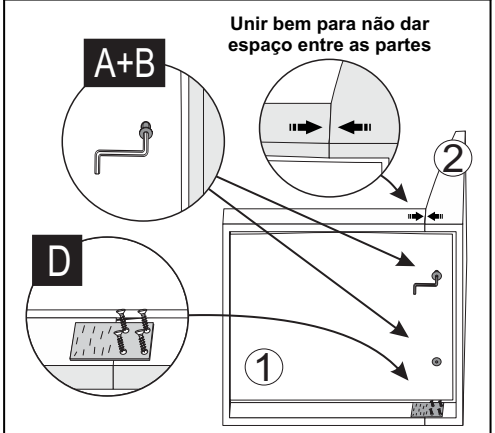

3º - FINALIZAR A MONTAGEM PARAFUSANDO O CHASSIS NA PEÇA N.º1, COM OS PÉS INCLINADOS PARA ATRÁS, UTILIZANDO CANTONEIRAS 04 FUROS+PARAF. 3,5X10.

Chassis Ravena

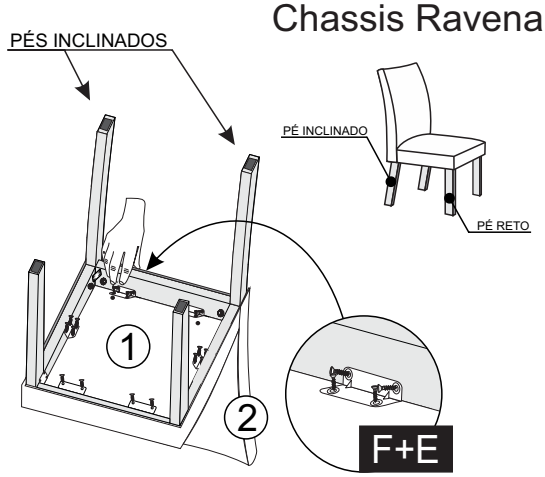

4º - POSICIONE A PEÇA N.º3 CENTRALIZADO, UTILIZANDO AS MEDIDAS ABAIXO, E PARAFUSE COM PARAF. 5,0X70 FLANGEADO NOS FUROS DA PEÇA N.º3. EM SEGUIDA, COLOCAR TAMPA FURO 12mm. NOS FUROS.

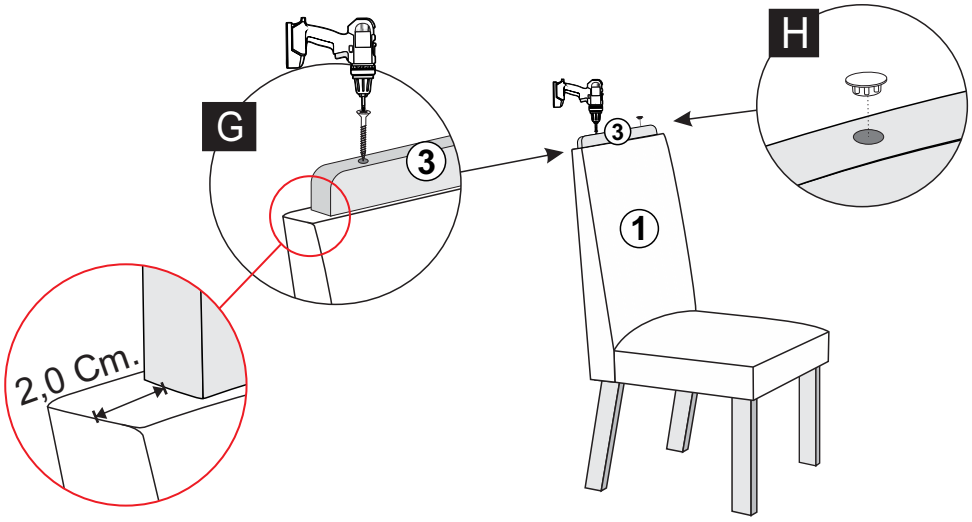

COMPOSIÇÃO DE PEÇAS ESTOFADOS

CÓD.	ID.	DESCRIÇÃO	QTD.
15031	01	Encosto Riviera	02
17059	01	Encosto Florença	02
15030	02	Assento Riviera	02
17060	02	Assento Florença	02
8692	03	Detalhe Riviera	02

RELAÇÃO DE FERRAGENS ESTOFADOS

CÓD.	ID	DESCRIÇÃO	QTD.
3077	A	Parafuso 07x40 cab.17mm.	04
2560	B	Chave Alen 4mm	01
2559	C	Sachê de cola	02
0000	D	Parafuso 4,0x20	16
2596	E	Parafuso 3,5x10	48
2580	F	Cantoneira 04 Furos	12
2596	G	Parafuso Flang. 5,0x70	04
10821	H	Tampa Furo 12 mm.	04

Itens **B, E,** *e* **F** *se encontra no kit do Chassis*

CONFERIR MANUAL DE CHASSIS PARA COMPLEMENTO DESTE.

PESO MÁXIMO SUPORTADO

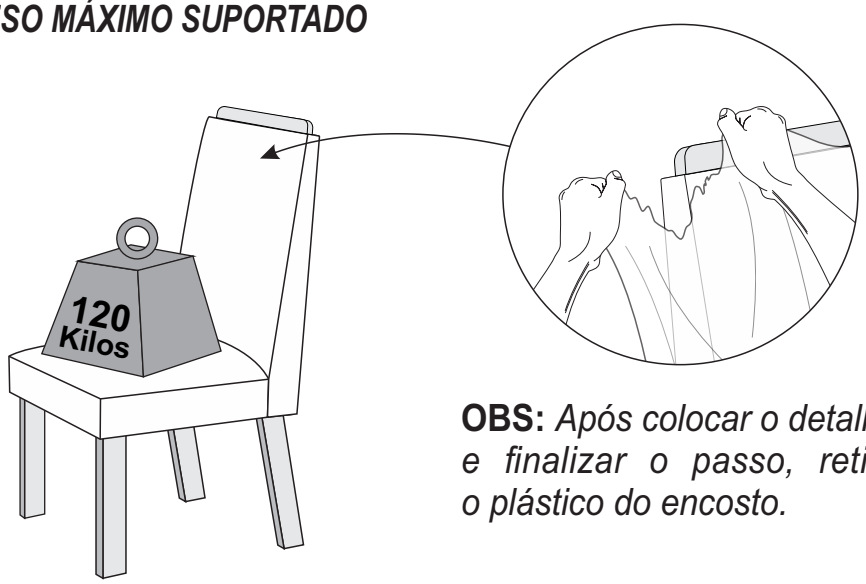

OBS: *Após colocar o detalhe e finalizar o passo, retire o plástico do encosto.*