HENN
Ind. e Com. de Móveis Henn
Mondaí - SC - Brasil
+55 49 3674.3500
@moveishenn
www.henn.com.br

INSTRUÇÕES DE MONTAGEM

INSTRUCCIONES DE MONTAJE
ASSEMBLY INSTRUCTIONS

Tampo para Balcão Fineze 200mm | Tablero para Balcón Fineze 200mm | Fineze Counter Top 200mm

C919-133 Areia HP
C919-214 Cinamomo

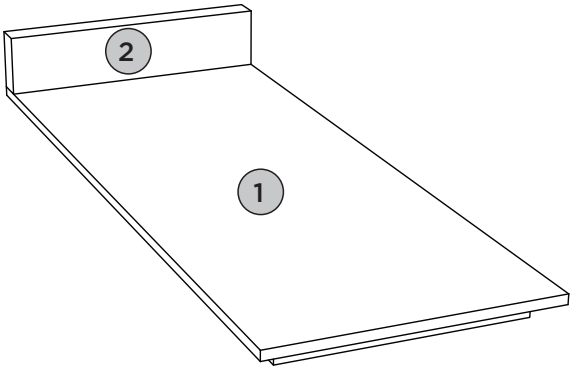

Requisitos para montagem
Requisitor para la montaje
Assembly Requirements

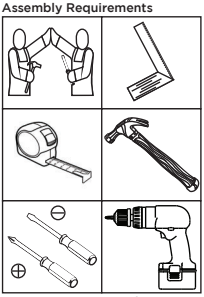

Imagens meramente ilustrativas
Imágenes meramente ilustrativas
Images for illustration only

AVISO

Para limpeza de seu móvel, use uma flanela seca ou umedecida, e não utilize produtos químicos que possam danificar seu produto.

SISTEMA DE MONTAGEM

O sistema de montagem dos produtos, funciona de acordo com a ordem crescente dos números indicados no desenho. Ex: 01, 02, 03, 04... até a conclusão da montagem.

ADVERTENCIA

Para limpieza de su móvil, use una franela seca o húmeda, y no utilice productos químicos que puedan dañar su producto.

SISTEMA DE MONTAJE

El sistema de montaje de los productos funciona de acuerdo con el orden creciente de los números indicados en el dibujo. Ej.: 01, 02, 03, 04... hasta la conclusión del montaje.

NOTICE

To clean your furniture, use a dry or wet cloth, and do not use chemicals that may damage your product.

ASSEMBLY SYSTEM

The products' assembly system works according to the increasing order of the indicated numbers. For example: 01, 02, 03, 04 ... to the end of the assembly.

Lista de Peças | Lista de piezas | List of parts

Item	Qtd Ctd Qty	Descrição | Descripción | Description	Medidas (mm) | Dimensions (mm) | Size (measure-ments) (mm)
01	01	Tampo	Tapa	Top	508x200x20
02	01	Rodatampo	Rodatampo	Rodatampo	200x45x20

Ferragens | Herrajes | Hardware

A	02x	B	04x
			
Parafuso 3,5x40mm CHT. Tornillo 3,5x50mm CHT. Screw 3,5x50mm CHT.		Parafuso 4,0x14mm CHT. Tornillo 4,0x14mm CHT. Screw 4,0x14mm CHT.	

Estas ferragens constam no Pacote do respectivo Balcão.
Estos herrajes constan en el Paquete del respectivo Balcón.
These hardware are included in the Package of the respective Counter.

1º

O Tampo é vendido separadamente (C919-133/214).
As ferragens para fixação do Tampo constam no produto.

El tablero se vende por separado (C919-133/214).
Los herrajes para la fijación del tablero están incluidos en el producto.

The top is sold separately (C919-133/214).
The hardware for fixing the top is included with the product.

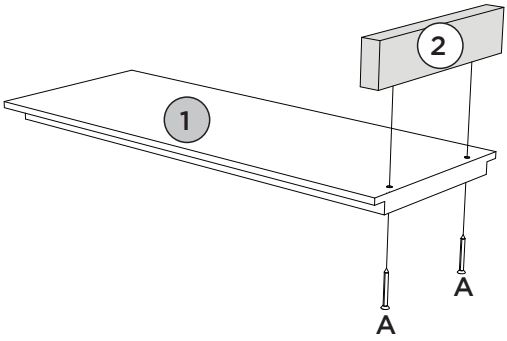

Exemplo de como fixar o Tampo no produto (C665- Balcão Porta Toalha Fineze).

Ejemplo de cómo fijar el tablero en el producto (C665 - Mueble con portatoallas Fineze).

Example of how to fix the top onto the product (C665 - Fineze towel rack cabinet).

2º

