"IMPORTANTE LER COM ATENÇÃO E GUARDAR PARA EVENTUAIS CONSULTAS."

MÓVEIS DE COZINHA

INDÚSTRIA DE MÓVEIS RIODOCE LTDA
CNPJ: 06.241.494/0001-82
Av Moveleiros, 1100, Bairro Canivete
Cep: 29909-120 Linhares-ES
Tel: (27) 33732197
www.moveispriodoce.com.br

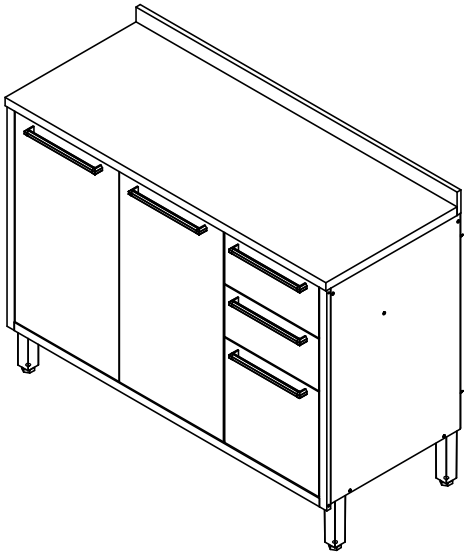

TERMO DE GARANTIA

A Indústria de Móveis Riodoce Ltda garante a qualidade de seus produtos quanto à defeitos e vícios de fabricação, conforme
a Lei 8.078/90 (CÓDIGO DE DEFESA DO CONSUMIDOR), nos limites aqui estabelecidos:
1º - 03 (três) meses de garantia para toda a sua linha de produtos, contados à partir da emissão da Nota Fiscal de Compra ao consumidor, em qualquer loja de revenda autorizada.
2º - Entende-se por garantia o reparo gratuito do item comprado, que apresente defeito ou vício de fabricação, de acordo com parecer técnico da Indústria de Móveis Riodoce Ltda. Tal garantia somente terá validade mediante apresentação da Nota Fiscal de Compra.
3º - Para o exercício da presente garantia, o comprador/consumidor deverá solicitá-la à loja onde adquiriu o produto, para que a mesma solicite o reparo junto à fábrica.
4º - Caso seja necessário reparo do produto adquirido, o prazo para devolução do produto, peça ou acessório consertado é de até 30 dias, contados à partir do recebimento do pedido em nossa fábrica.
5º - Todos os produtos devem ser conferidos no momento da entrega.
6º - Não estão cobertos por esta garantia (ônus do consumidor):
a) DANOS DECORRENTES DE MONTAGEM/INSTALAÇÃO INADEQUADA, REALIZADA POR PESSOA NÃO TREINADA E AUTORIZADA PELA LOJA REVENDEDORA OU PELA INDÚSTRIA DE MÓVEIS RIODOCE LTDA, ASSIM COMO O NÃO CUMPRIMENTO DAS INSTRUÇÕES PRESENTES NESTE MANUAL.
b) Danos causados por acidentes, tais como quedas, batidas, desabamentos, incêndios, entre outros, após a instalação doproduto.
c) Danos provocados por exposição à umidade, luz solar direta, salinidade, ataque de pragas biológicas decorrentes do ambiente de armazenamento/montagem, após a instalação do produto.
d) Danos decorrentes de limpeza e manutenção inadequados.
e) Danos causados pela colocação de objetos que sejam apoiados, encostados, fixados ou se utilize do produto como base para sustentação.
f) Danos decorrentes do uso inadequado do produto, assim como não cumprimento das normas especificadas neste manual.
g) Serviços de modificação de local após a instalação do produto, modificação de cor, alteração de medidas e estrutura, modificações de modelo
h) Ajuste interno ou conserto por pessoa não autorizada pela Indústria de Móveis Riodoce Ltda ou por um de seus revendedores autorizados.
i) Roubo ou furto.

PREENCHA OS DADOS A SEGUIR:

Data da compra: _____/_____/_____ Número da Nota Fiscal:_____ Número do lote:_____

No caso de assistência técnica, entrar em contato com a loja onde adquiriu o produto.

Guarde sempre a Nota fiscal e este manual, pois são partes fundamentais para o atendimento da garantia.

IDENTIFICAÇÃO DAS PEÇAS

ITEMS	Codigo	PEÇAS	Medidas	QTD.
01	9100	9100 - BASE	1172X485X15	1
02	1387	13787-LATERAL ESQUERDA	701X485X12	1
03	9120	9120 - LATERAL DIREITA	701X485X12	1
04	9109	9109 - DIVISÃO	636X485X15	1
05	9102	9102 - PRATELEIRA	800X320X15	1
06	9119	9119 - REGUA DE GAV MENOR	357X50X15	1
07	9117	9117 - REGUA FRONTAL TAMPO	1172X50X15	1
08	9117	9118 - REGUA TRASEIRO TAMPO	1172X50X15	1
09	9123	9123 - FUNDO 714X374X2,5	714X374X2.5	1
10	9122	9122 - FUNDO 818X354X2,5	818X354X2.5	2
11	9095	9095 - TAMPO	1200X490X27	1
12	9101	9101 - RODABANCA	1200X75X15	1
14	9039	9039 - MOLDURA LATERAL COM FURO	716X27X15	2
15	9040	9040 - MOLDURA FUR. TOPO	1143X27X15	1
16	13799	13799 - PORTA	683X389X15	2
17	13801	13801 - FRENTE GAVETA	352X168X15	2
18	13800	13800 - FRENTE GAVETA MAIOR	352X340X15	1
19	9115	9113 - LATERAL GAVETA MENOR	352X110X15	4
20	9116	9116 - TRASEIRO GAVETA MENOR	317X91X15	2
21	9114	9114 - TRASEIRO GAVETA MAIOR	317X171X15	1
22	9124	9124 - FUNDO DE GAVETA	370X299X2.5	3
23	9113	9113 - LATERAL GAVETA MAIOR	352X190X15	2

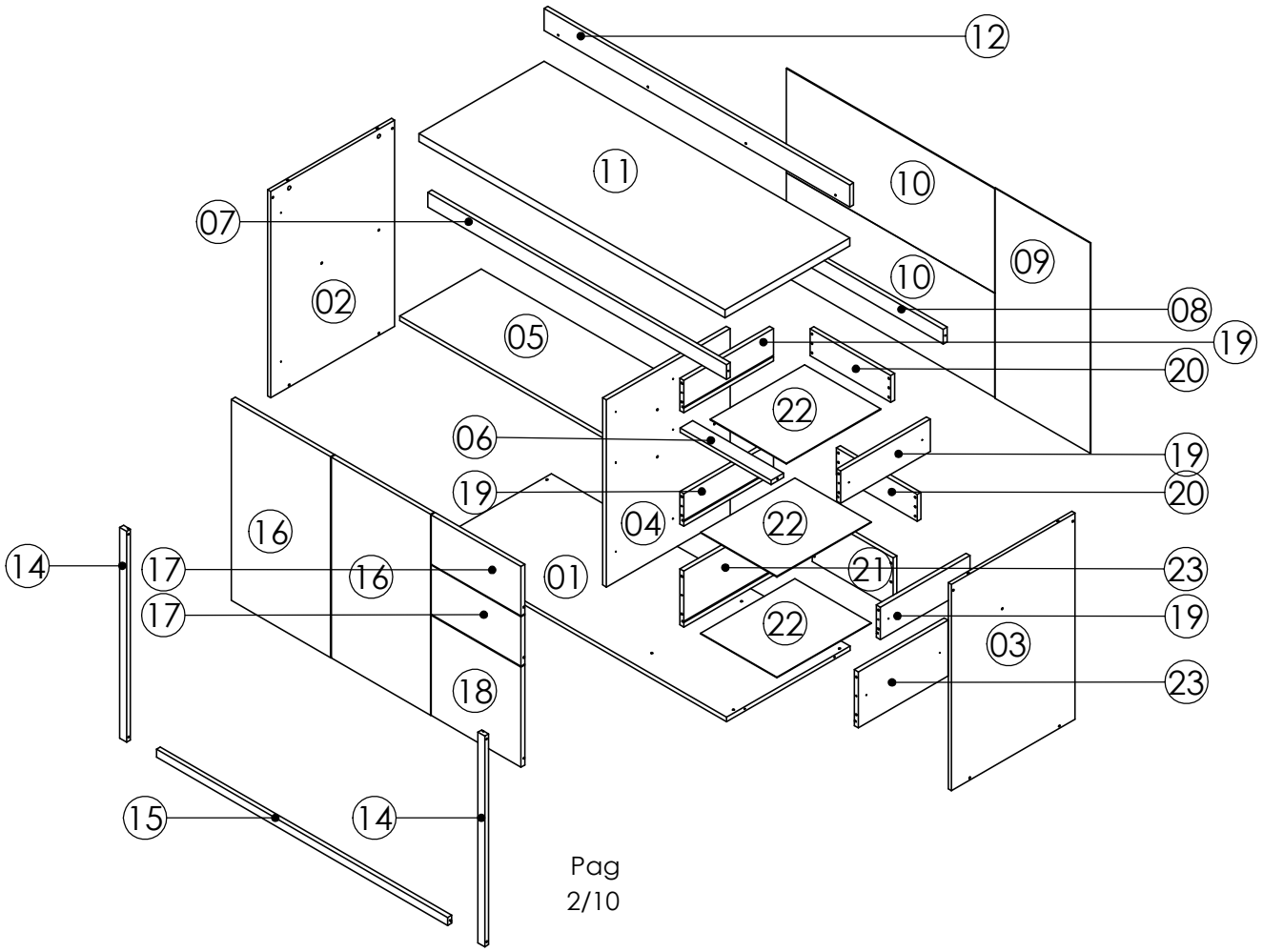

IDENTIFICAÇÃO DAS FERRAGENS



01 Montador
(Não Incluso)

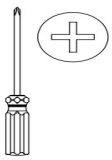

Chave Philips
(Não Incluso)

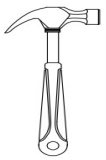

Martelo
(Não Incluso)

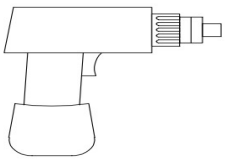

Parafusadeira
(Não Incluso)



Broca p/ parede 06 mm
(Não Incluso)

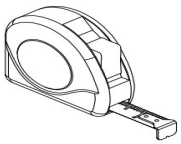

Trena
(Não Incluso)

A 22 und 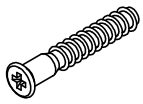 *Parafuso Ch 5x40mm*	B 68 und 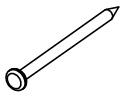 *prego 10 x 10 mm*	C 28 und  *Parafuso Flang 3,5x12mm*	D 04 und 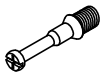 *aste minifix*	E 4 und 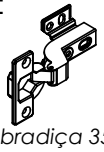 *Dobradiça 35mm sup*	F 24 und  *Cavilha 6x20mm*
G 04 und  *tambor minifix*	H 16 und  *garra fundo*	I 06 und  *parafuso 3,5 x45*	J 69 und  *parafuso 3,5x12mm*	K 04 und 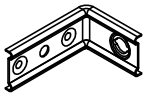 *cantoneira suporte*	L 04 und 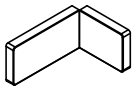 *capa suporte*
M 04 und 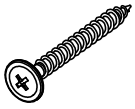 *parafuso 5x50mm*	N 04 und 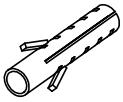 *bucha plas 08mm*	O 02 und  *parfuso 3,5x22mm*	P 05 und 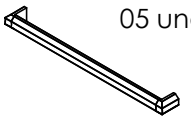 *puxador aluminior*	Q 05 und 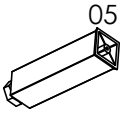 *pé quadrado*	R 05 und 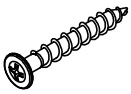 *parafuso 5x40 flag*
S 14 und  *Parafuso Ch 3,5x16mm*	T 08 und  *parafuso CH. 3,5x28mm*	U 02 und 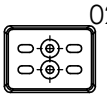 *afastador de dobradiça*	V 04 und  *tapa furo 12 mm*	W 02 und  *gota de silicone*	X 10 und  *Cantoneira Angular*
Y 03 par 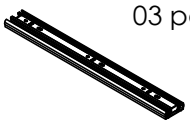 *Corridiça 3 estagio*	Z 06 und 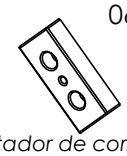 *Afastador de corridiça*	A1 06 und  *Parafuso 5x10 m*	B1 14 und 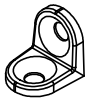 *Cantoneira 2 fur. zamac*	C1 10 und  *Parafuso CH. 3,5x30mm*	

FIXAÇÃO DE COMPONENTES E MONTAGEM PASSO A PASSO

1º - Fixe os parafusos 5x40 mm flangeados na base, junto aos pés.

R 04 und	Q 04 und
parafuso flang 5x40	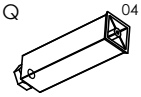 *Pé quadrado*

Recomendações Importantes (Antes de Começar)

Proteja o chão: Monte o produto sobre uma superfície limpa e plana. Use a própria caixa de papelão da embalagem para evitar riscos no móvel.

2º Fixe os afastadores na laterais.

S	U	Z
14 und	02 und	06 und
Parafuso flang 3,5x16 mm	*Afastador*	*Afastador de corridiça*

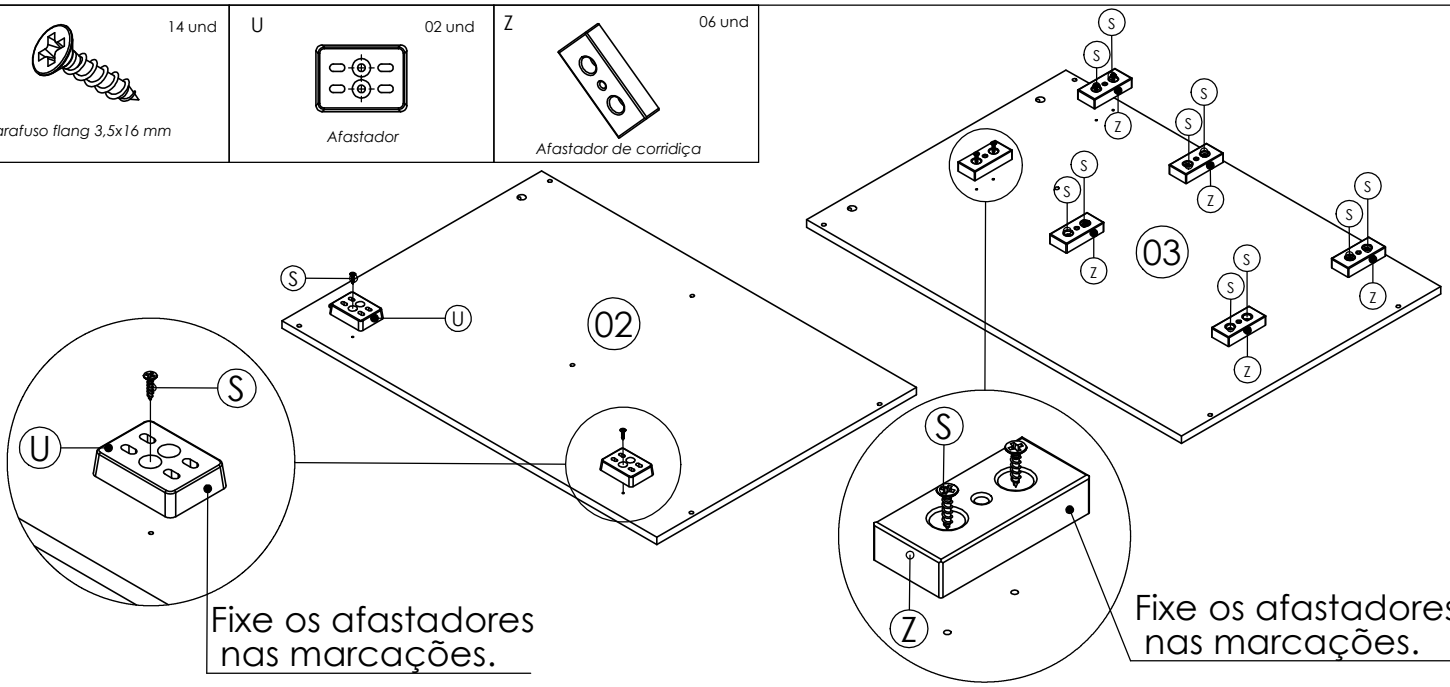

3º - Fixe as corrediças (1º Parte) nas laterais e na divisão.

I	A1	Y
02 und	06 und	06 und
Parafuso chat. 3,5x12 mm	*Parafuso 5x10mm*	*Corridiça 3 estagio*

Para retirar a segunda parte da corrediça, siga o exemplo abaixo.

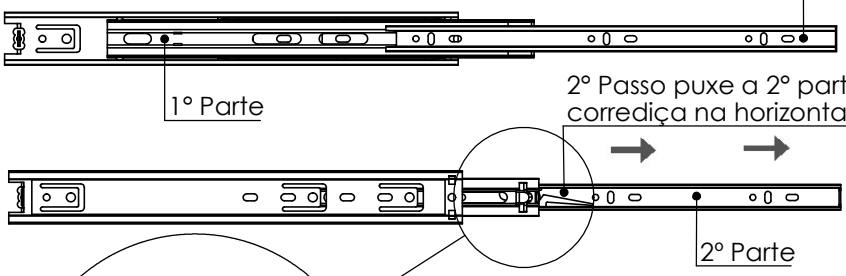

Alinhe as corrediças a 2mm com as bordas e posicione-as na posição do furo central do afastador.

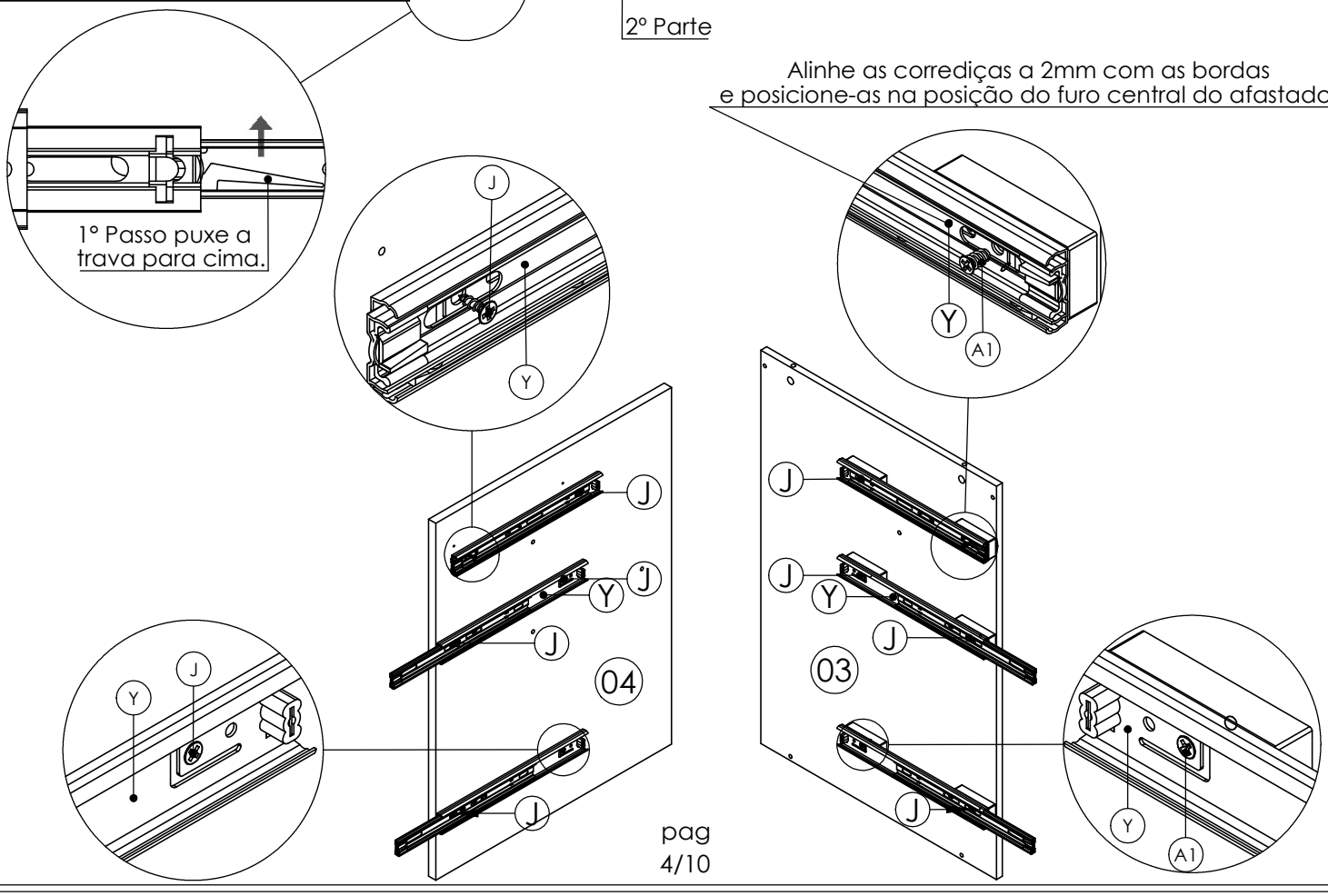

4º - Fixe a (2º Parte) na lateral da gaveta.

J — 14 und



Parafuso Ch 3,5x12 mm

06 und

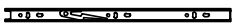

2º Parte

5º - Fixe as dobradiças nas portas.

J — 08 und



Parafuso chat. 3,5x12 mm

E — 04 und

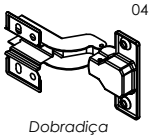

Dobradiça

6º - Fixe as Astes minifix no tampo.

D — 04 und



Aste MiniFix

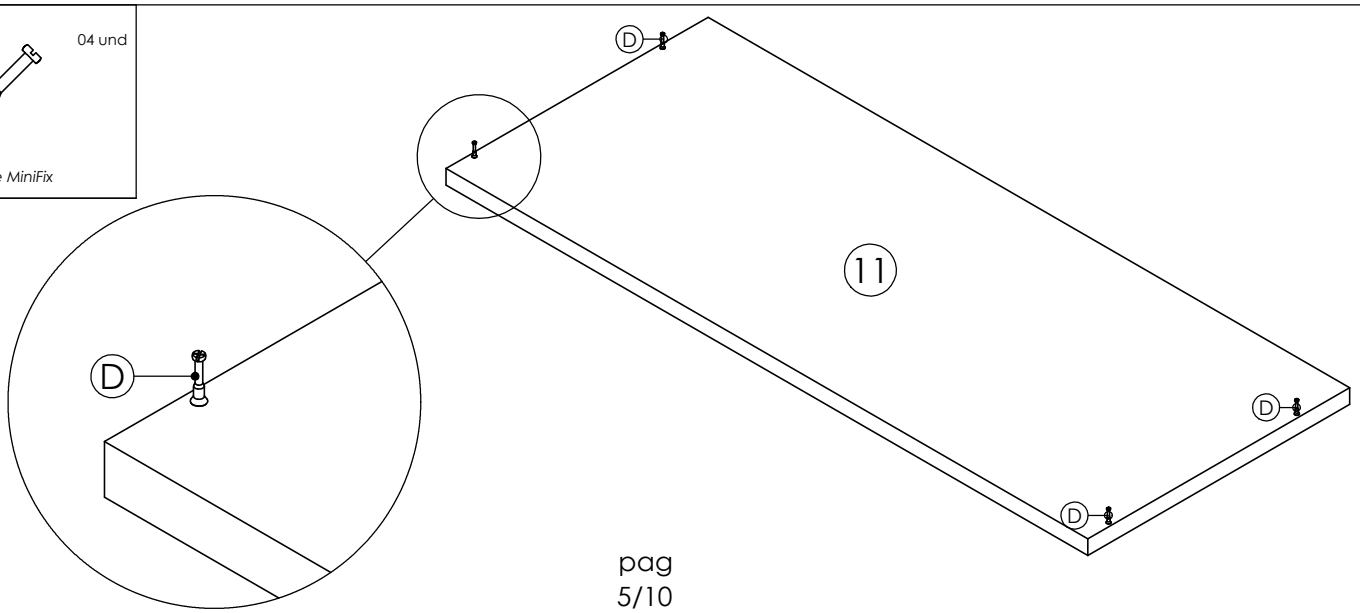

7º - Fixe as cantoneiras angulares na moldura.

C	X
10 und	10 und
	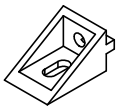
Parafuso flang 3,5x12	*Cantoneira Angular*

Passo a Passo da Montagem

B1	J	A	F	B
12 und	24 und	06 und	24 und	12 und
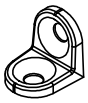		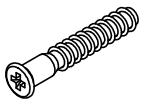	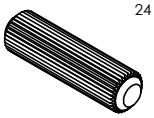	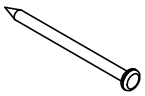
Cantoneira 2 fur. zamac	*Parafuso Ch 3,5x12 mm*	*Parafuso Ch 5x40 mm*	*Cavilha 6x20 mm*	*Prego 10x10 mm*

OBS: Repita estes procedimentos para a montagem da gaveta pequena.

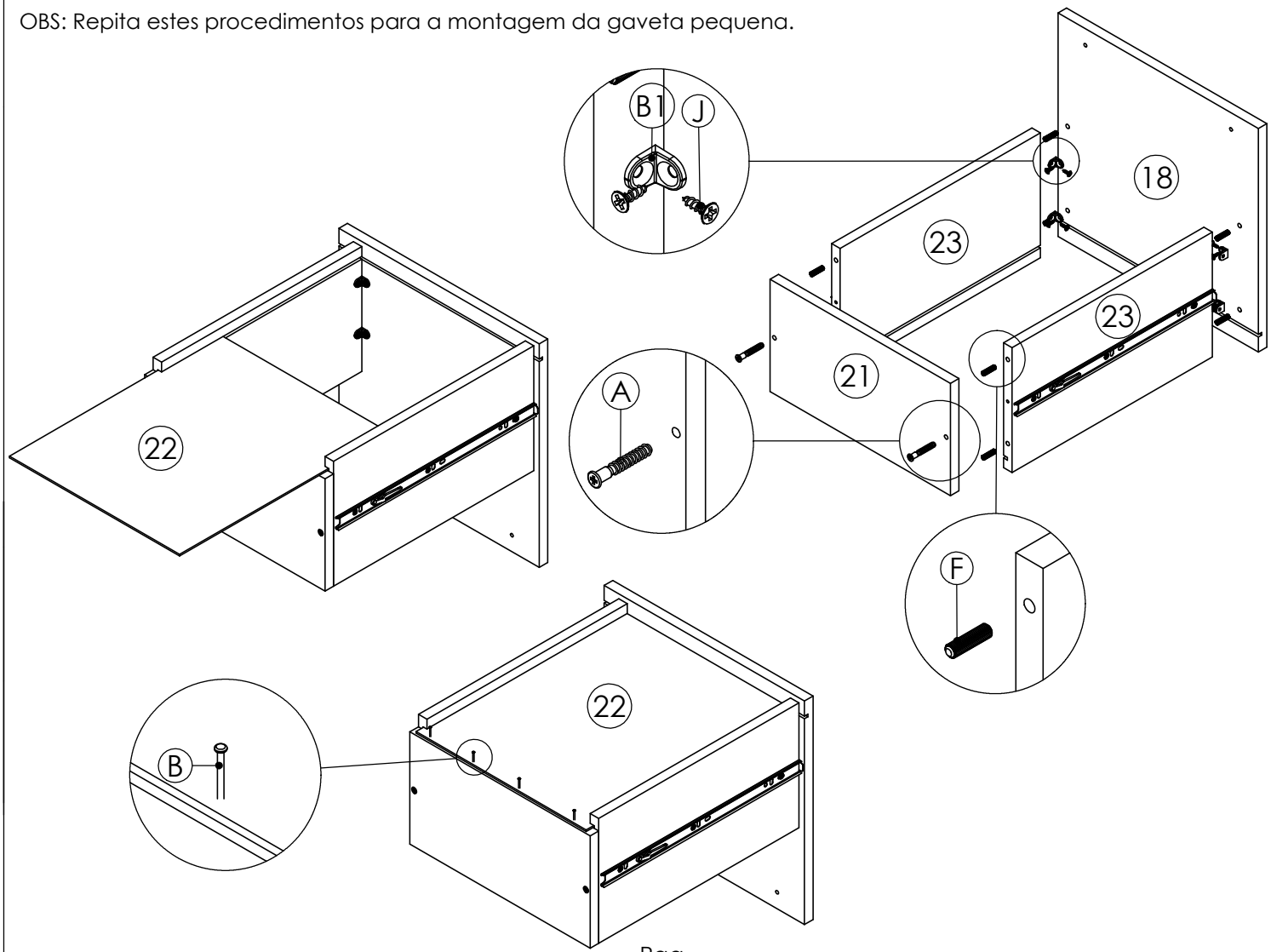

PASSO A PASSO DA MONTAGEM

A	B1	J
16 und	02 und	04 und
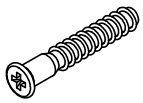	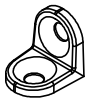	
Parafuso Ch 5x40 mm	*Cantoneira 2 fur. zamac*	*Parafuso Ch 3,5x12 mm*

PASSO A PASSO DA MONTAGEM

C 10 und  *Parafuso flang 3,5x12*	I 02 und  *Parafuso chat. 3,5x45 mm*

Fixe as molduras
(já com as cantoneiras angulares 'X' instaladas)
nas laterais, na parte inferior.

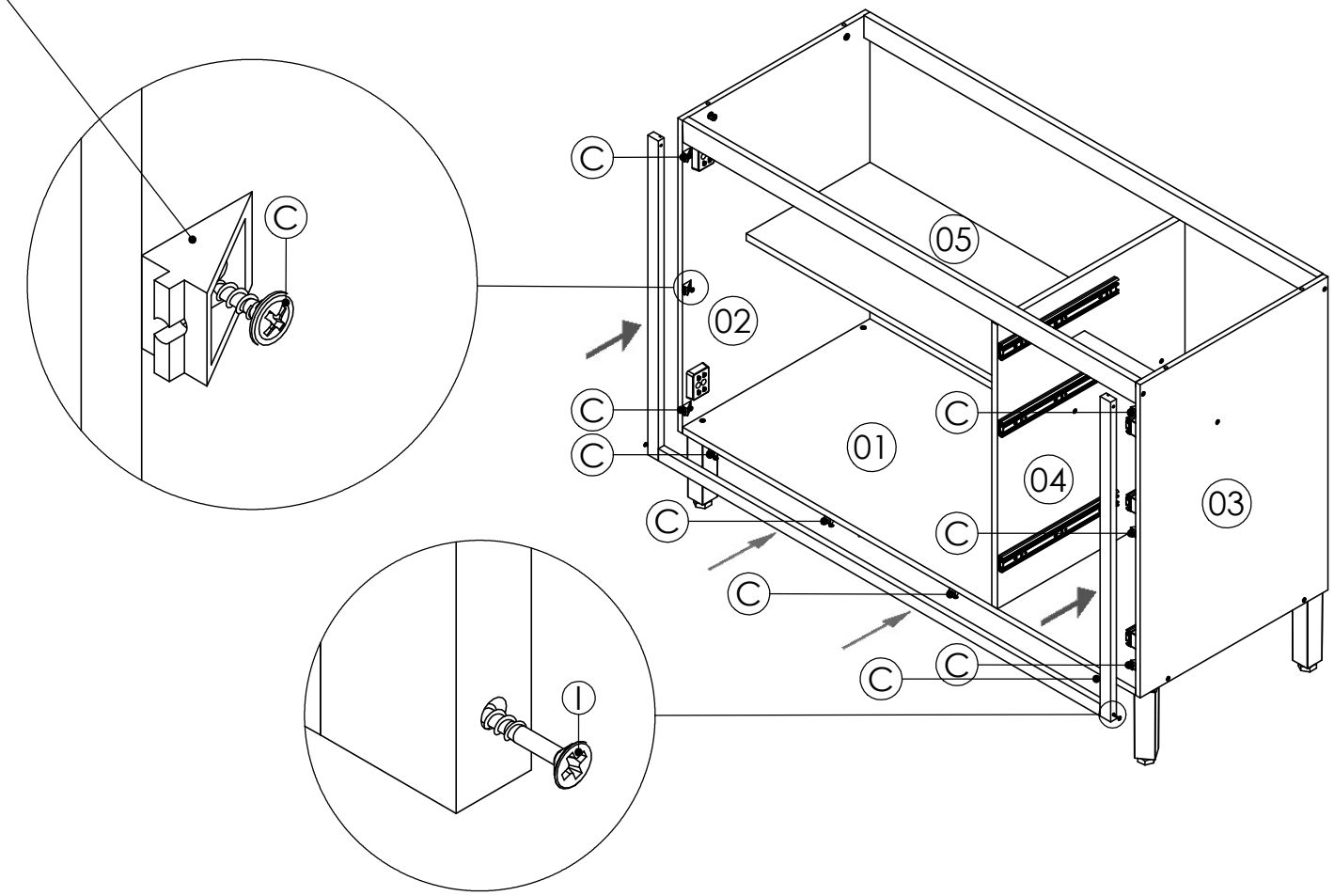

Fixe as molduras
(já com as cantoneiras angulares 'W' instaladas)
na base, na parte inferior.

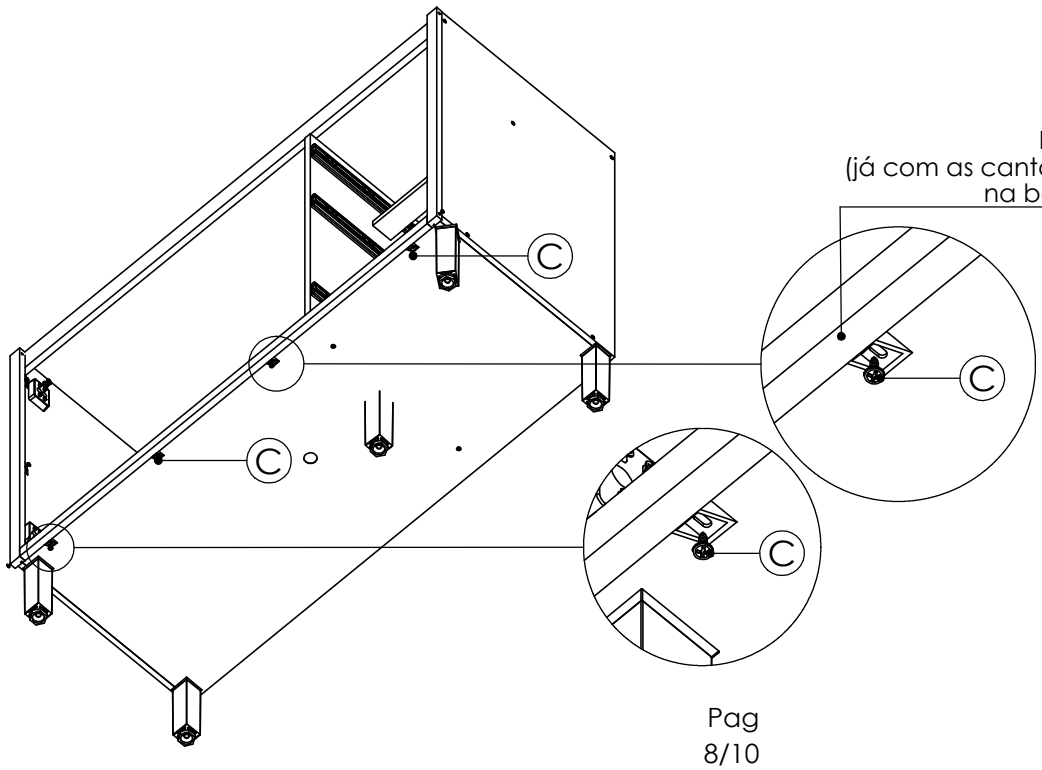

6º FIXAÇÃO DAS PORTA E DOS PUXADORES

I	B	G	H
04 und	56 und	04 und	16 und
	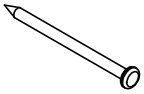		
Parafuso chat. 3,5x45 mm	*Prego 10x10 mm*	*Tambor MiniFix*	*Garra*

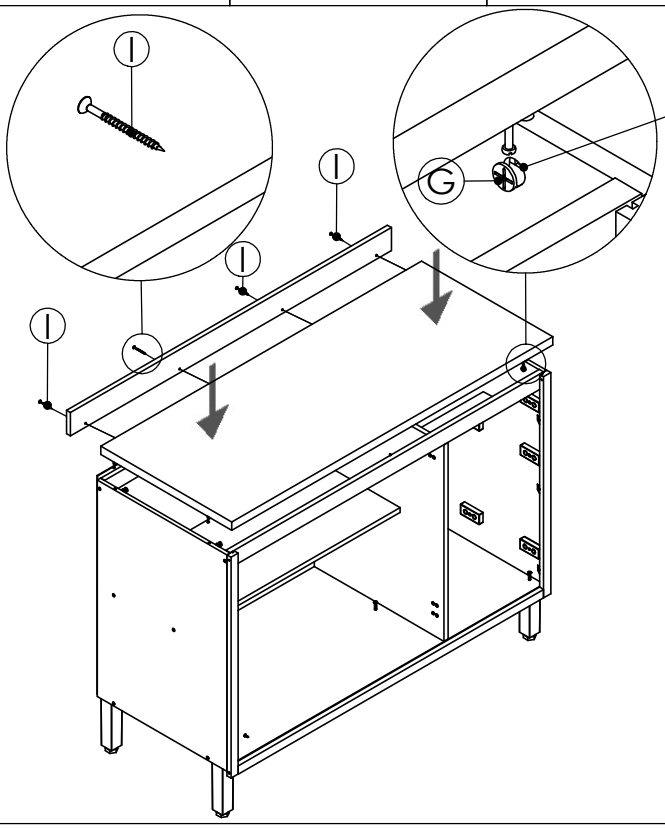

Ao fixar o tampo (já com a haste minifix 'D' instalada) sobre o produto, encaixe o tambor minifix 'F' (12x8,5 mm).

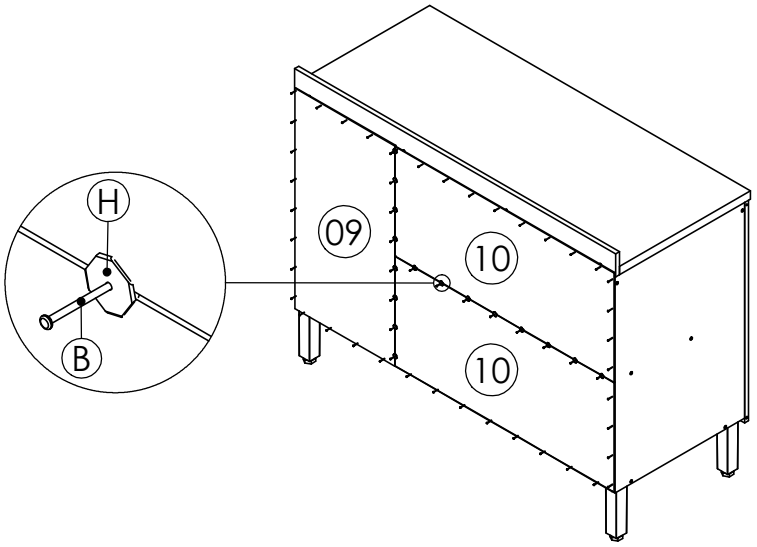

7º FIXAÇÃO DOS FUNDOS

M	K	L	N
04 und	04 und	04 und	04 und
		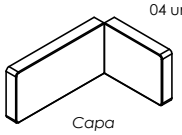	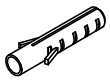
Parafuso flang.5x50 mm	*Cantoneira Suporte*	*Capa*	*Bucha plast. 8mm*

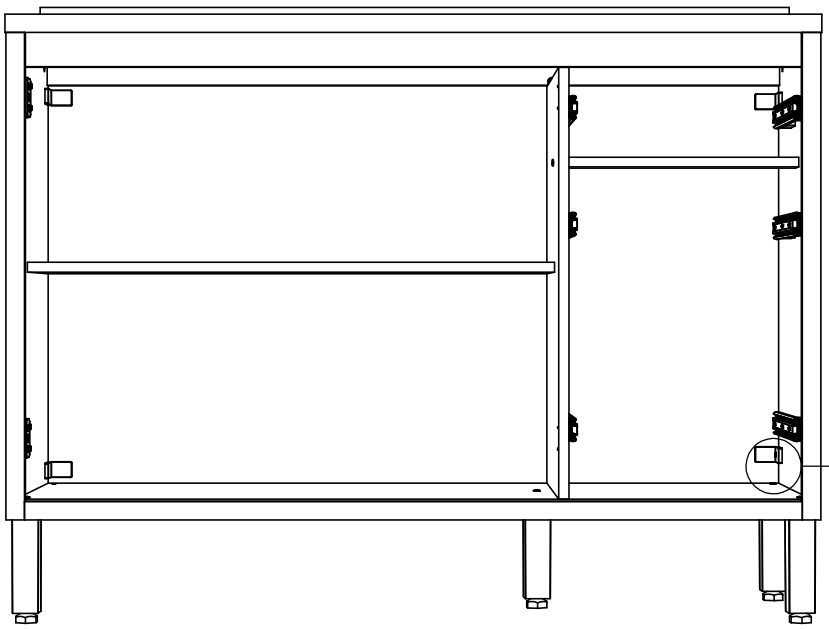

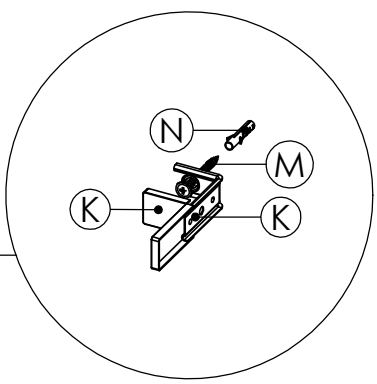

Passo a Passo da Montagem

T 20 und	O 02 und	W 02 und	U 04 und	C1 12 und
	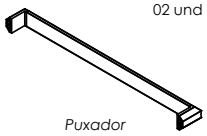			
Parafuso chat. 3,5x28	*Puxador*	*Gota de Silicone*	*Tapa furo*	*Parafuso PH. 3,5x30mm*

Encaixe as gavetas com cuidado nas corrediças fixadas no balcão, até ouvir um clique. Caso tenha dificuldade para encaixar a gaveta, NÃO FORCE. Retire-a e tente encaixá-la novamente com cuidado.Repita o procedimento para a gaveta maior.

