⑤ PREGAR AS COSTAS CONFORME DESENHO ABAIXO.

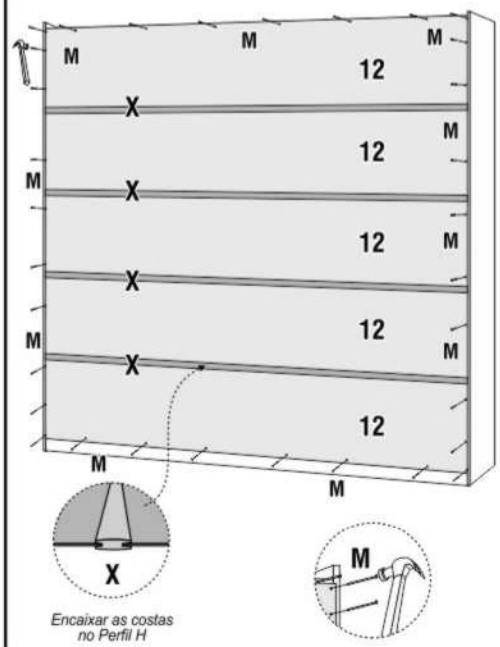

⑥ FIXANDO OS TRILHOS E COLOCANDO CABIDEIROS.

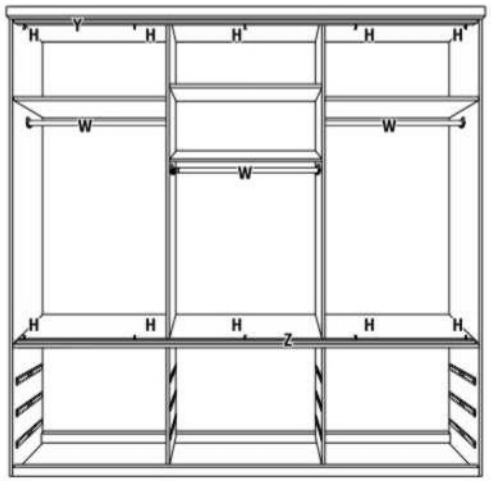

⑦ MONTAGEM DA GAVETA.

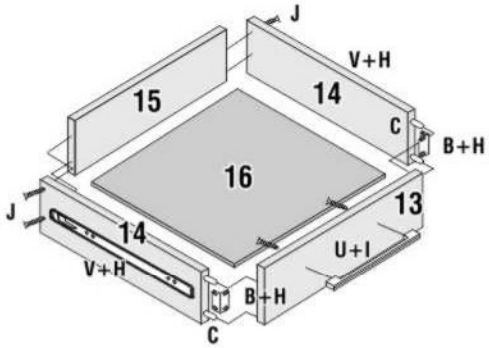

⑧ COLOCAÇÃO DAS PORTAS.

ATENÇÃO: Senhor Montador, a porta é FLEX (Duas Cores), favor verificar com o cliente qual COR deverá ser montada.

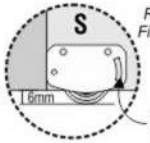

Roldana Inferior Será Fixada após Regulada.

Usar este espaço para regulagem da roldana movimentando para cima ou para baixo.

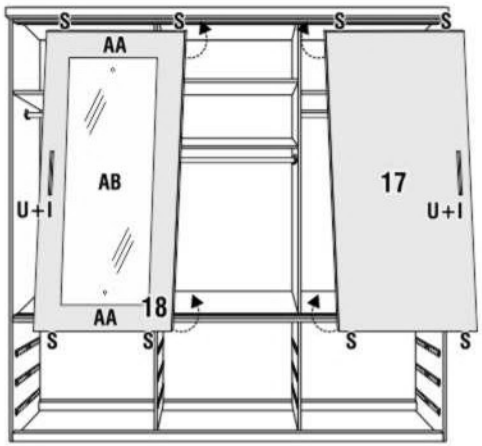

21/04/2020

móveis Valverde

ROUPEIRO OLINDA

Alt.: 2180mm | Larg.: 2000mm | Prof.: 530mm
Peso: 149,7 Kg | Volumes: 4 Unidades.

INFORMAÇÕES IMPORTANTES

1) Verifique a quantidade de volumes e peças antes de iniciar a montagem;
2) Ao separar as peças e ferragens, cuide para não danificá-las;
3) O móvel deverá ser montado no chão. Utilize a própria embalagem para proteger o móvel e não danificar o chão;
4) Preparar as peças com acessórios antes de iniciar a montagem;
5) Comece a montar seguindo as instruções passo a passo;
6) No caso do não seguimento das instruções, exime o fabricante de quaisquer responsabilidade futuras;
7) O fabricante se reserva no direito de efetuar modificações técnicas em seus produtos, sem aviso prévio, sempre que julgar conveniente.
8) As ferragens e acessórios presentes no kit são apenas para a montagem deste produto

Em caso de solicitação de assistência, é OBRIGATÓRIO indicar o código da peça e N° do lote do produto para ser atendido.

FONE (32) 3539-4250
Home Page: www.valverde.ind.br
E-mail: assistenciatecnica@valverde.ind.br

IDENTIFICAÇÃO DE COMPONENTES

CÓD.	ID.	PEÇA	QT.
8844	1	BASE	01
9264	2	RODAPÉ INTERNO MENOR	02
8847	3	VISTA INFERIOR FRONTAL	01
8842	4	VISTA INFERIOR TRASEIRA	01
9263	5	LATERAL ESQUERDA	01
8838	6	PRATELEIRA MAIOR	04
8849	7	DIVISÃO MAIOR	02
9261	8	DIVISÃO MENOR	02
9262	9	LATERAL DIREITA	01
8843	10	TAMPO	01
8845	11	VISTA SUPERIOR	01
8846	12	COSTAS	05
8840	13	FRENTE DE GAVETA	09
8841	14	LATERAL DE GAVETA	18
8839	15	TRASEIRO DE GAVETA	09
8848	16	FUNDO DE GAVETA	09
8836	17	PORTA LATERAL	02
8837	18	PORTA CENTRAL	01
9265		SUPORTE DE VISTA SUPERIOR	04

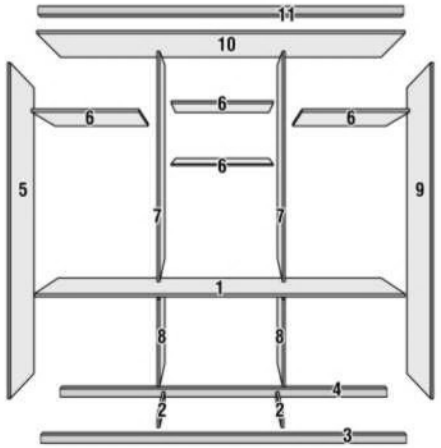

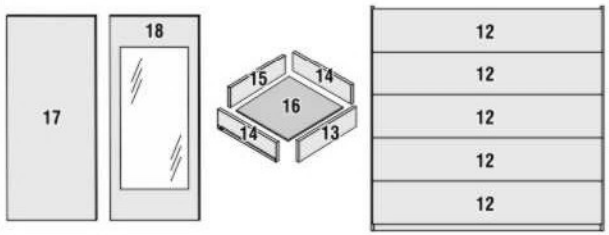

IDENTIFICAÇÃO DE FERRAGENS / ACESSÓRIOS

CÓD.	ID.	FERRAGEM	QT.
2618	A	BUCHA MINIFIX	04
2613	B	CANTONEIRA 4 FUROS	18
2573	C	CAVILHA 6x30	44
	D	CAVILHA 8x50	08
2610	E	CHAVE ALLEN	01
9414	F	ESQUEMA DE MONTAGEM	01
2579	G	PARAFUSO 3,5x12 CHATA	02
2580	H	PARAFUSO 3,5x14 CHATA	182
5972	I	PARAFUSO 3,5x30 CHATA	24
2585	J	PARAFUSO 3,5x35 CHATA	40
2589	K	PARAFUSO 5x50 ALLEN	36
2571	L	PARAFUSO MINIFIX	04
5047	M	PREGO 10x10 C/C	160
2564	N	SAPATA L	14
5044	O	SUPORTE DE CABIDE	06
2553	P	TAMBOR MINIFIX 12x15	04
2554	Q	TAMPA 10mm	36
2560	R	TAMPA MINIFIX 12x15	04
1825	S	KIT ROLDANA COM 6 UNID.	01
791	T	GIZ DE CERA	01

CÓD.	ID.	FERRAGEM	QT.
1816	U	PUXADOR SENSE 192mm	12
9317	V	CORREDIÇA TELESCOPICA 350mm	09
9201	W	TUBO OBLONGO	03
9346	X	PERFIL H	12
9287	Y	TRILHO PLASTICO SUPERIOR	01
9353	Z	TRILHO ALUMINIO INFERIOR	01
2677	AA	BOTAO P/ ESPELHO	02
3916	AB	ESPELHO EXTERNO	01

① PREPARAÇÃO DA BASE, DIVISÕES E PORTAS.

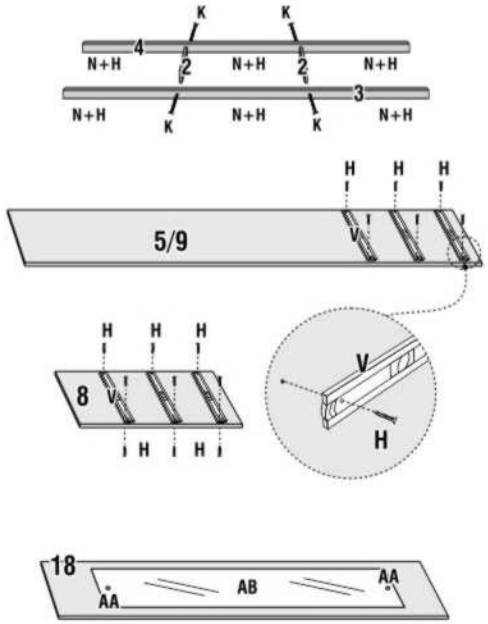

② MONTAGEM DAS LATERAIS, DIVISÃO MENORES, COLUNAS E BASE.

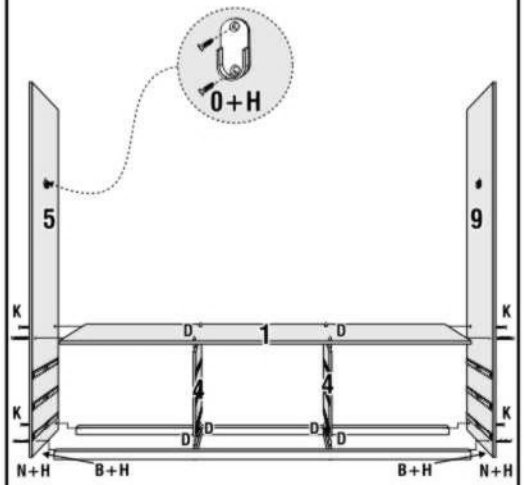

ATENÇÃO: B+H
PARA FIXAR AS VISTA FRONTAL E TRASEIRA NAS LATERAIS.

③ MONTAGEM DAS DIVISÕES MAIORES E PRATELEIRAS.

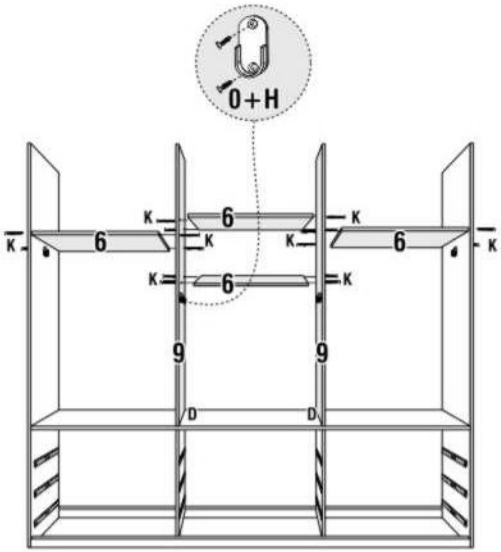

④ FIXAÇÃO DO TAMPO E DA VISTA SUPERIOR.