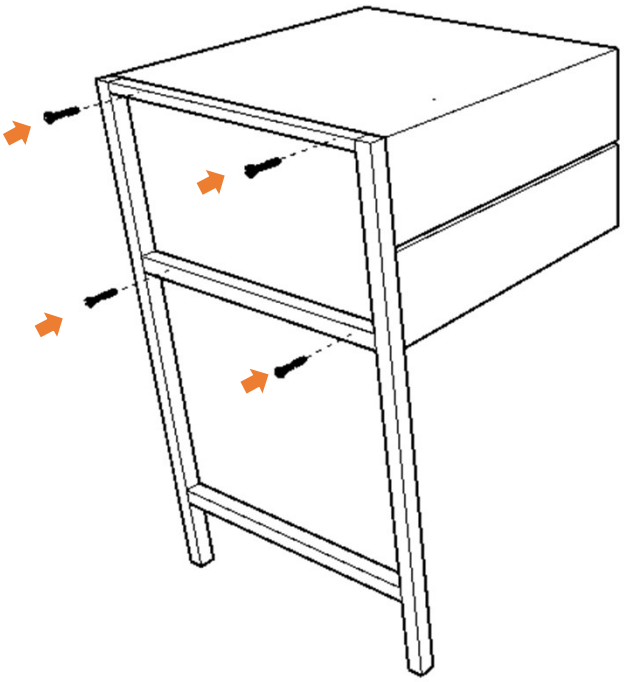

1° Etapa: Colocar 04 Parafusos para fixar a estrutura de aço no gaveteiro MDF.

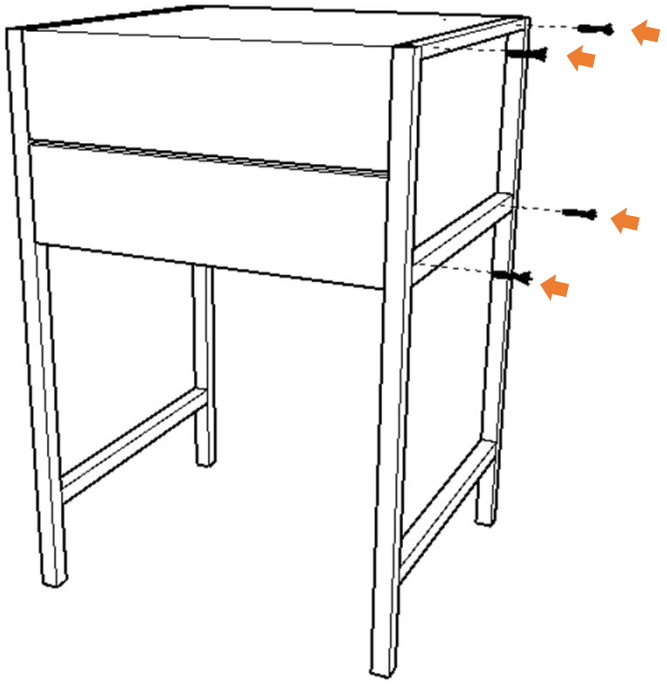

2° Etapa: Encaixar 04 Parafusos para fixar a estrutura de aço na outra lateral do gaveteiro.

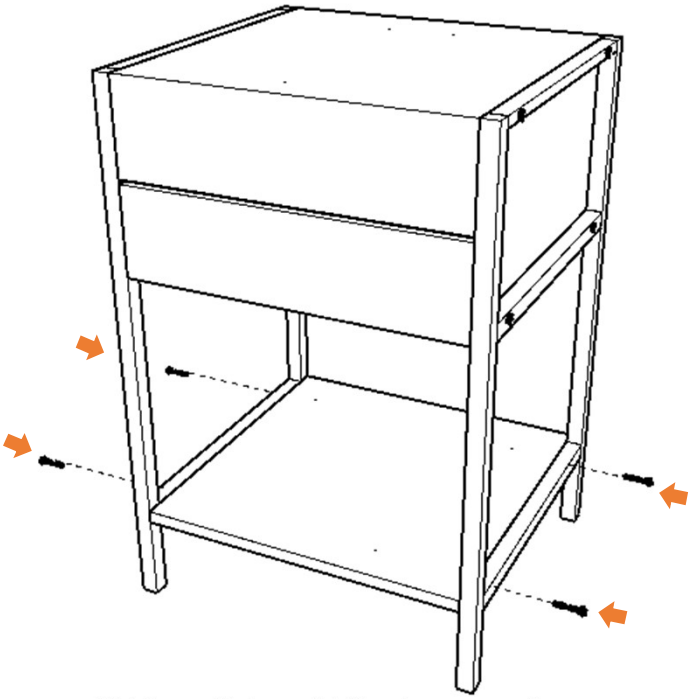

3° Etapa: Colocar 04 Parafusos para fixar a estrutura de aço na prateleira inferior de MDF.



Tabela de Peças

			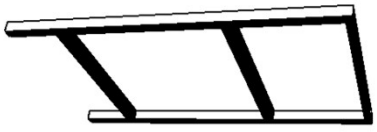
12 PARAFUSOS	01 PRATELEIRA	01 GAVETEIRO	02 LATERAIS