"IMPORTANTE LER COM ATENÇÃO E GUARDAR PARA EVENTUAIS CONSULTAS."

MÓVEIS DE COZINHA

INDÚSTRIA DE MÓVEIS RIODOCE LTDA
CNPJ: 06.241.494/0001-82
Av Moveleiros, 1100, Bairro Canivete
Cep: 29909-120 Linhares-ES
Tel: (27) 33732197
www.moveispriodoce.com.br

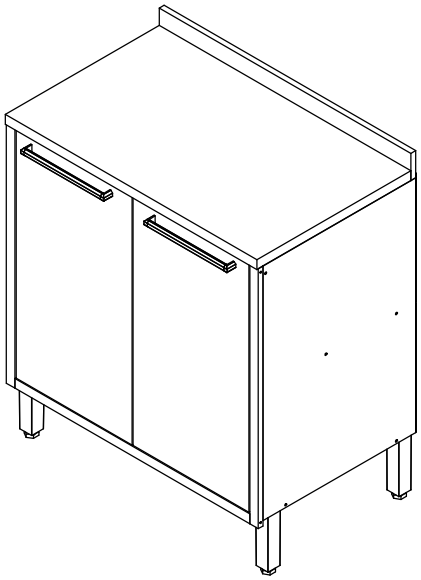

TERMO DE GARANTIA

A Indústria de Móveis Riodoce Ltda garante a qualidade de seus produtos quanto à defeitos e vícios de fabricação, conforme
a Lei 8.078/90 (CÓDIGO DE DEFESA DO CONSUMIDOR), nos limites aqui estabelecidos:
1º - 03 (três) meses de garantia para toda a sua linha de produtos, contados à partir da emissão da Nota Fiscal de Compra ao consumidor, em qualquer loja de revenda autorizada.
2º - Entende-se por garantia o reparo gratuito do item comprado, que apresente defeito ou vício de fabricação, de acordo com parecer técnico da Indústria de Móveis Riodoce Ltda. Tal garantia somente terá validade mediante apresentação da Nota Fiscal de Compra.
3º - Para o exercício da presente garantia, o comprador/consumidor deverá solicitá-la à loja onde adquiriu o produto, para que a mesma solicite o reparo junto à fábrica.
4º - Caso seja necessário reparo do produto adquirido, o prazo para devolução do produto, peça ou acessório consertado é de até 30 dias, contados à partir do recebimento do pedido em nossa fábrica.
5º - Todos os produtos devem ser conferidos no momento da entrega.
6º - Não estão cobertos por esta garantia (ônus do consumidor):
a) DANOS DECORRENTES DE MONTAGEM/INSTALAÇÃO INADEQUADA, REALIZADA POR PESSOA NÃO TREINADA E AUTORIZADA PELA LOJA REVENDEDORA OU PELA INDÚSTRIA DE MÓVEIS RIODOCE LTDA, ASSIM COMO O NÃO CUMPRIMENTO DAS INSTRUÇÕES PRESENTES NESTE MANUAL.
b) Danos causados por acidentes, tais como quedas, batidas, desabamentos, incêndios, entre outros, após a instalação doproduto.
c) Danos provocados por exposição à umidade, luz solar direta, salinidade, ataque de pragas biológicas decorrentes do ambiente de armazenamento/montagem, após a instalação do produto.
d) Danos decorrentes de limpeza e manutenção inadequados.
e) Danos causados pela colocação de objetos que sejam apoiados, encostados, fixados ou se utilize do produto como basepara sustentação.
f) Danos decorrentes do uso inadequado do produto, assim como não cumprimento das normas especificadas neste manual.
g) Serviços de modificação de local após a instalação do produto, modificação de cor, alteração de medidas e estrutura, modificações de modelo
h) Ajuste interno ou conserto por pessoa não autorizada pela Indústria de Móveis Riodoce Ltda ou por um de seus revendedores autorizados.
i) Roubo ou furto.

PREENCHA OS DADOS A SEGUIR:

Data da compra: _____/_____/_____ Número da Nota Fiscal:_____ Número do lote:_____

No caso de assistência técnica, entrar em contato com a loja onde adquiriu o produto.

Guarde sempre a Nota fiscal e este manual, pois são partes fundamentais para o atendimento da garantia.

IDENTIFICAÇÃO DAS PEÇAS

ITEMS	PEÇAS	MEDIDAS	QTD.
1	9128-BASE	776X485X15	1
2	13787-LATERAL ESQUERDA	701X485X12	1
3	13786-LATERAL DIREITA	701X485X12	1
4	9130-PRATELEIRA	776X384X12	1
6	9129-RODABANCA	800X75X15	1
5	9132-REGUA FRONTAL	776X50X15	1
7	5058-FUNDO	796X354X2.5	2
8	8977-MOLDURA 747X27X15 F. TOPO	747X27X15	1
9	9039-MOLDURA LATERAL	716X27X15	2
10	13785-PORTA	683X368X15	2
13	9125-TAMPO	800X490X27	1

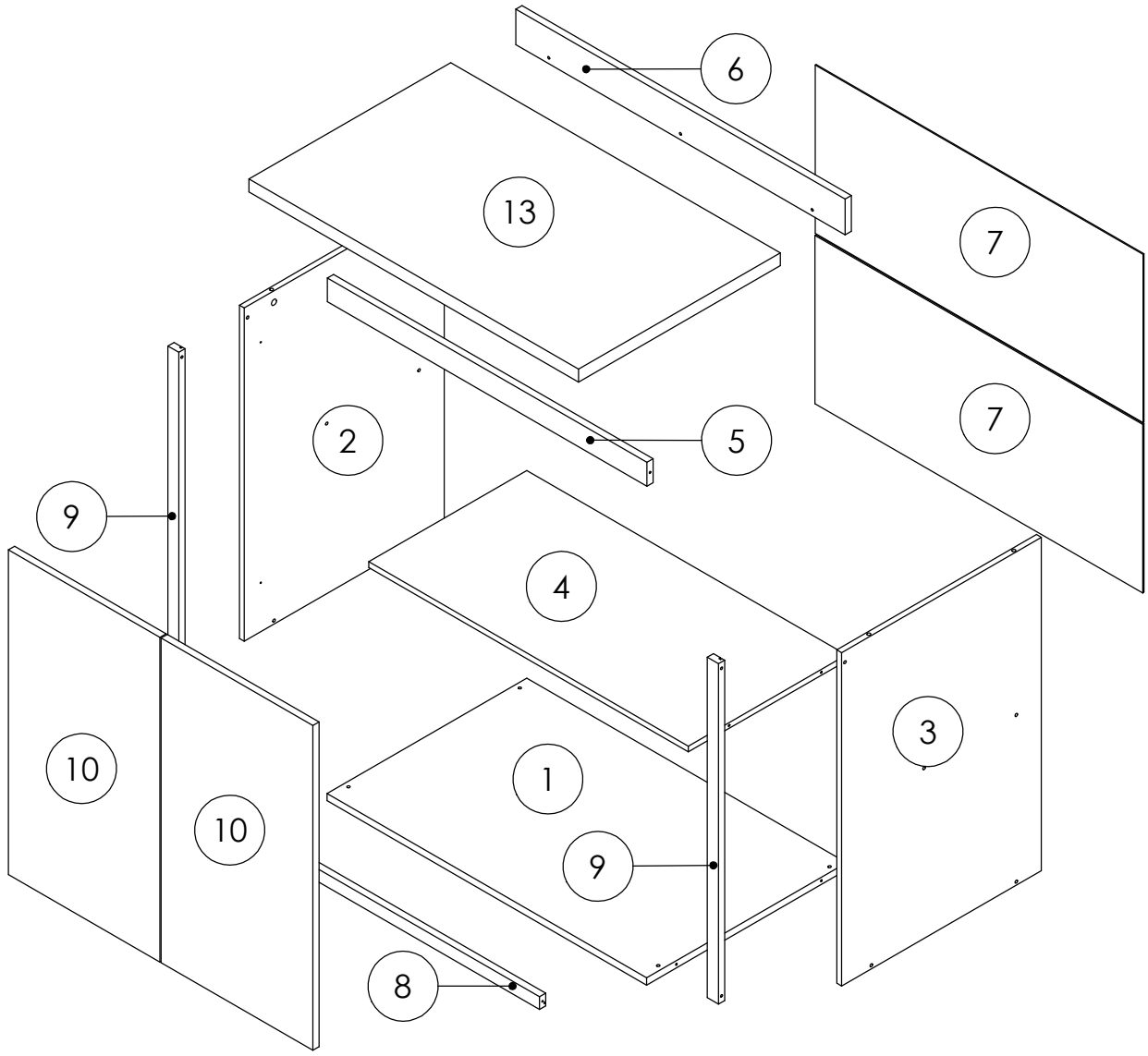

IDENTIFICAÇÃO DAS FERRAGENS

FERRAMENTAS NECESSÁRIAS PARA MONTAGEM

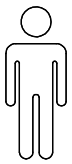
01 Montador
(Não Incluso)

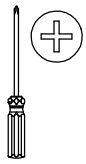
Chave Philips
(Não Incluso)

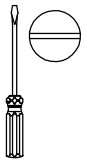
Chave fenda reta
(Não Incluso)


Martelo
(Não Incluso)

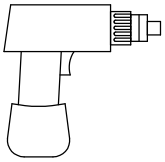
Parafusadeira
(Não Incluso)


Broca p/
parede 06 mm
(Não Incluso)

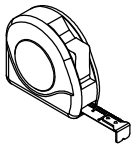
Trena
(Não Incluso)

A 10 und 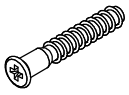 *Parafuso Ch 5x40mm*	B 45 und 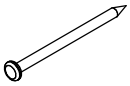 *Prego 10 x 10 mm*	C 18 und  *Parafuso Flang 3,5x12mm*	D 04 und  *Aste minifix*	E 04 und 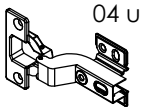 *Dobradiça curva 35mm*	F 04 und  *Tambor minifix*
G 08 und  *Garra fundo*	H 05 und 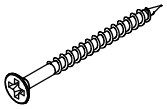 *Parafuso 3,5 x45*	I 16 und  *Parafuso 3,5x12mm*	J 04 und 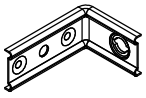 *Cantoneira suporte*	K 04 und 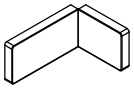 *Capa suporte*	L 04 und 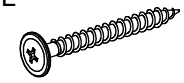 *Parafuso Flang 5x50mm*
M 04 und 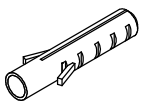 *Bucha plast. 08mm*	N 02 und 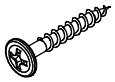 *Parafuso Flang 3,5x22mm*	O 02 und 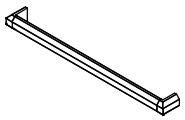 *Puxador aluminior*	P 04 und 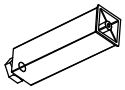 *Pé quadrado*	Q 04 und 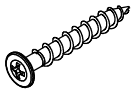 *Parafuso 5x40 Flang*	R 04 und  *Parafuso Ch 3,5x16mm*
S 16 und 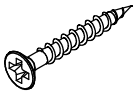 *Parafuso Ch 3,5x28mm*	T 04 und  *Afastador de dobradiça*	U 04 und  *tapa furo 12 mm*	V 02 und  *Gota de silicone*	W 09 und 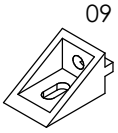 *Cantoneira Angular*	

MONTAGEM PASSO A PASSO

1º- MONTAGEM DA BASE:

Q 04 und	P 04 und
 *Parafuso flang 5x40*	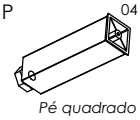 *Pé quadrado*

2º FIXE OS AFASTADORES NA LATERAIS

R 04 und



Parafuso flang 3,5x16 mm

T 04 und

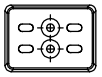

Afastador

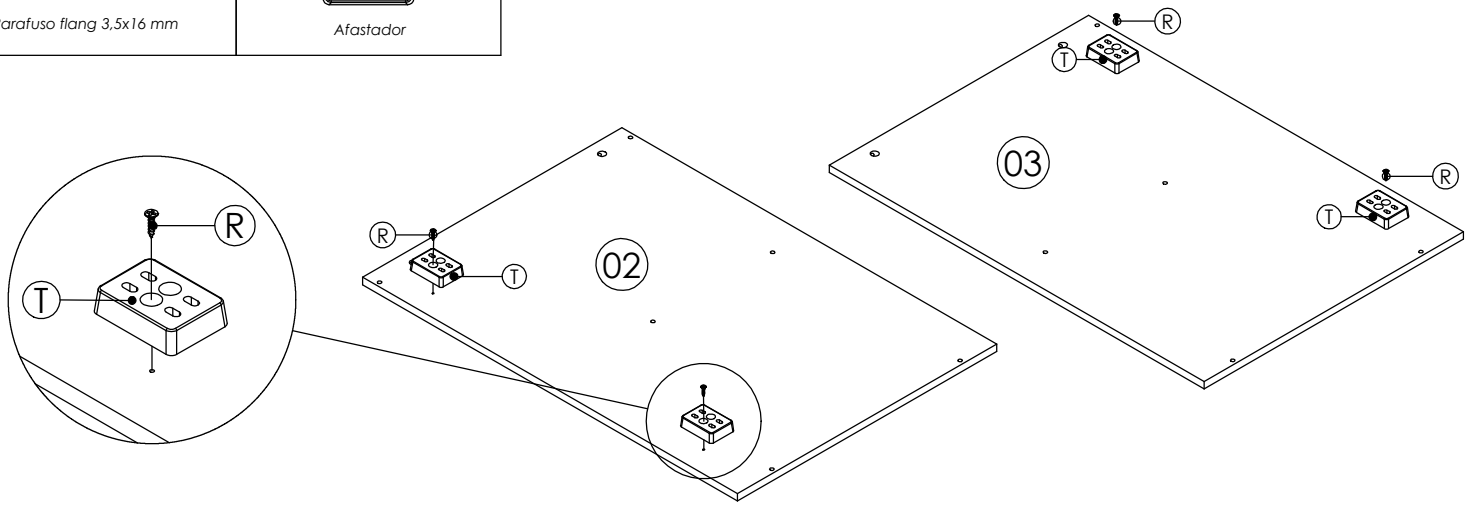

3º FIXE DOBRADIÇAS NAS PORTA

I 08 und



Parafuso chat. 3,5x12 mm

E 04 und

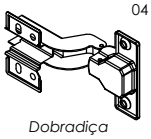

Dobradiça

4º FIXE OS MINIFIX NO TAMPO

D 04 und



Aste MiniFix

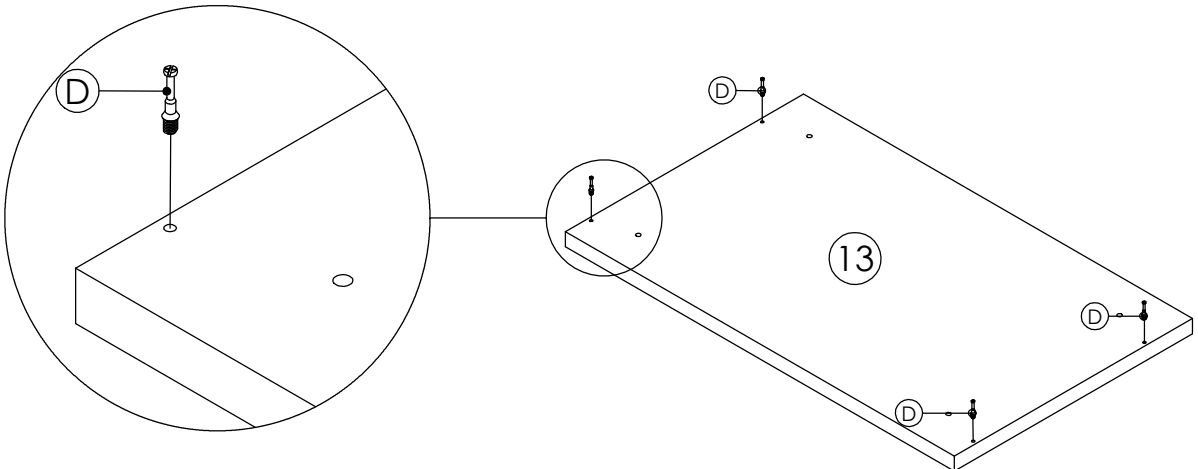

5º FIXE AS CANTONEIRA ANGULAR NA MOLDURA

C 09 und



Parafuso flang 3,5x12

W 09 und

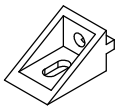

Cantoneira Angular

6º MONTAGEM DAS PEÇAS

A 10 und

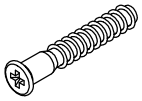

Parafuso 5x40

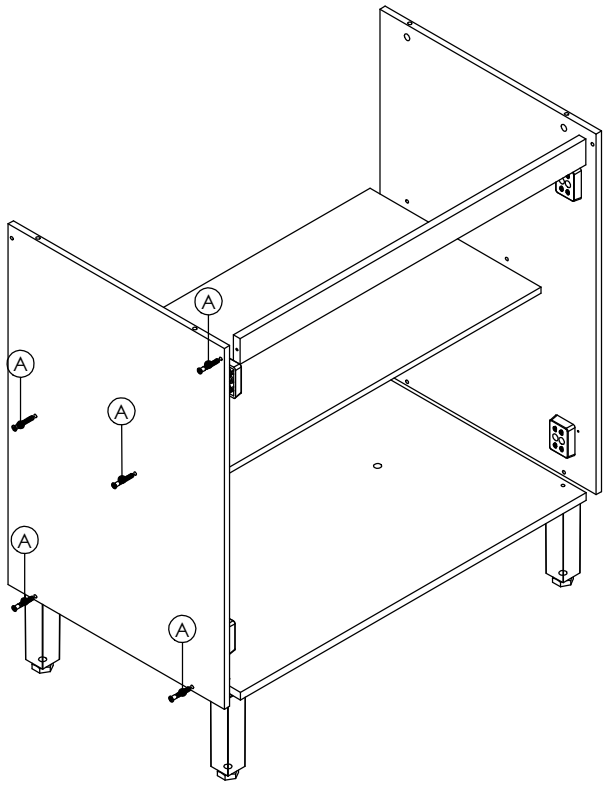

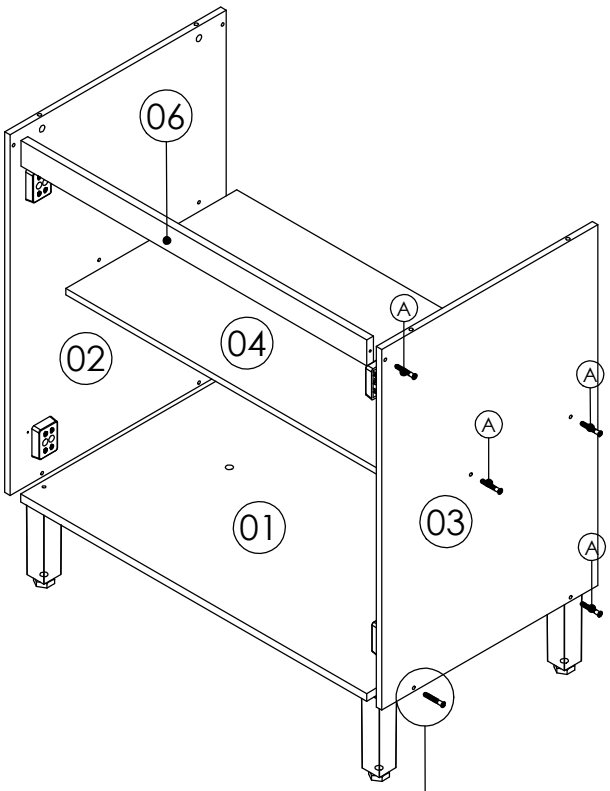

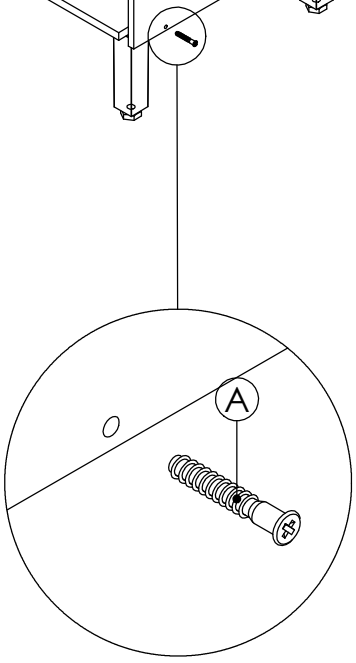

5º MONTAGEM DO TAMPO/MOLDURA E RODA BANCA

C	F	H
09 und	04 und	5 und
Parafuso flang 3,5x12	*Tambor MiniFix*	*Parafuso chat. 3,5x45 mm*

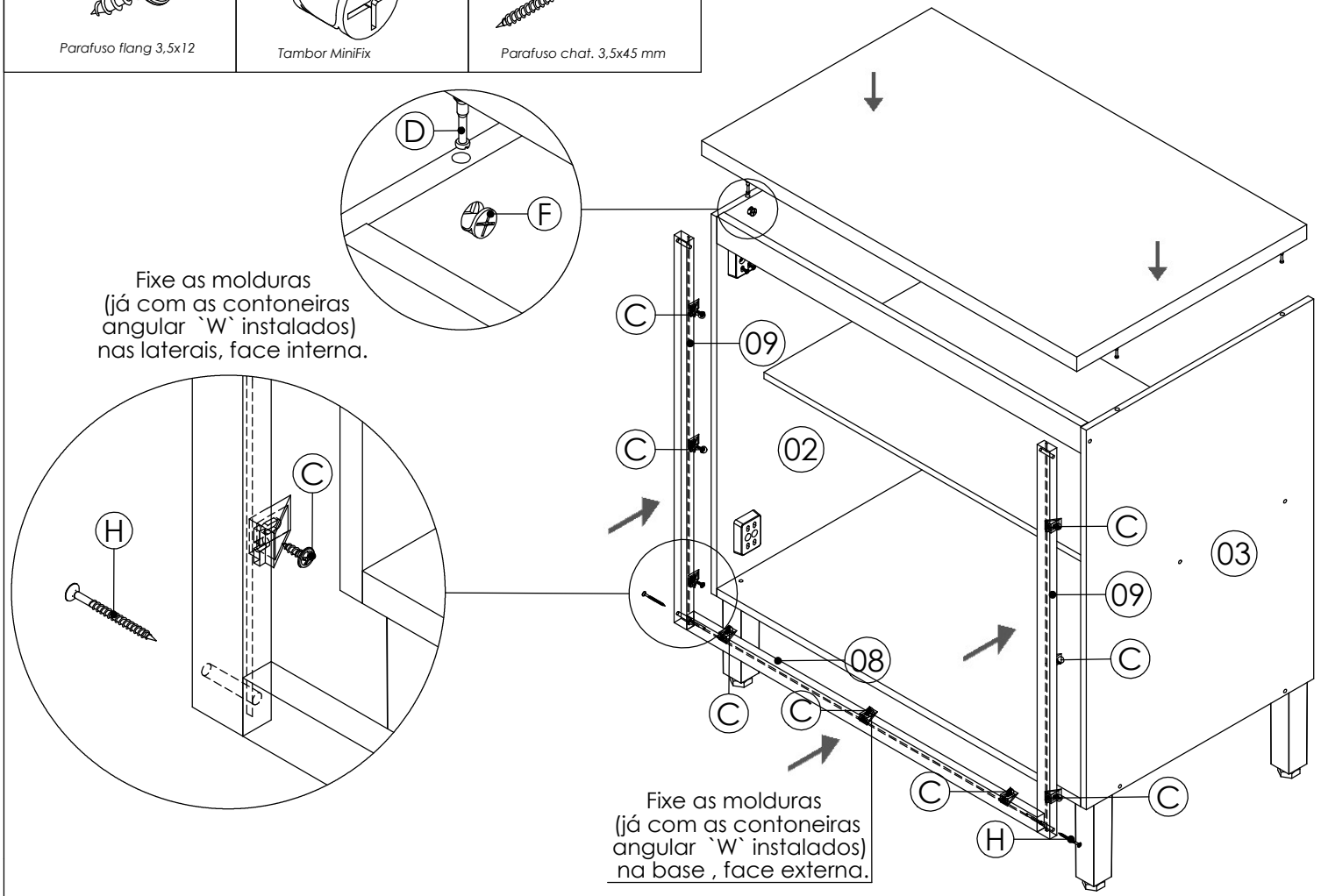

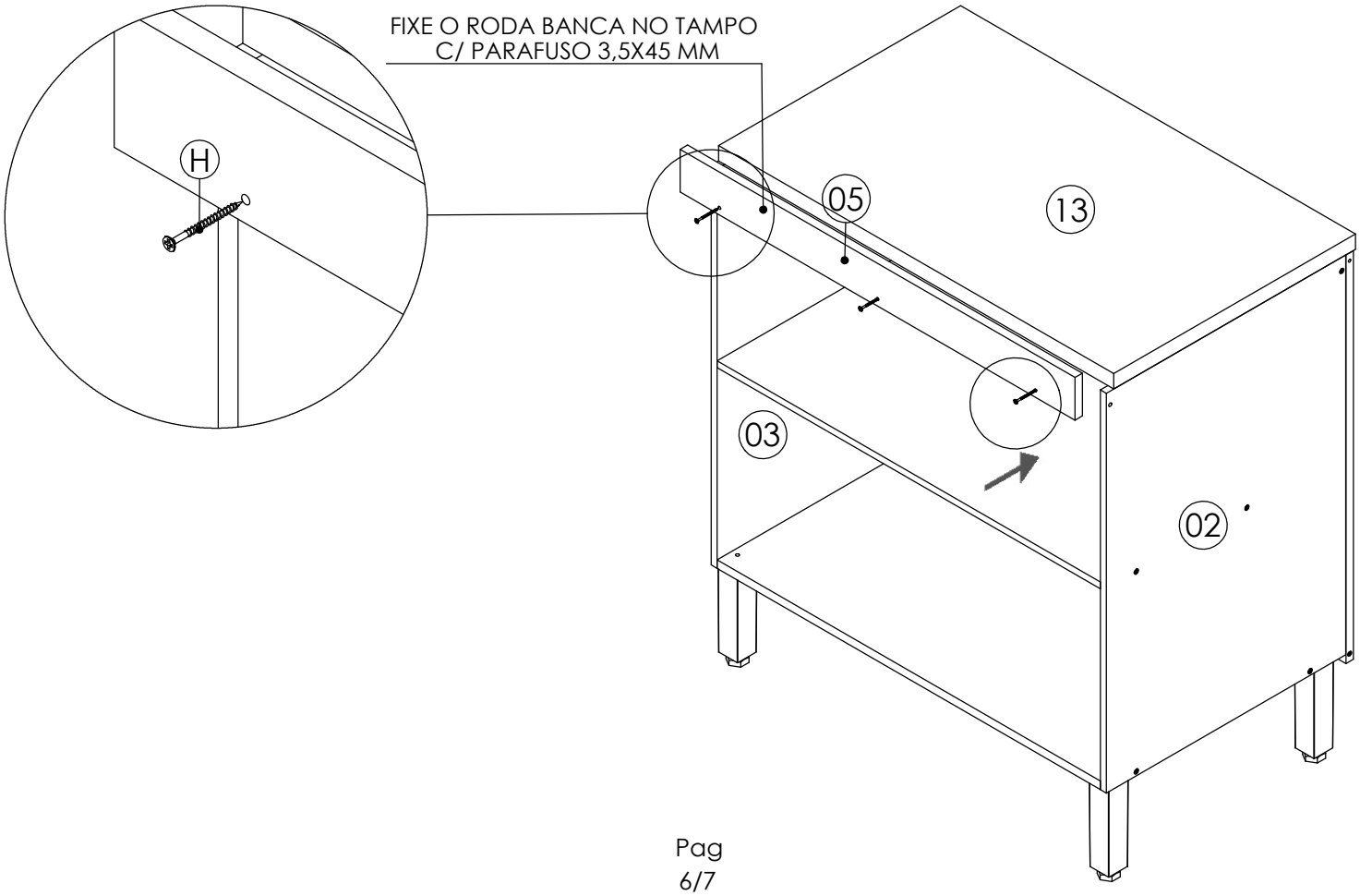

7º FIXAÇÃO DOS FUNDOS

B	G	L	J	K	M	I
45 und	08 und	04 und	04 und	04 und	04 und	08 und
Prego 10x10	*Garra*	*Parafuso flang.5x50 mm*	*Cantoneira Suporte*	*Capa*	*Bucha plast. 8mm*	*Parafuso Ch.3,5x12 mm*

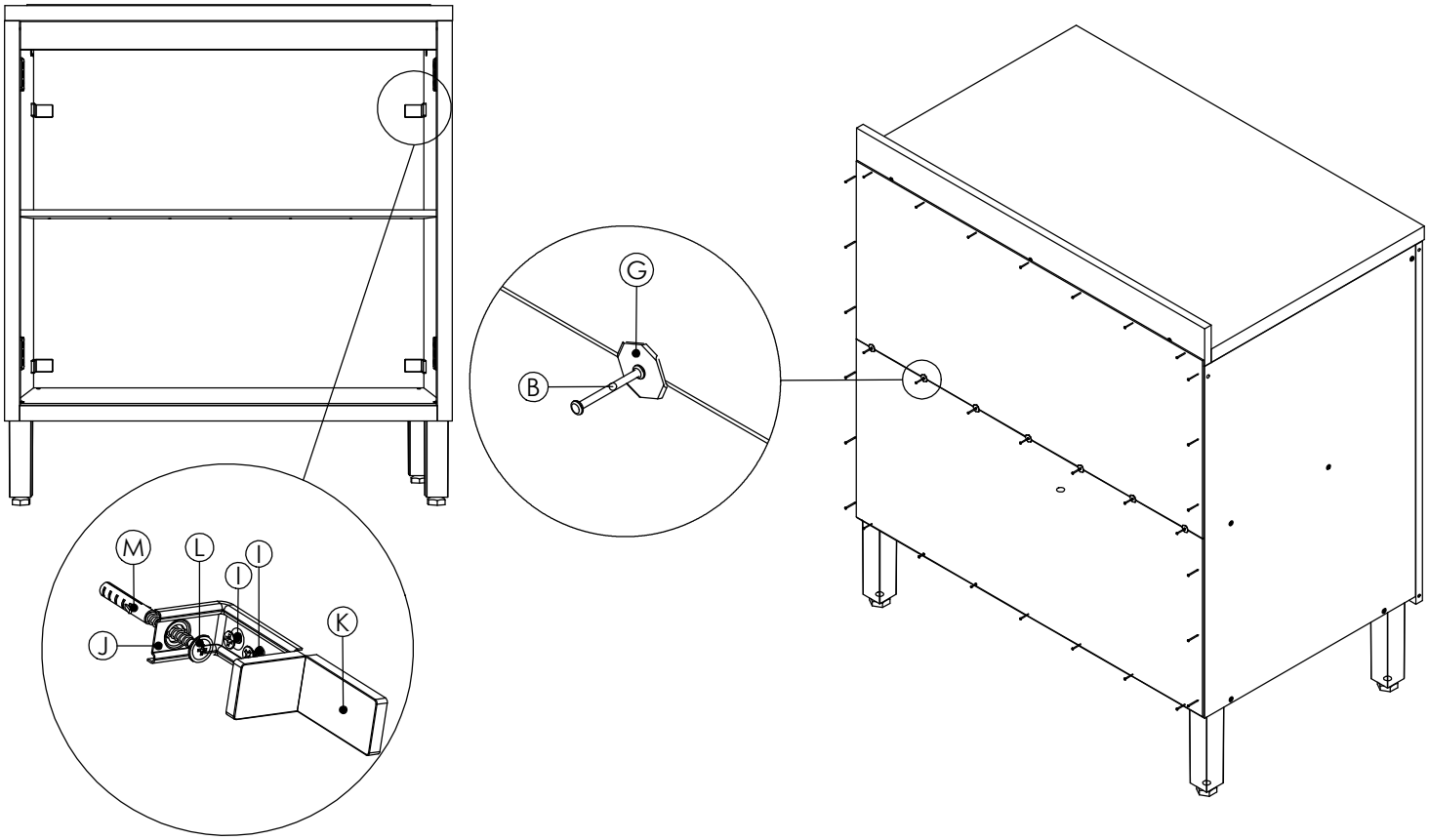

6º FIXAÇÃO DAS PORTA E DOS PUXADORES

S	O	V	U
16 und	02 und	02 und	04 und
Parafuso chat. 3,5x28mm	*Puxador*	*Gota de Silicone*	*Tapa furo*

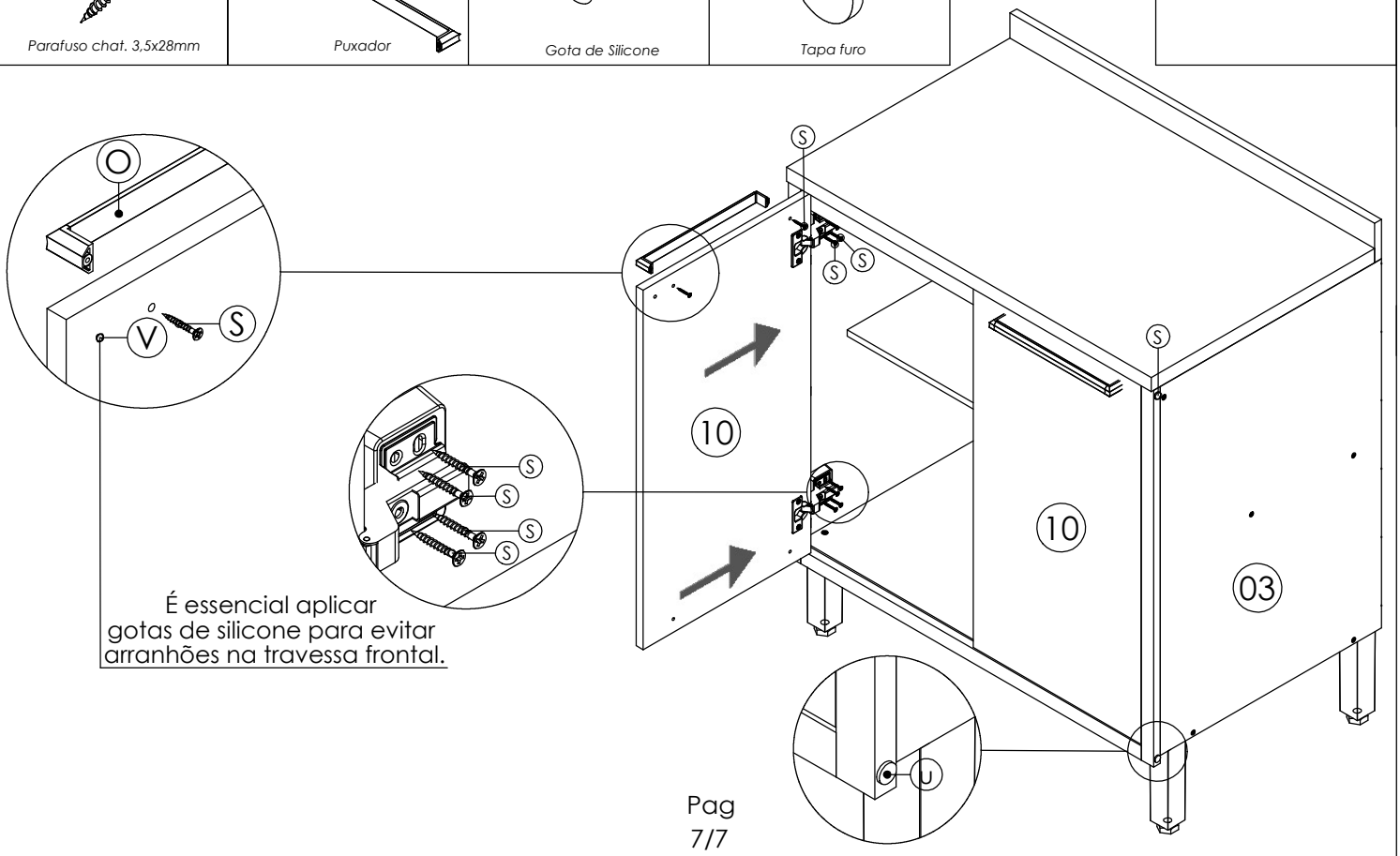

É essencial aplicar gotas de silicone para evitar arranhões na travessa frontal.