ATENÇÃO: No momento da entrega, verificar as condições da embalagem do produto, e caso a caixa esteja danificada, recusar o recebimento.

EMISSÃO: 23/10/2025
REVISÃO: 25/09/2026

INSTRUÇÃO DE MONTAGEM

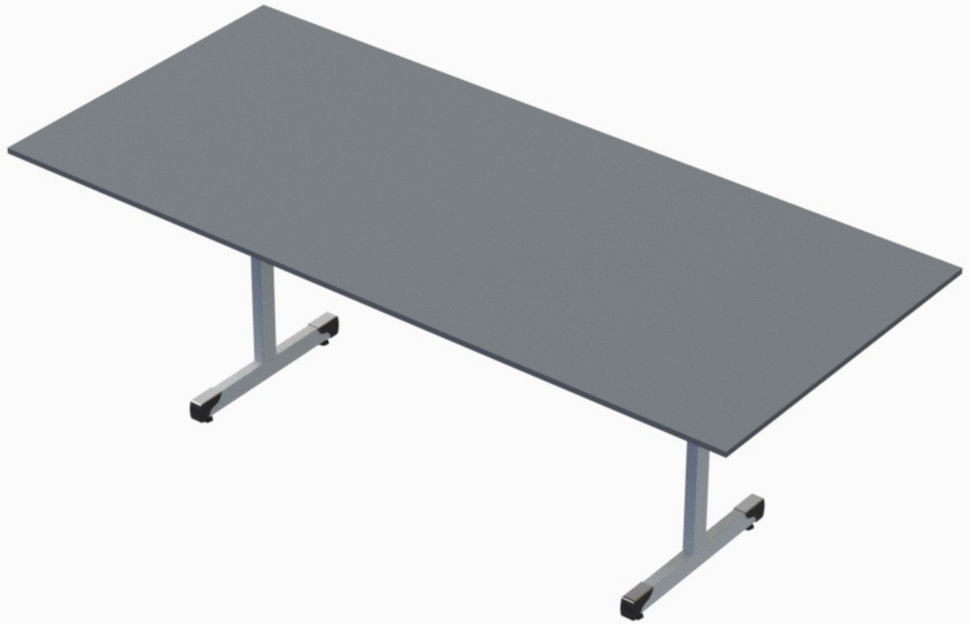

Mesa Reunião 2000mm Linha P15 e Maxxi

Linha Madeira

Assista o Vídeo de Montagem

Pandin Pra quem faz acontecer

Peças

25051
01

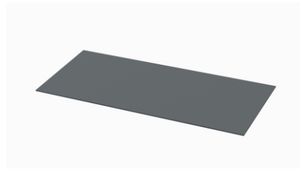

TAMPO MESA REUNIÃO P15

17887
01



RETAGUARDA MESA REUNIÃO P15

24006
02



PÉ MESA REUNIÃO P15

KIT

856
08



PARAFUSO SOBERBA 5,0 X 30MM PAN FEN CHIPCOARD

825
04



PARAFUSO SOBERBA 4,0 X 14MM CH PHS

883
04

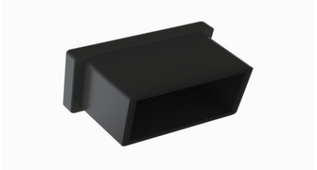

PONTEIRA PLASTICA 30 X 20 PRETO

25006
04

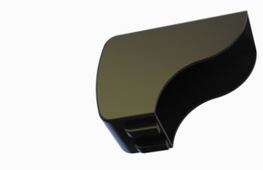

PONTEIRA PLASTICA 50 X 30 BOTA EXTERNA PRETO

862
04

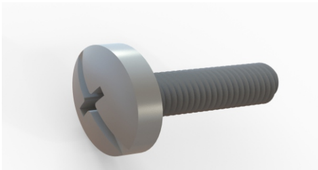

PARAFUSO MILIMETRO M4 X 10MM FLANJ PHS

12489
04

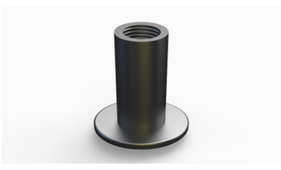

PARAFUSO UNIAO P/PUXADOR

5989
02



SUPORTE FIXACAO 14 X 20 GALVANIZADO

873
04

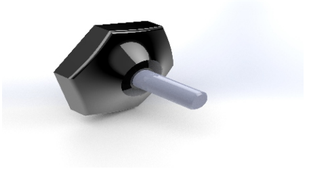

PE NIVELADOR 1/4 X 3/4 - PRETO

719
04

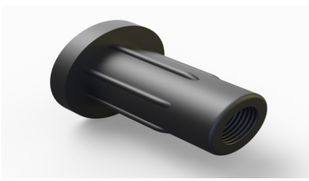

BUCHA PLASTICA 1/4 10 ROSC/METALICA

24006

02



PÉ MESA REUNIÃO P15

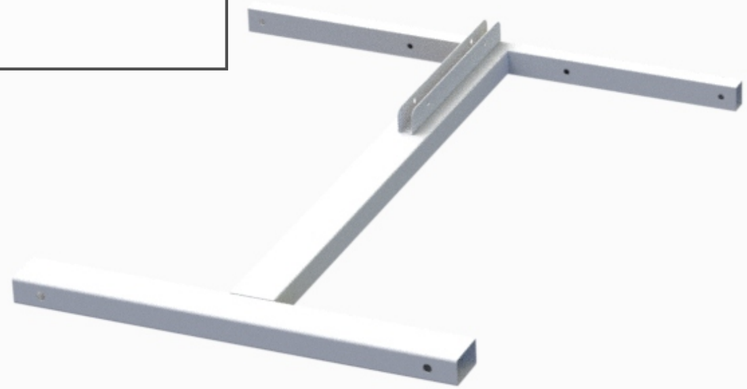

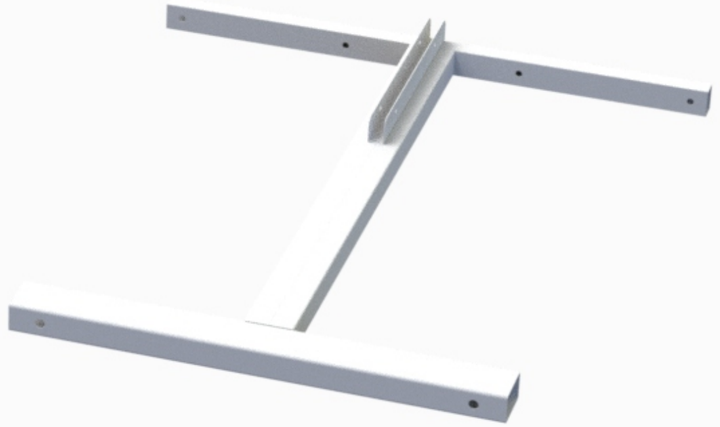

25006

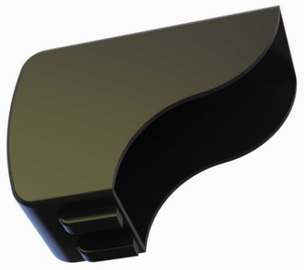

04

PONTEIRA PLASTICA 50 X 30 BOTA EXTERNA PRETO

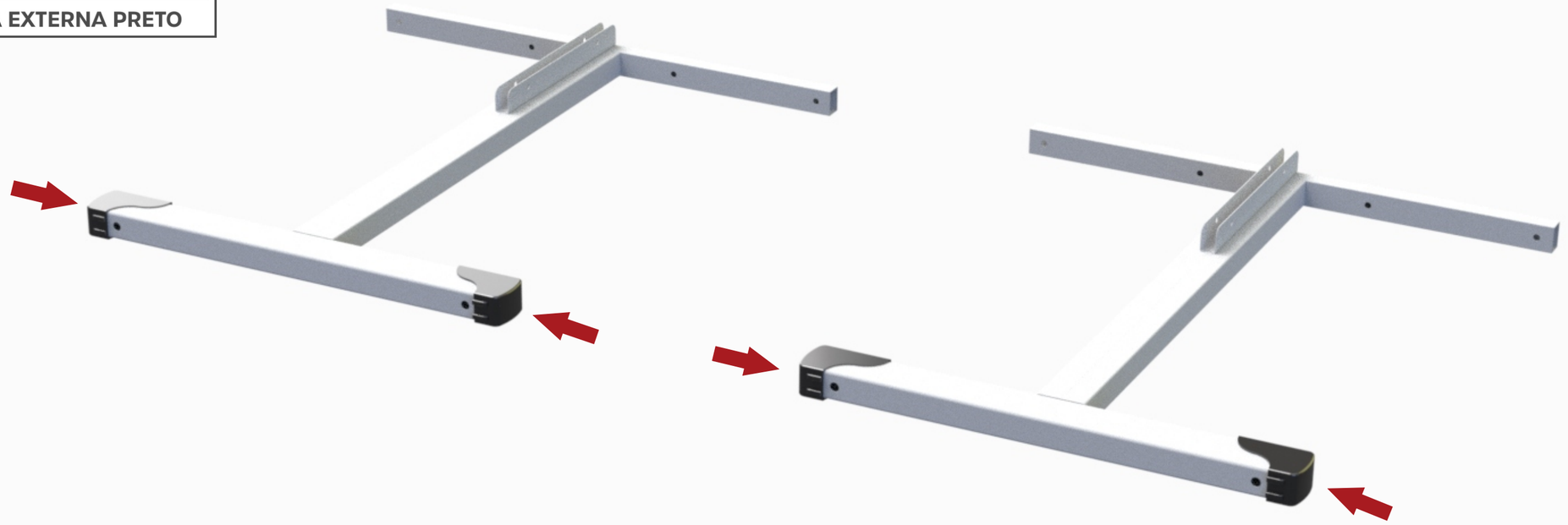

719

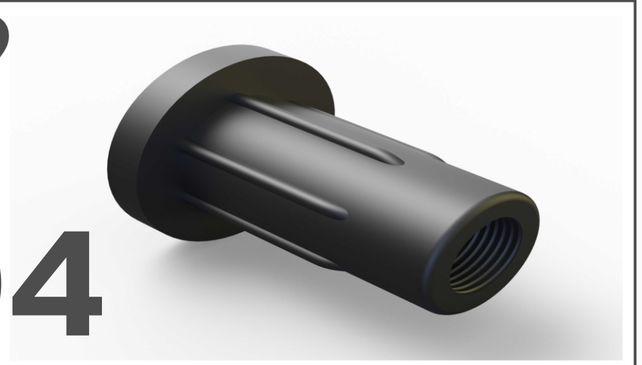

04

BUCHA PLASTICA 1/4 10 ROSC/METALICA

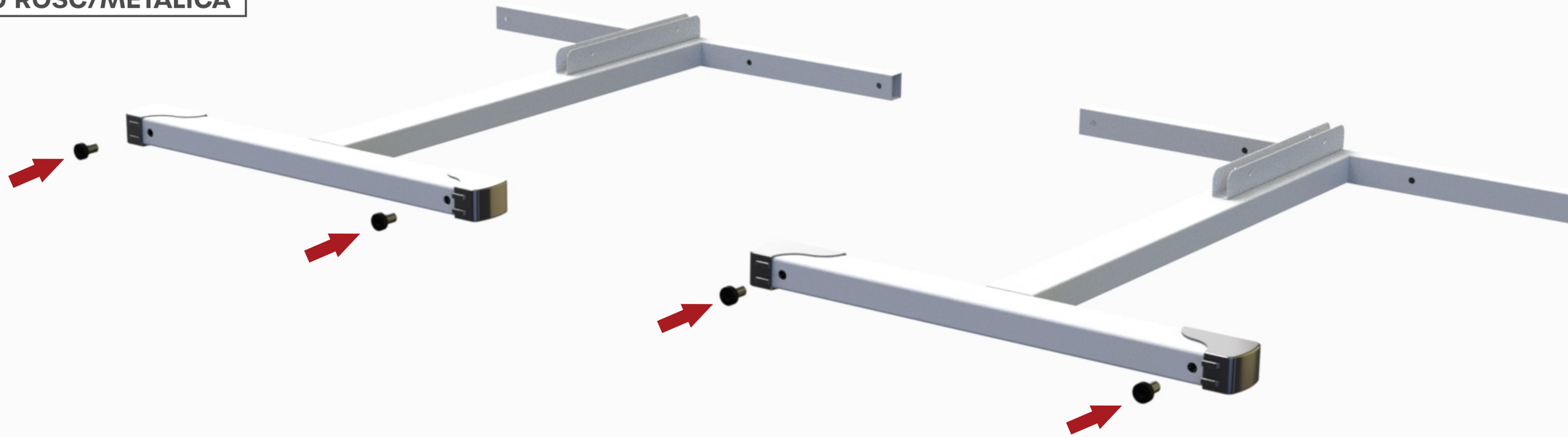

873

04

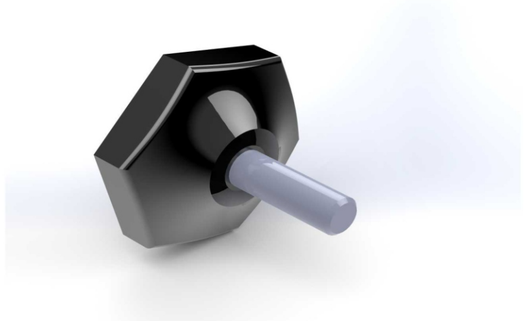

PE NIVELADOR 1/4 X 3/4

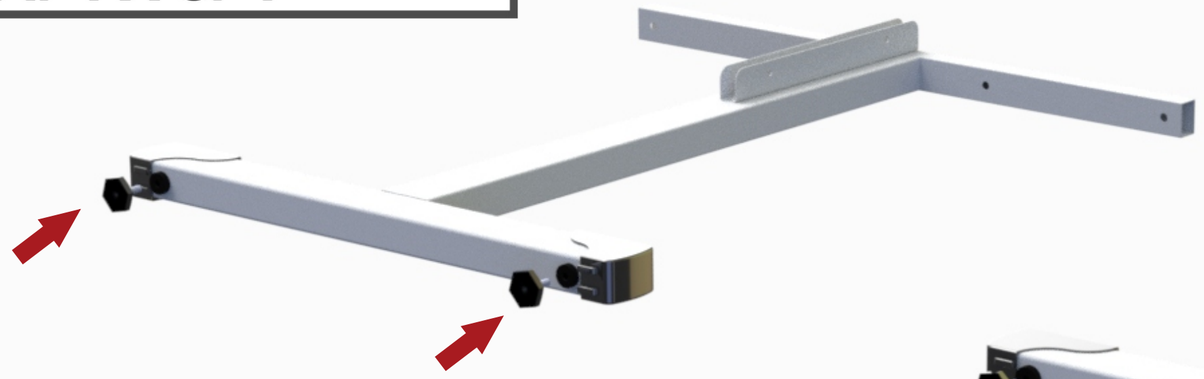

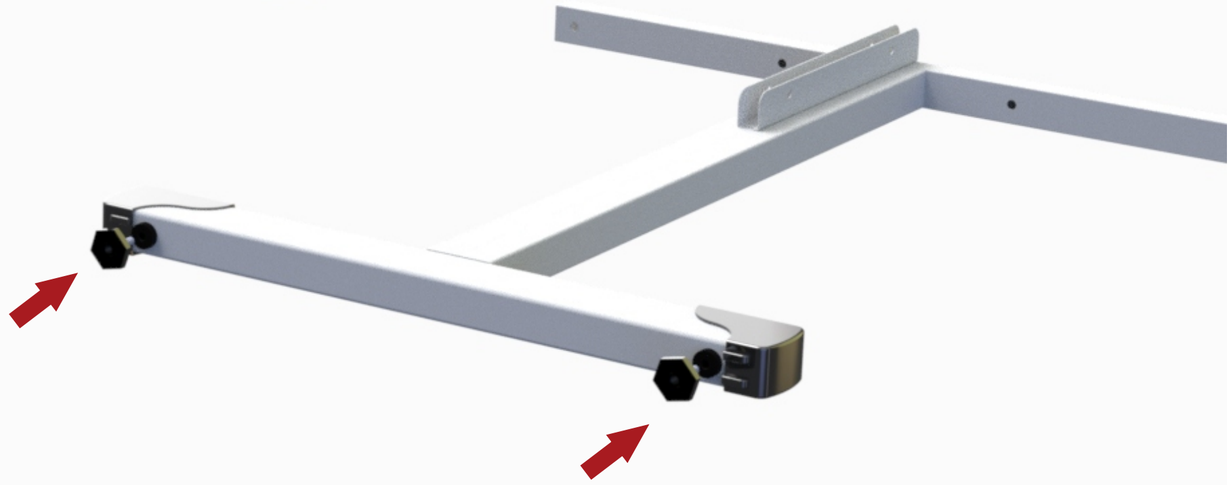

04

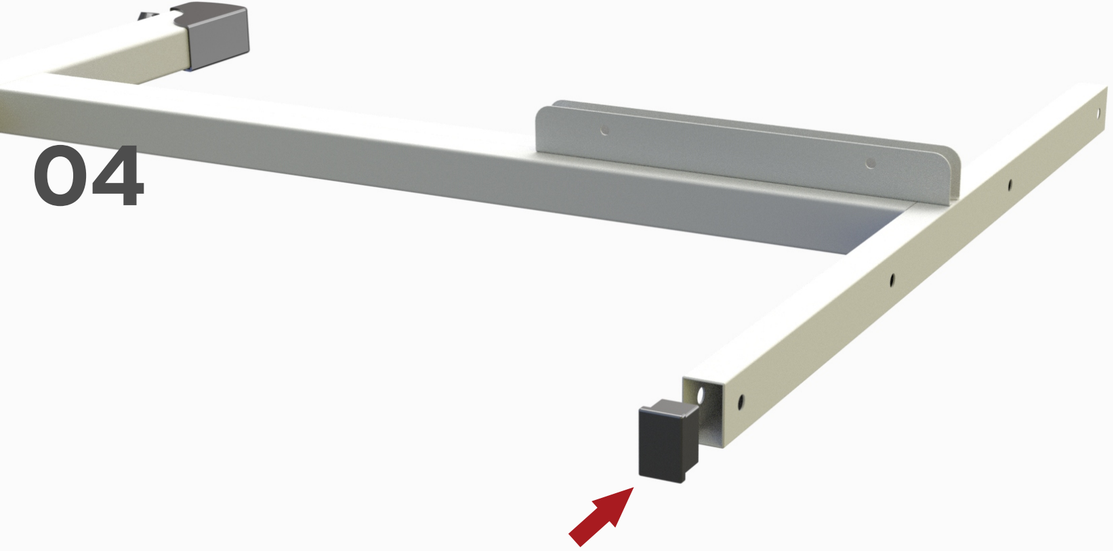

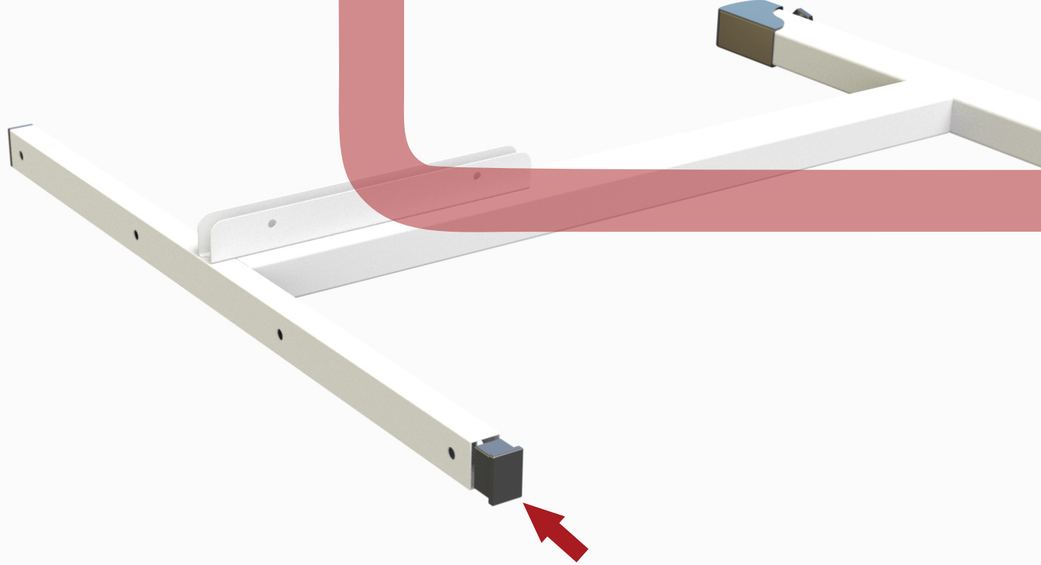

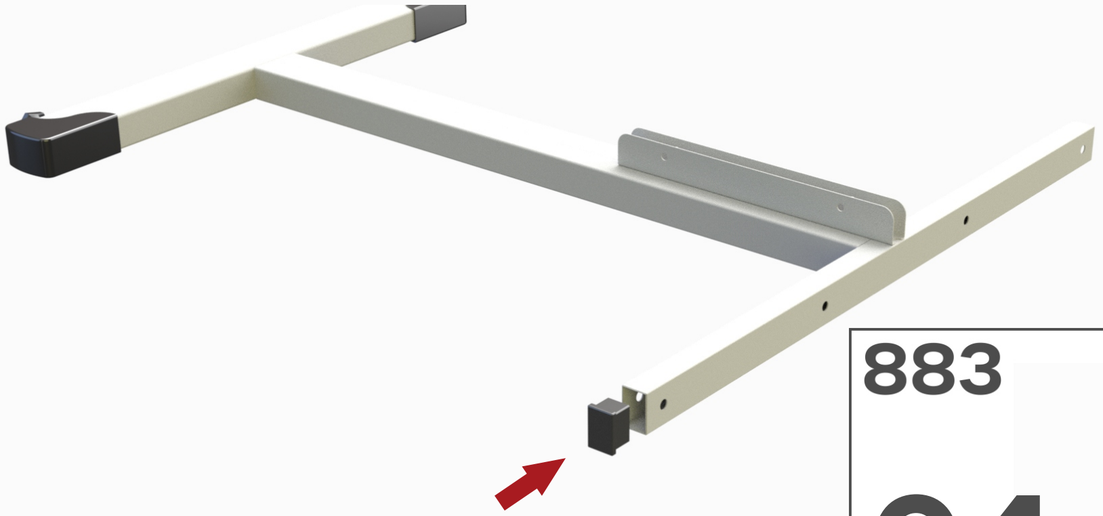

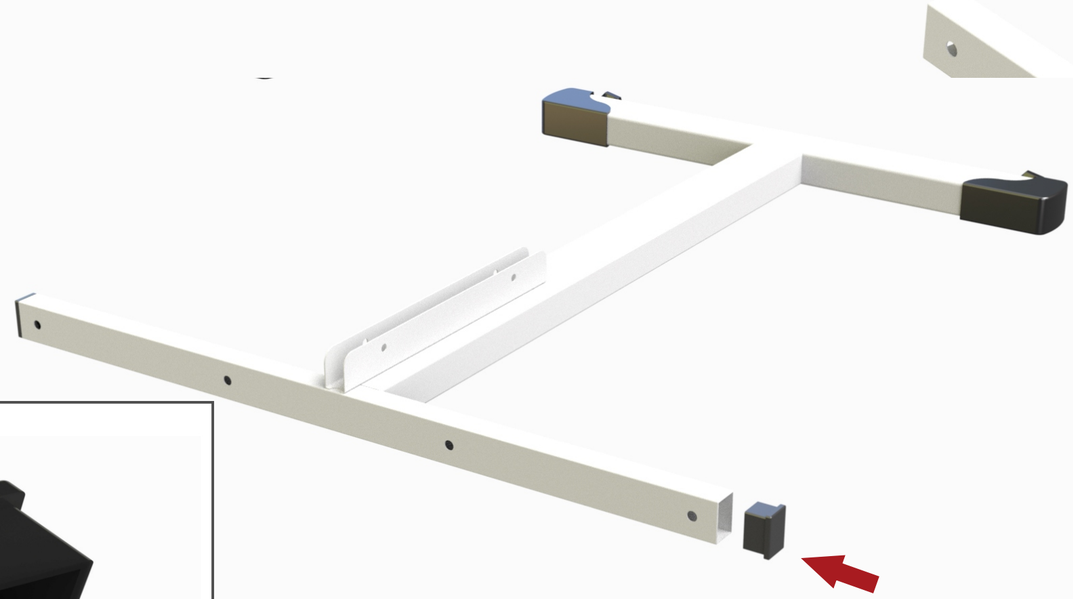

883

04



PONTEIRA PLASTICA 30 X 20 PRETO

25051

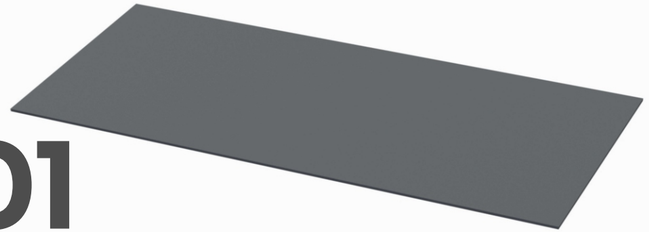

01

TAMPO MESA REUNIÃO P15

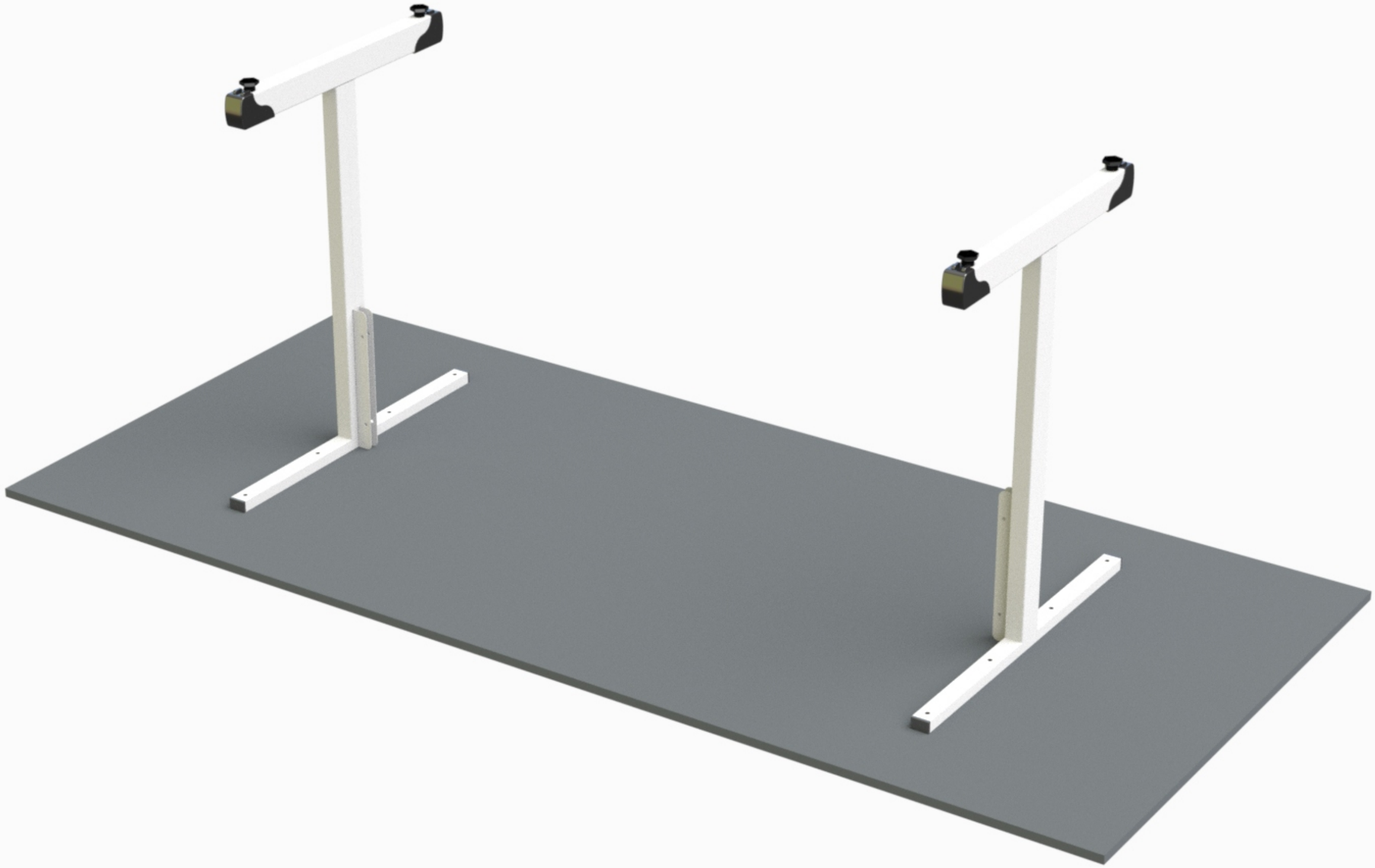

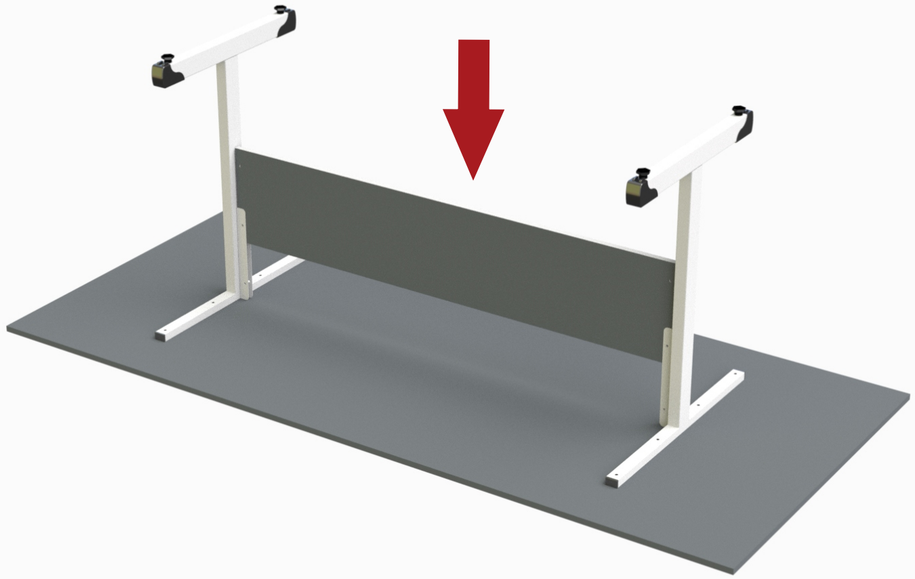

17887

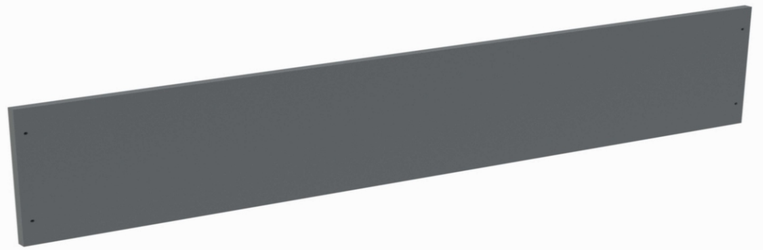

01

RETAGUARDA MESA REUNIÃO P15

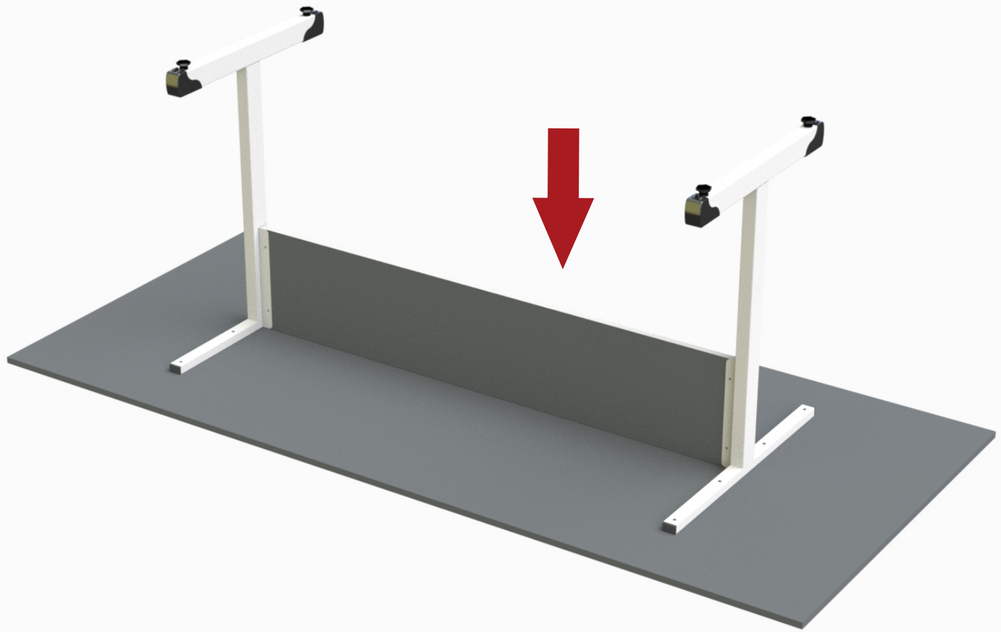

12489

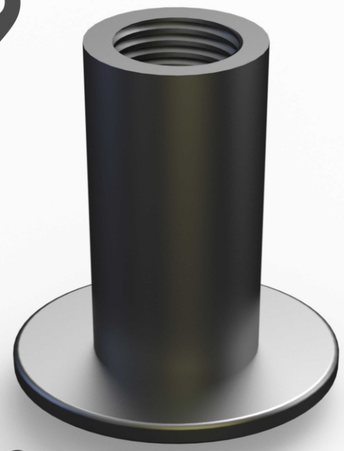

04

PARAFUSO UNIAO

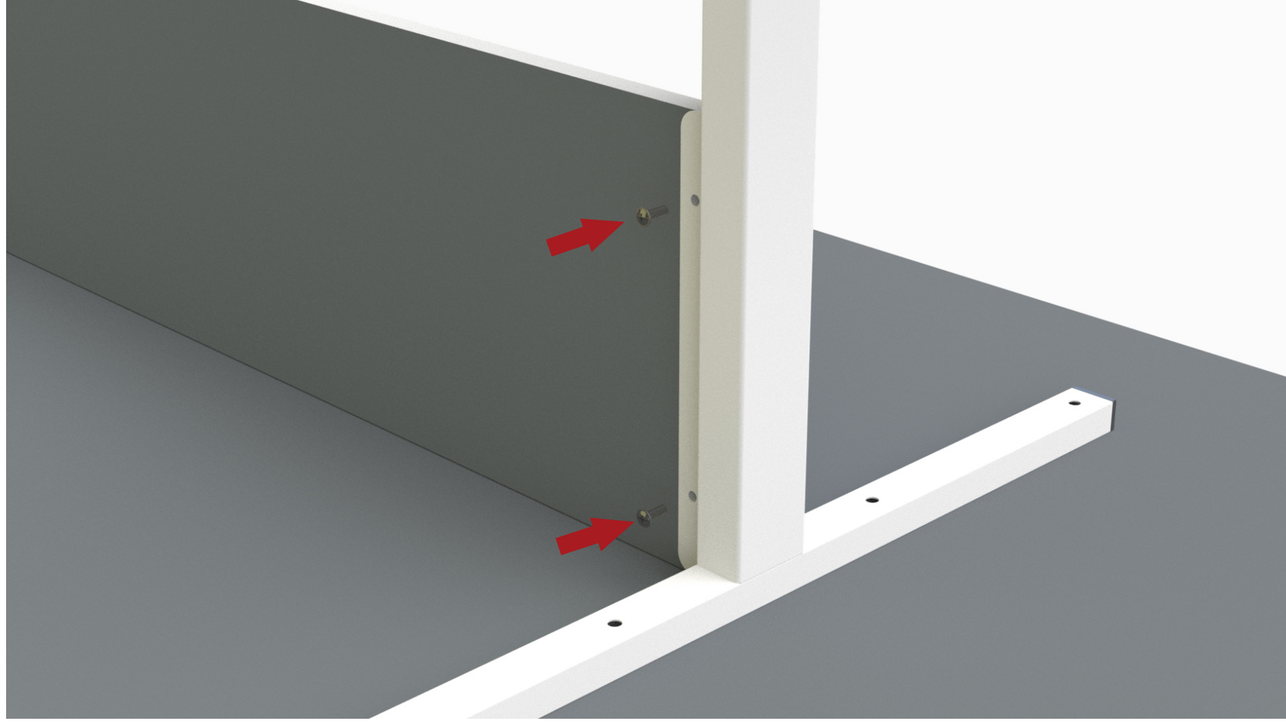

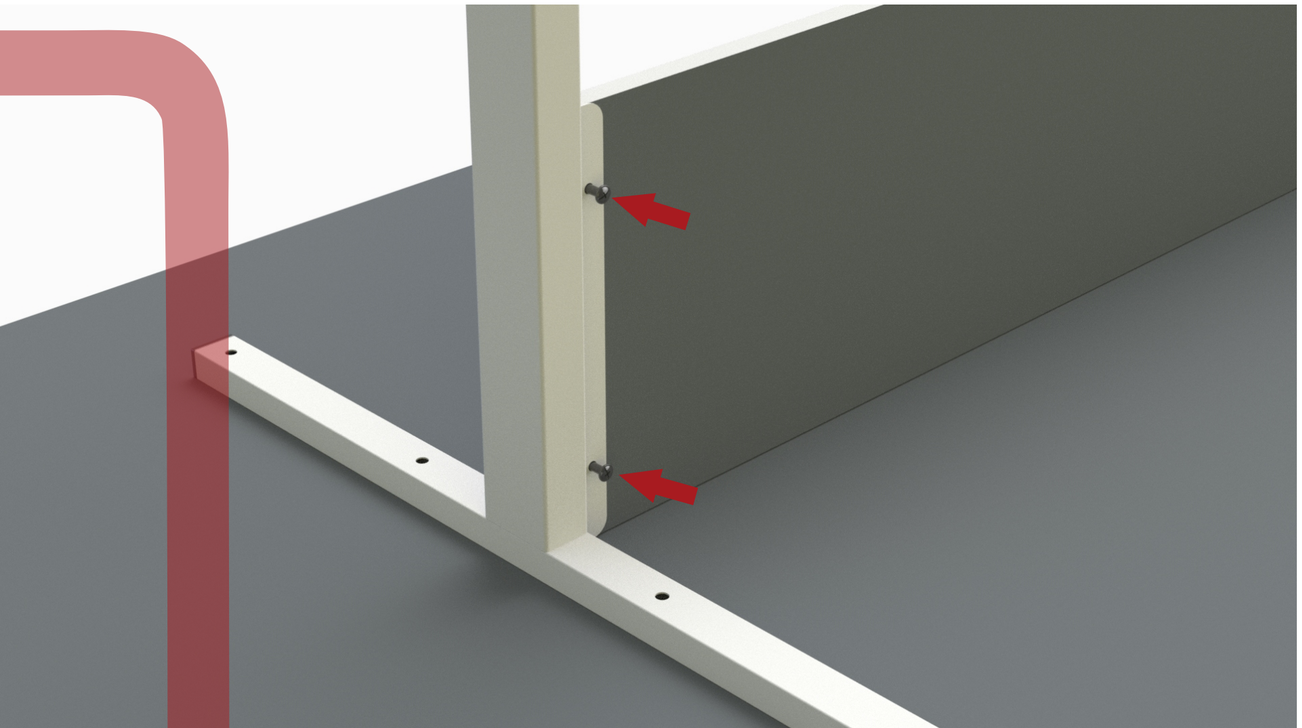

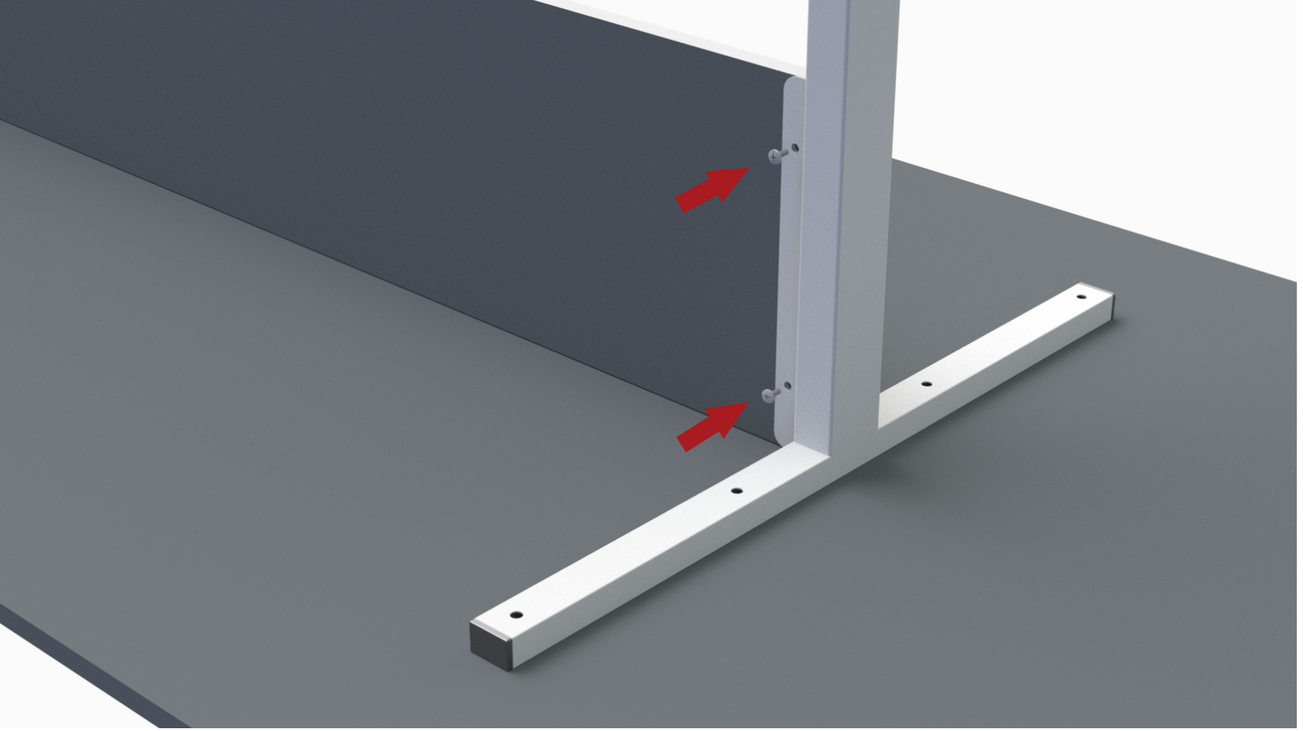

862

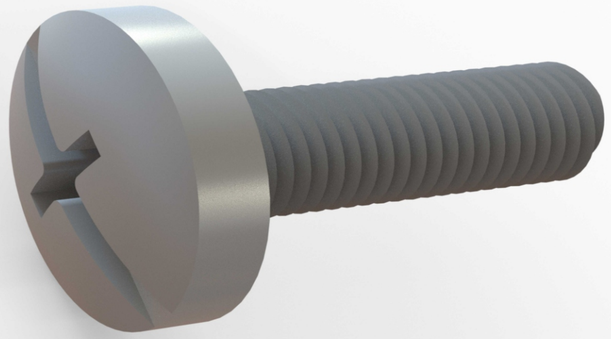

04

PARAFUSO MILIMETRO M4 X 10MM

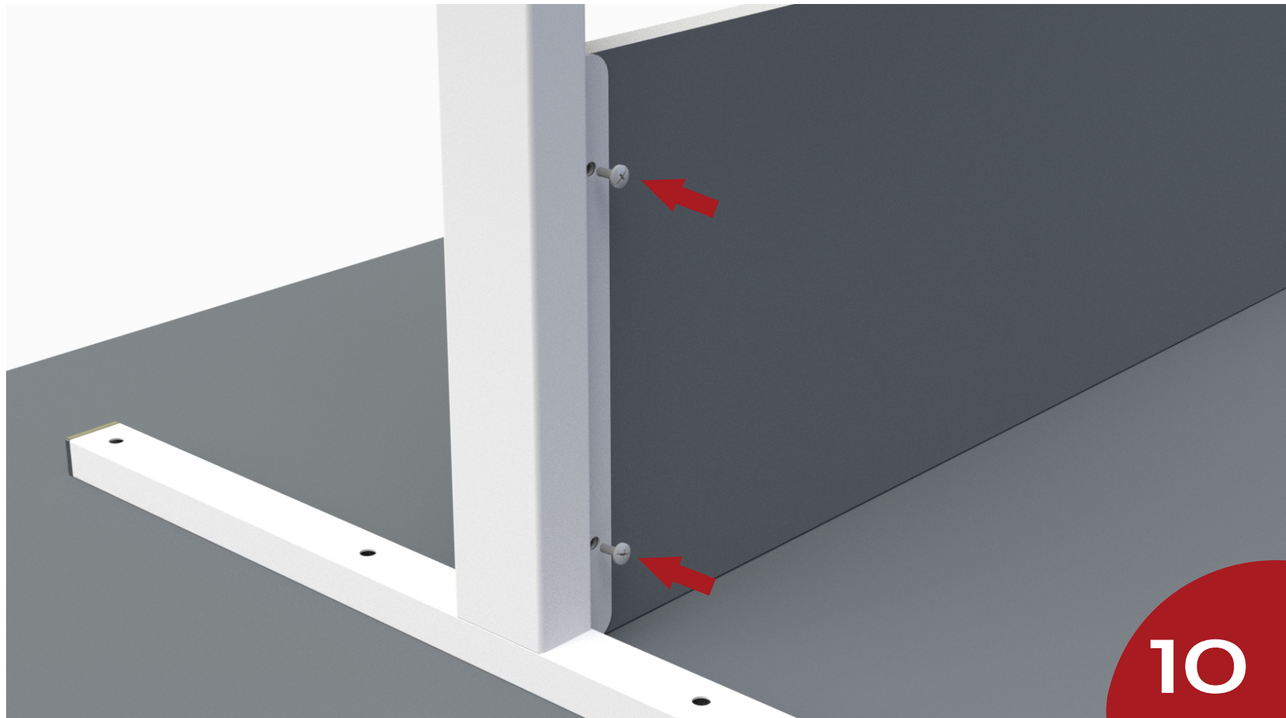

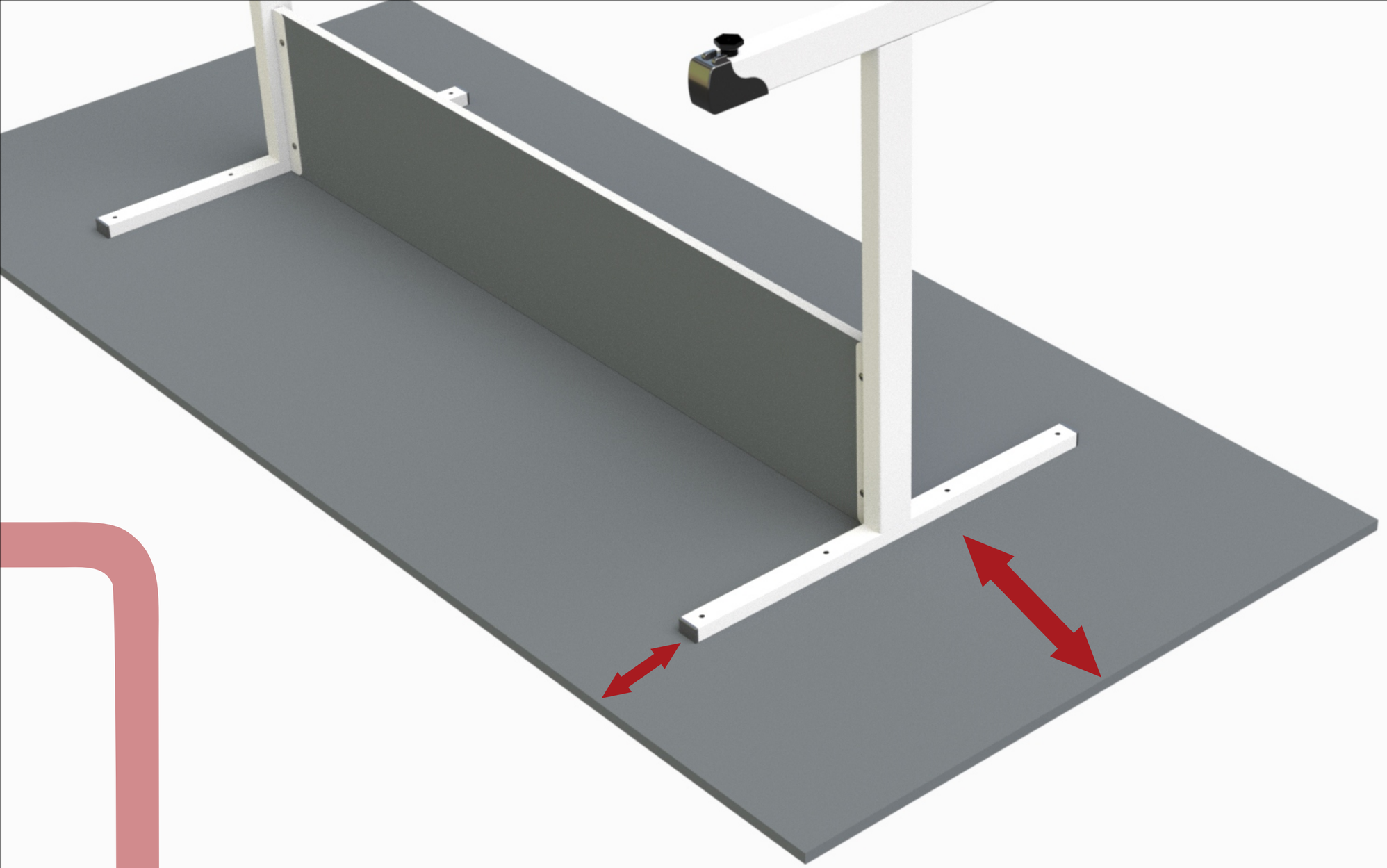

Centralizar os pés em relação as laterais do tampo

856

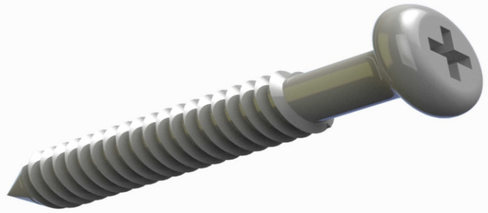

08

PARAFUSO SOBERBA 5,0 X 30MM PAN FEN CHIPCOARD BIC

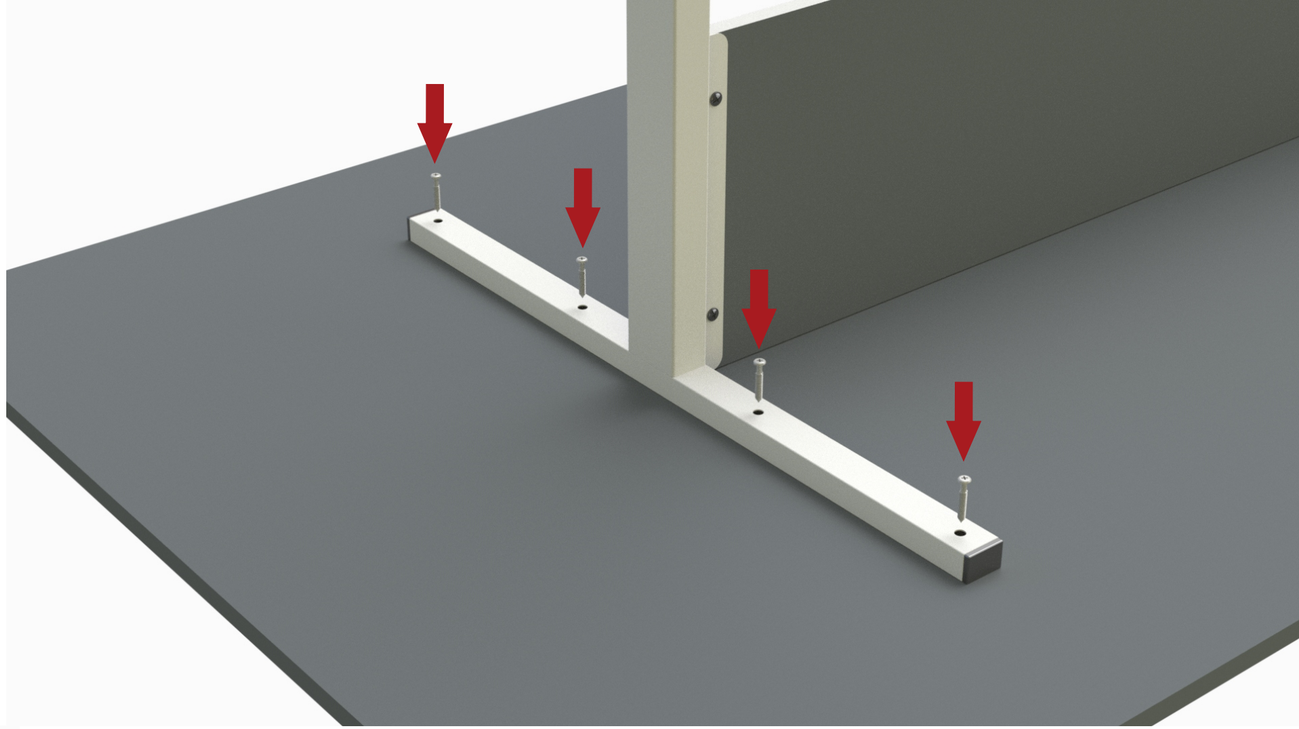

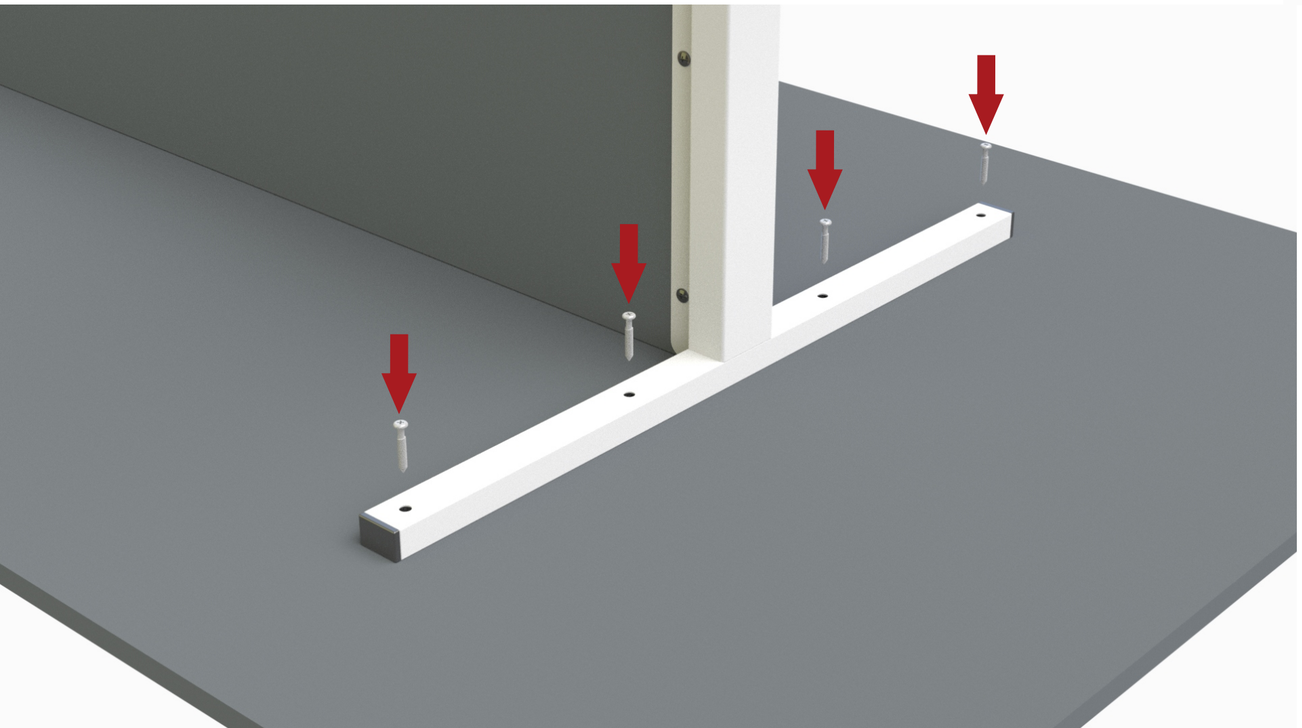

5989

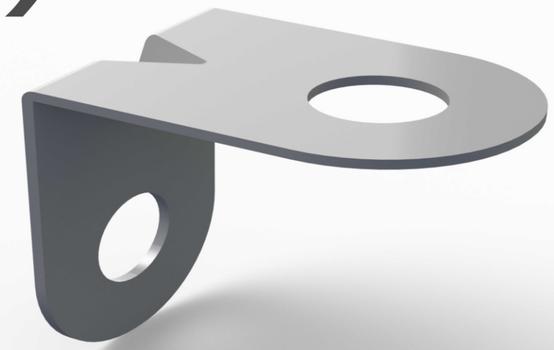

02

SUPORTE FIXACAO 14 X 20 GALVANIZADO

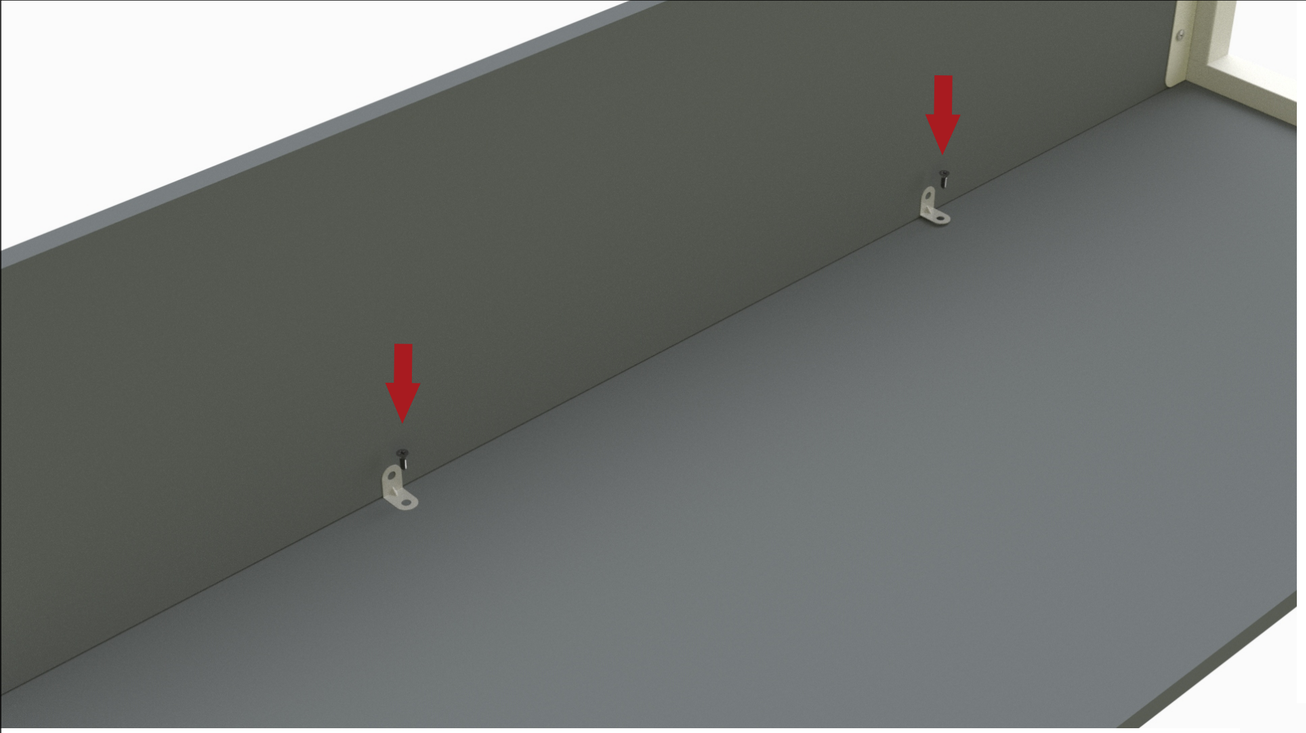

825

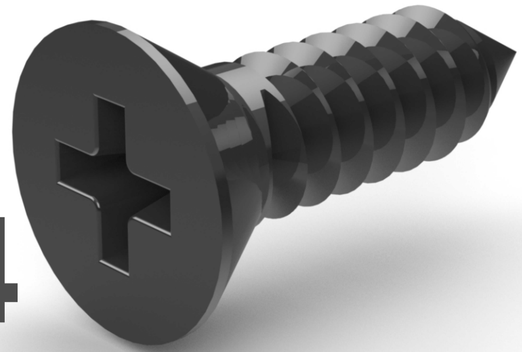

04

PARAFUSO SOBERBA 4,0 X 14MM

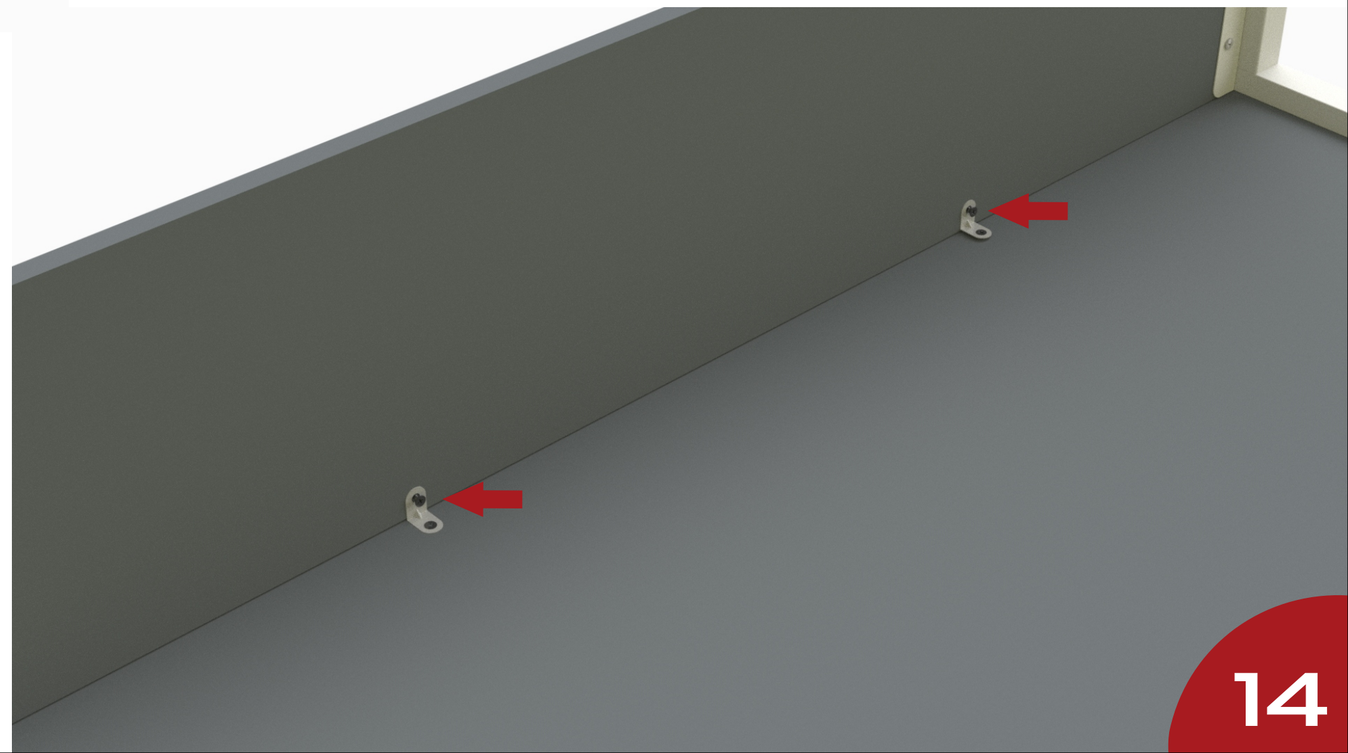

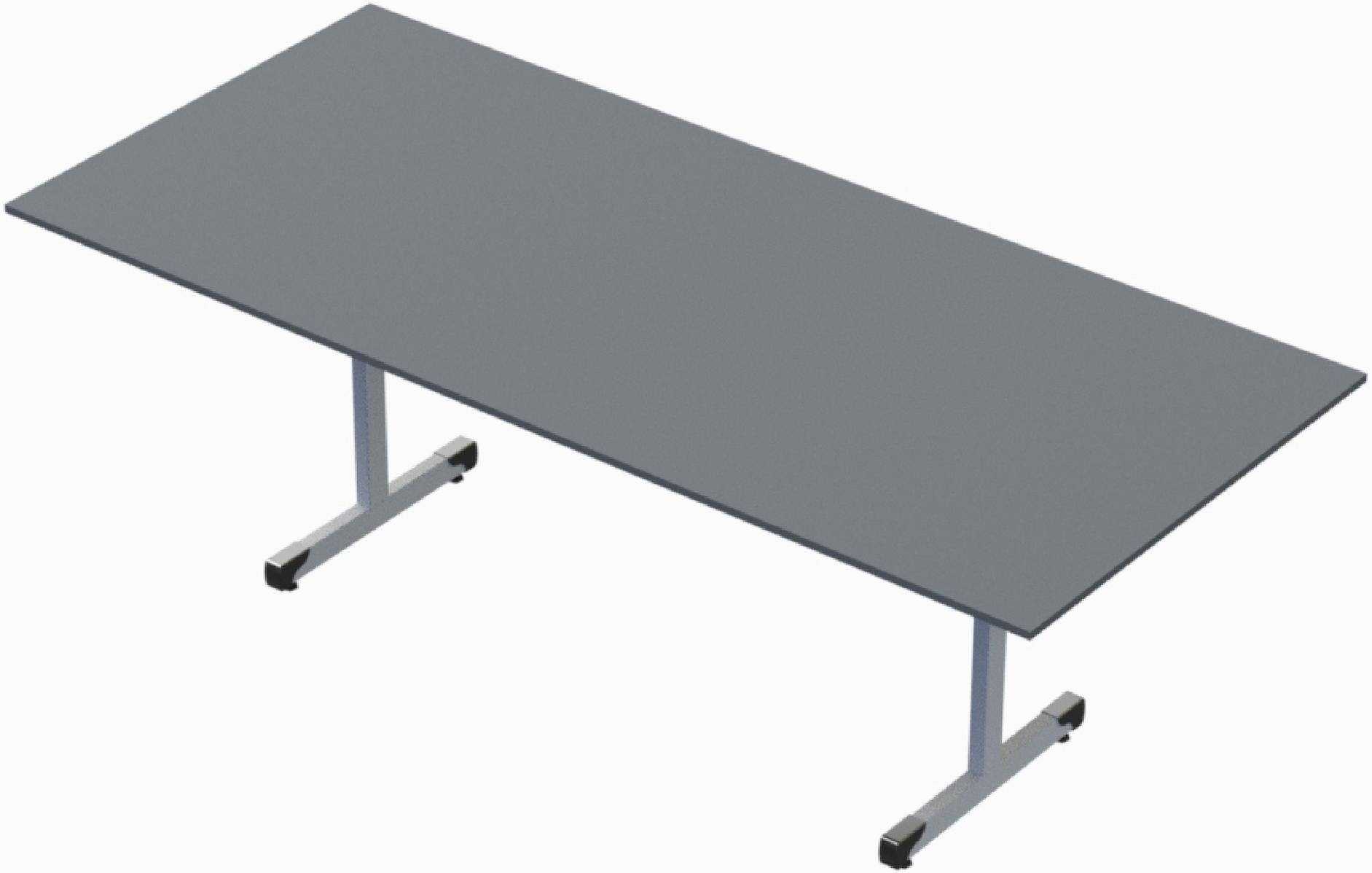

Instrução de Limpeza

Para produtos em MDF, MDP e MADEIRA (PEÇAS ENVERNIZADAS, TINGIDAS, LAQUEADAS COM PINTURA UV)

- Para a limpeza, utilize uma flanela seca ou pano macio, levemente umedecido com água. Utilize um pano seco em seguida;

- Evite contato com produtos químicos e abrasivos (solventes, thinner, acetona, etc.)

Para produtos METÁLICOS

- Para a limpeza, utilize uma flanela seca ou pano macio, levemente umedecido com água;

- Evite o contato direto com objetos cortantes;

- Evite contato com produtos químicos e abrasivos (solventes, thinner, acetona, etc.)

- Não utilize nenhum tipo de esponja de aço.

Com essas dicas, seus móveis vão estar sempre limpos e vão durar ainda mais!

GARANTIA

1 - Nossos produtos possuem um prazo de garantia de 01 ano para defeitos de fabricação a partir da emissão da Nota Fiscal da fábrica, incluído os 90 dias determinados pelo Código de Defesa do Consumidor.

2 - O prazo para troca de produtos avariados parcialmente ou inteiro, referente às peças de acabamentos sujeitas ao desgaste natural, ficarão restritas ao prazo legal de 90 dias a partir da emissão da Nota Fiscal.

3 - A empresa somente fará a reposição de partes e componentes dos produtos nos termos discriminados abaixo e que comprovarem a existência do alegado defeito de material ou fabricação.

4 - A garantia é válida para defeitos de fabricação detectados por via e-mail, pelo site ou pela Central de Atendimento (telefone na Etiqueta) e toma-se nula quando:

- Problemas ocorridos por montagem em desacordo com o manual de instrução ou relacionados a adaptações ou alterações realizadas no produto;
- Defeitos e desgaste no acabamento, partes e/ou peças ocorridos por uso intenso ou exposição a condições adversas e não previstas, tais como umidade excessiva, intempéries, maresia, frio e calor intensos, cupim e pragas de madeira em geral, sinistros, acidentes, quedas ou agentes da natureza;
- Problemas ocorridos devido as condições inadequadas do local de instalação do produto, tais como pisos desnivelados,
paredes pouco resistentes e fora do prumo, etc;
- Danos causados por serviços ou consertos contratados pelo consumidor, descuido, maus tratos, limpeza e/ou manutenção em desacordo com as instruçõescontidas no manual;

5 - Todas as reclamações e defeitos observados durante o prazo da garantia serão atendidos mediante a apresentação da nota fiscal de compra e entrando em contato com nossa central de atendimento.

6 - A empresa reserva-se o direito de alterar as característica gerais, técnica e estética, introduzir melhoramentos a sua linha de produtos em qualquer momento, sem incorrer na obrigação de efetuar o mesmo nos produtos em estoque ou já vendidos.

7 - Em caso de troca total do produto ou de peças, a empresa efetuará o envio do mesmo após comprovação da empresa.

A PANDIN está nas REDES SOCIAIS!

Clique nos ícones:

/pandinofficial

@pandinmoveis

WhatsApp SAC

PandinOfficial

Pandin Soluções em Ambientes

www.pandin.com.br

Pandin