madeiramadeira

CABECASA

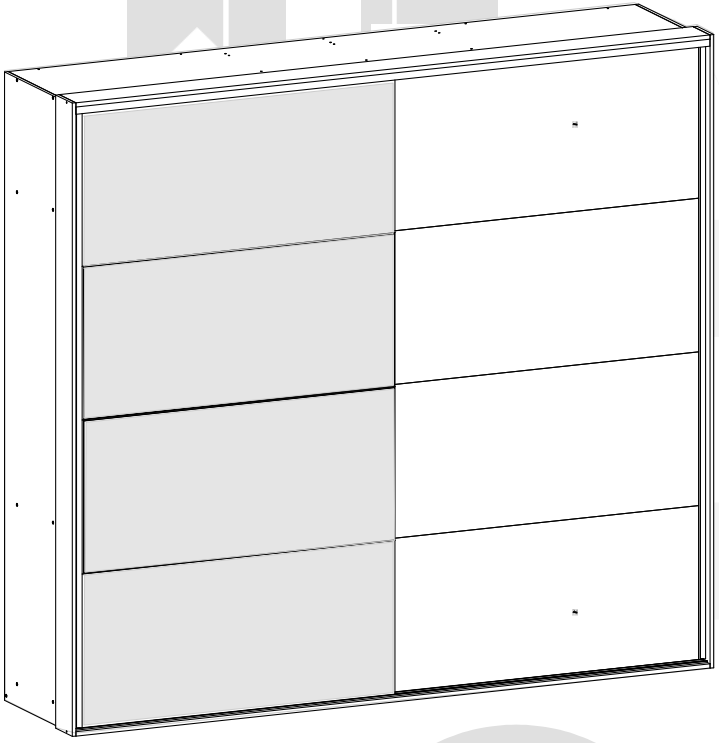

2 **anos** de garantia

Conheça nossos produtos CabeCasa

GUARDA ROUPA 2 PORTAS DE CORRER SAMAÚMA

CabeCasa

Casa e Decoração por MadeiraMadeira

Caber é fazer dar certo.
E para caber na sua vida, criamos a CabeCasa.
Ao invés da gente dizer o que cabe
Fomos perguntar para quem sabe: você, cliente Madeira.
Agora cabe no bolso, cabe na vida
Cabe o que você quiser que caiba.
Cabe em casa.

CabeCasa é a primeira marca original MadeiraMadeira, conheça nossa loja:



+ de **10 anos** de mercado



+ de **8 mil** entregas por dia



+ de **5 milhões** de clientes

Como trocar seu produto

Para caber na sua vida, tem que caber mais transparência. Se o seu produto CabeCasa chegou com algum defeito, você tem 7 dias para solicitar a troca, saiba como agora mesmo.

1. Tenha em mãos: as fotos das peças com defeito; nome; código (como está aqui no manual) e quantidade de peças com defeito

2. Acesse o chat em nosso site, clicando no ícone 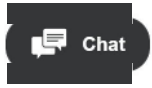

3. Selecione o seu pedido, e depois a opção “Quero trocar um produto”.

4. Pronto, agora é só preencher as informações e enviar. Vamos entrar em contato por e-mail e te dar todas as instruções.

Garantia Cabecasa

A MadeiraMadeira garante que o produto está isento de defeitos de material e fabricação durante período de tempo a contar partir do recebimento do produto com a assinatura de recebimento do mesmo:

→ 90 dias (garantia legal) - Abrange o acabamento de peças, defeitos de costura, revestimentos, partes e peças sujeitas a desgaste natural. Neste tipo de garantia o cliente deve acionar o canal de vendas no qual fez a compra.

→ Produtos com 2 anos (garantia estrutural) - Estão inclusos aqui, defeitos estruturais que possam comprometer o correto funcionamento do produto.

→ Produtos com 5 anos (garantia estrutural) - Estão inclusos aqui, defeitos estruturais que possam comprometer o correto funcionamento do produto.

O presente termo e as garantias aplicam-se apenas ao território nacional.

Solicitação da Garantia

Aconselhamos que a caixa deva ser aberta no momento do recebimento do produto e que a qualidade do mesmo seja verificada, desta forma podemos solucionar eventuais problemas o mais rápido possível. Ocorrendo algum problema dentro do prazo de 90 dias, o consumidor deve entrar em contato com o canal de vendas seguindo as orientações do mesmo.

Em casos de garantia superior a 90 dias, o consumidor deve entrar em contato com a central de atendimento ao cliente através da área www.madeiramadeira.com.br/central-de-ajuda ou www.madeiramadeira.com.br/garantia-cabecasa, que lhe trará as orientações necessárias.

A MadeiraMadeira caberá a responsabilidade de realizar uma análise prévia do produto através de fotos e vídeos, em caso de parecer positivo (comprovado defeito) a empresa arcará com custo de transporte envio de peças e produtos. É reservado o direito da empresa de reter o produto ou a(s) peça(s) danificada(s). Com a comprovação de defeito no produto, a Madeira Madeira poderá optar pela substituição total ou parcial de peças. Esta se reserva no direito de realizar os serviços de reposição de partes de peças e componentes que constatem satisfatoriamente a existência de defeito de material ou de manufatura. Se, no momento em que ocorrer a assistência o mesmo produto ou seus materiais não estiverem disponíveis, a empresa poderá substituí-los por de igual qualidade e valor equivalentes a nova linha de produção.

Perda de Garantia

Fica determinado que a garantia perderá efeito nos casos:

→ Desgaste em parte e/ ou peças e acabamento decorrentes de uso intenso ou exposição a condições extremas, incluindo, mas não se limitando a exposição ao frio e calor intensos, luz direta do sol, chuva, umidade excessiva, maresia, entre outros;

→ Danos causados durante o transporte, quando estes não tiverem sido executados pela MadeiraMadeira e, principalmente, não há cobertura de danos decorrentes de transportes e mudanças de endereço do cliente;

→ Danos decorrente da má utilização do produto, esforços indevidos ou qualquer uso diverso daquele orientado pela MadeiraMadeira, bem como no caso de montagem em desacordo com o manual de instruções ou no caso de o cliente ou prestador de serviços por este contratado, vir a realizar alterações na estrutura ou acabamento do produto diferente da forma como o produto foi entregue;

→ Não há cobertura por danos causados por descuido, limpeza e/ou manutenção em desacordo com as instruções repassadas pela MadeiraMadeira ou no caso de danos causados por prestadores de serviços de limpeza ou conserto contratados pelo cliente;

→ Não se aplica a danos causados por materiais corrosivos como ácidos, solventes, tintas e fluídos corporais;

→ Danos causados por acidentes, quedas, sinistros, ataques de pragas ou agentes da natureza. Ou ainda danos decorrentes de corrosão devido à falta de limpeza, manutenção com produtos inadequados ou conservação em lugares diversos daqueles indicados pela MadeiraMadeira (excetuados os produtos destinados ao uso nestas condições);

→ Esta garantia não cobre afrouxamento de tecido ocorrido com o uso e pelo desgaste natural do tecido bem como pela deformação do enchimento ou espuma e pelo desalinhamento de costuras eventualmente advindas com o tempo de uso;

→ Produtos enviados a título de amostra não são cobertas por garantia.

→ Produtos sem Nota Fiscal não possuem garantia.

Prepare-se para a montagem

IMPORTANTE - LEIA CUIDADOSAMENTE - RETENHA PARA REFERÊNCIA FUTURA

- [x] Confira as peças, componentes e se já tem em mãos as ferramentas necessárias.
- [x] Para proteger seu móvel, coloque as peças sobre um tapete.
- [x] Para realizar a montagem são necessárias 02 pessoas. Convide sua família ou amigos pra montar com você.

Para realizar a montagem você vai precisar dessas ferramentas:



Chat Se ficar alguma dúvida, é só falar com a gente pelo chat do site.

Atenção!

Grau de dificuldade de montagem AVANÇADO

Contrate nosso serviço profissional de montagem, é só apontar a câmera do seu celular para o QR Code ao lado ou chamar o número (41) 7403-1865 no whatsapp.

Faça utilização da régua abaixo para medir as ferragens.



LISTA DE FERRAGENS

REF.	DESCRIÇÃO	ILUSTRAÇÃO	QTD
A	PARAFUSO MINIFIX	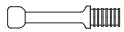	10
B	TAMBOR MINIFIX Ø14.9X11MM		10
C	PREGO 10 X 10 C/CABEÇA - Ø1,5 x 23mm		200
D	PARAFUSO 3 X 16 CAB. CHATA PHILIPS		12
E	CANTONEIRA 18x18 (ZB)		8
F	FIXADOR PARA COSTAS ZINCO BR		45
G	DISTANCIADOR CILINDRICO L=44xP=20xA=30mm		8
H	SUPORTE TUBO OBLONGO PLÁSTICO		8
I	CANTONEIRA SUPORTE TRIANGULAR COM ABA		12
J	SAPATA QUADRADA 15x15mm (CINZA)		8
K	CAVILHA DE MADEIRA 6X30		60
L	CAVILHA DE MADEIRA 6X60		8
M	PARAFUSO 4 X 2 5 CAB. CHATA PHILIPS		15
N	PARAFUSO 4 X 40 CAB. CHATA PHILIPS		60
O	PARAFUSO 3.5 X 14 CAB. CHATA PHILIPS		32
P	CANTONEIRA 20x20x42mm (08.02.096)		8
Q	PARAFUSO 4 X 14 CAB. CHATA REBAIXADA PHILIPS		168
R	PARAFUSO 3 X 40 CAB. CHATA PHILIPS		10
S	PARAFUSO 3.5 X 30 CAB. CHATA PHILIPS		4
T	CHAPA CONEXÃO (04.10.069)		18

LISTA DE FERRAGENS

REF.	DESCRIÇÃO	ILUSTRAÇÃO	QTD
30	CORRED TRIL TELESC LIGHT 300MM (PAR)		4
31	PERFIL ALUMINIO SUPERIOR 2633MM	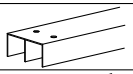	1
32	PERFIL PUXADOR ALUM 2142MM MOV 7017	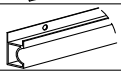	2
33	PERFIL I 2088X20x3,8MM BEGE 148		2
34	PERF MET 2142X15X15X1,2MM	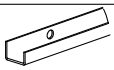	2
35	PUX DIAMANTE 26X19X11MM CHAMPAGNE		4
36	KIT SISTEMA DE CORRER JP110R		2
37	TUBO OBLONGO 410MM		2
38	TUBO OBLONGO 850MM		2
39	PERFIL AL INF SG3061 2633MM C FURACAO	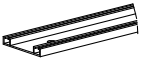	1

OPCIONAL

VERSÃO 1 PORTA C/ ESPELHO

40	1610208	VIDRO ESPELHO C/FITA DUP.FACE	4	1290	530	3	1.37

VERSÃO 2 PORTAS C/ ESPELHO

40	1610208	VIDRO ESPELHO C/FITA DUP.FACE	8	1290	530	3	1.37

LISTA DE PEÇAS

Nº PEÇA	CÓD. FORNECEDOR	DESCRIÇÃO	QTD	DIMENSÕES (mm)			PESO UNT (KG)
				COMP.	LARG.	ESP.	
1	160547E	BASE-TAMPO	2	2604	535	15	13.76
2	160554E	LATERAL ESQ.	1	2190	535	15	11.58
3	160555E	LATERAL DIR.	1	2190	535	15	11.58
4	160556E	DIVISÃO ESQ.	1	2090	535	15	11.04
5	160553E	MOLDURA INFERIOR	1	2634	100	15	2.6
6	160548E	RODAPÉ FRONTAL	1	2604	70	15	1.8
7	160549E	RODAPÉ TRASEIRO	1	2604	70	15	1.8
8	160558E	TRAVESSA RODAPÉ	2	497	70	15	0.34
9	160559E	TAMPO GAVETEIRO	2	858	452	15	3.83
10	160561E	PRATELEIRA CENTRAL	4	858	535	15	4.53
11	160562E	MALEIRO	2	858	535	15	4.54
12	160540E	FRENTE GAVETA	4	790	156	15	1.2
13	160557E	DIVISÃO DIR.	1	2090	535	15	11.04
14	160543E	TRASEIRO DE GAV.	4	743	100	15	0.73
15	160544E	FUNDO DE GAV.	4	772	357	3	0.54
16	160545E	DIVISÃO MENOR	4	320	452	15	1.43
17	160546E	DISTANCIADOR GAV FRONTAL	8	322	70	15	0.22
18	160550E	MOLDURA LATERAL	2	2207	148	15	3.23
19	160551E	MOLDURA SUPERIOR	1	2634	150	15	3.9
20	160564E	PAINEL CENTRAL	4	1305	536	15	6.91
21	160563E	PAINEL SUPERIOR-INFERIOR	4	1305	536	15	6.91
22	160539E	DIVISÓRIA CENTRAL	1	750	452	15	3.35
23	160541E	LATERAL DE GAVETA	8	350	100	15	0.34
24	160552E	FUNDO	6	2118	437	3	1.83

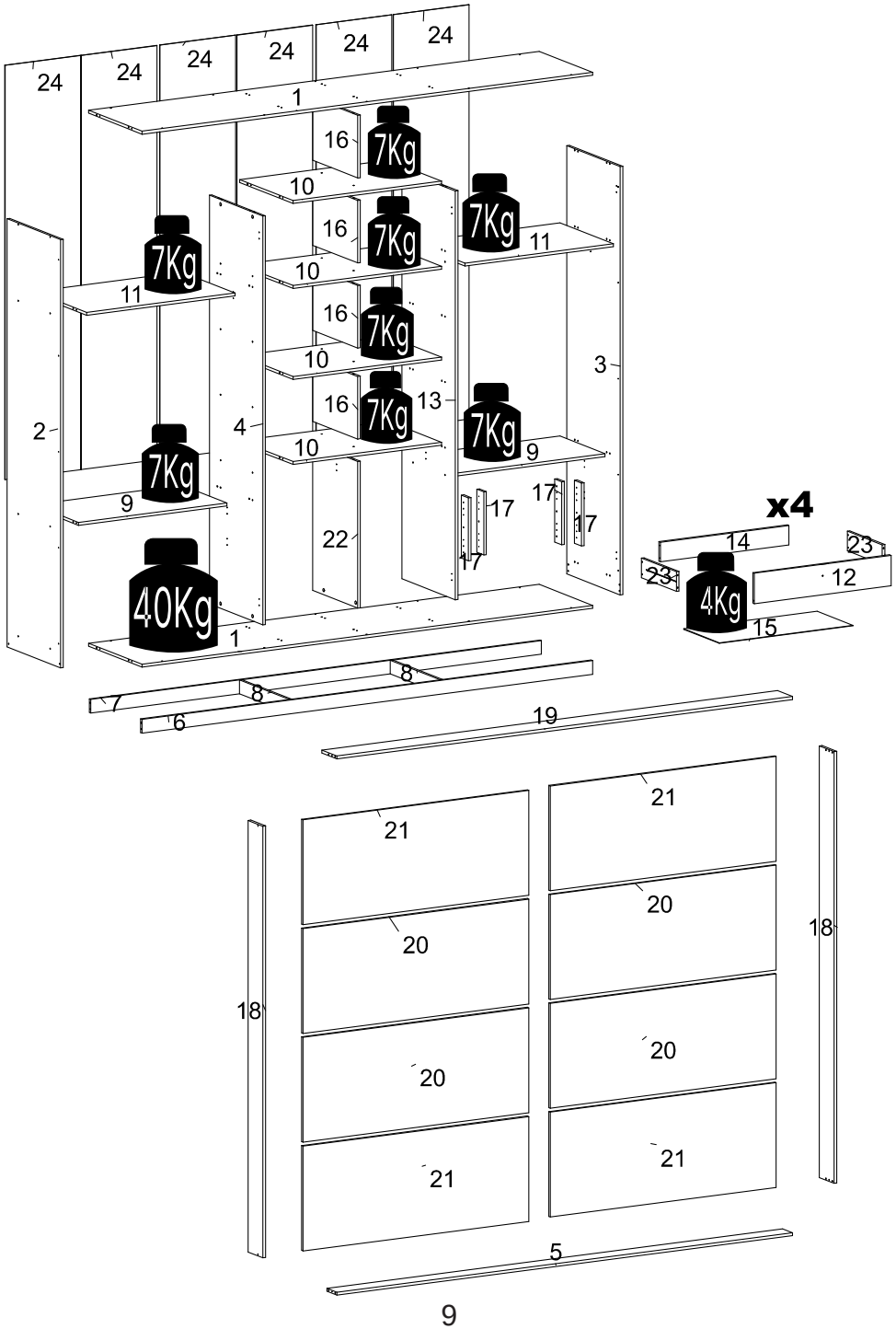
24
24
24
24
24
24
1
16
7Kg
10
7Kg
16
7Kg
11
7Kg
10
11
16
7Kg
10
3
16
7Kg
13
7Kg
2
4
10
9
7Kg
9
17
17
17
22
17
x4
14
23
23
12
4Kg
15
40Kg
1
8
8
7
6
19
21
21
20
20
18
18
20
20
21
21
5

Como utilizar esse manual:

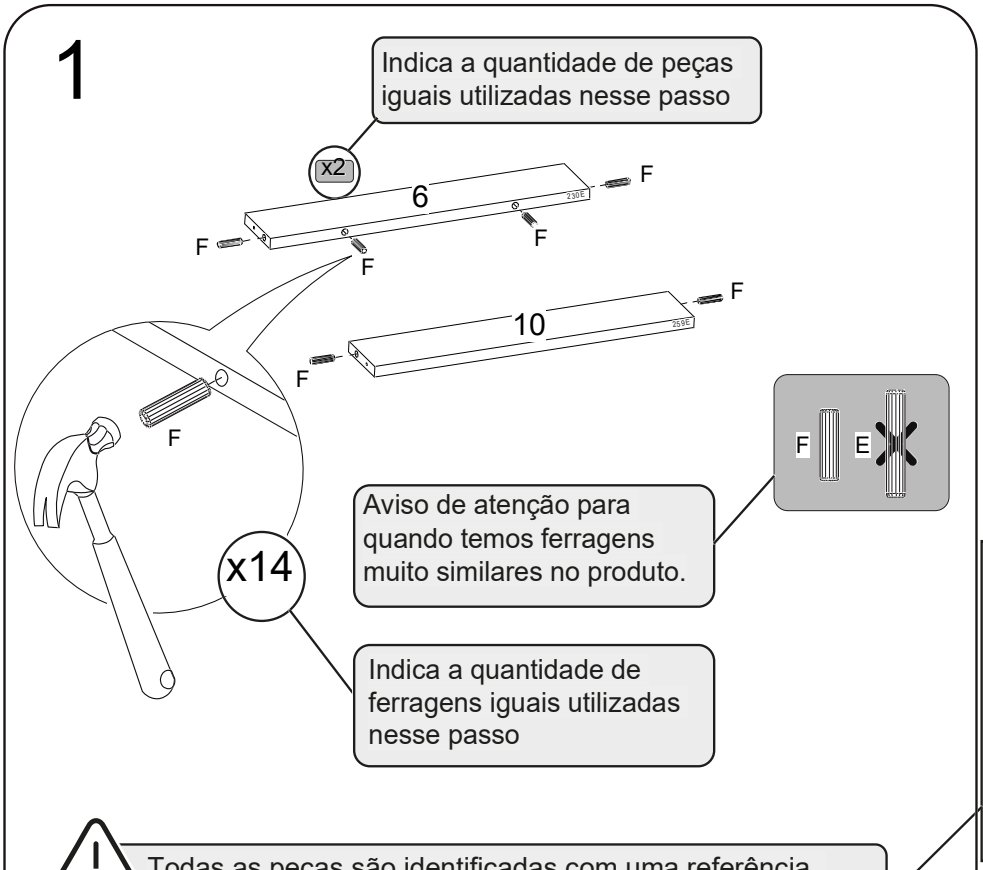

LISTA DE PEÇAS

Nº PEÇA	CÓD. FORNECEDOR	DESCRIÇÃO	QTD	DIMENSÕES (mm)			PESO UNT (KG)
				COMP.	LARG.	ESP.	
6	159230E	RODAPÉ FRONT/TRAS	3	420	80	15	0,9

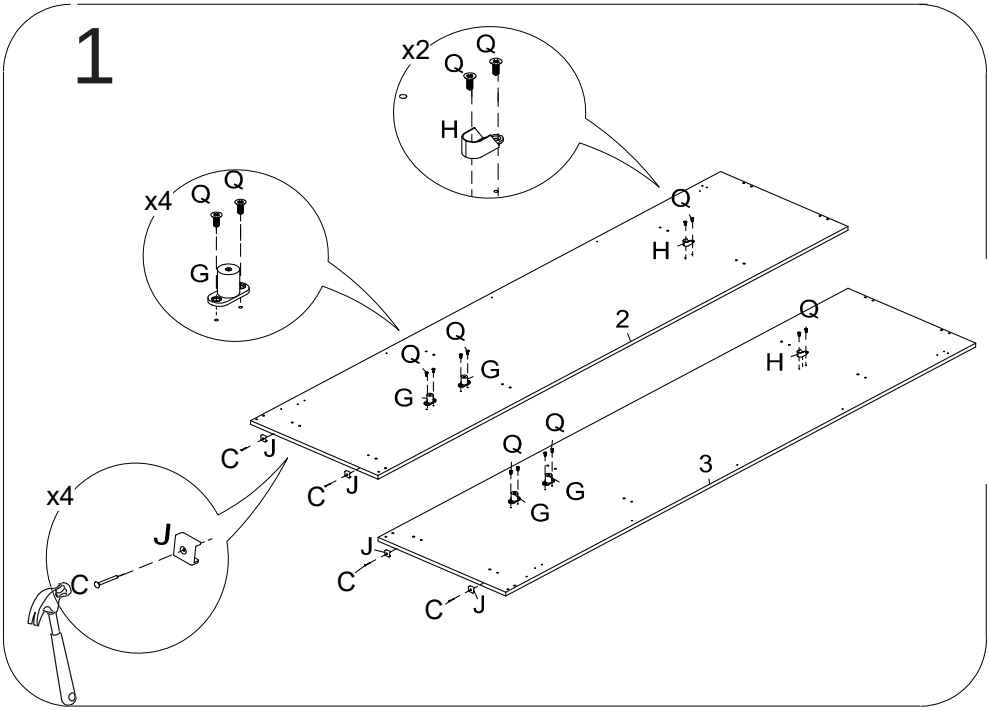

2.0554 / 3.0555

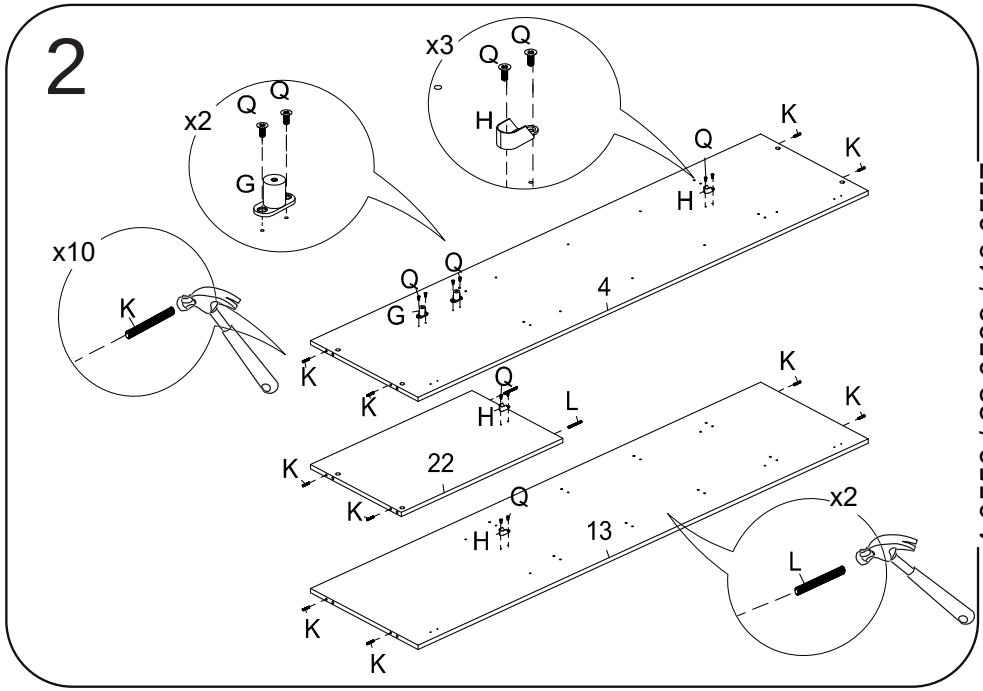

4.0556 / 22.0539 / 13.0557

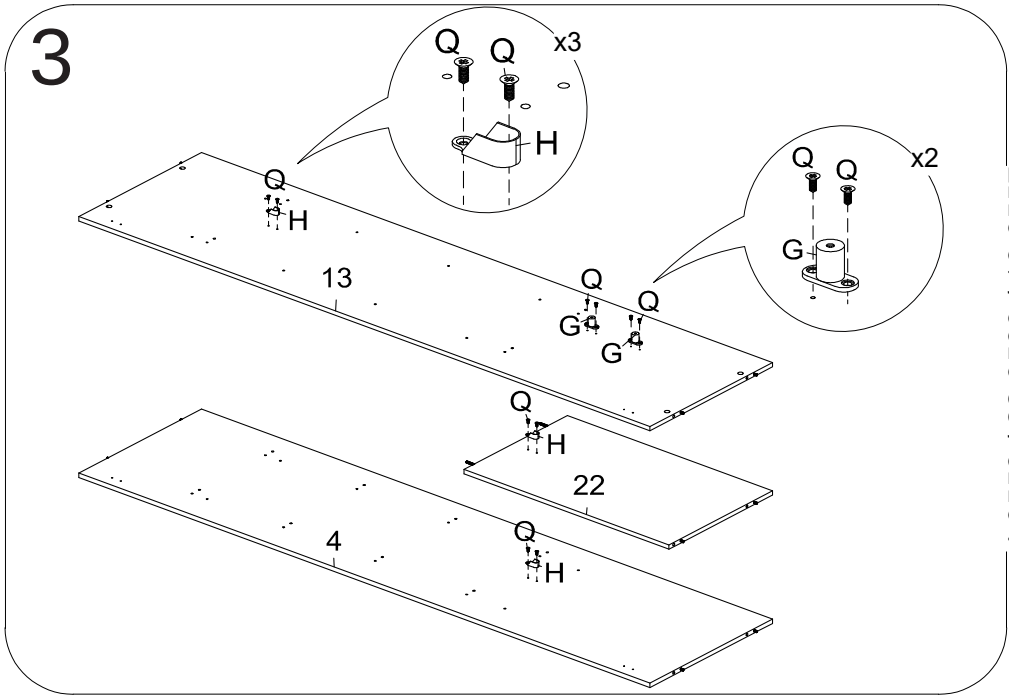

4.0556 / 22.0539 / 13.0557

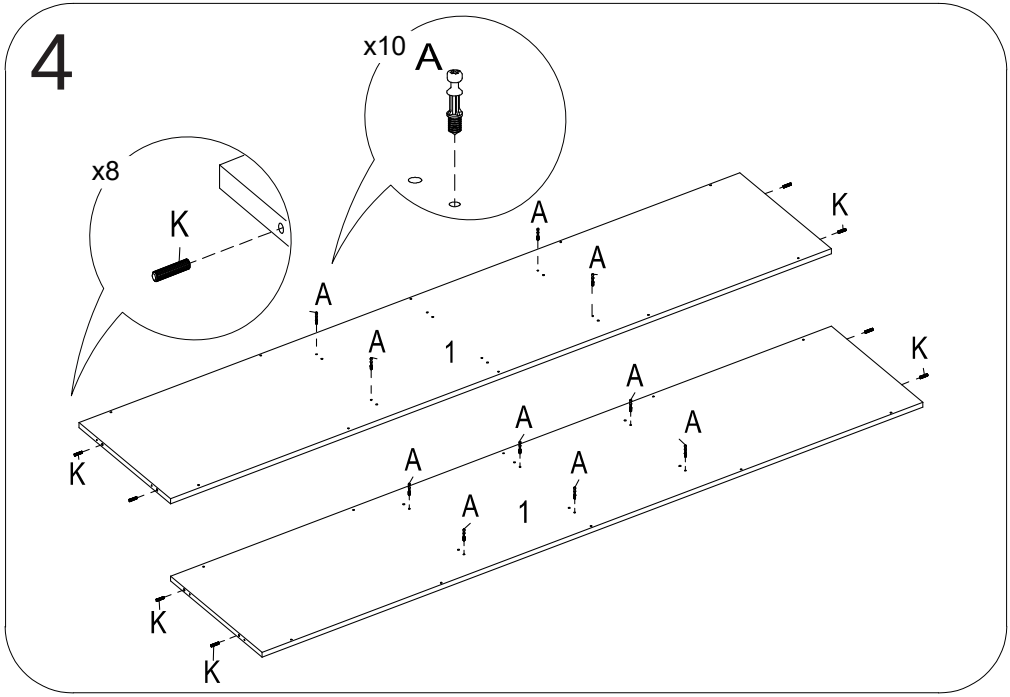

1.0547

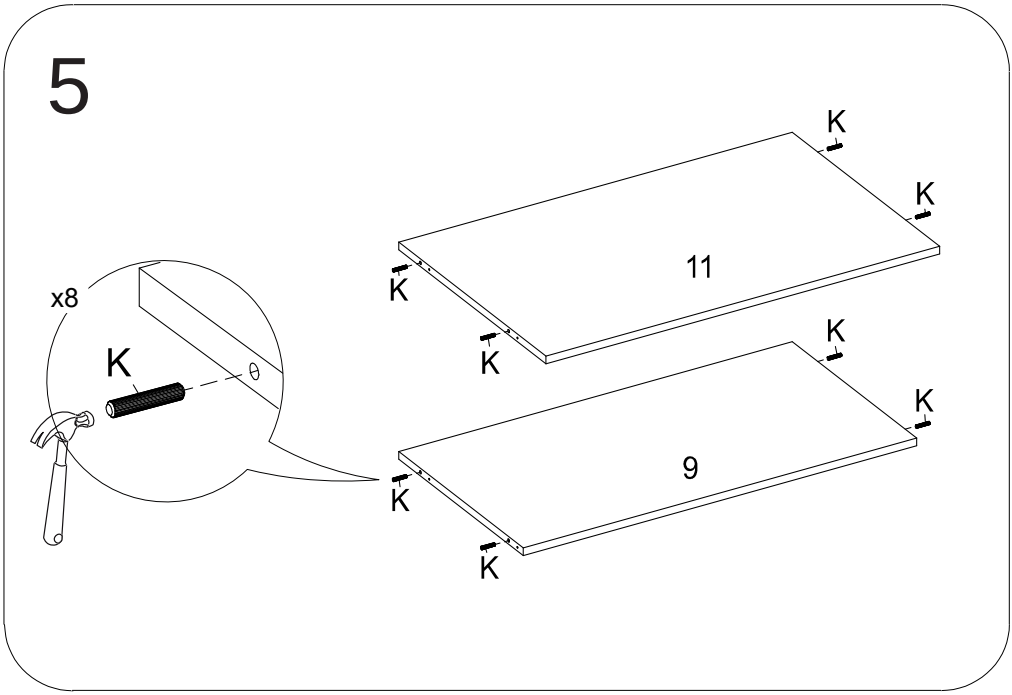

9.0559 / 11. 0562

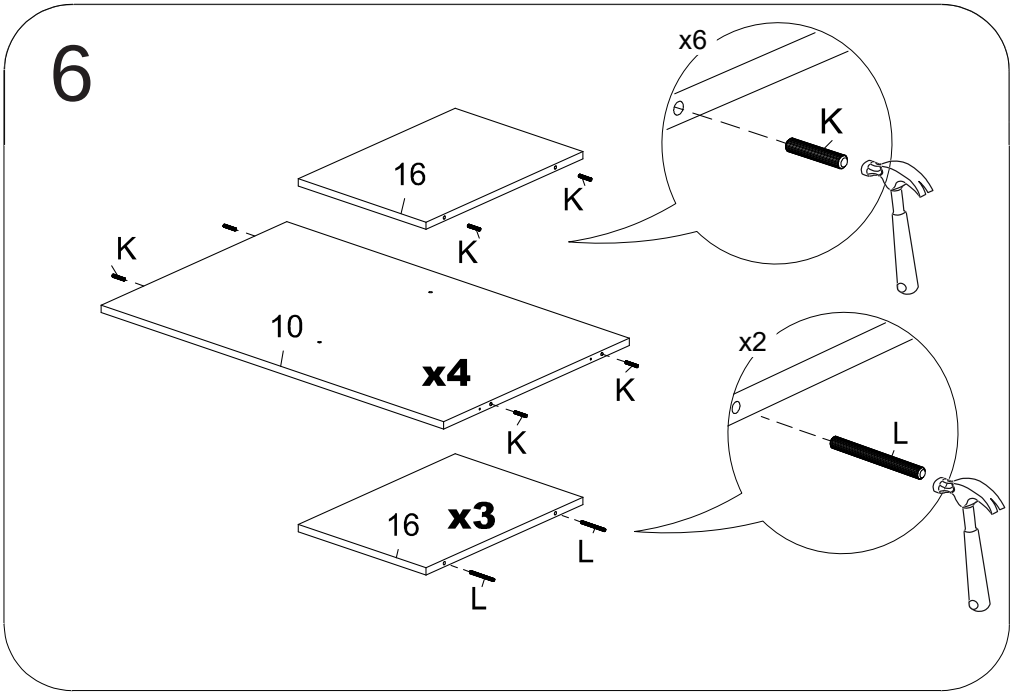

10.0561 / 13.0545

7

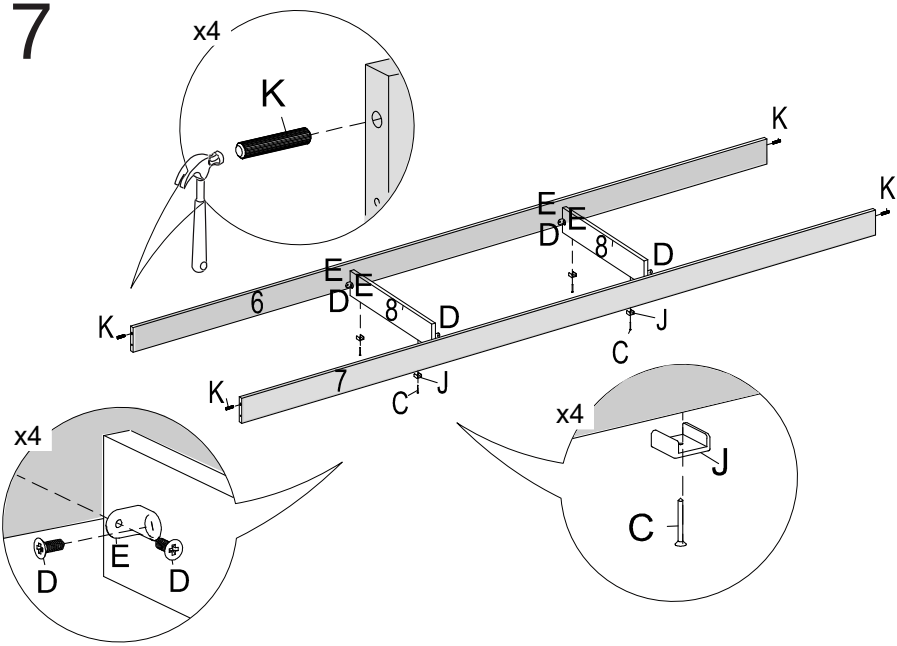

6.0548 / 7.0549 /8.0558

8

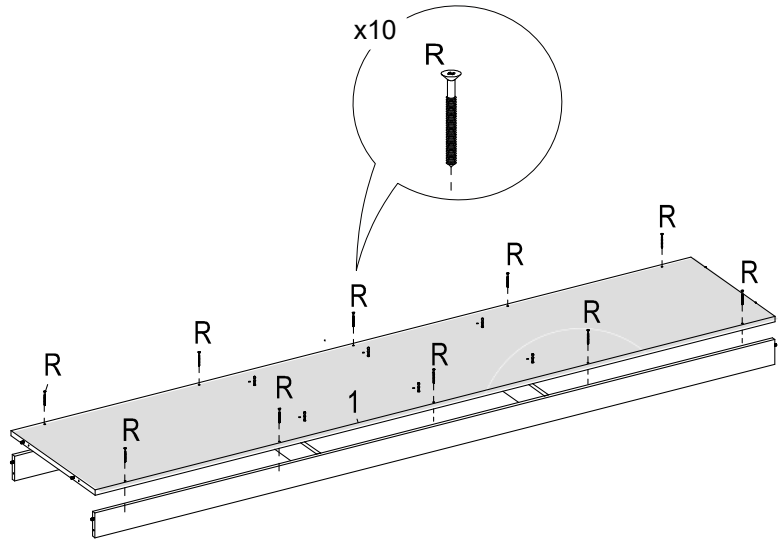

1.0547

9

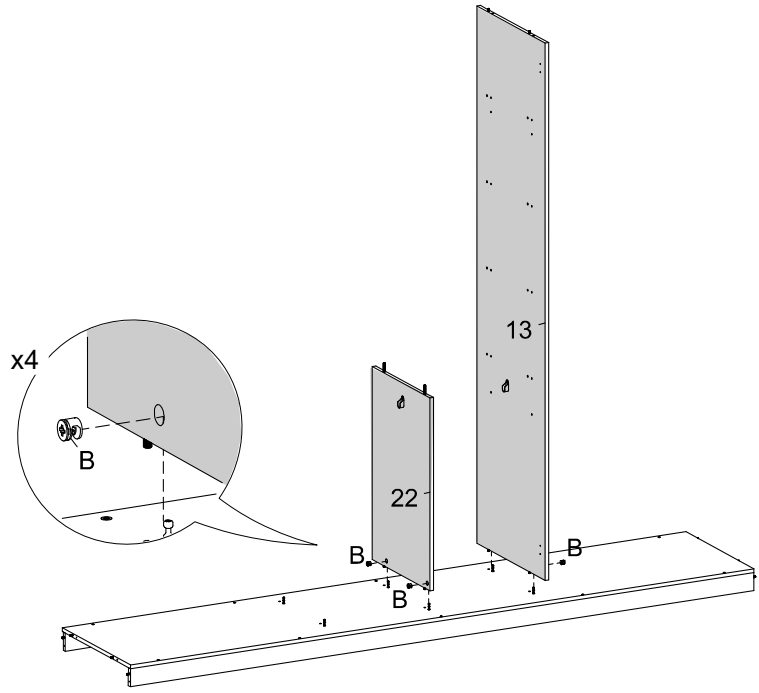

13.0557 / 22.0539

10

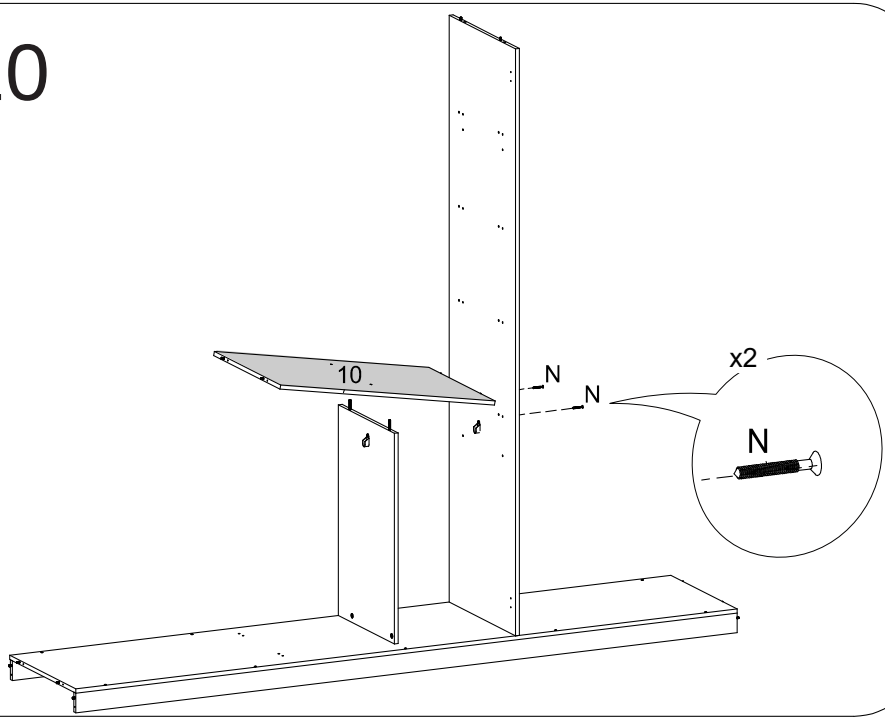

5.2035 / 8.2038 / 6.2036

11

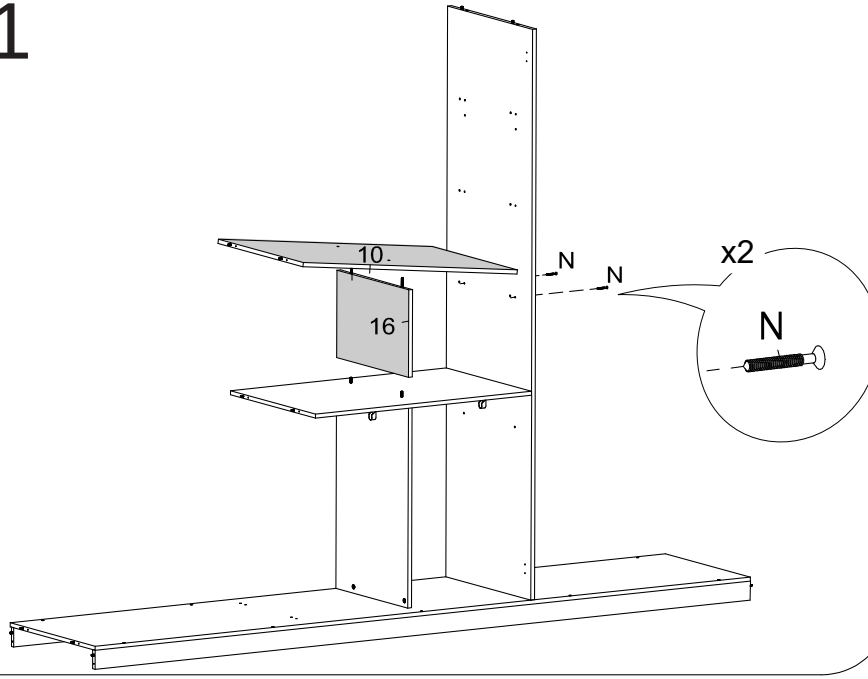

10.0561 / 16.0545

12

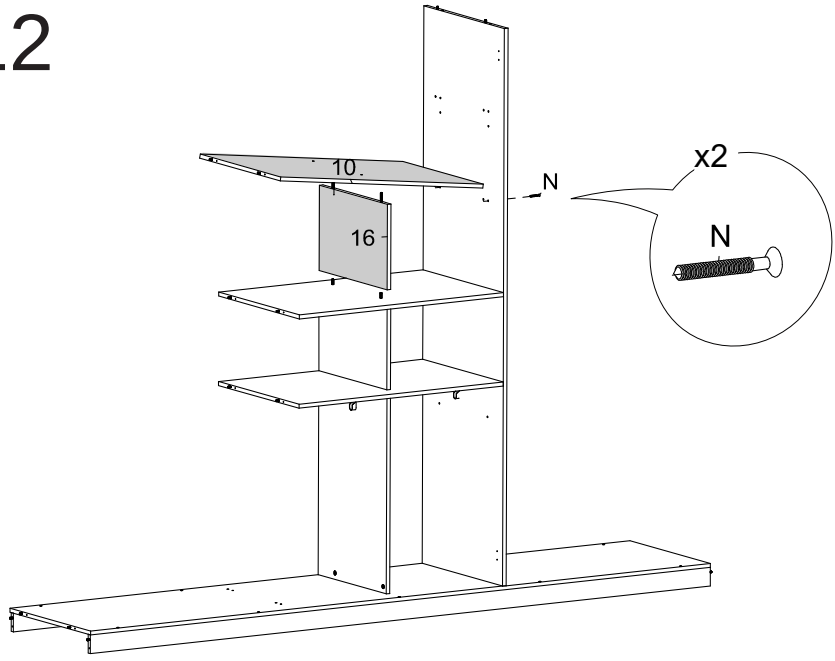

10.0561 / 16.0545

13

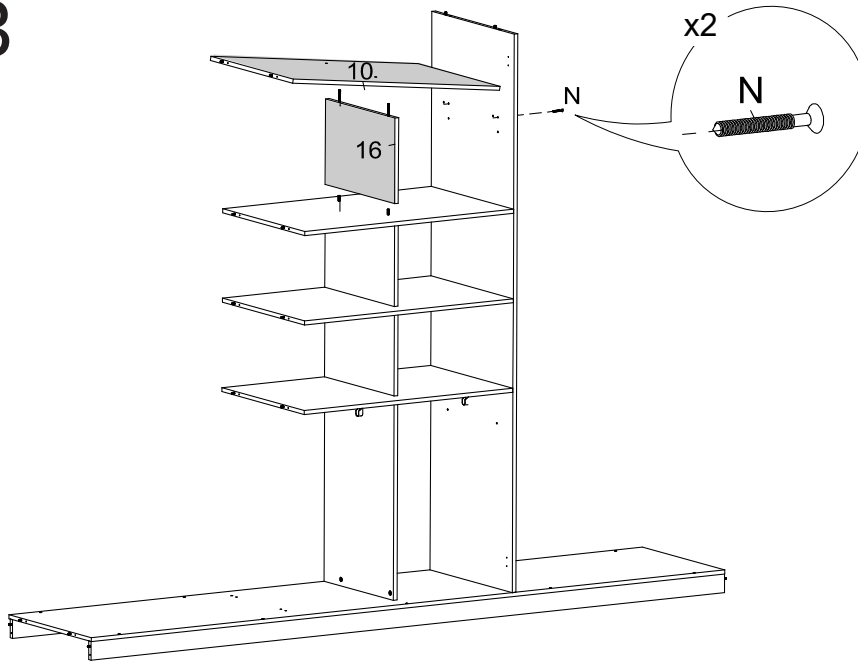

10.0561 / 16.0545

14

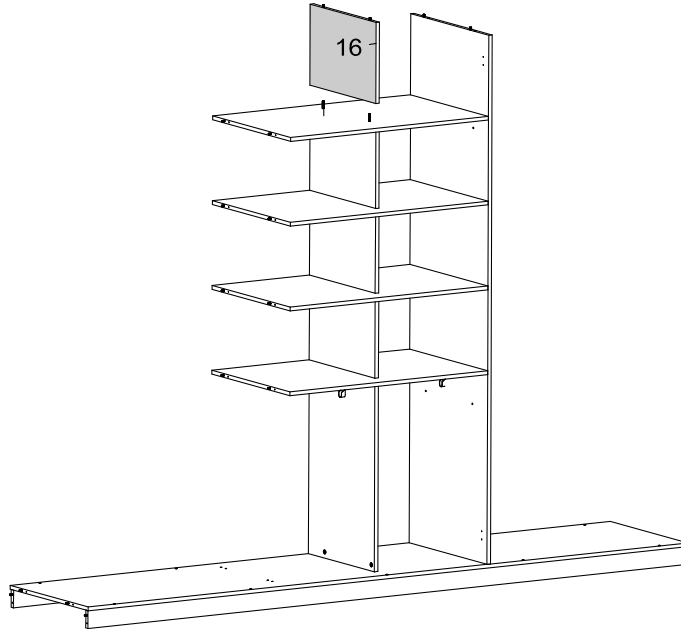

16.0545

15

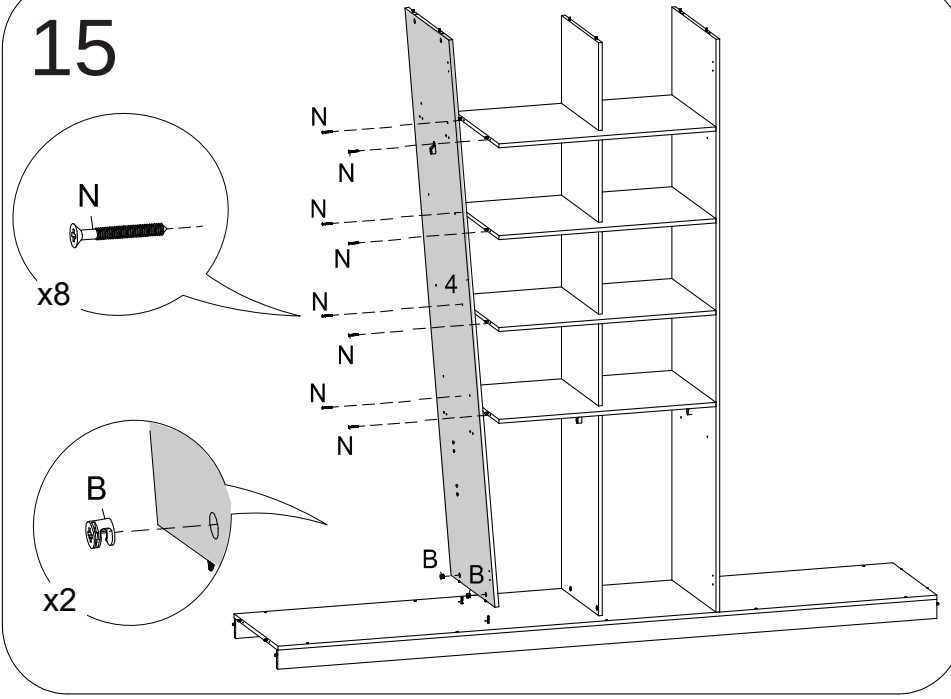

4.0556

16

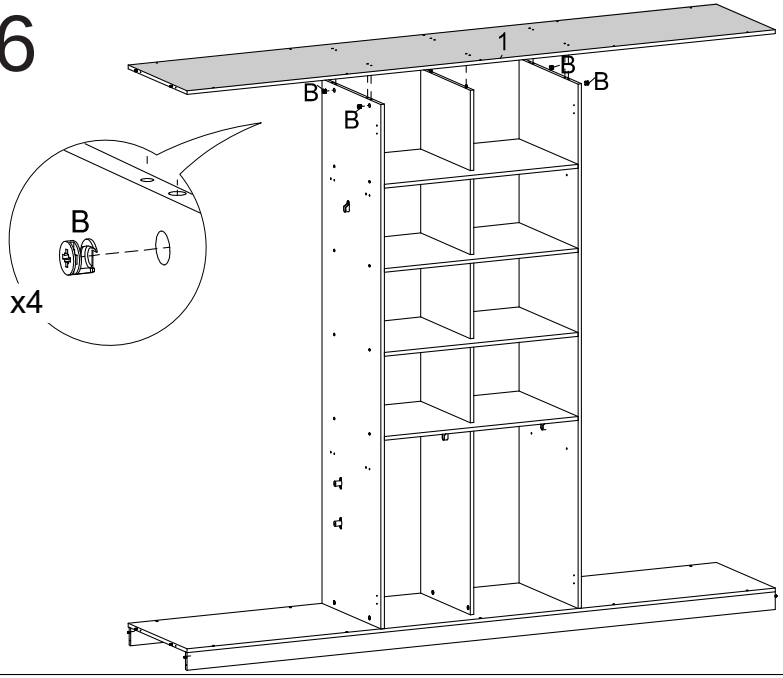

1.0547

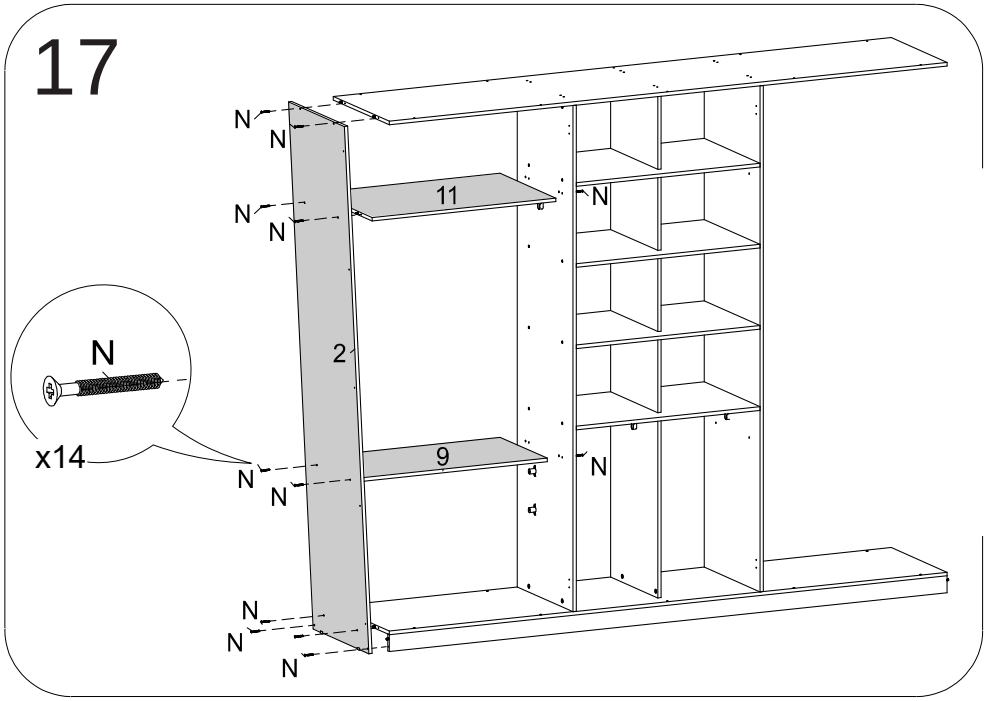
17
N
x14
2
11
9
2.0554 / 9.0559 / 11.0562

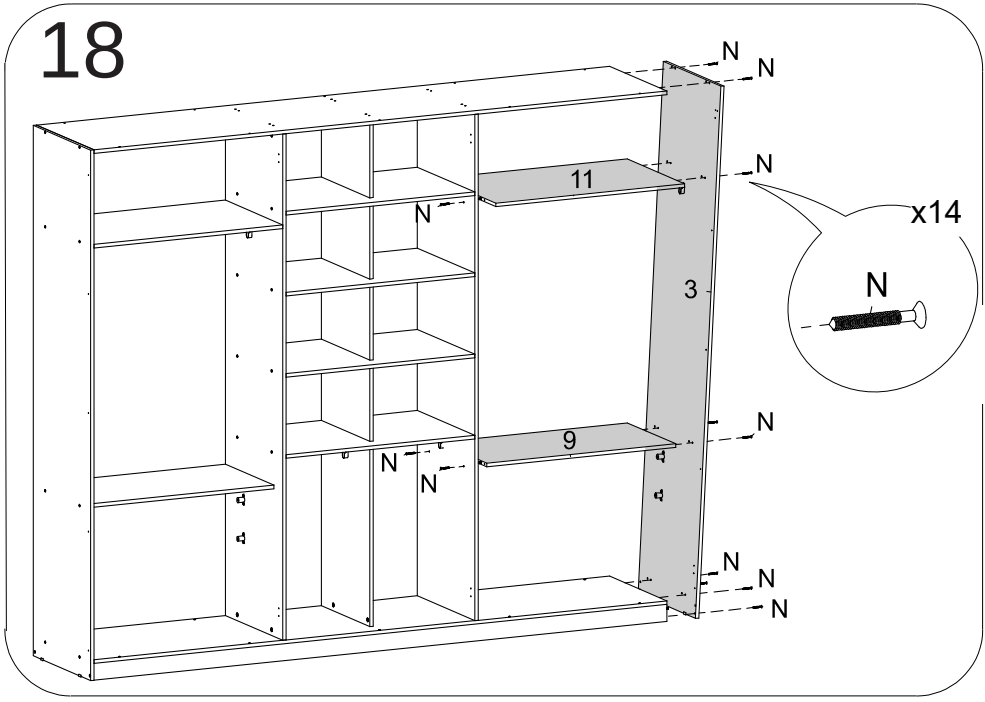
18
N
x14
11
3
9
3.0555 / 9.0559 / 11.0562

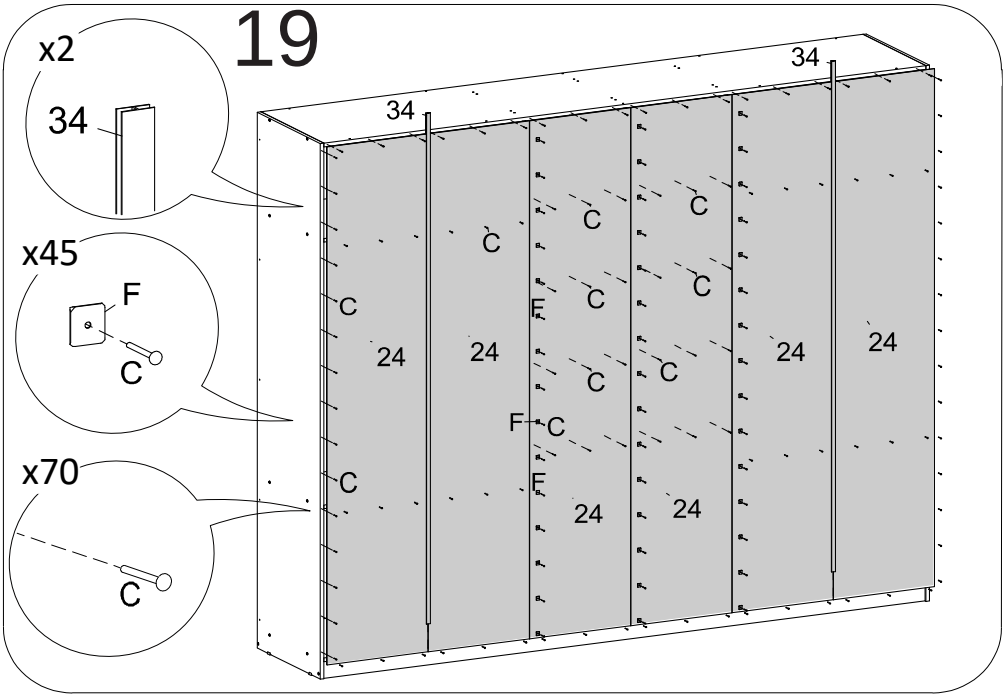
19
x2
34
x45
F
C
x70
C
34
34
C
C
C
C
C
C
C
C
C
C
F
F
F
24
24
24
24
24
24
24.0552

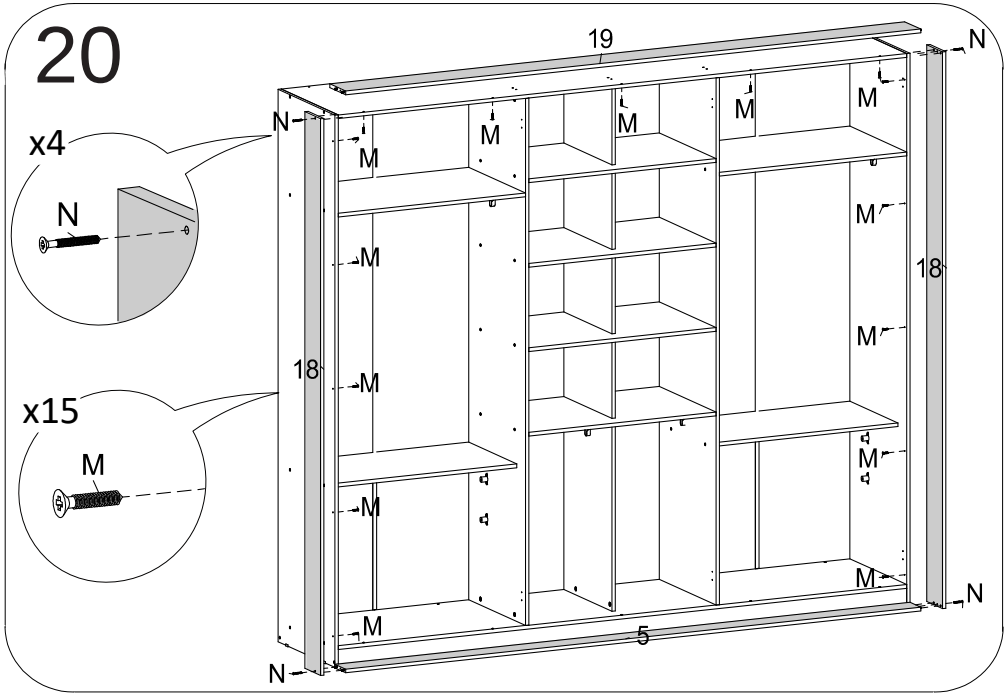
20
x4
N
x15
M
19
N
N
N
N
M
M
M
M
M
M
M
M
M
M
M
M
M
M
M
M
18
18
5
18.0550 / 19.0551

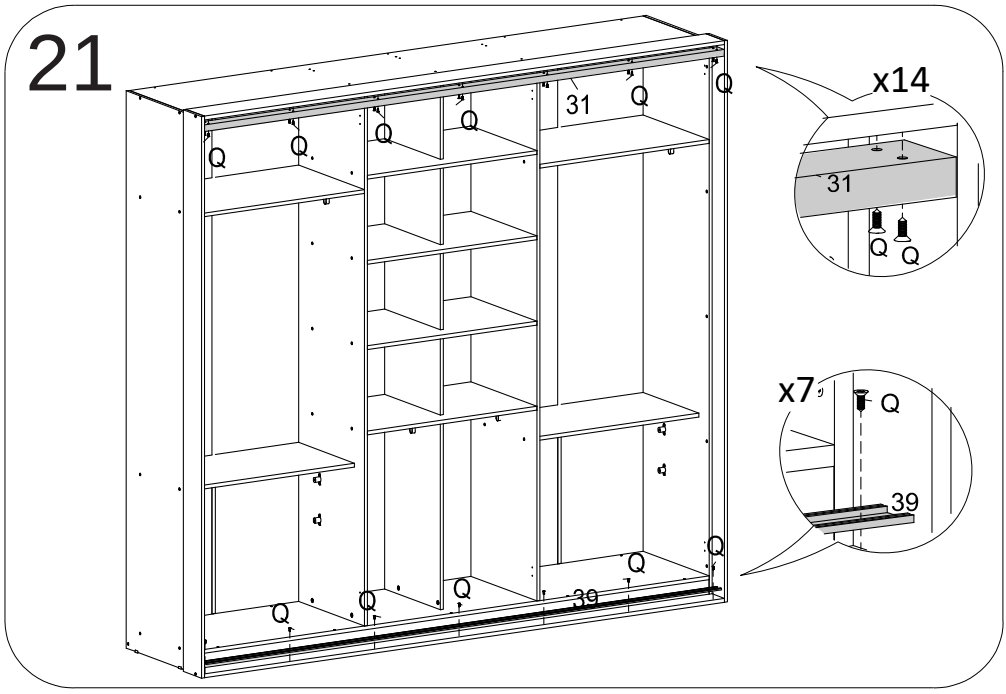
21
Q
31
x14
x7
39

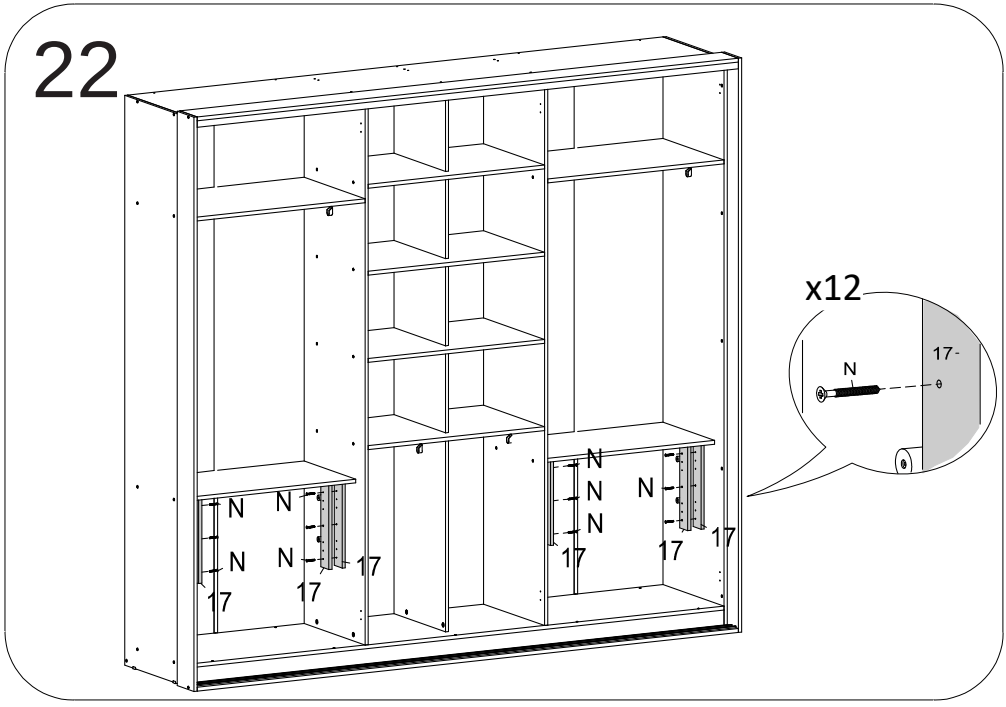
22
N
17
x12
17.0546

23

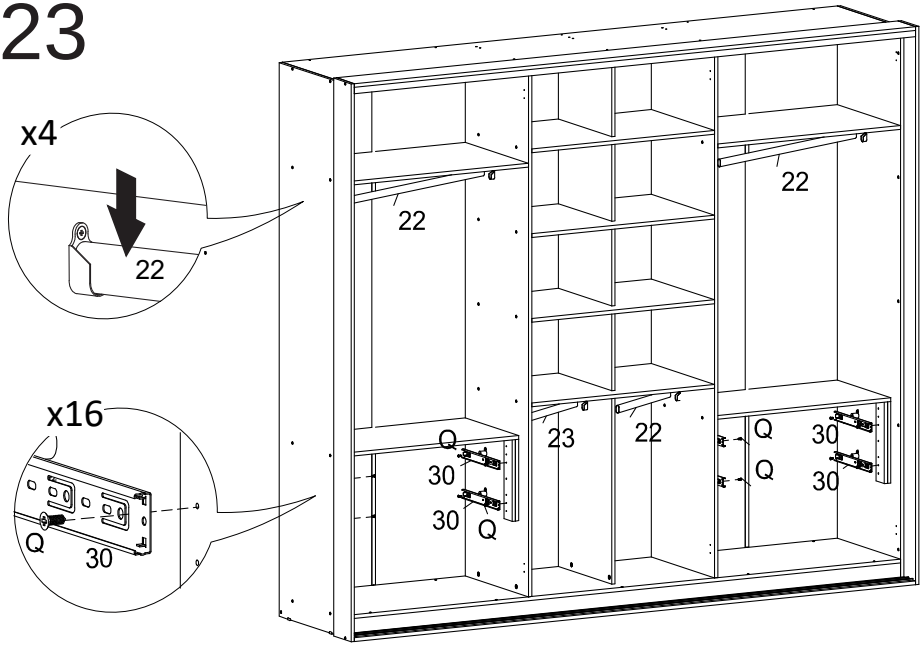
x4
22
x16
Q
30
22
22
23
22
Q
30
30
Q
Q
30
Q
30

24

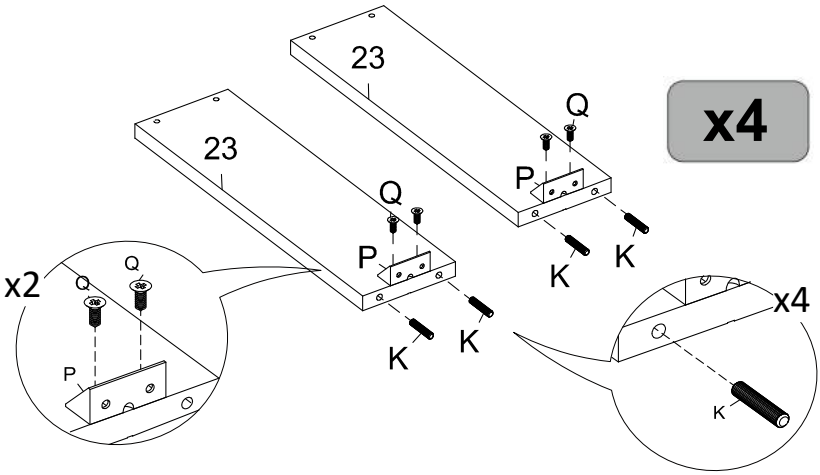
23
23
Q
P
K
K
x4
Q
P
K
K
x2
Q
Q
P
x4
K

23.0541

25

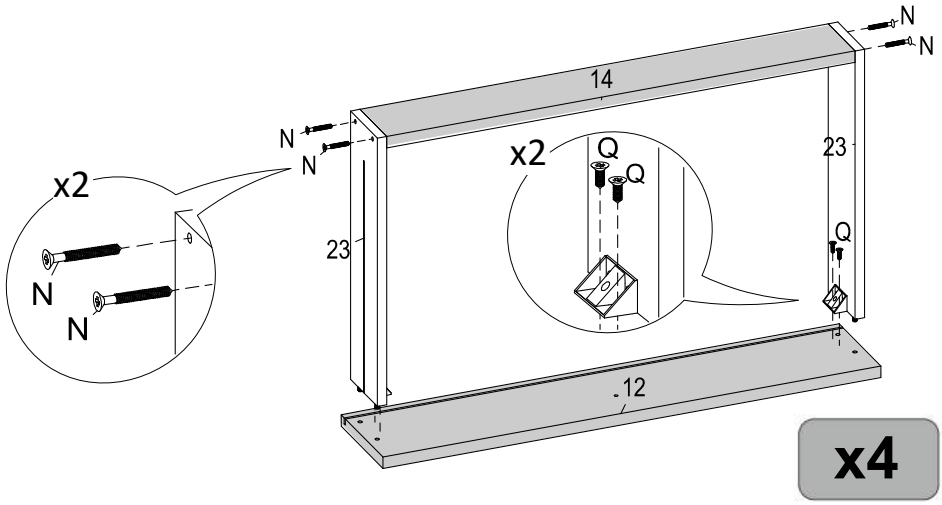

x4

12.0540 / 14.0543

26

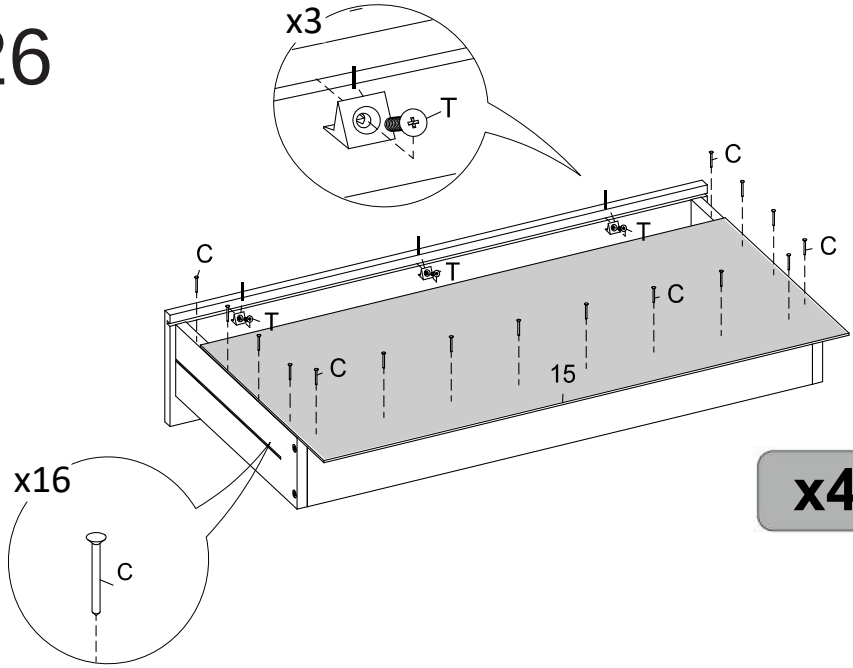

x4

15.0544

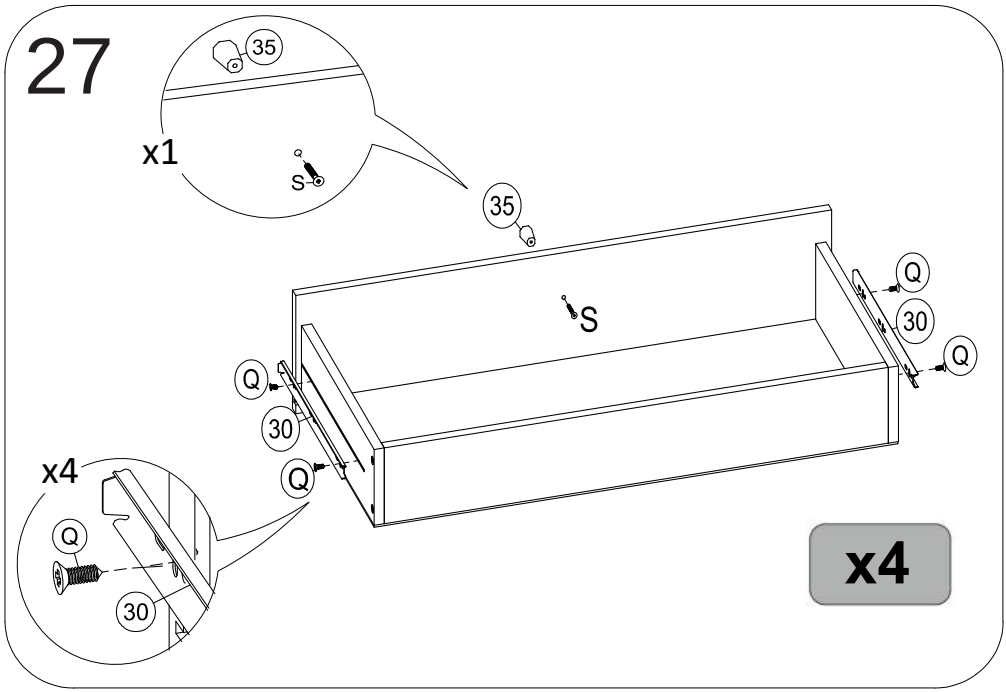

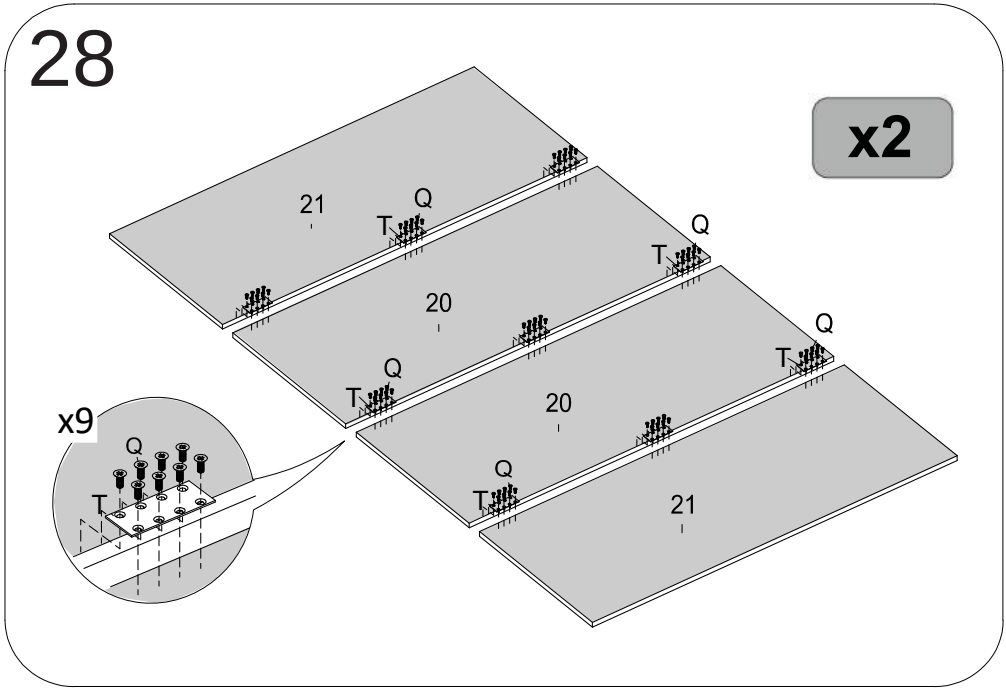

20.0564 / 21.0563

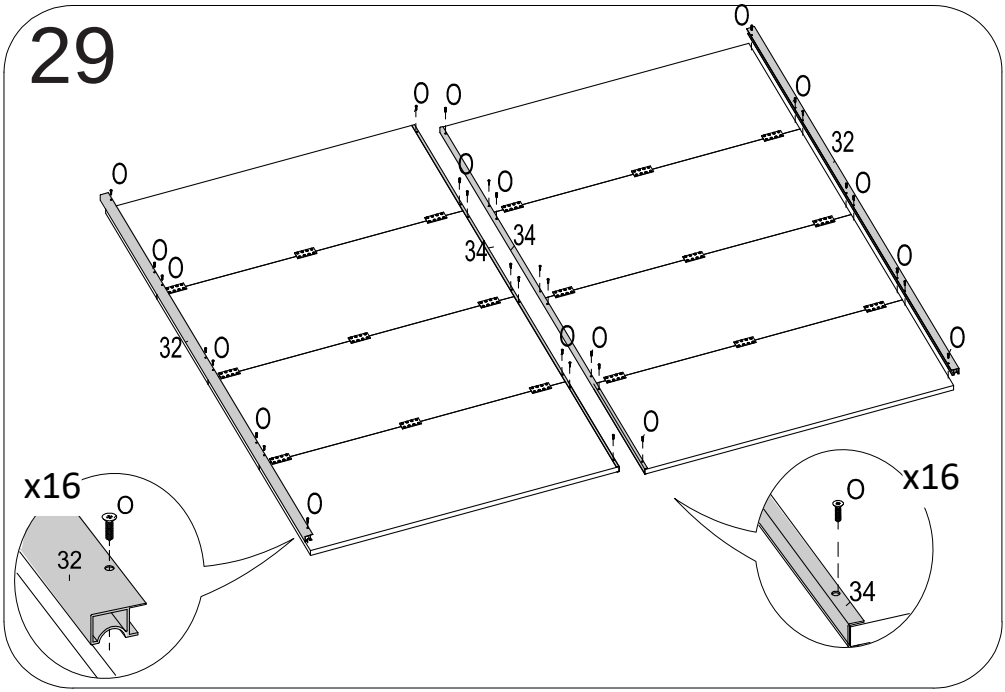
29
x16
32
34
x16

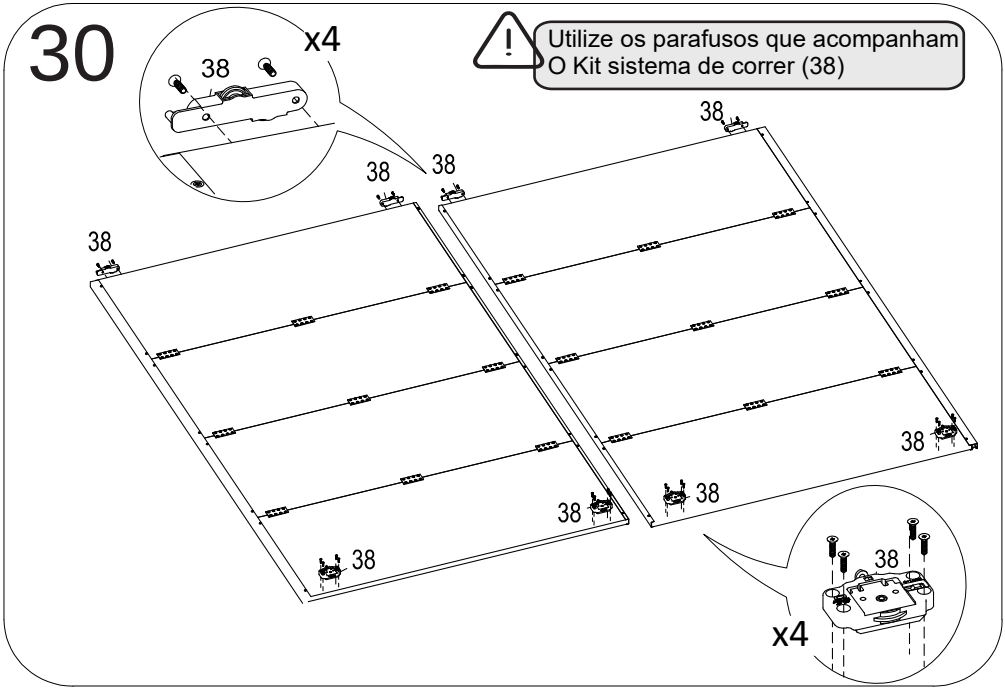
30
x4
38
Utilize os parafusos que acompanham
O Kit sistema de correr (38)
x4

31

Colagem do kit espelho em uma das portas

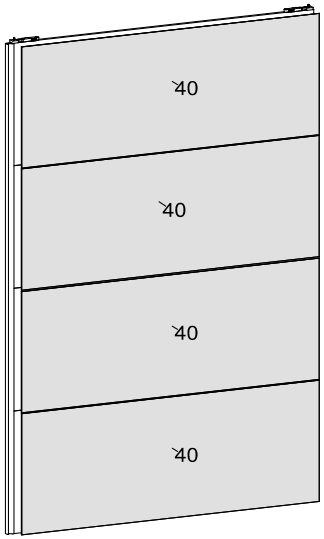

32

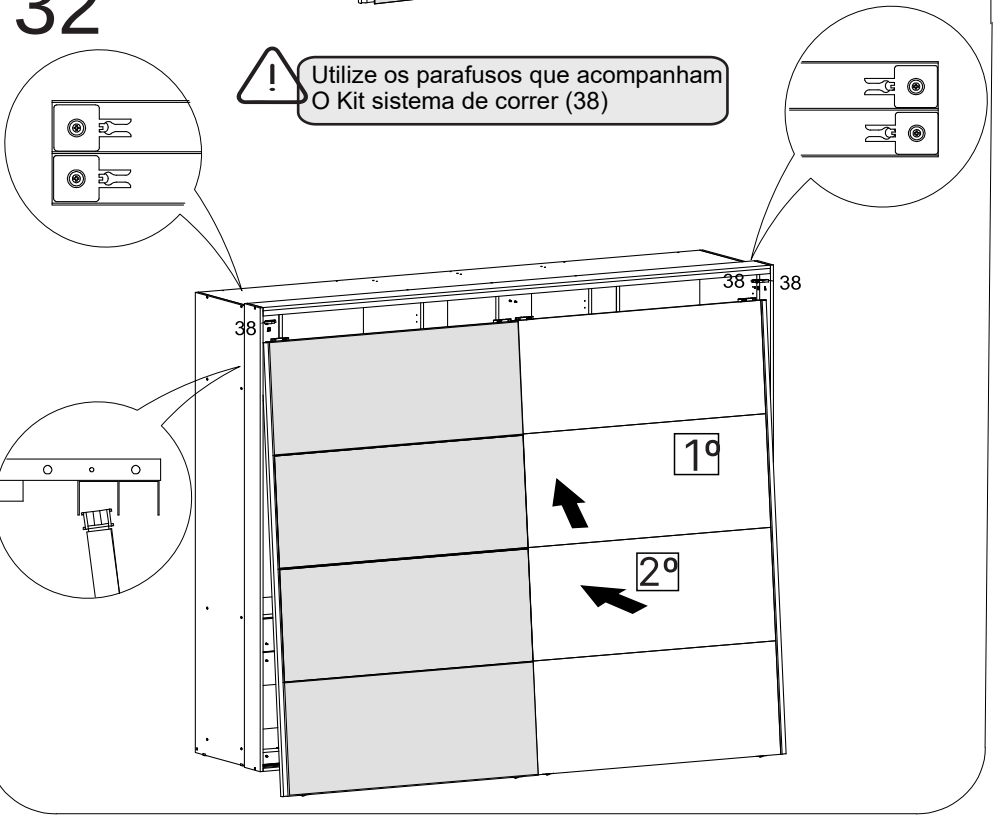

Dicas para assegurar a garantia e prolongar a vida útil do seu móvel

Limpeza

Use um pano macio, levemente umedecido com água. É possível o uso detergente neutro, ou sabão neutro com água.

Manutenção

Para garantir estabilidade e durabilidade, é recomendado reapertar os parafusos de tempos em tempos.

Ventilação

A falta de ventilação e excesso de calor pode prejudicar a durabilidade e acabamento do produto.

madeira
madeira
CABE
CASA

PH-18062