bramov
Brasil Móveis

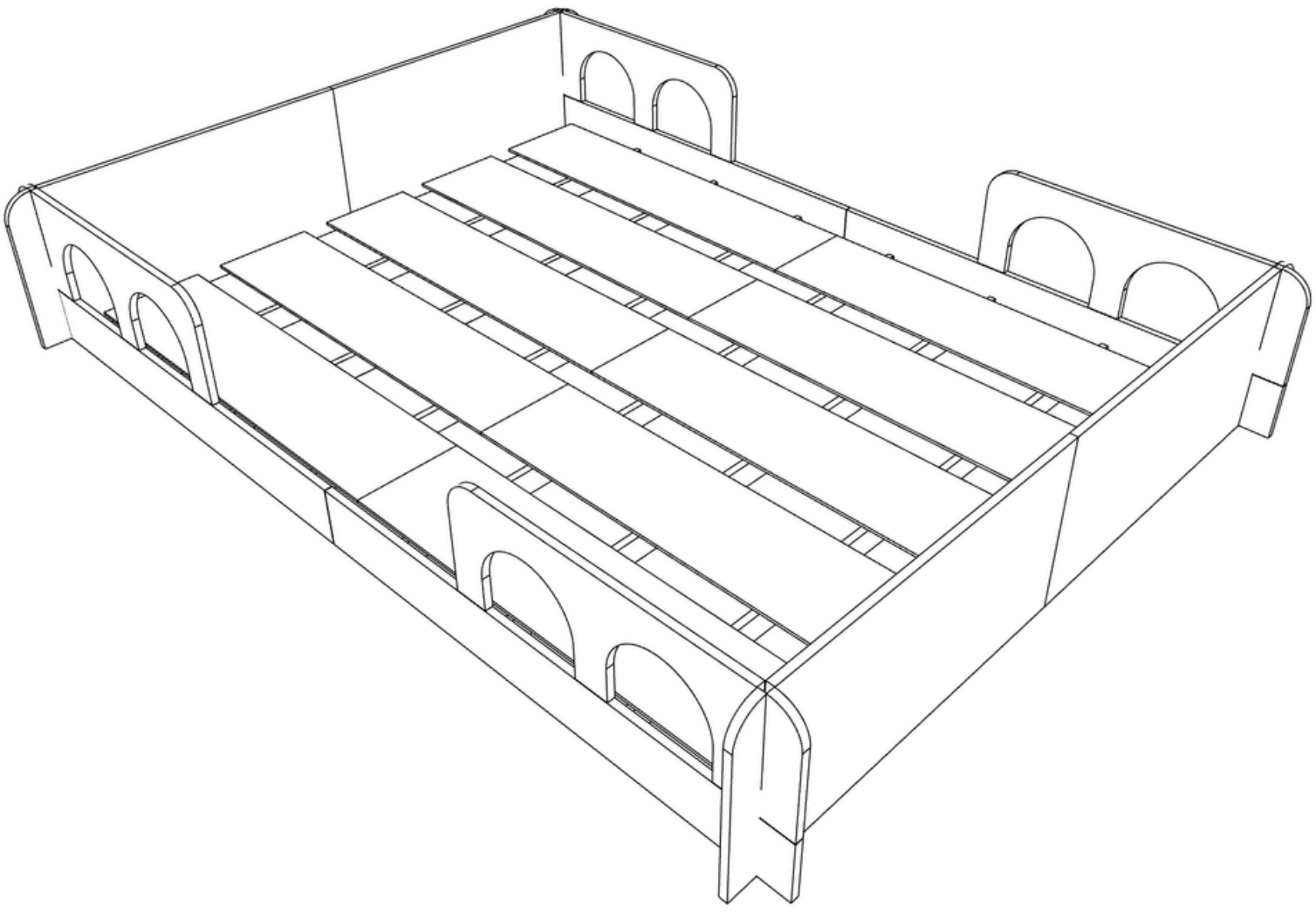

Cama Infantil Casal Montessoriana Foguete V.01

Informações Úteis

bramov
Brasil Móveis

Antes de iniciar a montagem, confira todas as peças, ferragens e componentes do produto. Leia atentamente as instruções deste manual para garantir uma montagem correta e segura.

Precisa de ajuda?

Se surgir qualquer dúvida sobre o produto, componentes ou procedimentos de montagem, entre em contato com a equipe de atendimento da Bramov Brasil Móveis.

QR CODE AQUI

Escaneie o QR Code e fale conosco pelo WhatsApp.

Limpeza e Conservação

- Para a limpeza, utilize uma flanela seca para remover o pó. Se necessário, passe um pano macio levemente umedecido com água e sabão neutro.
- Não utilize produtos abrasivos, solventes ou materiais que possam danificar o acabamento.
- Verifique e reaperte periodicamente os parafusos para manter a estabilidade e a segurança do móvel.
- Evite o contato direto com água, umidade excessiva e fontes de calor, preservando a qualidade e a durabilidade do produto.

Cuide bem do seu móvel!

Para conhecer nossas novidades, lançamentos e inspirações, acompanhe a Bramov Brasil Móveis em nossas redes sociais.

Siga a Bramov Brasil Móveis

Instagram: **@bramovbrasilmoveis**

Facebook: **@bramovbrasil**

YouTube: **@bramovbrasilmoveis**

TikTok: **@bramovbrasil**

www.bramov.com.br

1 Ferramentas recomendadas

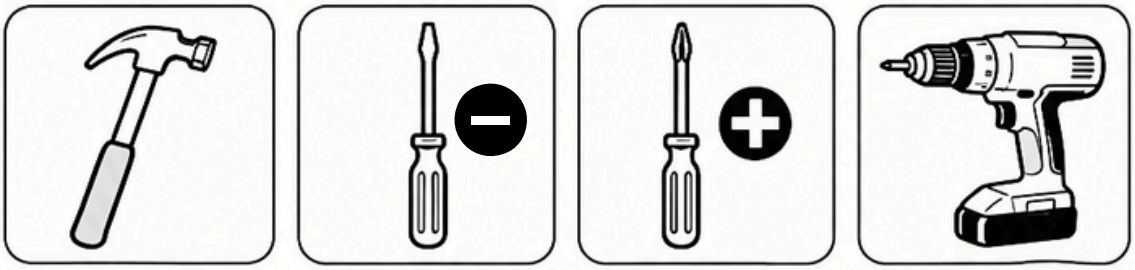

Martelo | Chave de fenda | Chave Phillips | Parafusadeira

Pode ser utilizada: martelo, chave de fenda, chave Phillips e parafusadeira.

2 Montagem

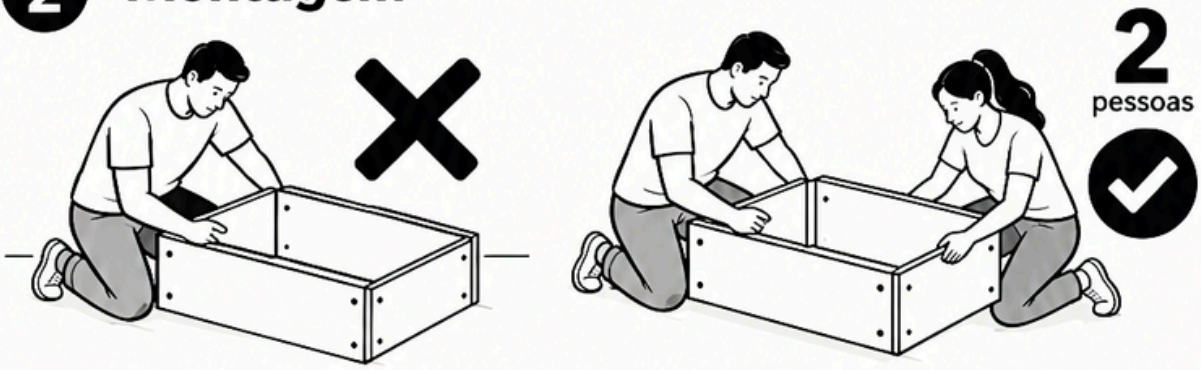

Não monte sozinho. Recomendamos a montagem com 2 pessoas.

3 Proteja a peça

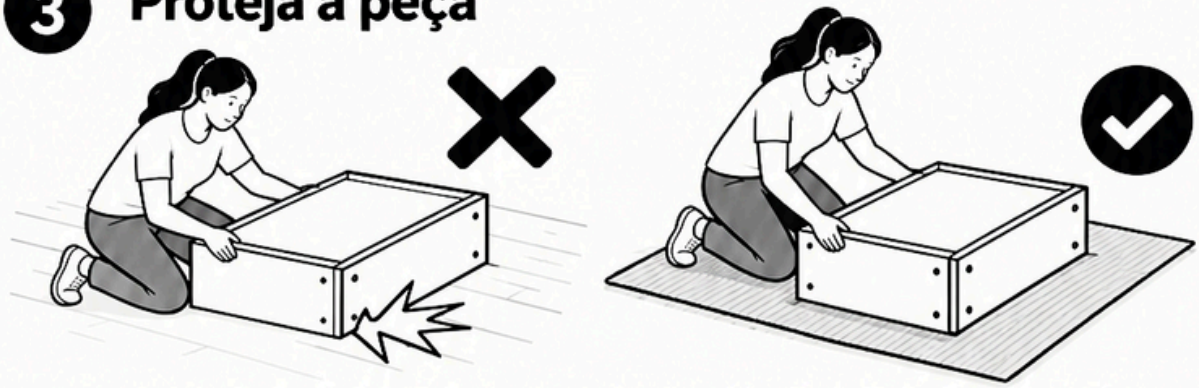

Não apoie a peça diretamente no piso. Monte sobre tapete, manta ou papelão.

4 Em caso de dúvida

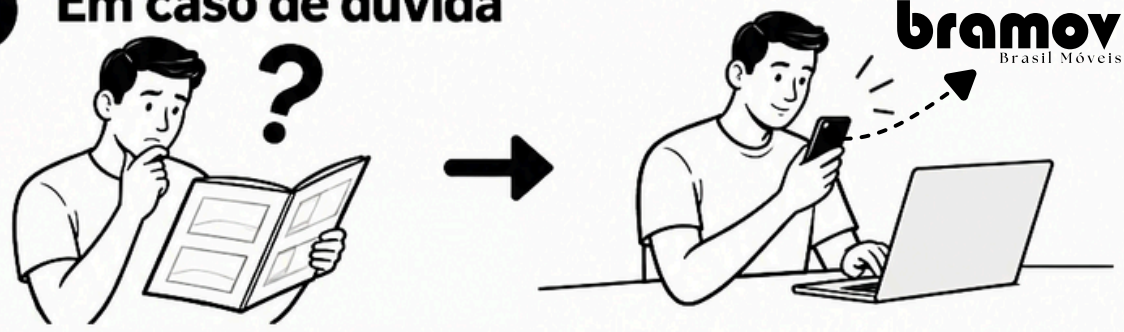

Se ainda restar alguma dúvida após consultar o manual, entre em contato com a Bramov.

PARA A MONTAGEM DO PRODUTO VOCÊ VAI PRECISAR DE:


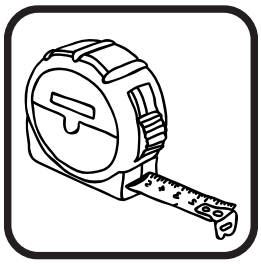
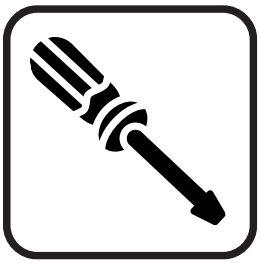

- Confira as peças, componentes e se possui as ferramentas necessárias para a montagem.
- Para proteger seu móvel, coloque as peças sobre um tapete.
- Para realizar a montagem, é necessário 2 pessoas. Convide sua família e amigos para montar com você.

LISTA DE FERRAGENS

REF.	CÓD.	DESCRIÇÃO	ILUSTRAÇÃO	QTD.
A	PAFX.010	Parafusos 5x50	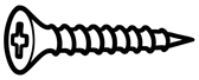	28
B	PAFX.001	Parafusos 3,5x14		8
C	CHPL.001	Chapa Plana	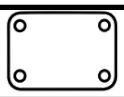	2
D	PRCC.001	Prego 10x10	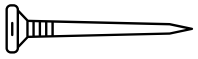	40
E	TAF.0019	Tapa Furo 19mm		31
F	CAMD.003	Cavilha 8x40	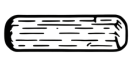	25
G	TAMF.001 / PAMF.001	Tambor / Parafuso Mini Fix	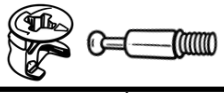	01
H	COLA.015	Cola Branca 20g	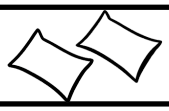	02
I	VAR.001	Vareta Pinus	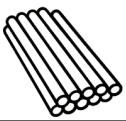	35

LISTA DE PEÇAS - (11 PARTES)

Nº PEÇA	CÓD IND	DESCRIÇÃO	QTD	DIMENSÕES (mm)			PESO KG
				COMP	LARG	ESP	
1	LFC	Laterais Frente e Fundo Cima	4	675	230	15	3,4
2	LFB	Laterais Frente e Fundo Baixo	4	1025	120	15	2.8
3	LCP	Laterais Cabeceira e Peseira	4	775	347	15	4.0
4	BTE	Base Travessa Estrado	16	700	56	15	3,6
5	BAE	Base Estrado	10	910	220	6	5,6

CONHEÇA AS PEÇAS

(CADA PEÇA ESTÁ NUMERADA DE ACORDO COM A LISTA).

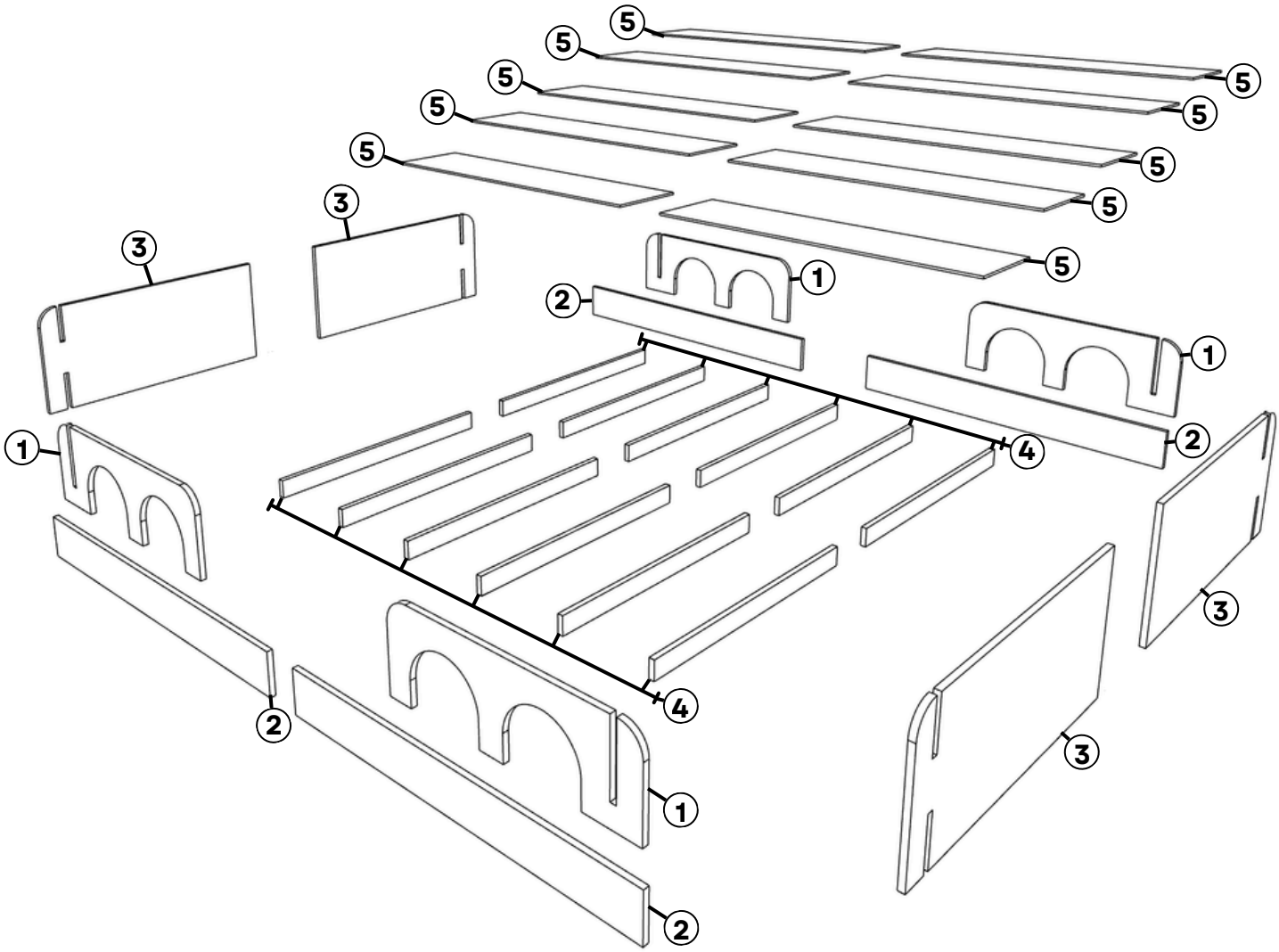

1

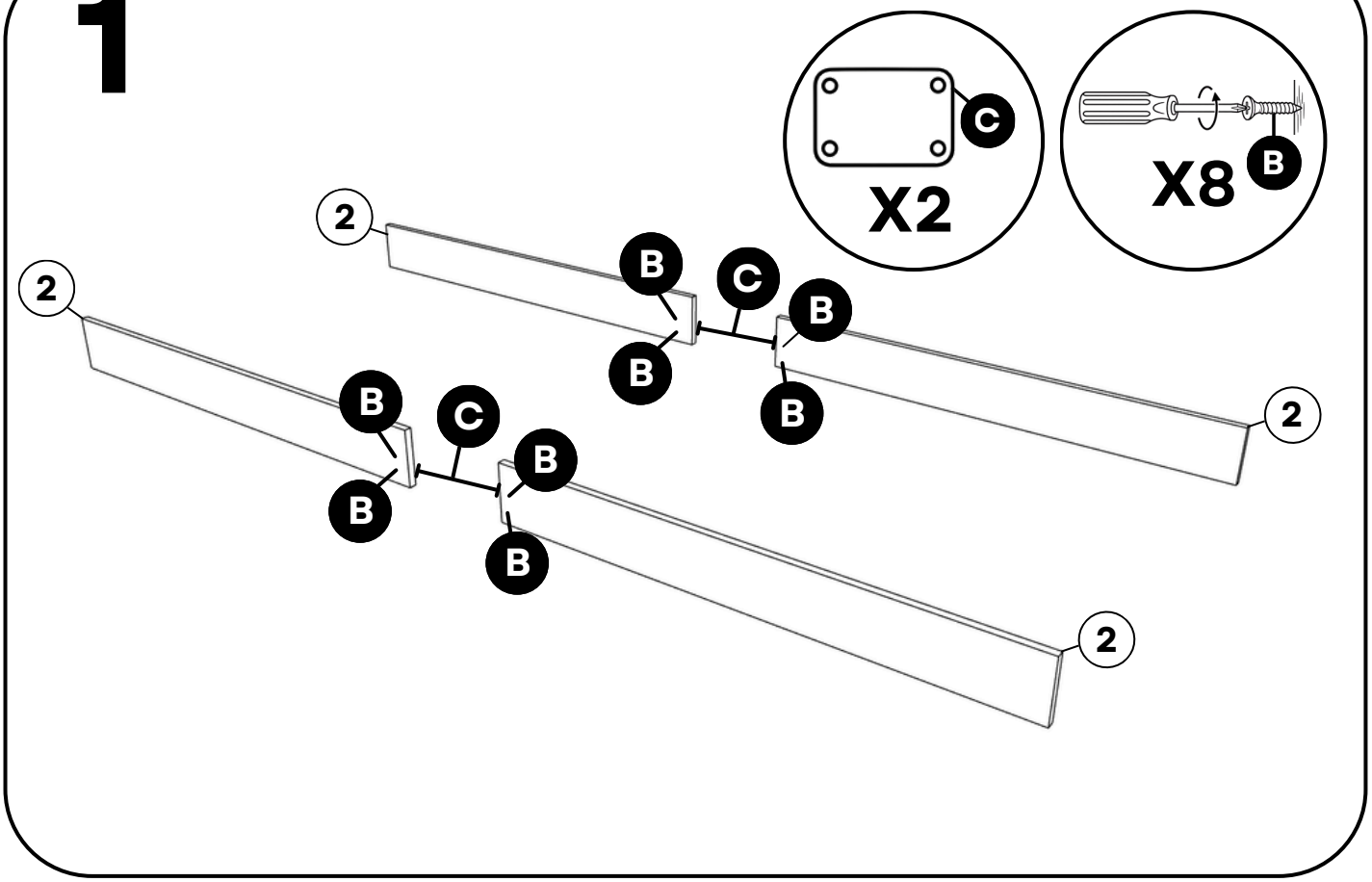

2

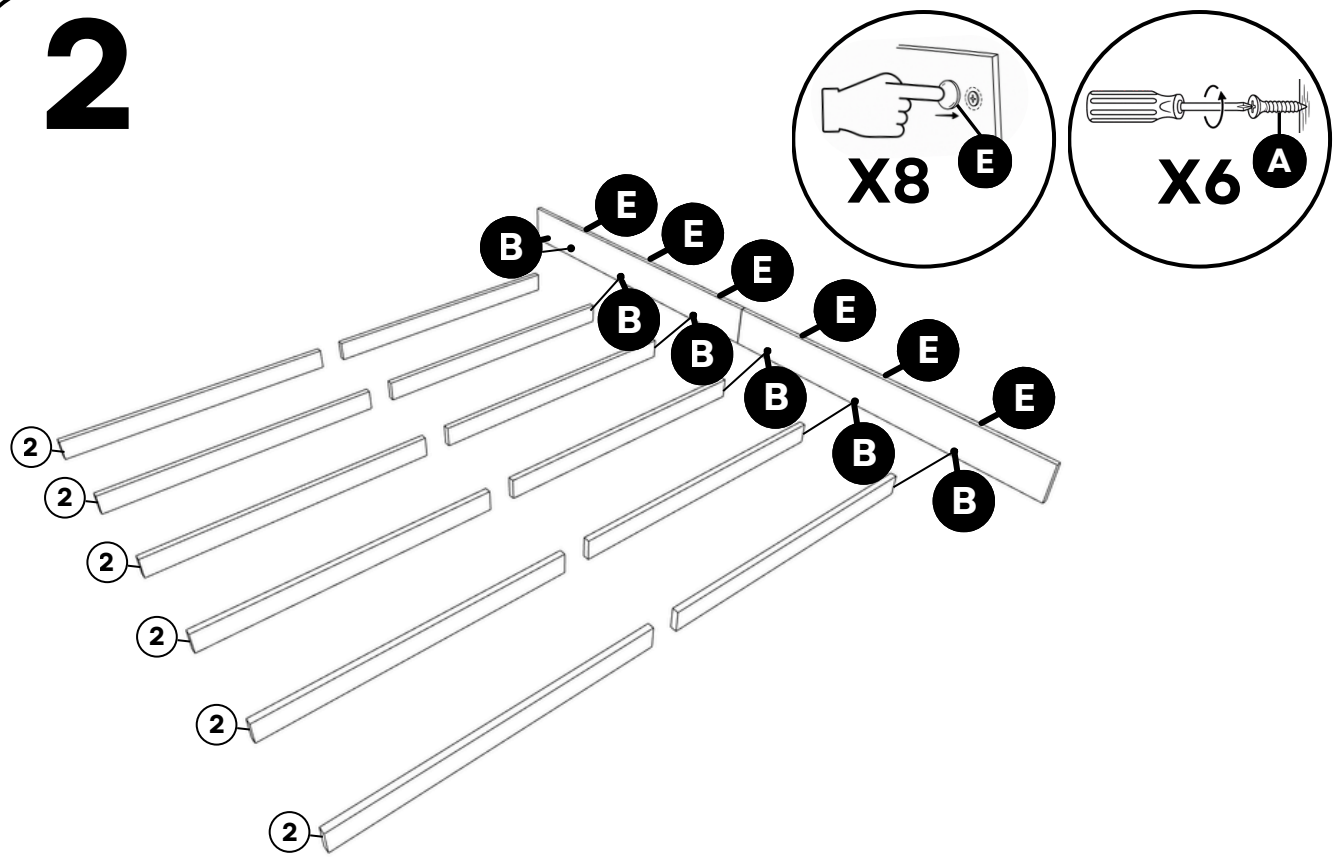

3

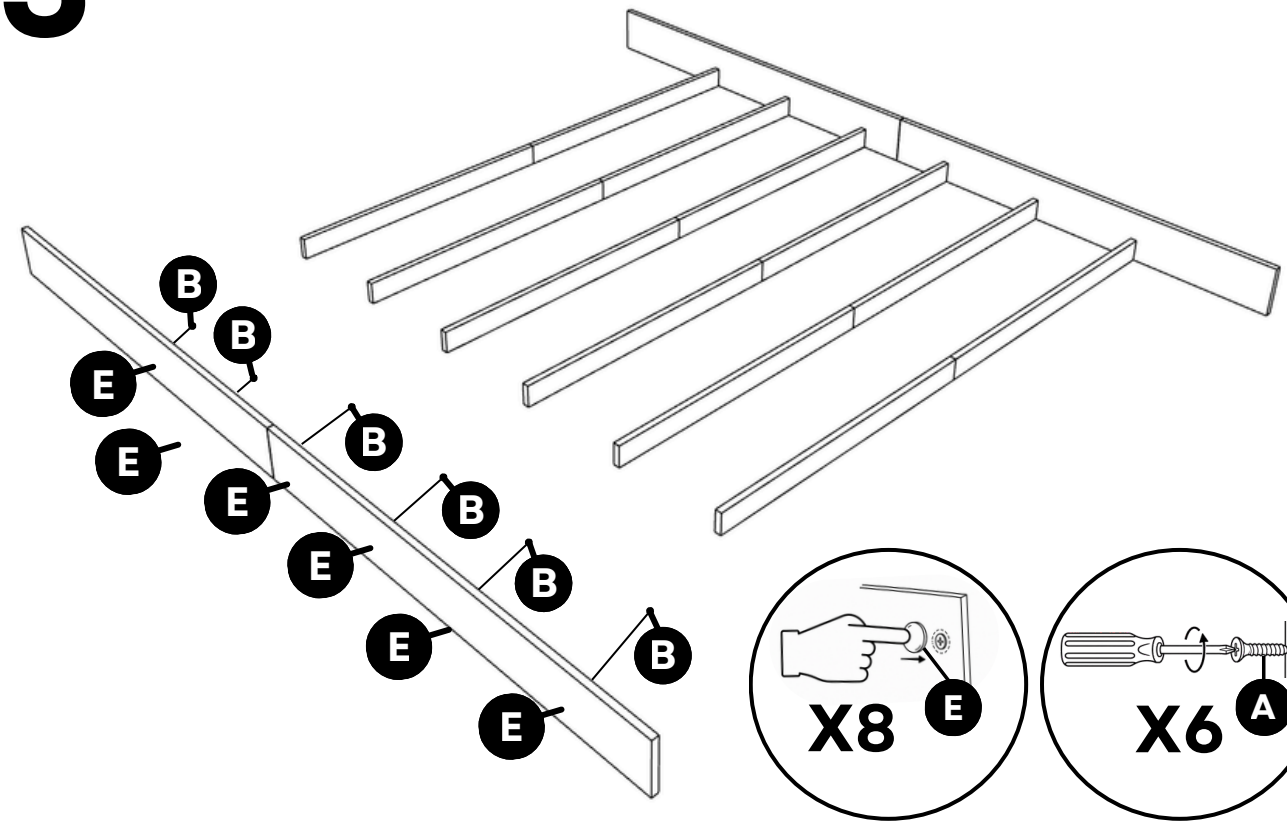

4

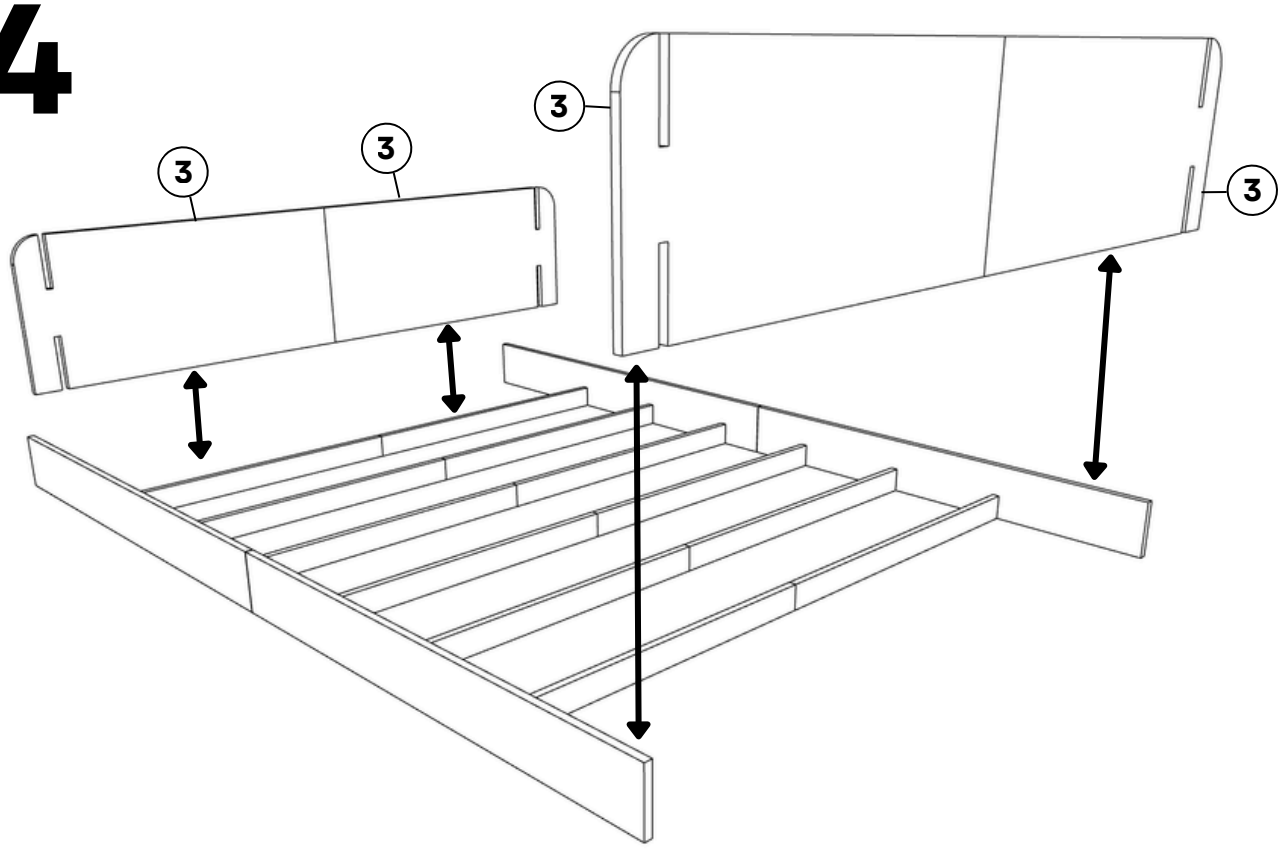

5

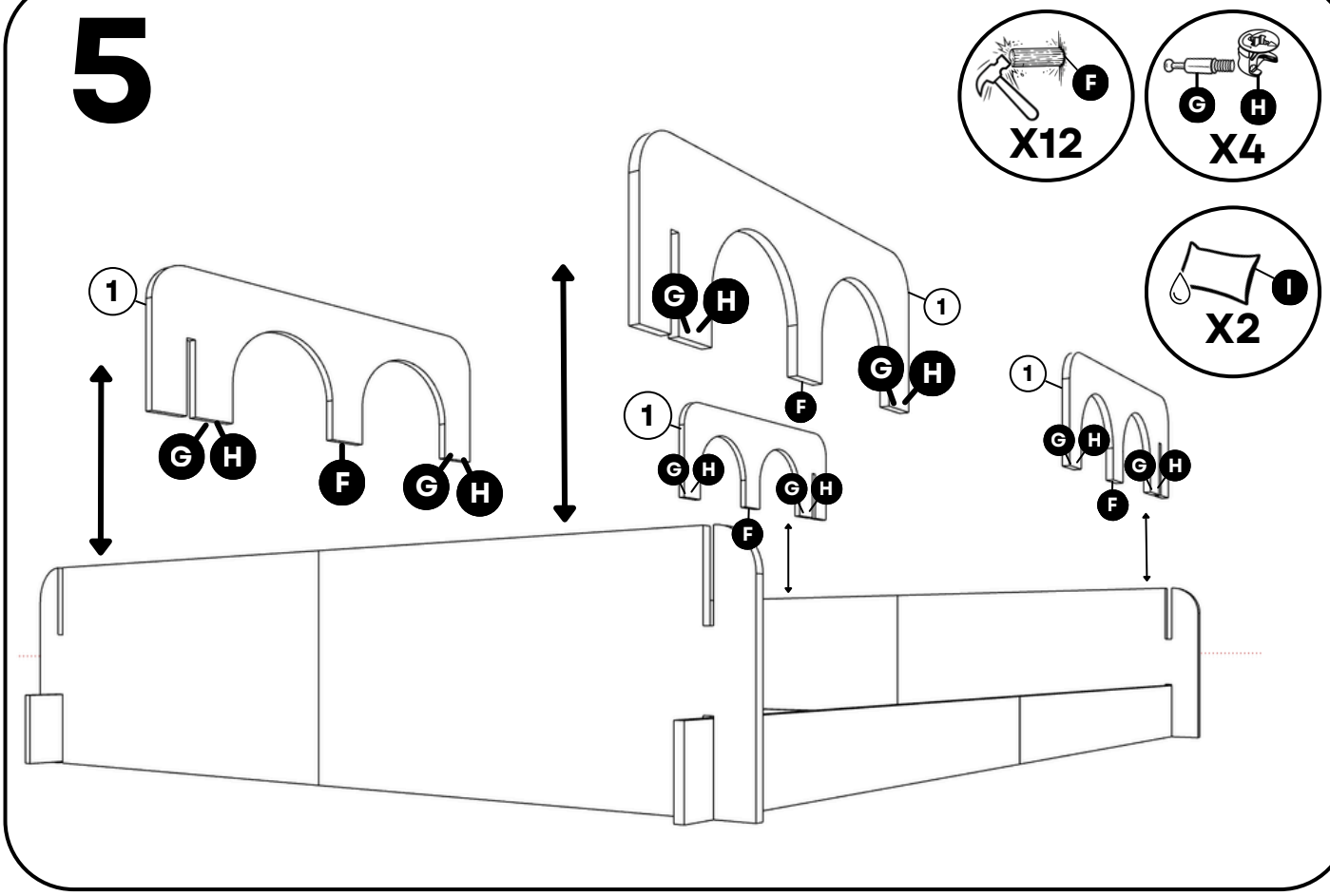

6

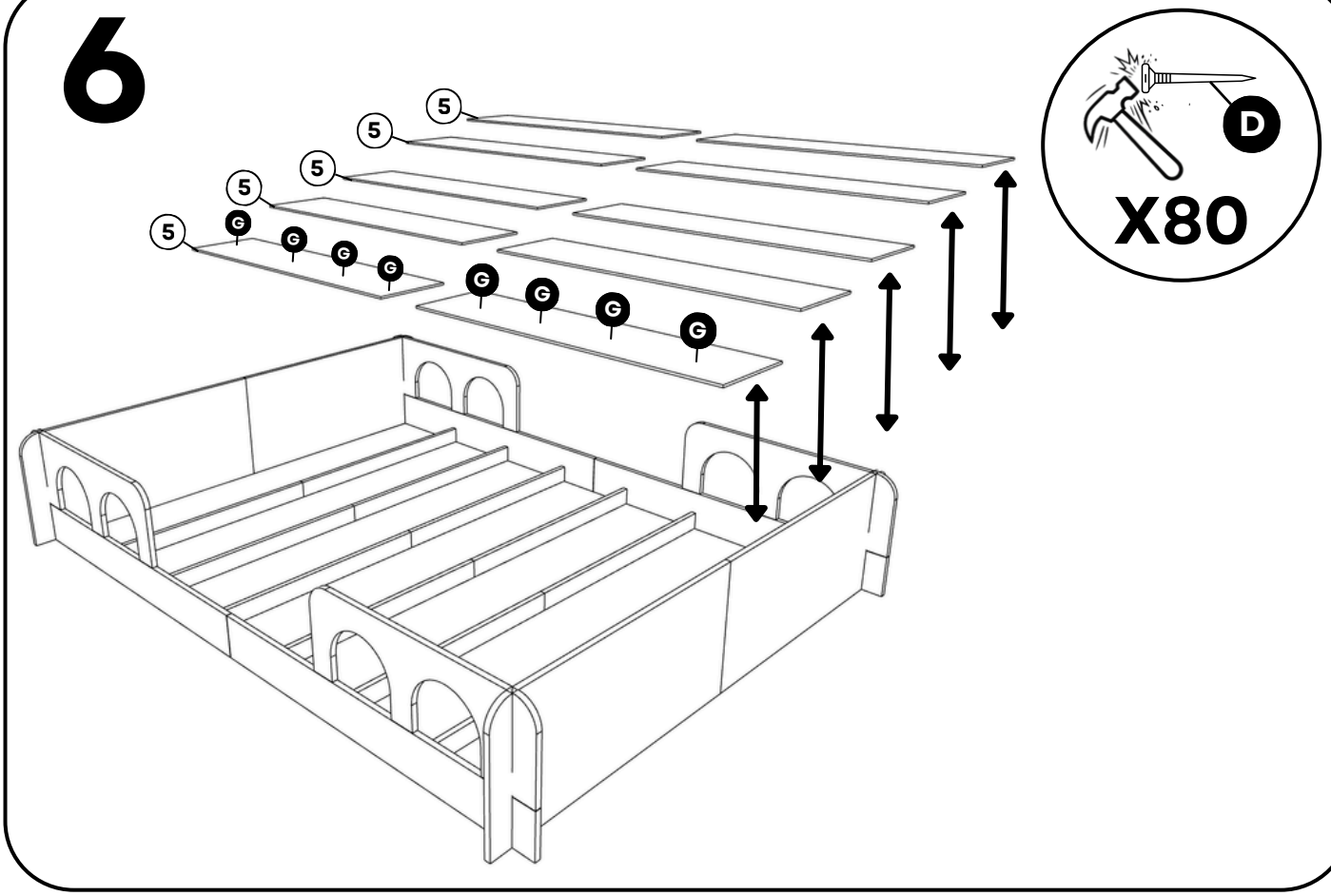

7

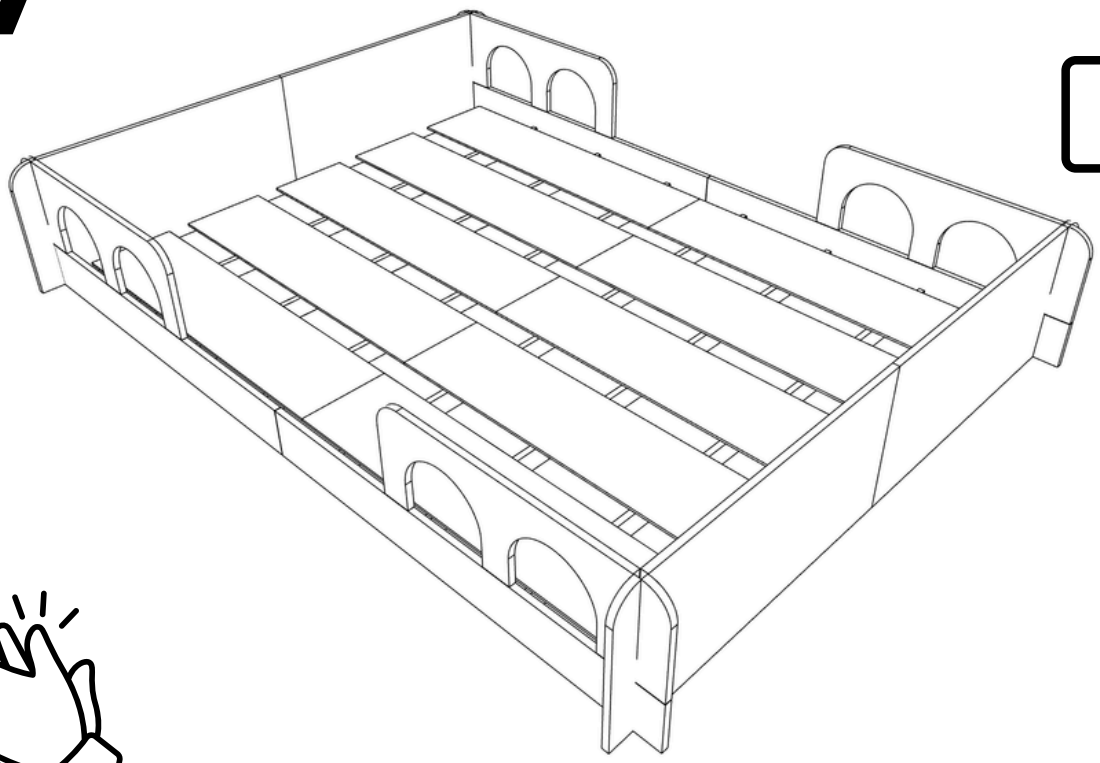

☑Montagem Concluída

bramov

Brasil Móveis