HENN

Ind. e Com. de Móveis Henn
Mondaí - SC - Brasil

+55 49 3674.3500

@moveishenn
www.henn.com.br

# INSTRUÇÕES DE MONTAGEM

INSTRUCCIONES DE MONTAJE
ASSEMBLY INSTRUCTIONS

## Aéreo 01 Porta Basculante Vidro com Nicho Connect | 01 puerto de aire de camiones de cristal con el nicho Connect | 01 air port Glass Tipper Connect with Niche

## C59-23 - Duna

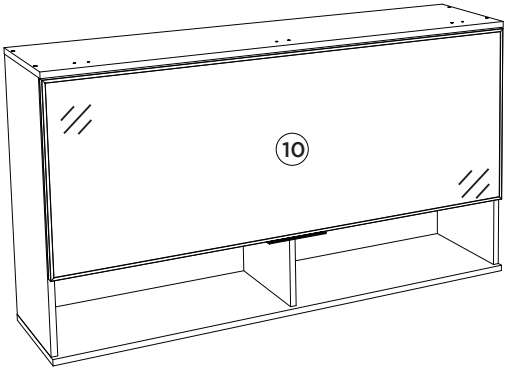


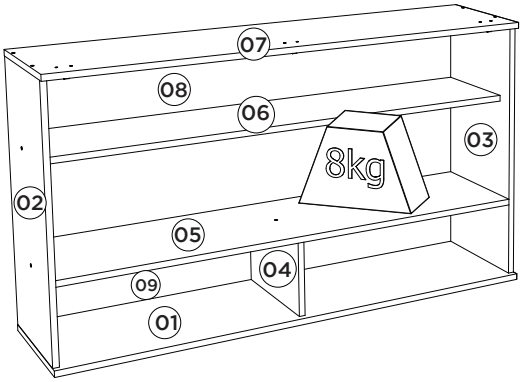


Pesos máximos recomendados com carga distribuída
Peso máximo recomendado con la carga distribuida
Recommended maximum weight with distributed load.

Requisitos para montagem
Requisitos para la montaje
Assembly Requirements

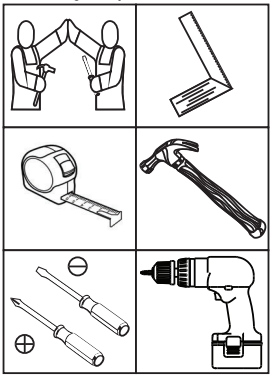

Imagens meramente ilustrativas
Imágenes meramente ilustrativas
Images for illustration only

**AVISO**

Para limpeza de seu móvel, use uma flanela seca ou umedecida, e não utilize produtos químicos que possam danificar seu produto.

**SISTEMA DE MONTAGEM**

O sistema de montagem dos produtos, funciona de acordo com a ordem crescente dos números indicados no desenho. Ex: 01, 02, 03, 04... até a conclusão da montagem.

**ASSISTÊNCIA TÉCNICA**

Para solicitação de Assistência Técnica você consumidor deverá entrar em contato com o Lojista o qual você realizou a compra deste produto e solicitar a assistência técnica das peças avariadas. A garantia abrange todas as peças, partes e componentes que eventualmente venham apresentar defeito de fabricação no prazo de 03 (três) meses, contando a partir da entrega do produto ao consumidor, mediante nota fiscal de compra. Se houver qualquer alteração na estrutura do produto ou ocorrer defeito por negligência do montador/consumidor em relação a instrução de montagem e manuseio, não será fornecido assistência técnica gratuita.

**ADVERTENCIA**

Para limpieza de su móvil, use una franela seca o húmeda, y no utilice productos químicos que puedan dañar su producto.

**SISTEMA DE MONTAJE**

El sistema de montaje de los productos funciona de acuerdo con el orden creciente de los números indicados en el dibujo. Ej.: 01, 02, 03, 04... hasta la conclusión del montaje.

**ASISTENCIA TÉCNICA**

Para solicitar Asistencia Técnica, el consumidor debe comunicarse con el Comercio que usted realizó la compra de este producto y solicita asistencia técnica para las partes dañadas. La garantía cubre todas las partes, piezas y componentes que eventualmente puedan presentar defecto de fabricación en el plazo de 03 (tres) meses, contados a partir de la entrega del producto al consumidor, mediante factura de compra. Si se produce algún cambio en la estructura del producto o se produce un defecto por negligencia del montador/consumidor en relación con las instrucciones de montaje y manipulación, no se prestará asistencia técnica gratuita.

**NOTICE**

To clean your furniture, use a dry or wet cloth, and do not use chemicals that may damage your product.

**ASSEMBLY SYSTEM**

The products' assembly system works according to the increasing order of the indicated numbers. For example: 01, 02, 03, 04 ... to the end of the assembly.

**TECHNICAL ASSISTANCE**

To request Technical Assistance, the consumer must contact the retailer from whom you purchased this product and request technical assistance for the damaged parts. The warranty covers all parts, parts and components that may eventually present a manufacturing defect within a period of 03 (three) months, counting from the delivery of the product to the consumer, by means of a purchase invoice. If there is any change in the structure of the product or defect occurs due to negligence of the assembler/consumer in relation to the assembly and handling instruction, free technical assistance will not be provided.

1º

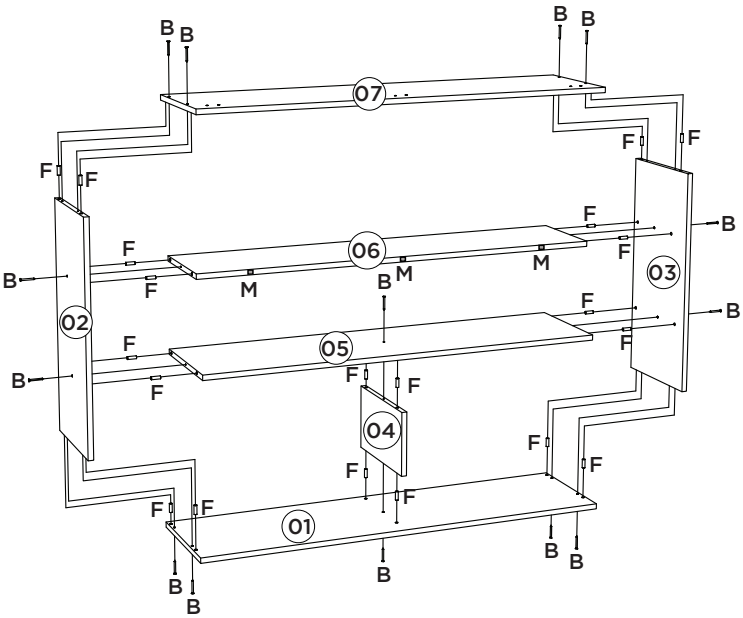


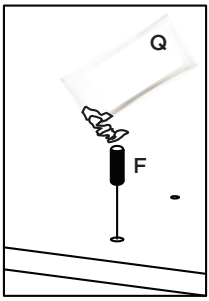


Utilizar o sachê de cola (Q) em todas as cavilhas (F) do produto.

Con el pegamento sobre (Q) en todos los pernos (F) producto.

Use the glue sachet (Q) on all the pegs (F) of the product.

2º

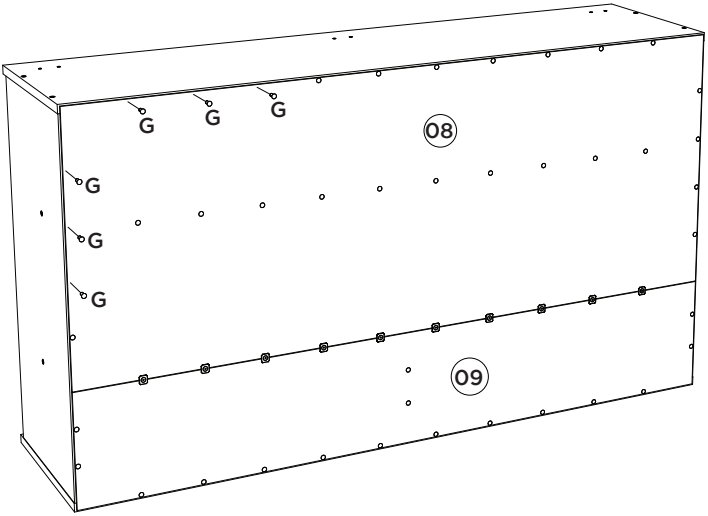


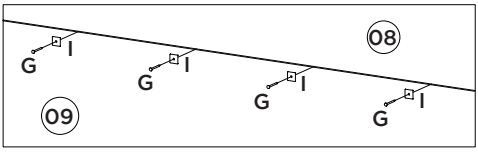

3º

Regulagem do pistão sempre o mais distante possível da dobradiça.

Ajuste de pistón siempre en la medida de lo posible, la bisagra.

Adjust the piston as far as possible from the hinge.

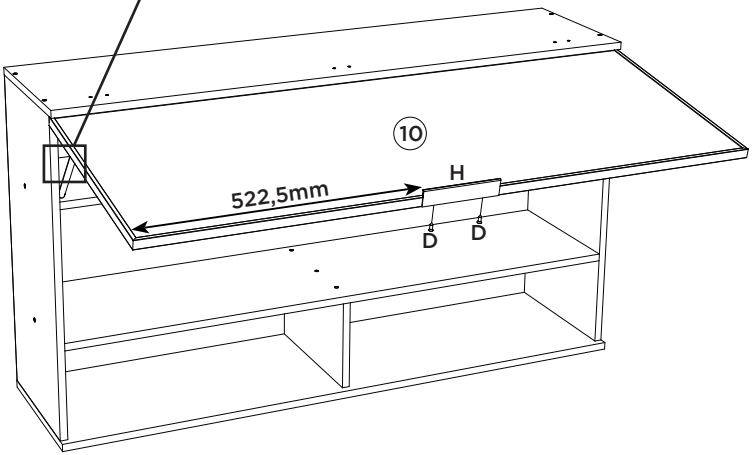


Regulagem do parafuso da dobradiça no máximo para dentro, afastando a porta do tampo, isso apenas nas duas extremidades da porta. Já na dobradiça central da porta o parafuso deverá ficar na regulagem normal (no meio).

Ajuste del tornillo de la bisagra en el máximo hacia dentro, alejando la puerta de la tapa, sólo en los dos extremos de la puerta. En la bisagra central de la puerta, el tornillo deberá quedar en la regulación normal (en el centro).

Vídeo: Instalar e regular Dobradiças

Video: Instale y ajuste las bisagras

Video: Install and adjust hinges

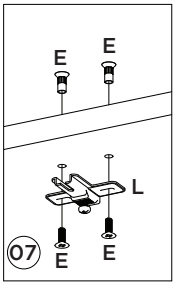


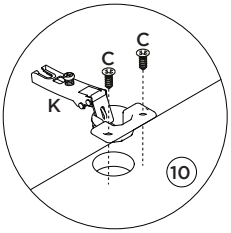


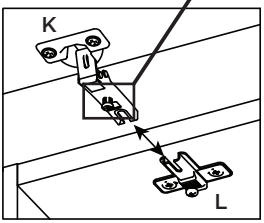


Adjusting the hinge bolt to maximum inside, pushing the door off the top, this only at both ends of the door. In the central hinge of the door the bolt should be in the normal setting (in the middle).

Vídeo: Dicas para instalar o Kit Pistão à Gás

Video: Consejos para instalar el kit de pistón de gas

Video: Tips for installing the Gas Piston Kit

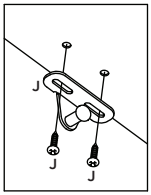


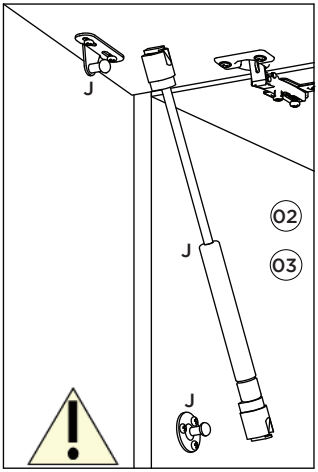


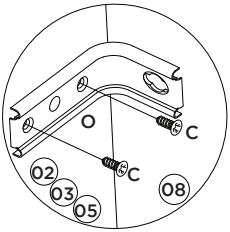


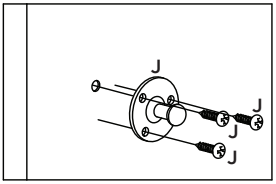


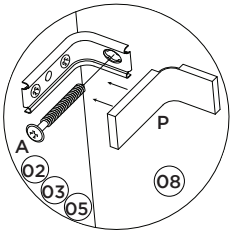

## Lista de Peças | Lista de piezas | List of parts



| Item | Caixa Caja Box | Qtd Ctd Qty | Descrição \| Descripción \| Description | Medidas (mm) \| Dimensions (mm) \| Size (measurements) (mm) |
|---|---|---|---|---|
| 01 | 1/1 | 01 | Base \| Base \| Base | 1200x310x15 |
| 02 | 1/1 | 01 | Lateral esquerda \| Lateral izquierda \| Left side | 645x295x15 |
| 03 | 1/1 | 01 | Lateral direita \| Lateral derecha \| Right side | 645x295x15 |
| 04 | 1/1 | 01 | Divisória \| Tabique \| Partition | 293x18 3x15 |
| 05 | 1/1 | 01 | Base Porta Basculante \| Base Puerta Basculante \| Basculating Door Base | 1169x295x15 |
| 06 | 1/1 | 01 | Prateleira \| Estante \| Shelf | 1169x250x15 |
| 07 | 1/1 | 01 | Tampo \| Tapa \| Top | 1200x310x15 |
| 08 | 1/1 | 01 | Fundo \| Fondo \| Bottom | 1192x466x3 |
| 09 | 1/1 | 01 | Fundo Estreito \| Fondo Estrecho \| Narrow Bottom | 1192x202x3 |
| 10 | 1/1 | 01 | Porta de Vidro Reflecta \| Puerta de cristal reflectante \| Reflecta Glass Door | 1195x458x18 |

## Ferragens | Herrajes | Hardware

**A** 03x
Parafuso 5,0x50mm FLA.
Tornillo 5,0x50mm FLA.
Screw 5,0x50mm FLA.

**B** 14x
Parafuso 3,5x40mm CHT.
Tornillo 3,5x40mm CHT.
Screw 3,5x40mm CHT.

**C** 12x
Parafuso 4,0x14mm CHT.
Tornillo 4,0x14mm CHT.
Screw 4,0x14mm CHT.

**D** 02x
Parafuso 3,5x12mm CHT.
Tornillo 3,5x12mm CHT.
Screw 3,5x12mm CHT.

**E** 06x
Parafuso União 15mm
Tornillo Unión 15mm
Union Screw 15mm

**F** 20x
Cavilha 8x25mm
Cinta 8x25mm
Dowel 8x25mm

**G** 54x
Prego 10x10mm
Clavo 10x10mm
Nail 10x10mm

**H** 01x
Perfil Puxador RX014 - 150mm
Perfil de Tirador RX014 - 150mm
Profile Handle RX014 - 150mm

**I** 10x
Fixador de fundos
Fijador de fondos
Bottom fixer

**J** 02x
Kit Pistão a Gás 60N
Kit Pistón a Gas 60N
60N Gas Piston Kit

**K** 03x
Dobradiça metal 35mm Alta
Bisagras metálicas 35mm Alta
Metal hinge 35mm High

**L** 03x
Calço metal Super Alto 8mm
Calzado metálico Super Alto 8mm
Super 8mm metal chock

**M** 03x
Batente PVC para Porta
Parada de PVC para Puerta
PVC Door Stop

**N** 03x
Bucha plástica 8mm
Bucha de plástico 8mm
8mm plastic bushing

**O** 03x
Suporte de fixação
Soporte de fijación
Mounting bracket

**P** 03x
Proteção para cantoneira
Ángulo de protección
Protection angle

**Q** 01x
Sachê de cola
Bolsa de pegamento
Glue bag

**R** 14x
Adesivo tapa parafuso 10mm
Adhesivo tapón de tornillo 10mm
Bolt cover adhesive 10mm

**S** 04x
Parafuso União 30mm
Tornillo Unión 30mm
Union Screw 30mm

**T** 02x
Giz de correção
Tiza de corrección
Chalk of correction

**U** 01x
HENN
Etiqueta resinada Henn
Etiqueta resinada Henn
Henn resin label

O parafuso (S) deve ser usada somente quando este módulo for acoplado a outro módulo componível Henn.

### RECOMENDAÇÃO

Para fixar o móvel na parede usar o suporte de fixação (O), o parafuso 4,0x14mm CHT (C), a Bucha 8mm (N) e o parafuso 5,0x50mm FLA (A).

El tornillo (S) se debe utilizar sólo cuando el módulo está conectado a otro módulo componible Henn.

### RECOMENDACIÓN

Para conectar el móvil a la pared con el soporte (O), tornillo 4,0x14mm CHT (C), el casquillo de 8 mm (N) y el 5,0 x50mm tornillo FLA (A).

The screw (S) should be used only when this module is attached to another Henn modular module.

### RECOMMENDATION

To fix the furniture to the wall use the fixing bracket (O), the 4.0x14mm CHT (C) screw, the 8mm bushing (N) and the 5.0x50mm FLA screw (A).

HENN

Ind. e Com. de Móveis Henn
Mondaí - SC - Brasil

+55 49 3674.3500

@moveishenn
www.henn.com.br

# INSTRUÇÕES DE MONTAGEM

## INSTRUCCIONES DE MONTAJE
## ASSEMBLY INSTRUCTIONS

# Balcão Pia 02 Gavetas 03 Portas Connect

## Pia Contador 02 Cajones 03 Puertas Connect | Balcony Pia 02 Drawers 03 Doors Connect

## C66-35 Duna/Cristal

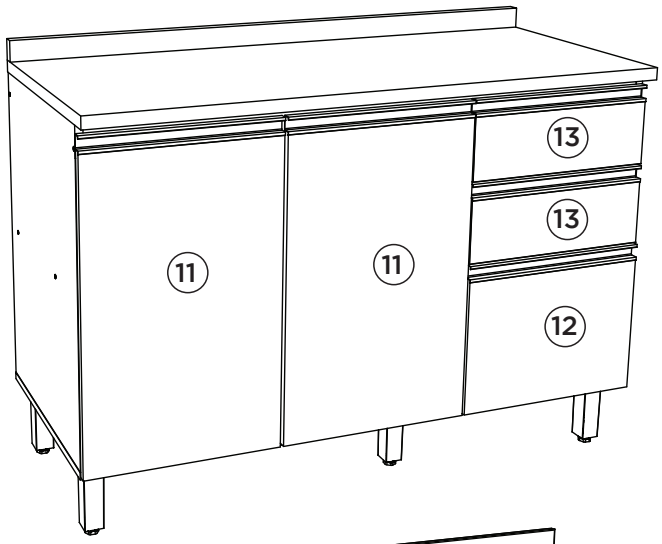


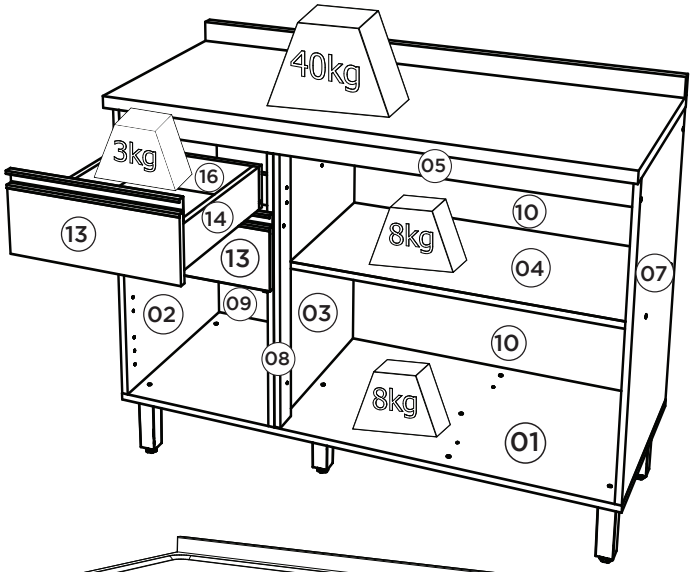


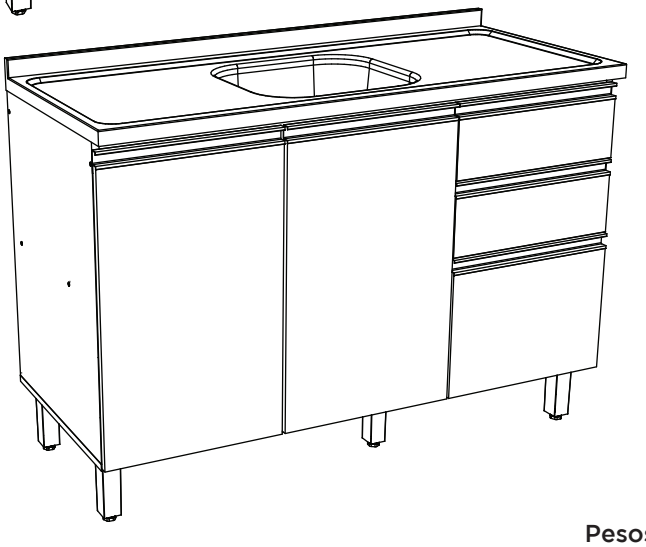

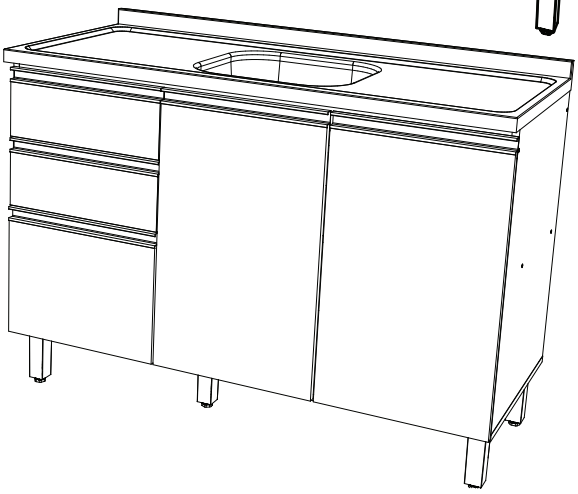

**Pesos máximos recomendados com carga distribuída**
**Peso máximo recomendado con la carga distribuida**
**Recommended maximum weights with evenly distributed.**

Requisitos para montagem
Requisitos para la montaje
Assembly Requirements

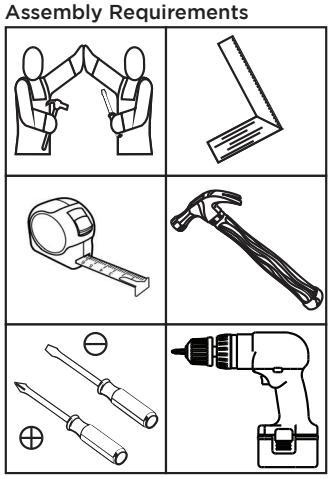

Imagens meramente ilustrativas, não acompanha o produto.
Imágenes ilustrativas, no incluidas con el producto.
Illustrative images, not included with the product.

**AVISO**
Para limpeza de seu móvel, use uma flanela seca ou umedecida, e não utilize produtos químicos que possam danificar seu produto.

**SISTEMA DE MONTAGEM**
O sistema de montagem dos produtos, funciona de acordo com a ordem crescente dos números indicados no desenho. Ex: 01, 02, 03, 04... até a conclusão da montagem.

**ASSISTÊNCIA TÉCNICA**
Para solicitação de Assistência Técnica você consumidor deverá entrar em contato com o Lojista o qual você realizou a compra deste produto e solicitar a assistência técnica das peças avariadas. A garantia abrange todas as peças, partes e componentes que eventualmente venham apresentar defeito de fabricação no prazo de 03 (três) meses, contando a partir da entrega do produto ao consumidor, mediante nota fiscal de compra. Se houver qualquer alteração na estrutura do produto ou ocorrer defeito por negligência do montador/consumidor em relação a instrução de montagem e manuseio, não será fornecido assistência técnica gratuita.

**ADVERTENCIA**
Para limpieza de su móvil, use una franela seca o húmeda, y no utilice productos químicos que puedan dañar su producto.

**SISTEMA DE MONTAJE**
El sistema de montaje de los productos funciona de acuerdo con el orden creciente de los números indicados en el dibujo. Ej.: 01, 02, 03, 04... hasta la conclusión del montaje.

**ASISTENCIA TÉCNICA**
Para solicitar Asistencia Técnica, el consumidor debe comunicarse con el Comercio que usted realizó la compra de este producto y solicita asistencia técnica para las partes dañadas. La garantía cubre todas las partes, piezas y componentes que eventualmente puedan presentar defecto de fabricación en el plazo de 03 (tres) meses, contados a partir de la entrega del producto al consumidor, mediante factura de compra. Si se produce algún cambio en la estructura del producto o se produce un defecto por negligencia del montador/consumidor en relación con las instrucciones de montaje y manipulación, no se prestará asistencia técnica gratuita.

**NOTICE**
To clean your furniture, use a dry or wet cloth, and do not use chemicals that may damage your product.

**ASSEMBLY SYSTEM**
The products' assembly system works according to the increasing order of the indicated numbers. For example: 01, 02, 03, 04 ... to the end of the assembly.

**TECHNICAL ASSISTANCE**
To request Technical Assistance, the consumer must contact the retailer from whom you purchased this product and request technical assistance for the damaged parts. The warranty covers all parts, parts and components that may eventually present a manufacturing defect within a period of 03 (three) months, counting from the delivery of the product to the consumer, by means of a purchase invoice. If there is any change in the structure of the product or defect occurs due to negligence of the assembler/consumer in relation to the assembly and handling instruction, free technical assistance will not be provided.

1º

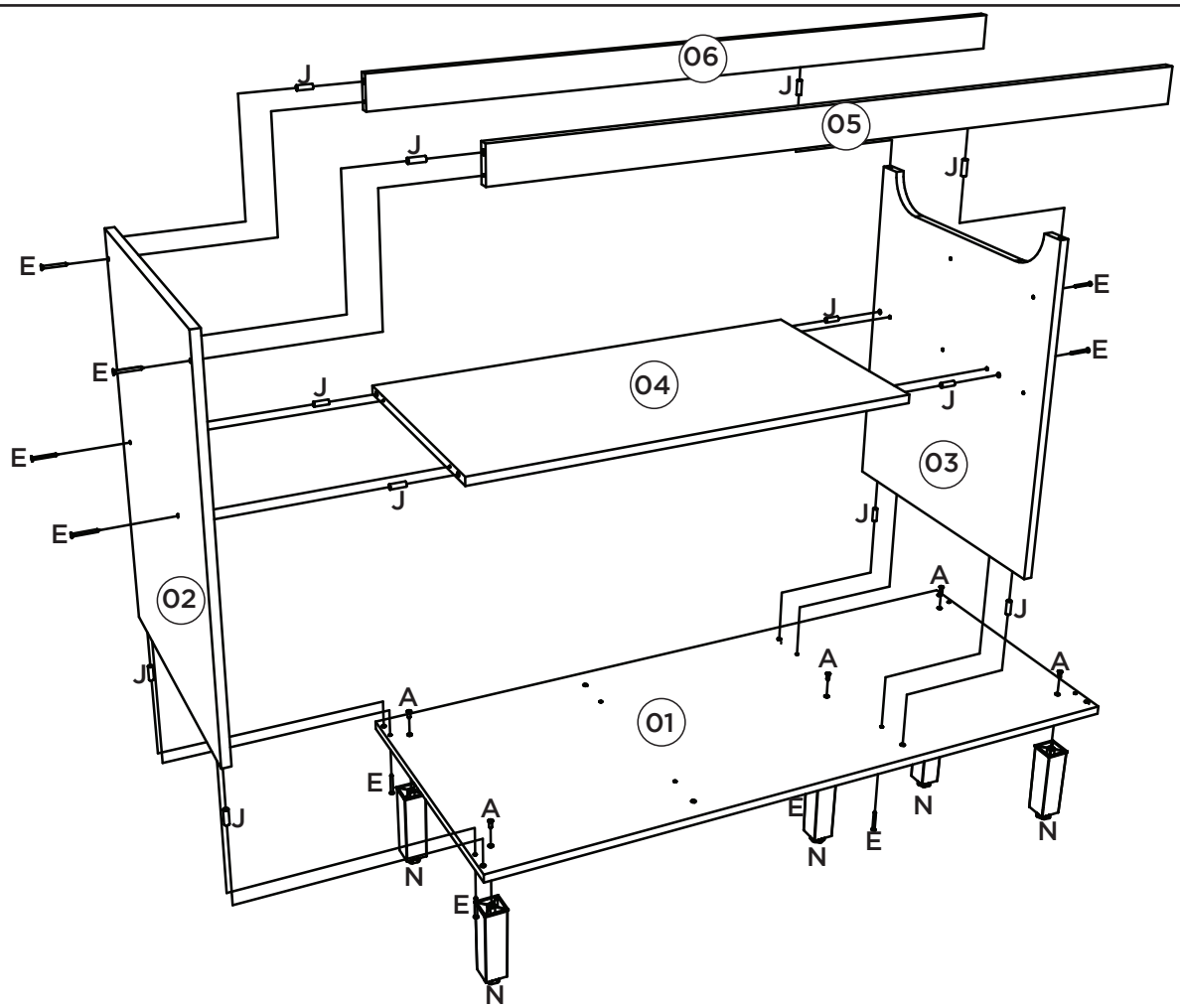


2º

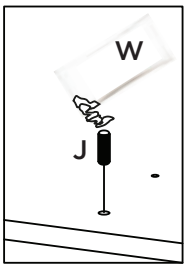


Utilizar o sachê de cola (W) em todas as cavilhas (J) do produto.

Con el pegamento sobre (W) en todos los pernos (J) producto.

Use the glue sachet (W) on all the pegs (J) of the product.

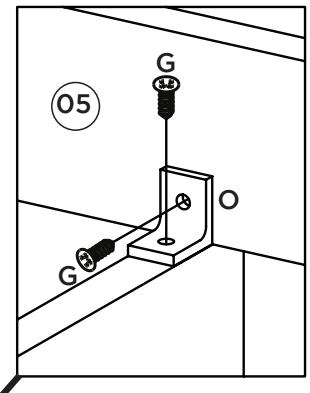


A pilastra da porta (08) deve estar alinhada com a divisão (03) e deve ser ecostada na Travessa Frontal (05).

El pilar de la puerta (08) debe quedar alineado con la division (03) y debe colocarse contra el Travesaño Delantero (05).

The door pillar (08) must be aligned with the division (03) and must be placed against the Front Crossbar (05).

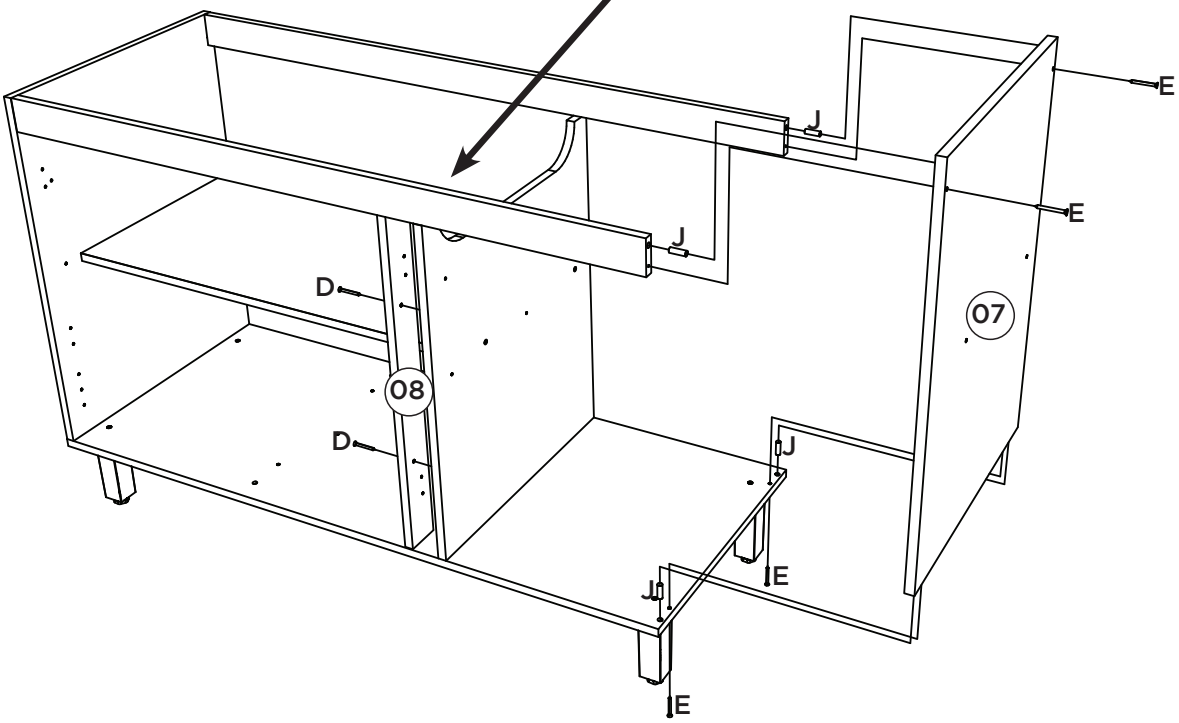

3º

Esse tampo é opcional e é vendido separadamente (C905-33).

Esta vez es opcional y se vende por separado (C905-33).

This top is optional and is sold separately (C905-33).

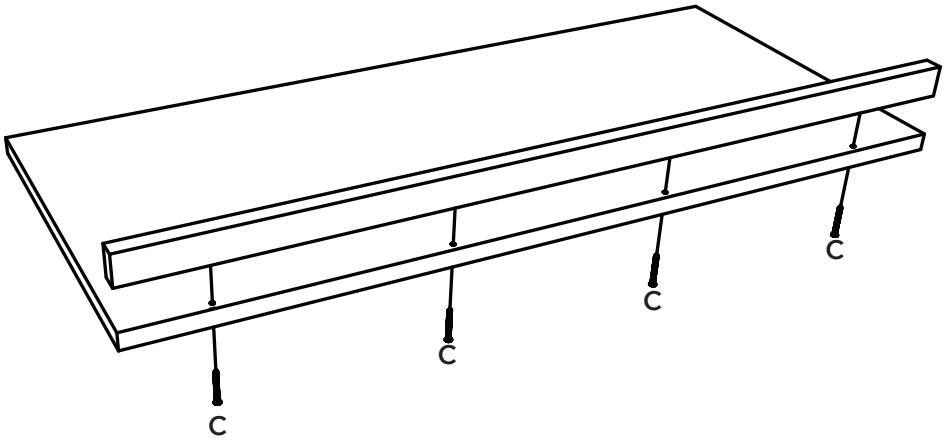


4º

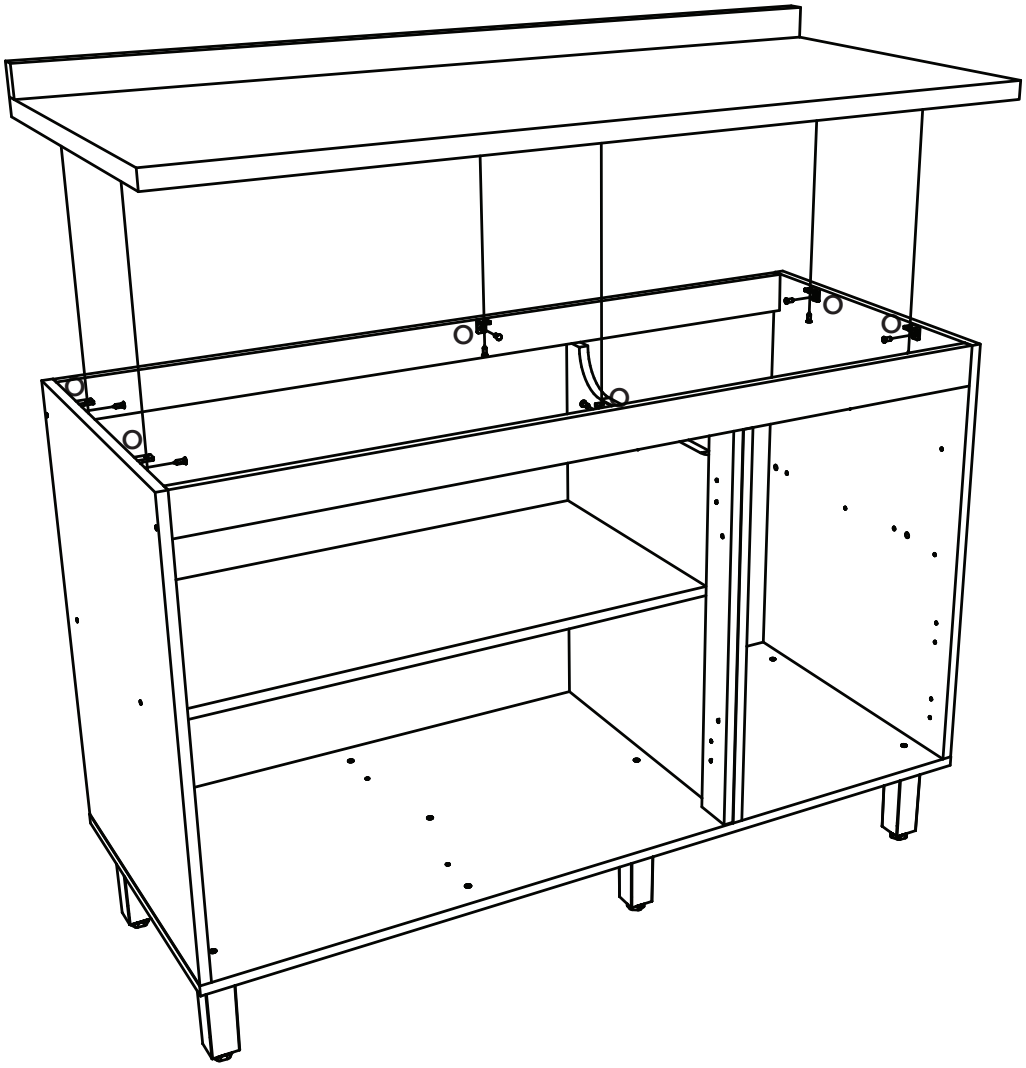


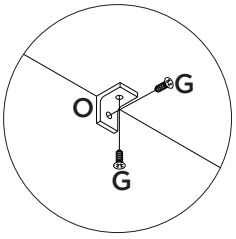


Caso o móvel seja montado com a opção do tampo, fixar o mesmo com 06 cantoneiras (O) e os parafusos 3,5x14mm (G).

Si se monta el auricular con la opción de la cubierta, fijarlo con Los ángulos 06 (O) y 3,5 x14mm tornillos (G).

If the furniture is to be installed with the top cover option, fix it with 06 (O) and 3.5x14mm screws (G).

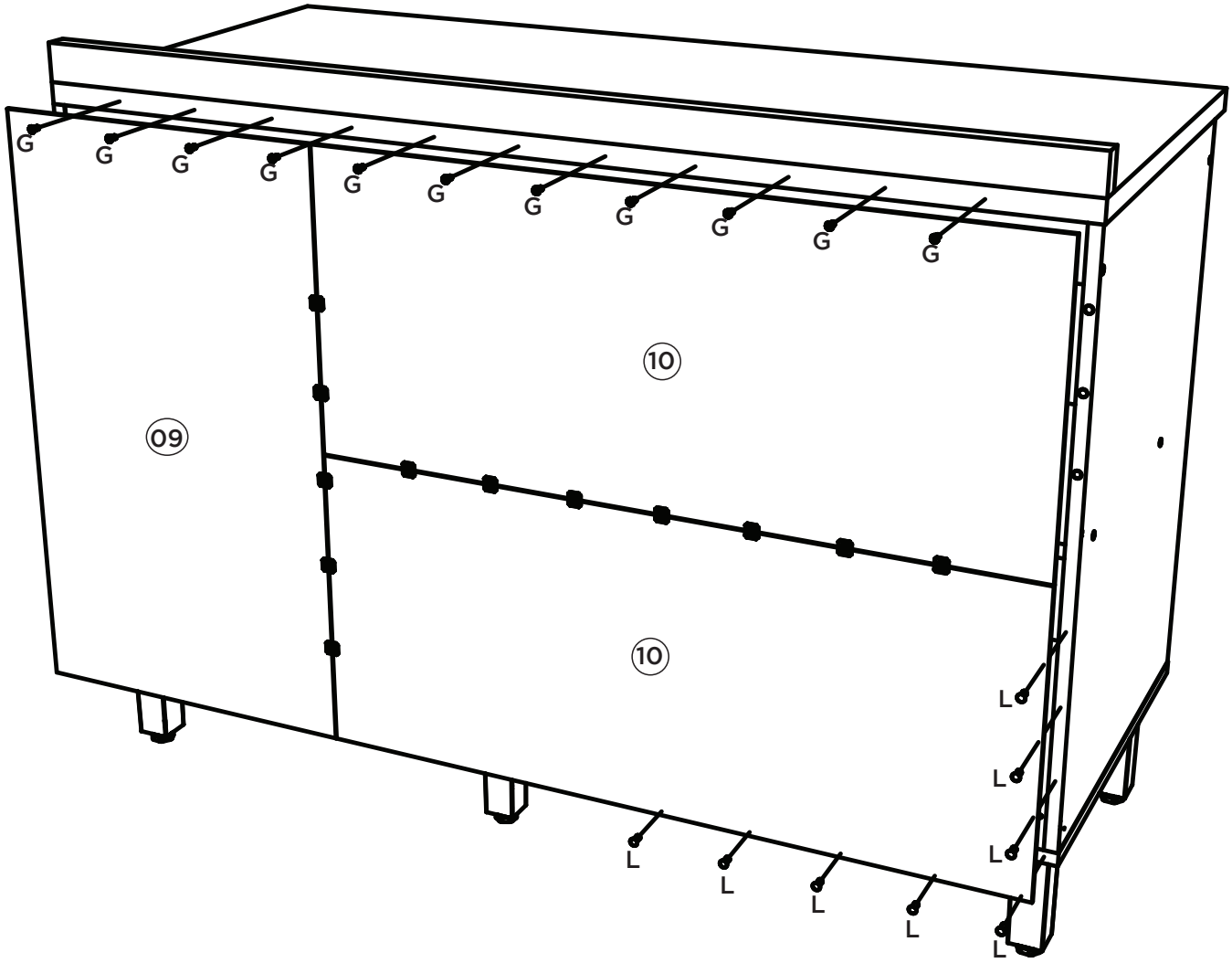
G
G
G
G
G
G
G
G
G
G
G
10
09
10
L
L
L
L
L
L
L
L

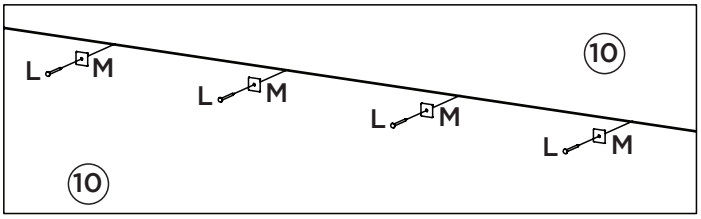
L
M
L
M
L
M
L
M
10
10

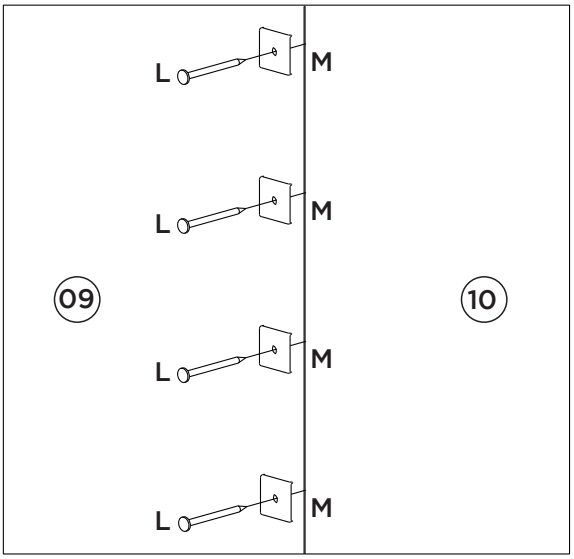
L
M
L
M
09
10
L
M
L
M

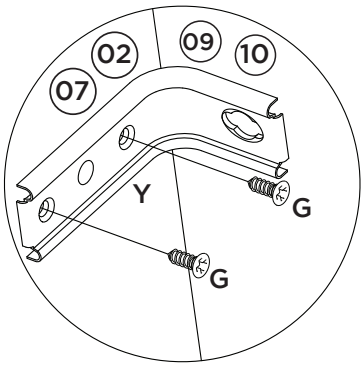
02
09
10
07
Y
G
G

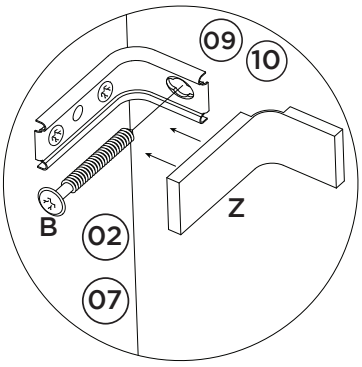
09
10
B
Z
02
07

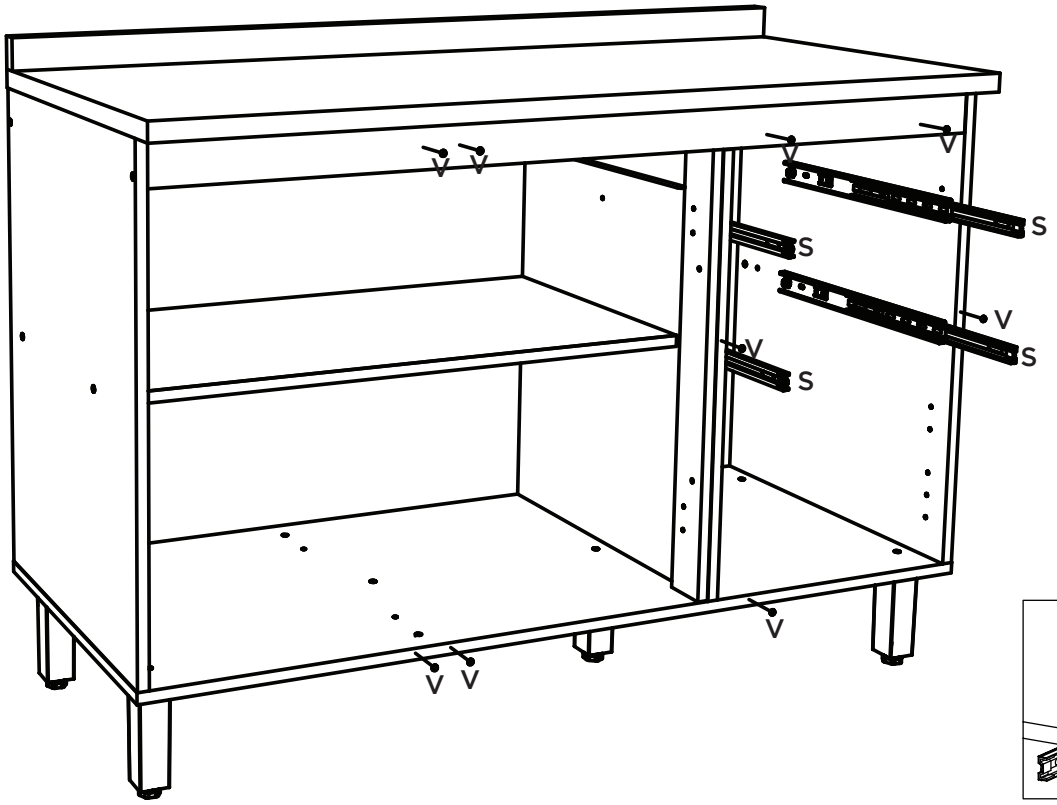


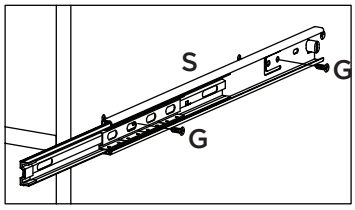


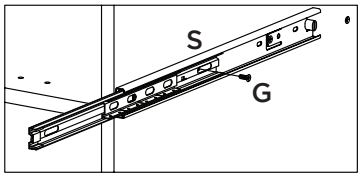


Fixação da corrediça telescópica (S).

Fijación Slide telescópico (S).

Fixing of the telescopic slide (S).

Vídeo: Dicas para fixar a Corrediça

Video: Consejos para arreglar la diapositiva

Video: Tips for Fixing the Slide

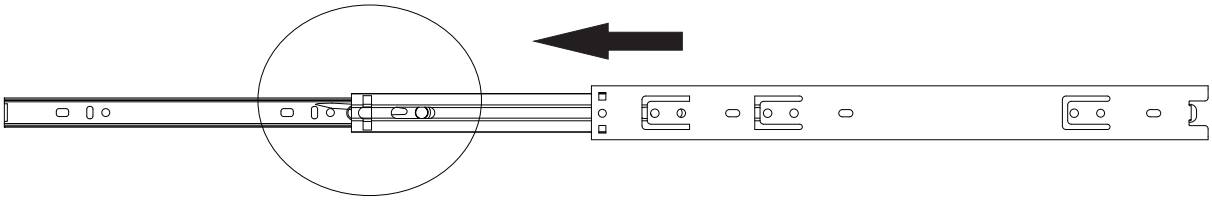

Para a desmontagem da corrediça siga a instrução ao lado.

Para el desmontaje seguimiento de diapositivas la instrucción siguiente a.

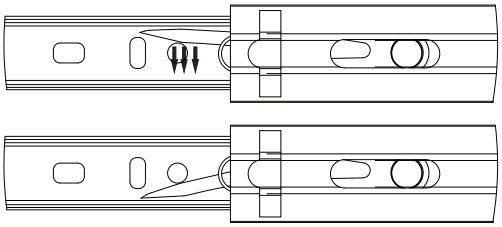

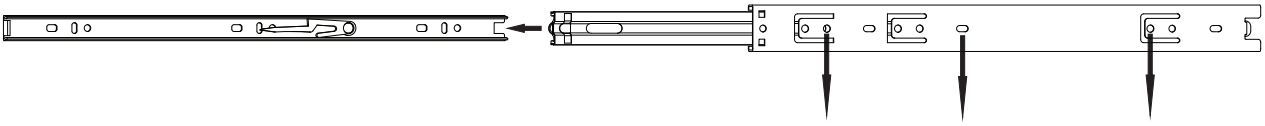

Fixar as corrediças nessas furações

Fijar las diapositivas de estos agujeros

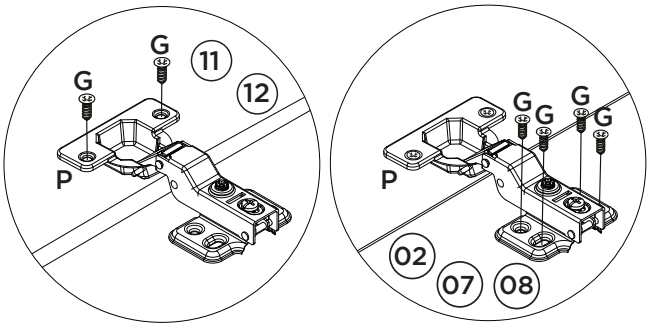
G
G
11
12
P
G
G
G
G
P
02
07
08

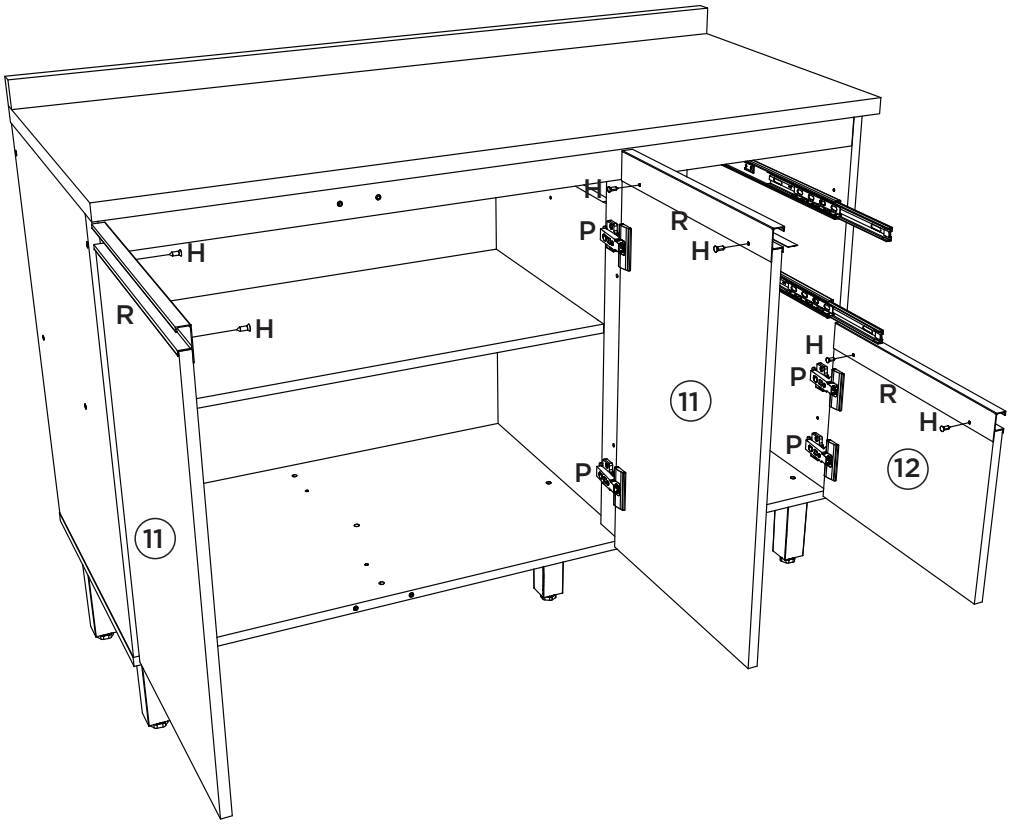
H
R
H
H
P
R
H
11
H
P
R
H
P
12
P
11

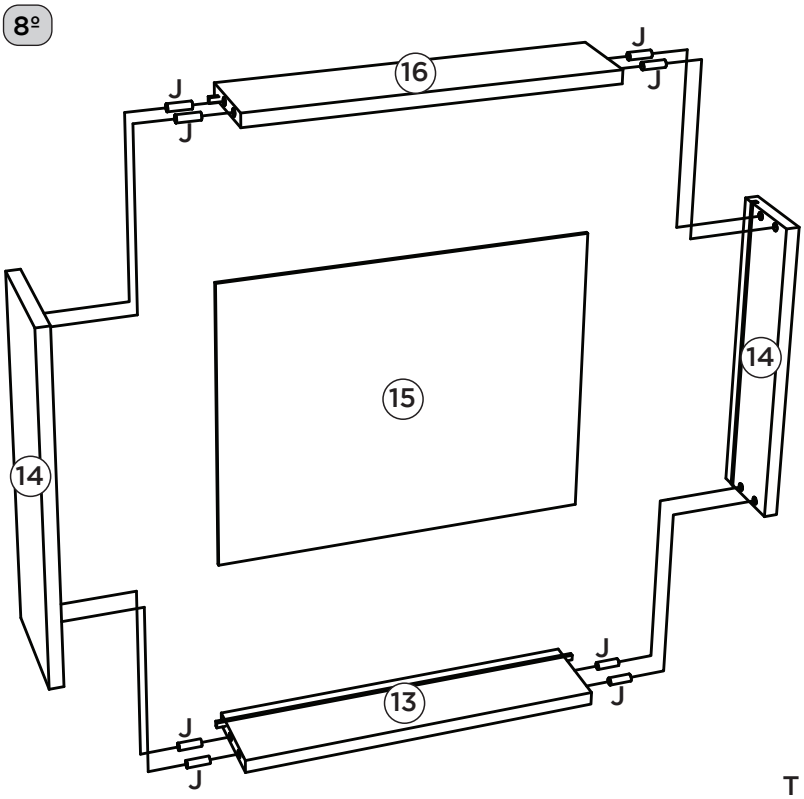


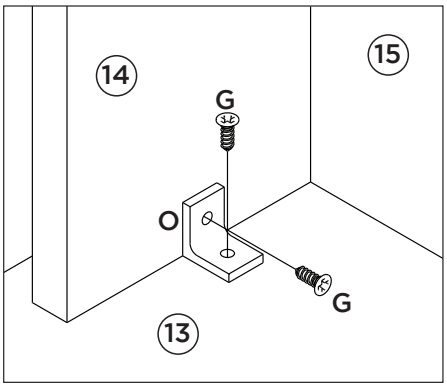


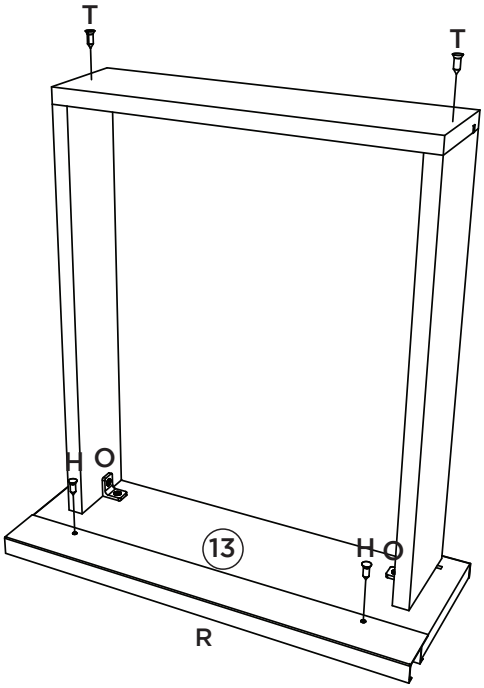


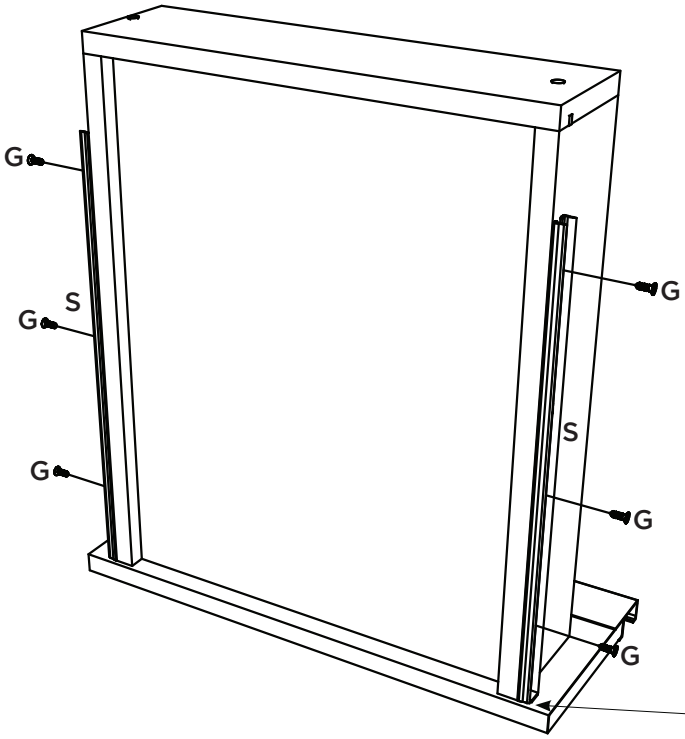


Deixar 3mm de distância da frente de gaveta.

Deje una separación de 3mm del frente del cajón.

Leave 3mm away from the front of the drawer.

# Lista de Peças | Lista de piezas | List of parts

| Item | Caixa Caja Box | Qtd Ctd Qty | Descrição \| Descripción \| Description | Medidas (mm) \| Dimensions (mm) \| Size (measurements) (mm) |
|---|---|---|---|---|
| 01 | 1/1 | 01 | Base \| Base \| Base | 1200x490x15 |
| 02 | 1/1 | 01 | Lateral esquerda \| Lateral izquierda \| Left side | 660x490x15 |
| 03 | 1/1 | 01 | Divisão \| División \| Division | 600x490x15 |
| 04 | 1/1 | 01 | Prateleira \| Estante \| Shelf | 784x400x15 |
| 05 | 1/1 | 01 | Travessa frontal \| Travesaño frontal \| Front crossbar | 1169x60x15 |
| 06 | 1/1 | 01 | Travessa traseira \| Travesaño trasero \| Rear bumper | 1169x60x15 |
| 07 | 1/1 | 01 | Lateral direita \| Lateral derecha \| Right side | 660x490x15 |
| 08 | 1/1 | 01 | Pilastra da Porta \| Pilastra Puerta \| Pilaster door | 599x60x15 |
| 09 | 1/1 | 01 | Fundo menor \| Fondo menor \| Minor fund | 683x389x3 |
| 10 | 1/1 | 02 | Fundo \| Fondo \| Bottom | 803x341x3 |
| 11 | 1/1 | 02 | Porta \| Puerta \| Door | 625x396x15 |
| 11 | 1/1 | 02 | Porta \| Puerta \| Door (Somente para C66-139) | 629x396x15 |
| 12 | 1/1 | 01 | Porta menor \| Puerta menor \| Smaller door | 396x290x15 |
| 12 | 1/1 | 01 | Porta menor \| Puerta menor \| Smaller door (Somnete para C66-139) | 396x294x15 |
| 13 | 1/1 | 02 | Frente de gaveta \| Frente de cajón \| Front of drawer | 396x136x15 |
| 13 | 1/1 | 02 | Frente de gaveta \| Frente de cajón \| Front of drawe (Somnete pra C66-139) | 396x140x15 |
| 14 | 1/1 | 04 | Lado de Gaveta menor \| Lado del cajón menor \| Smallest Drawer Side | 400x90x15 |
| 15 | 1/1 | 02 | Fundo de gaveta \| Fondo de cajón \| Bottom of drawer | 411x326x3 |
| 16 | 1/1 | 02 | Ripa de trás \| Malla detrás \| Rear lath | 345x90x15 |

## Ferragens | Herrajes | Hardware

| | | | | | |
|---|---|---|---|---|---|
| A 05x<br>Parafuso 7,0x40mm CHT.<br>Tornillo 7,0x40mm CHT.<br>Screw 7,0x40mm CHT. | B 02x<br>Parafuso 5,0x50mm FLA.<br>Tornillo 5,0x50mm FLA.<br>Screw 5,0x50mm FLA. | C 04x<br>Parafuso 4,5x50mm CHT.<br>Tornillo 4,5x50mm CHT.<br>Screw 4,5x50mm CHT. | D 02x<br>Parafuso 4,0x25mm CHT.<br>Tornillo 4,0x25mm CHT.<br>Screw 4,0x25mm CHT. | E 14x<br>Parafuso 3,5x40mm CHT.<br>Tornillo 3,5x40mm CHT.<br>Screw 3,5x40mm CHT. | F 01x<br>Divisor talheres 398x313mm<br>Divisor cubiertos 398x313mm<br>Cutlery divider 398x313mm |
| G 97x<br>Parafuso 4,0x14mm CHT.<br>Tornillo 4,0x14mm CHT.<br>Screw 4,0x14mm CHT. | H 10x<br>Parafuso 3,5x12mm CHT.<br>Tornillo 3,5x12mm CHT.<br>Screw 3,5x12mm CHT. | I 02x<br>Giz de correção<br>Tiza de corrección<br>Chalk of correction | J 32x<br>Cavilha 8x25mm<br>Cinta 8x25mm<br>Dowel 8x25mm | K 01x<br>Etiqueta resinada Henn<br>Etiqueta resinada Henn<br>Henn resin label | L 39x<br>Prego 10x10mm<br>Clavo 10x10mm<br>Nail 10x10mm |
| M 12x<br>Fixador de fundos<br>Fijador de fondos<br>Bottom fixer | N 05x<br>Pé 145mm x 42mm<br>Pie 145mm x 42mm<br>Foot 145mm x 42mm | O 11x<br>Cantoneira plástica<br>Cantonera plástica<br>Plastic angle brackets | P 06x<br>Dobradiça 35mm POP Baixa c Amort + Calço Fixo<br>Bisagra baja POP de 35 mm con amortiguación + cuña fija<br>35mm POP Low Hinge with Damping + Fixed Shim | Q 06x<br>Parafuso União 30mm<br>Tornillo Unión 30mm<br>Union Screw 30mm | R 05x<br>Puxador MOV 396mm<br>Tirador MOV 396mm<br>MOV 396mm Handle |
| S 02x<br>Corrediça telescópica<br>Diapositivas telescópicas<br>Telescopic slides | T 04x<br>Parafuso 3,0x30mm CHT.<br>Tornillo 3,0x30mm CHT.<br>Screw 3,0x30mm CHT. | U 02x<br>Bucha plástica 8mm<br>Bucha de plástico 8mm<br>8mm plastic bushing | V 09x<br>Batente PVC para Porta<br>Parada de PVC para Puerta<br>PVC Door Stop | W 02x<br>Sachê de cola<br>Bolsa de pegamento<br>Glue bag | X 05x<br>Adesivo tapa parafuso 17mm<br>Adhesivo tapón de tornillo 17mm<br>Bolt cover adhesive 17mm |
| Y 02x<br>Suporte de fixação<br>Soporte de fijación<br>Mounting bracket | Z 02x<br>Proteção para cantoneira<br>Ángulo de protección<br>Protection angle | AA 26x<br>Adesivo tapa parafuso 10mm<br>Adhesivo tapón de tornillo 10mm<br>Bolt cover adhesive 10mm | | | |

O parafuso (Q) deve ser usada somente quando este módulo for acoplado a outro módulo componível Henn.

## RECOMENDAÇÃO

Para fixar o móvel na parede usar o suporte de fixação (Y), o parafuso 4,0x14mm CHT (G), a Bucha 8mm (U) e o parafuso 5,0x50mm FLA (B).

El tornillo (Q) se debe utilizar sólo cuando el módulo está conectado a otro módulo componible Henn.

## RECOMENDACIÓN

Para conectar el móvil a la pared con el soporte (Y), tornillo 4,0 x14mm CHT (G), el casquillo de 8 mm (U) y el 5,0 x50mm tornillo FLA (B).

The screw (Q) should be used only when this module is attached to another Henn modular module.

## RECOMMENDATION

To fix the furniture to the wall use the mounting bracket (Y), the 4.0x14mm CHT (G) screw, the 8mm bushing (U) and the 5.0x50mm FLA screw (B).

HENN

Ind. e Com. de Móveis Henn
Mondaí - SC - Brasil

+55 49 3674.3500

@moveishenn
www.henn.com.br

# INSTRUÇÕES DE MONTAGEM

INSTRUCCIONES DE MONTAJE
ASSEMBLY INSTRUCTIONS

## Aéreo 01 Porta Basculante 600mm Connect | Aéreo 01 Puerta Basculante 600mm Connect | 01 air port Tipper 600mm Connect

- ☐ C77-35 - Duna/Cristal
- ☐ C77-42 - Fendi
- ☐ C77-139 - Off White

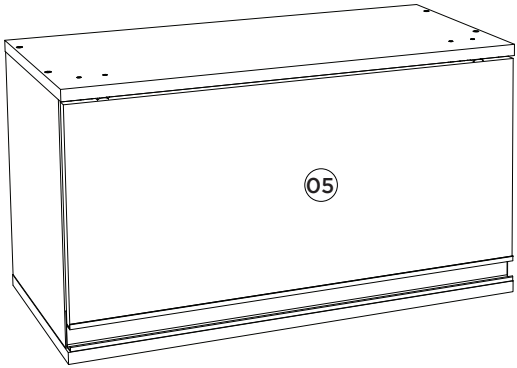


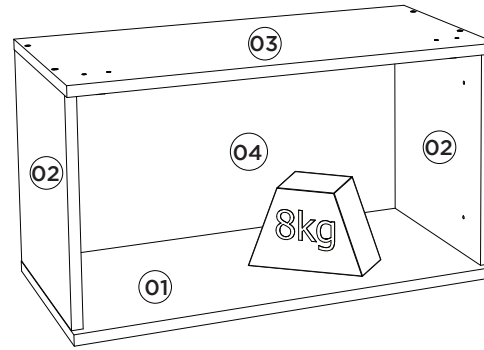


Pesos máximos recomendados com carga distribuída
Peso máximo recomendado con la carga distribuida
Recommended maximum weight with distributed load.

Requisitos para montagem
Requisitos para la montaje
Assembly Requirements

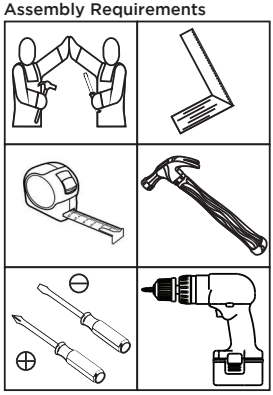

Imagens meramente ilustrativas
Imágenes meramente ilustrativas
Images for illustration only

**AVISO**
Para limpeza de seu móvel, use uma flanela seca ou umedecida, e não utilize produtos químicos que possam danificar seu produto.

**SISTEMA DE MONTAGEM**
O sistema de montagem dos produtos, funciona de acordo com a ordem crescente dos números indicados no desenho. Ex: 01, 02, 03, 04... até a conclusão da montagem.

**ADVERTENCIA**
Para limpieza de su móvil, use una franela seca o húmeda, y no utilice productos químicos que puedan dañar su producto.

**SISTEMA DE MONTAJE**
El sistema de montaje de los productos funciona de acuerdo con el orden creciente de los números indicados en el dibujo. Ej.: 01, 02, 03, 04... hasta la conclusión del montaje.

**NOTICE**
To clean your furniture, use a dry or wet cloth, and do not use chemicals that may damage your product.

**ASSEMBLY SYSTEM**
The products' assembly system works according to the increasing order of the indicated numbers. For example: 01, 02, 03, 04 ... to the end of the assembly.

1

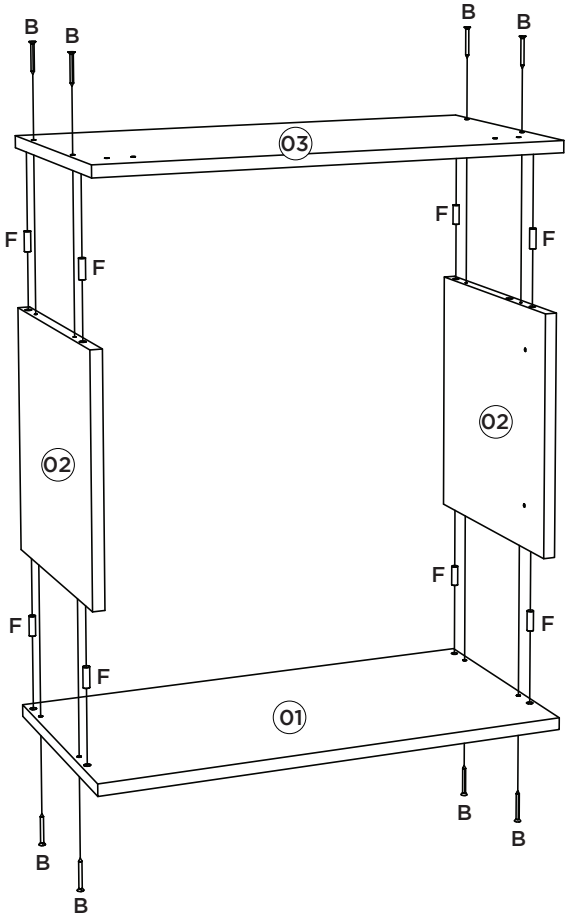


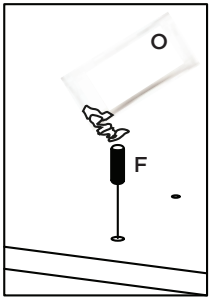


Utilizar o sachê de cola (O) em todas as cavilhas (F) do produto.

Con el pegamento sobre (O) en todos los pernos (F) producto.

Use the glue sachet (O) on all the pegs (F) of the product.

2

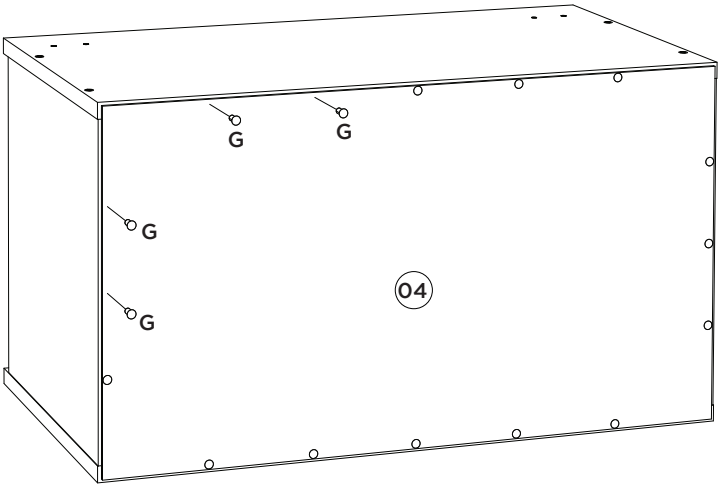

3

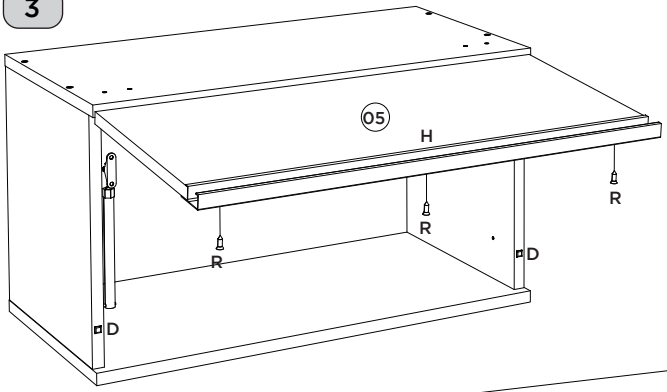


Vídeo: Instalar e regular Dobradiças

Video: Instale y ajuste las bisagras

Video: Install and adjust hinges

Somente para (C77-139)

Solo para (C77-139)

Only for (C77-139)

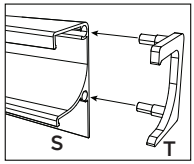


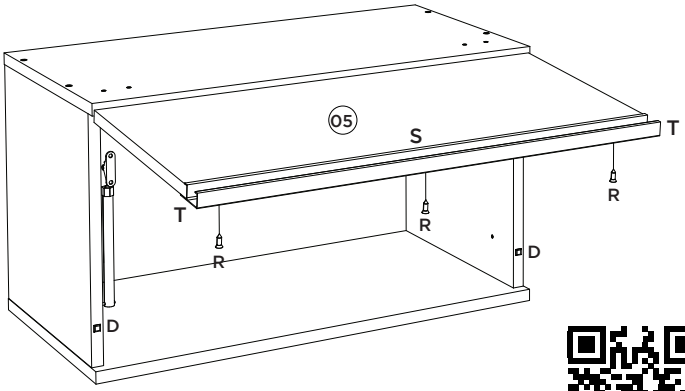


Vídeo: Dicas para instalar o Kit Pistão à Gás

Video: Consejos para instalar el kit de pistón de gas

Video: Tips for installing the Gas Piston Kit

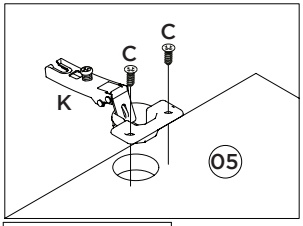


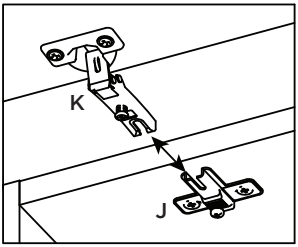


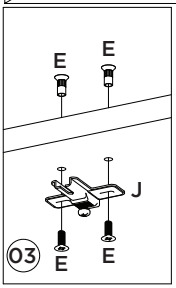


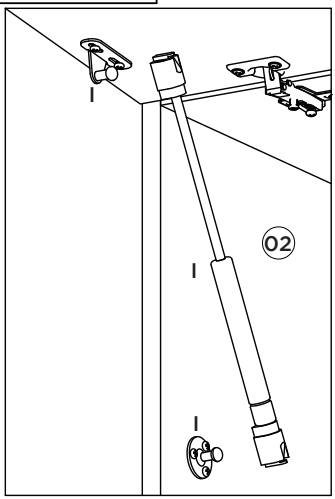


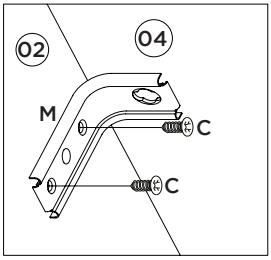


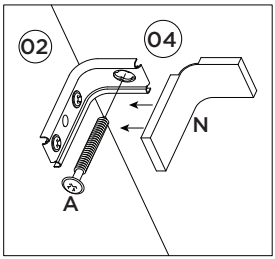


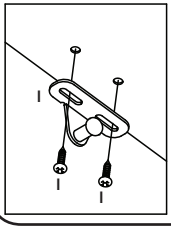


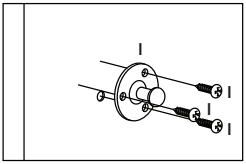

## Lista de Peças | Lista de piezas | List of parts

| Item | Caixa Caja Box | Qtd Ctd Qty | Descrição \| Descripción \| Description | Medidas (mm) \| Dimensions (mm) \| Size (measurements) (mm) |
|---|---|---|---|---|
| 01 | 1/1 | 01 | Base \| Base \| Base | 600x310x15 |
| 02 | 1/1 | 02 | Lateral Direita Esquerda \| Lateral Derecha Izquierda \| Right Side Left | 307x295x15 |
| 03 | 1/1 | 01 | Tampo \| Tapa \| Top | 600x310x15 |
| 04 | 1/1 | 01 | Fundo \| Fondo \| Bottom | 592x331x3 |
| 05 | 1/1 | 01 | Porta Basculante \| Puerta Basculante \| Basculating Door | 595x274x15 |
| 05 | 1/1 | 01 | Porta Basculante \| Puerta Basculante \| Basculating Door (Somente para C77-139) | 595x728x15 |

## Ferragens | Herrajes | Hardware

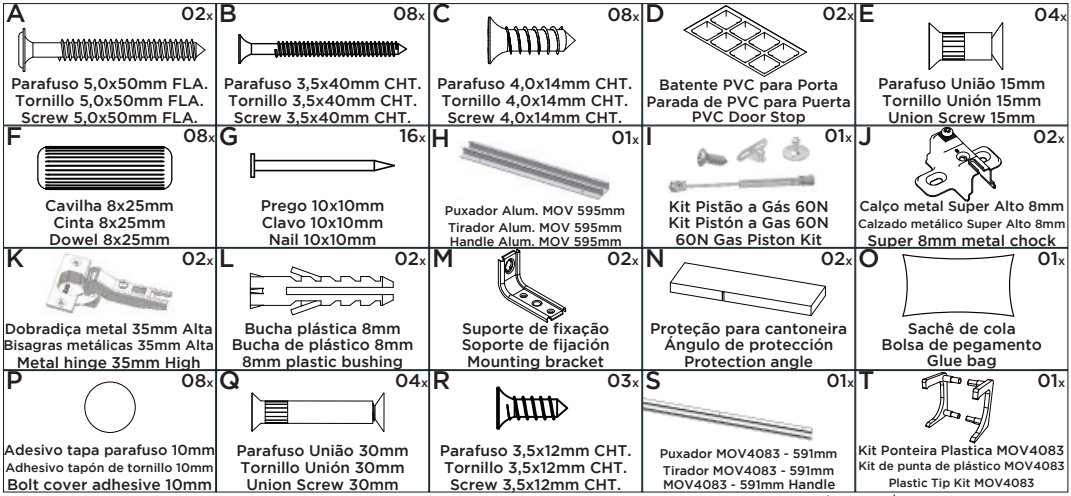


Somente para (C77-139)

Solo para (C77-139)

Only for (C77-139)

O parafuso (Q) deve ser usada somente quando este módulo for acoplado a outro módulo componível Henn.

### RECOMENDAÇÃO

Para fixar o móvel na parede usar o suporte de fixação (M), o parafuso 4,0x14mm CHT (C), a Bucha 8mm (L) e o parafuso 5,0x50mm FLA (A).

El tornillo (Q) se debe utilizar sólo cuando el módulo está conectado a otro módulo componible Henn.

### RECOMENDACIÓN

Para conectar el móvil a la pared con el soporte (M), tornillo 4,0x14mm CHT (C), el casquillo de 8 mm (L) y el 5,0 x50mm tornillo FLA (A).

The screw (Q) should be used only when this module is attached to another Henn modular module.

### RECOMMENDATION

To fix the furniture to the wall use the fixing bracket (M), the 4.0x14mm CHT (C) screw, the 8mm bushing (L) and the 5.0x50mm FLA screw (A).

HENN

Ind. e Com. de Móveis Henn
Mondaí - SC - Brasil

+55 49 3674.3500

@moveishenn
www.henn.com.br

# INSTRUÇÕES DE MONTAGEM

## INSTRUCCIONES DE MONTAJE
## ASSEMBLY INSTRUCTIONS

# BALCÃO 2 PORTAS 600MM CONNECT |
## BALCÓN 2 PUERTAS 600MM CONNECT | BALCONY 2 DOORS 600MM CONNECT

C78-35 Duna/Cristal
C78-42 Fendi
C78-139 Off White

Requisitos para montagem
Requisitos para la montaje
Assembly Requirements

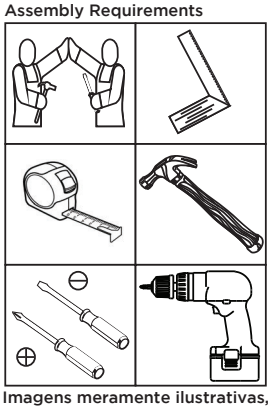

Imagens meramente ilustrativas, não acompanha o produto.
Imágenes ilustrativas, no incluidas con el producto.
Illustrative images, not included with the product.

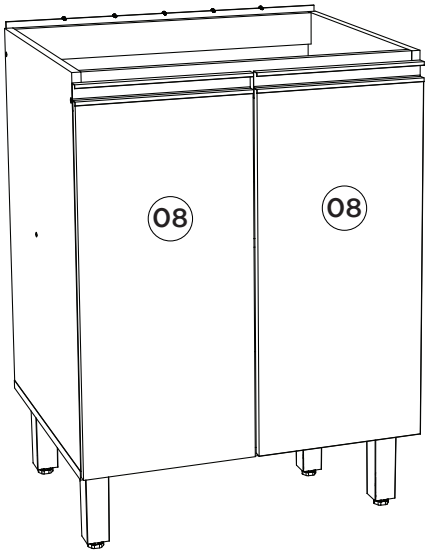


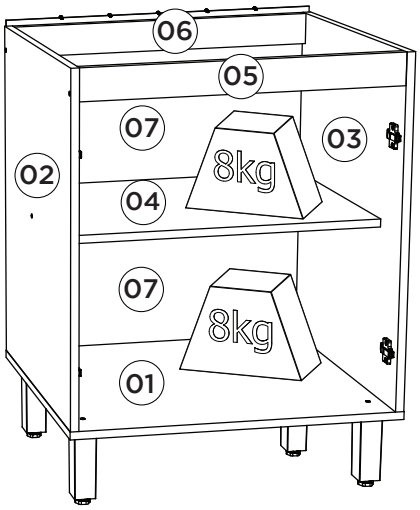


Pesos máximos recomendados com carga distribuída
Peso máximo recomendado con la carga distribuida
Recommended maximum weights with evenly distributed.

**AVISO**
Para limpeza de seu móvel, use uma flanela seca ou umedecida, e não utilize produtos químicos que possam danificar seu produto.

**SISTEMA DE MONTAGEM**
O sistema de montagem dos produtos, funciona de acordo com a ordem crescente dos números indicados no desenho. Ex: 01, 02, 03, 04... até a conclusão da montagem.

**ASSISTÊNCIA TÉCNICA**
Para solicitação de Assistência Técnica você consumidor deverá entrar em contato com o Lojista o qual você realizou a compra deste produto e solicitar a assistência técnica das peças avariadas. A garantia abrange todas as peças, partes e componentes que eventualmente venham apresentar defeito de fabricação no prazo de 03 (três) meses, contando a partir da entrega do produto ao consumidor, mediante nota fiscal de compra. Se houver qualquer alteração na estrutura do produto ou ocorrer defeito por negligência do montador/consumidor em relação a instrução de montagem e manuseio, não será fornecido assistência técnica gratuita.

**ADVERTENCIA**
Para limpieza de su móvil, use una franela seca o húmeda, y no utilice productos químicos que puedan dañar su producto.

**SISTEMA DE MONTAJE**
El sistema de montaje de los productos funciona de acuerdo con el orden creciente de los números indicados en el dibujo. Ej.: 01, 02, 03, 04... hasta la conclusión del montaje.

**ASISTENCIA TECNICA**
Para solicitar Asistencia Técnica, el consumidor debe comunicarse con el Comercio que usted realizó la compra de este producto y solicita asistencia técnica para las partes dañadas. La garantía cubre todas las partes, piezas y componentes que eventualmente puedan presentar defecto de fabricación en el plazo de 03 (tres) meses, contados a partir de la entrega del producto al consumidor, mediante factura de compra. Si se produce algún cambio en la estructura del producto o se produce un defecto por negligencia del montador/consumidor en relación con las instrucciones de montaje y manipulación, no se prestará asistencia técnica gratuita.

**NOTICE**
To clean your furniture, use a dry or wet cloth, and do not use chemicals that may damage your product.

**ASSEMBLY SYSTEM**
The products' assembly system works according to the increasing order of the indicated numbers. For example: 01, 02, 03, 04 ... to the end of the assembly.

**TECHNICAL ASSISTANCE**
To request Technical Assistance, the consumer must contact the retailer from whom you purchased this product and request technical assistance for the damaged parts. The warranty covers all parts, parts and components that may eventually present a manufacturing defect within a period of 03 (three) months, counting from the delivery of the product to the consumer, by means of a purchase invoice. If there is any change in the structure of the product or defect occurs due to negligence of the assembler/consumer in relation to the assembly and handling instruction, free technical assistance will not be provided.

## Lista de Peças | Lista de piezas | List of parts

| Item | Caixa Caja Box | Qtd Ctd Qty | Descrição \| Descripción \| Description | Medidas (mm) \| Dimensions (mm) \| Size (measurements) (mm) |
|---|---|---|---|---|
| 01 | 1/1 | 01 | Base \| Base \| Base | 600x490x15 |
| 02 | 1/1 | 01 | Lateral esquerda \| Lateral izquierda \| Left side | 660x490x15 |
| 03 | 1/1 | 01 | Lateral direita \| Lateral derecha \| Right side | 660x490x15 |
| 04 | 1/1 | 01 | Prateleira \| Estante \| Shelf | 569x400x15 |
| 05 | 1/1 | 01 | Travessa frontal \| Travesaño frontal \| Front crossbar | 569x60x15 |
| 06 | 1/1 | 01 | Travessa traseira \| Travesaño trasero \| Rear bumper | 569x60x15 |
| 07 | 1/1 | 02 | Fundo \| Fondo \| Bottom | 592x341x3 |
| 08 | 1/1 | 02 | Porta \| Puerta \| Door | 625x296x15 |
| 08 | 1/1 | 02 | Porta \| Puerta \| Door (Somente para C78-139) | 629x296x15 |

## Ferragens | Herrajes | Hardware

| | | | | | | | |
|---|---|---|---|---|---|---|---|
| A 04x<br>Parafuso 7,0x40mm CHT.<br>Tornillo 7,0x40mm CHT.<br>Screw 7,0x40mm CHT. | B 01x<br>Parafuso 5,0x50mm FLA.<br>Tornillo 5,0x50mm FLA.<br>Screw 5,0x50mm FLA. | C 02x<br>Parafuso 4,5x50mm CHT.<br>Tornillo 4,5x50mm CHT.<br>Screw 4,5x50mm CHT. | D 10x<br>Parafuso 3,5x40mm CHT.<br>Tornillo 3,5x40mm CHT.<br>Screw 3,5x40mm CHT. | E 39x<br>Parafuso 4,0x14mm CHT.<br>Tornillo 4,0x14mm CHT.<br>Screw 4,0x14mm CHT. | F 04x<br>Parafuso 3,5x12mm CHT.<br>Tornillo 3,5x12mm CHT.<br>Screw 3,5x12mm CHT. | G 04x<br>Parafuso União 30mm<br>Tornillo Unión 30mm<br>Union Screw 30mm | H 12x<br>Cavilha 8x25mm<br>Cinta 8x25mm<br>Dowel 8x25mm |
| I 22x<br>Prego 10x10mm<br>Clavo 10x10mm<br>Nail 10x10mm | J 05x<br>Fixador de fundos<br>Fijador de fondos<br>Bottom fixer | K 04x<br>Cantoneira plástica<br>Cantonera plástica<br>Plastic angle brackets | L 04x<br>Pé 145mm x 42mm<br>Pie 145mm x 42mm<br>Foot 145mm x 42mm | M 02x<br>Puxador MOV 296mm<br>Tirador MOV 296mm<br>MOV 296mm Handle | N 04x<br>Dobradiça 35mm POP Baixa c Amort + Calço Fixo<br>Bisagra baja POP de 35 mm con amortiguación + cuña fija<br>35mm POP Low Hinge with Damping + Fixed Shim | O 02x<br>Puxador MOV4083 - 292mm<br>Tirador MOV4083 - 292mm<br>MOV4083 - 292mm Handle | P 01x<br>Kit Ponteira Plastica MOV4083<br>Kit de punta de plástico MOV4083<br>Plastic Tip Kit MOV4083 |
| Q 01x<br>Bucha plástica 8mm<br>Bucha de plástico 8mm<br>8mm plastic bushing | R 01x<br>Suporte de fixação<br>Soporte de fijación<br>Mounting bracket | S 01x<br>Proteção para cantoneira<br>Ángulo de protección<br>Protection angle | T 02x<br>Giz de correção<br>Tiza de corrección<br>Chalk of correction | U 01x<br>Sachê de cola<br>Bolsa de pegamento<br>Glue bag | V 10x<br>Adesivo tapa parafuso 10mm<br>Adhesivo tapón de tornillo 10mm<br>Bolt cover adhesive 10mm | W 04x<br>Adesivo tapa parafuso 17mm<br>Adhesivo tapón de tornillo 17mm<br>Bolt cover adhesive 17mm | X 04x<br>Batente PVC para Porta<br>Parada de PVC para Puerta<br>PVC Door Stop |

O parafuso (G) deve ser usada somente quando este módulo for acoplado a outro módulo componível Henn.

El tornillo (G) se debe utilizar sólo cuando el módulo está conectado a otro módulo componible Henn.

The screw (G) should be used only when this module is attached to another Henn modular module.

### RECOMENDAÇÃO

Para fixar o móvel na parede usar o suporte de fixação (R), o parafuso 3,5x14mm FLA (E), a Bucha 8mm (Q) e o parafuso 5,0x50mm FLA (B).

### RECOMENDACIÓN

Para conectar el móvil a la pared con el soporte (R), tornillo 3,5 x14mm FLA (E), el casquillo de 8 mm (Q) y el 5,0 x50mm tornillo FLA (B).

### RECOMMENDATION

To fix the furniture to the wall use the mounting bracket (R), the 3.5x14mm FLA (E) screw, the 8mm bushing (Q) and the 5.0x50mm FLA screw (B).

Usar (O e P) Somente para (C78-139)

Utilice (O y P) sólo para (C78-139)

Use (O and P) Only for (C78-139)

1

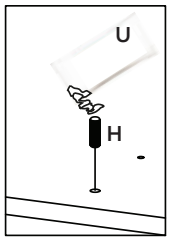


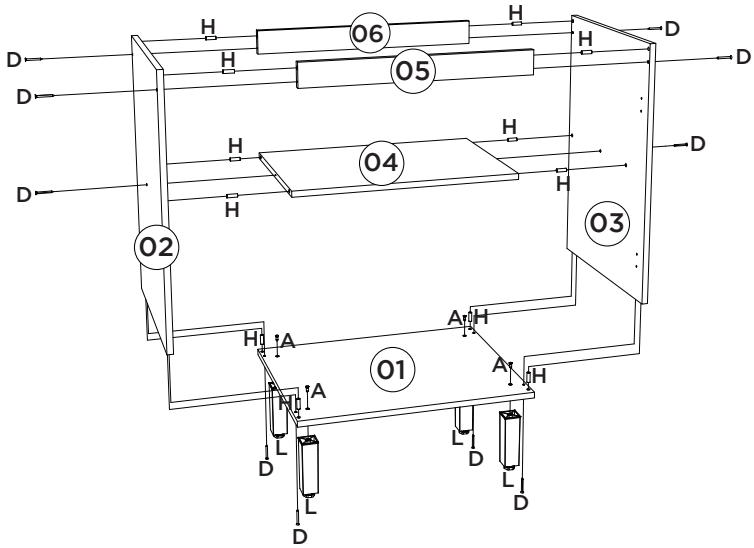


2

Esse tampo é opcional e é vendido separadamente (C903-33).

Esta vez es opcional y se vende por separado (C903-33).

This top is optional and is sold separately (C903-33).

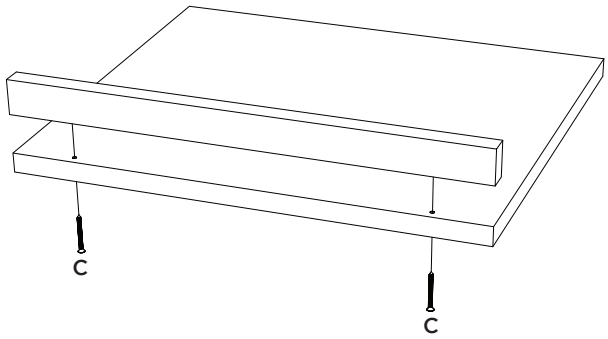


3

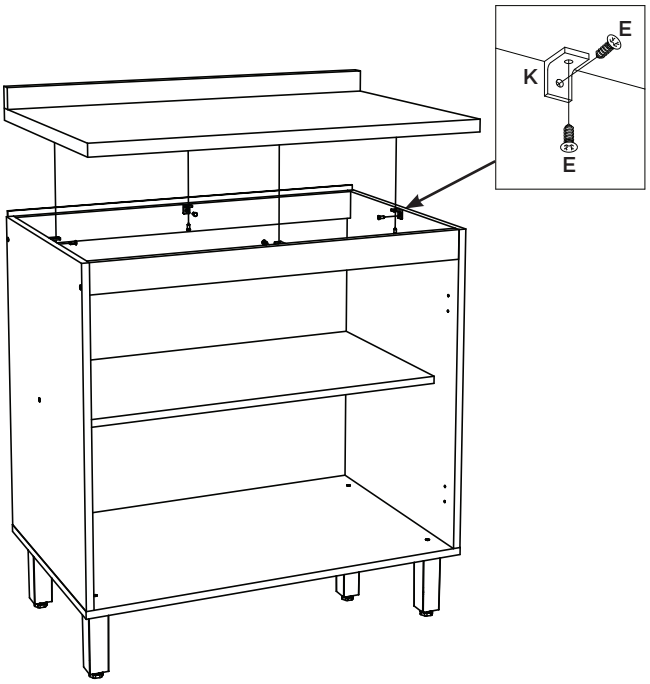


4

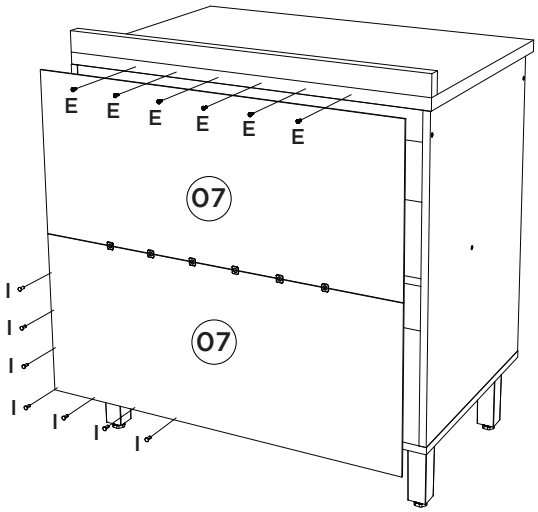


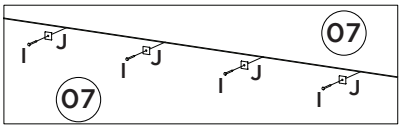


5

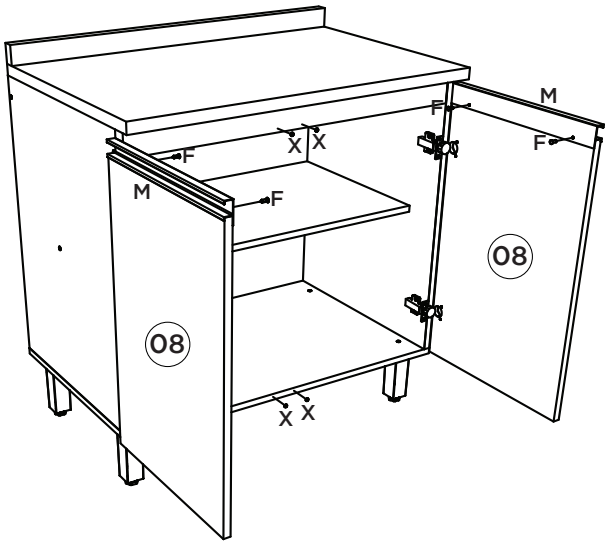


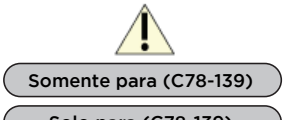

Somente para (C78-139)

Solo para (C78-139)

Only for (C78-139)

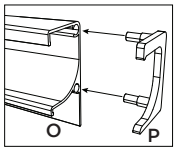


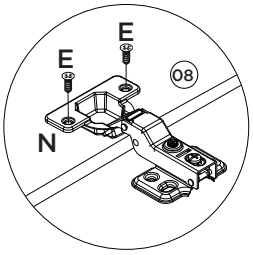


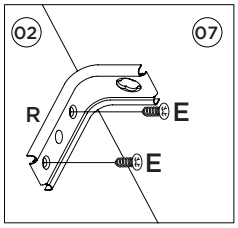


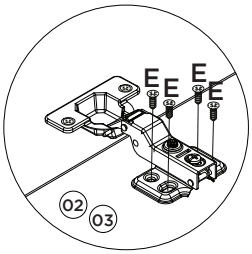


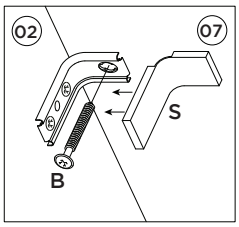

HENN

Ind. e Com. de Móveis Henn
Mondaí - SC - Brasil

+55 49 3674.3500

@moveishenn
www.henn.com.br

# INSTRUÇÕES DE MONTAGEM

INSTRUCCIONES DE MONTAJE
ASSEMBLY INSTRUCTIONS

## Aéreo Micro-ondas 600mm Connect | Aire Microondas 600mm Connect | Aerial Microwave 600mm Connect

### Referência/Cor

- ☐ C428-23 - Duna
- ☐ C428-139 - Off White

Requisitos para montagem
Requisitos para la montaje
Assembly Requirements

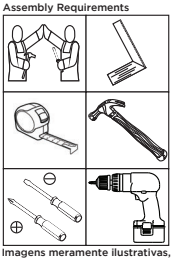

Imagens meramente ilustrativas, não acompanha o produto.
Imágenes ilustrativas, no incluidas con el producto.
Illustrative images, not included with the product.

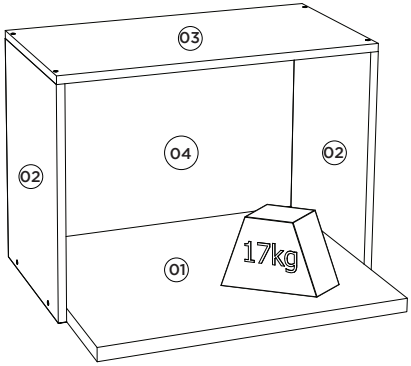


Pesos máximos recomendados com carga distribuída
Peso máximo recomendado con la carga distribuida
Recommended maximum weight with distributed load.

### Lista de Peças | Lista de piezas | List of parts

| Item | Caixa Caja Box | Qtd Ctd Qty | Descrição \| Descripción \| Description | Medidas (mm) \| Dimensions (mm) \| Size (measurements) (mm) |
|---|---|---|---|---|
| 01 | 1/1 | 01 | Base \| Base \| Base | 570x400x25 |
| 02 | 1/1 | 02 | Lateral Direita Esquerda \| Lateral Derecha Izquierda \| Right Side Left | 425x310x15 |
| 03 | 1/1 | 01 | Tampo \| Tapa \| Top | 600x310x15 |
| 04 | 1/1 | 01 | Fundo \| Fondo \| Bottom | 594x427x3 |

### Ferragens | Herrajes | Hardware

**A** 02x

Parafuso 5,0x50mm FLA.
Tornillo 5,0x50mm FLA.
Screw 5,0x50mm FLA.

**B** 08x

Parafuso 3,5x40mm CHT.
Tornillo 3,5x40mm CHT.
Screw 3,5x40mm CHT.

**C** 18x

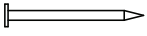

Prego 10x10mm
Clavo 10x10mm
Nail 10x10mm

**D** 04x

Parafuso 4,0x14mm CHT.
Tornillo 4,0x14mm CHT.
Screw 4,0x14mm CHT.

**E** 08x

Cavilha 8x25mm
Cinta 8x25mm
Dowel 8x25mm

**F** 02x

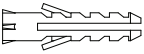

Bucha plástica 8mm
Bucha de plástico 8mm
8mm plastic bushing

**G** 02x

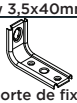

Suporte de fixação
Soporte de fijación
Mounting bracket

**H** 02x

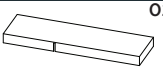

Proteção para cantoneira
Ángulo de protección
Protection angle

**I** 01x

Sachê de cola
Bolsa de pegamento
Glue bag

**J** 10x

Adesivo tapa parafuso 10mm
Adhesivo tapón de tornillo 10mm
Bolt cover adhesive 10mm

**K** 02x

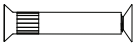

Parafuso União 30mm
Tornillo Unión 30mm
Union Screw 30mm

O parafuso (K) deve ser usada somente quando este módulo for acoplado a outro módulo componível Henn.

### RECOMENDAÇÃO

Para fixar o móvel na parede usar o suporte de fixação (G), o parafuso 4,0x14mm CHT (D), a Bucha 8mm (F) e o parafuso 5,0x50mm FLA (A).

El tornillo (K) se debe utilizar sólo cuando el módulo está conectado a otro módulo componible Henn.

### RECOMENDACIÓN

Para conectar el móvil a la pared con el soporte (G), tornillo 4,0x14mm CHT (D), el casquillo de 8 mm (F) y el 5,0 x50mm tornillo FLA (A).

The screw (K) should be used only when this module is attached to another Henn modular module.

### RECOMMENDATION

To fix the furniture to the wall use the fixing bracket (G), the 4.0x14mm CHT (D) screw, the 8mm bushing (F) and the 5.0x50mm FLA screw (A).

1

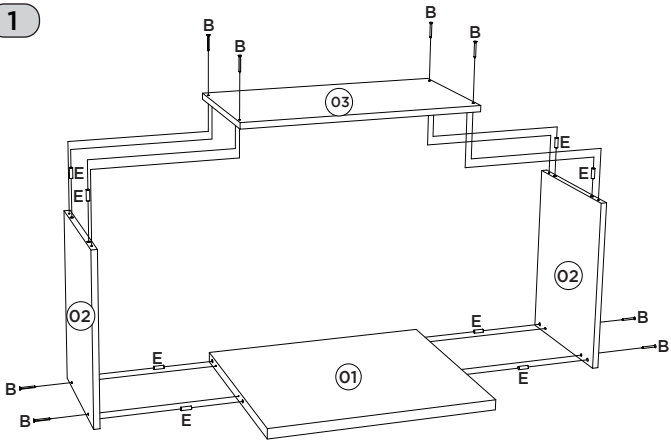


**AVISO**

Para limpeza de seu móvel, use uma flanela seca ou umedecida, e não utilize produtos químicos que possam danificar seu produto.

**SISTEMA DE MONTAGEM**

O sistema de montagem dos produtos, funciona de acordo com a ordem crescente dos números indicados no desenho. Ex: 01, 02, 03, 04... até a conclusão da montagem.

**ASSISTÊNCIA TÉCNICA**

Para solicitação de Assistência Técnica você consumidor deverá entrar em contato com o Lojista o qual você realizou a compra deste produto e solicitar a assistência técnica das peças avariadas. A garantia abrange todas as peças, partes e componentes que eventualmente venham apresentar defeito de fabricação no prazo de 03 (três) meses, contando a partir da entrega do produto ao consumidor, mediante nota fiscal de compra. Se houver qualquer alteração na estrutura do produto ou ocorrer defeito por negligência do montador/consumidor em relação a instrução de montagem e manuseio, não será fornecido assistência técnica gratuita.

**ADVERTENCIA**

Para limpieza de su móvil, use una franela seca o húmeda, y no utilice productos químicos que puedan dañar su producto.

**SISTEMA DE MONTAJE**

El sistema de montaje de los productos funciona de acuerdo con el orden creciente de los números indicados en el dibujo. Ej.: 01, 02, 03, 04... hasta la conclusión del montaje.

**ASISTENCIA TÉCNICA**

Para solicitar Asistencia Técnica, el consumidor debe comunicarse con el Comercio que usted realizó la compra de este producto y solicita asistencia técnica para las partes dañadas. La garantía cubre todas las partes, piezas y componentes que eventualmente puedan presentar defecto de fabricación en el plazo de 03 (tres) meses, contados a partir de la entrega del producto al consumidor, mediante factura de compra. Si se produce algún cambio en la estructura del producto o se produce un defecto por negligencia del montador/consumidor en relación con las instrucciones de montaje y manipulación, no se prestará asistencia técnica gratuita.

**NOTICE**

To clean your furniture, use a dry or wet cloth, and do not use chemicals that may damage your product.

**ASSEMBLY SYSTEM**

The products' assembly system works according to the increasing order of the indicated numbers. For example: 01, 02, 03, 04 ... to the end of the assembly.

**TECHNICAL ASSISTANCE**

To request Technical Assistance, the consumer must contact the retailer from whom you purchased this product and request technical assistance for the damaged parts. The warranty covers all parts, parts and components that may eventually present a manufacturing defect within a period of 03 (three) months, counting from the delivery of the product to the consumer, by means of a purchase invoice. If there is any change in the structure of the product or defect occurs due to negligence of the assembler/consumer in relation to the assembly and handling instruction, free technical assistance will not be provided.

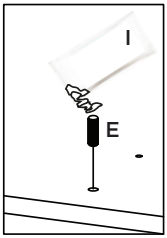


Utilizar o sachê de cola (I) em todas as cavilhas (E) do produto.

Con el pegamento sobre (U) en todos los pernos (E) producto.

Use the glue sachet (U) on all the pegs (E) of the product.
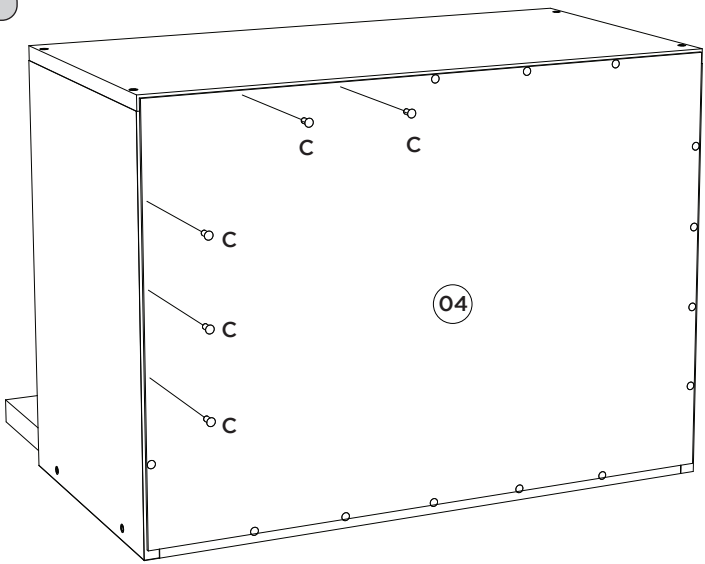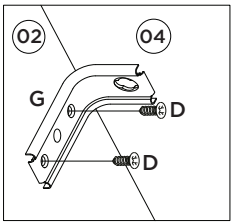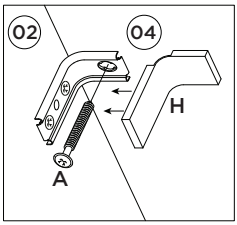
2