AÇO NOBRE
móveis

CERTIFICADO DE GARANTIA

CADEIRA FORMATO / FACINARE

Prazo:
Todos os produtos da marca AÇO NOBRE possuem 6 meses (180 dias) de garantia contra defeitos de fabricação, a partir da data expressa na nota fiscal de venda ao consumidor. Ressalta-se que, seguindo a lei 8078/90 (código de defesa do consumidor), esta garantia oferecida ao produto é exclusivamente contra defeitos de fabricação.

Cuidados com o cromo:
- Na limpeza, não utilizar produtos abrasivos como esponjas de aço, lixas, etc. Evitar o contato com produtos químicos de limpeza, tais como: Água sanitária, desinfetantes, desengordurantes, álcool, etc.
- Encerar uma vez a cada 30 dias, com cera automotiva a base de silicone.
- Não bater ou riscar o cromado para evitar que descasque.
- Não expor o móvel em lugares abertos como jardins, sacadas, etc.

Esta garantia não cobre:
1 - Defeitos causados por uso inadequado como: quedas, impactos e montagem fora das orientações enviadas no manual.
2 - Danos causados por consertos realizados por terceiros, sem autorização prévia da AÇO NOBRE.
3 - Danos causados por animais domésticos, insetos, objetos cortantes ou decorativos.
4 - Desgaste natural, bem como excesso de peso sobre o móvel.
5 - Danos decorrentes de transportes inadequados ou má armazenagem.
6 - Partes/tecidos com desgaste natural de uso.
7 - Defeitos causados por exposição ao sol, chuva, umidade, bem como sinistros (roubo/furto, perda, fogo ou enchentes).

Recomendações de conservação e limpeza:
- Não deixar o produto exposto a chuva, sol, umidade, etc.
- Não usar qualquer tipo de produto químico na limpeza dos móveis.
- Todo produto deve ser manuseado com cuidado, não podendo ser arrastado nem encostado em paredes ou lugares úmidos. Evitar esforços desnecessários que possam comprometer a estrutura e qualidade dos móveis.

Como solicitar:
Para solicitar a análise e o consequente atendimento da garantia é necessário contatar diretamente a loja/varejista onde o produto foi adquirido e apresentar a nota fiscal de venda. A loja/varejista será o responsável por analisar as condições e validade da garantia especificadas neste certificado, assim como efetuar a substituição do produto ou seus componentes danificados.



Obs. Produto para uso doméstico.

AÇO NOBRE
móveis

MANUAL DE MONTAGEM

CADEIRA FORMATO / FACINARE

Necessário para Montagem

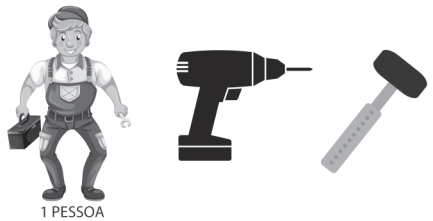

1 PESSOA

OS ITENS ACIMA NÃO ACOMPANHAM O PRODUTO.

PEÇAS

N°	DESCRIÇÃO	Material	QUANT	MEDIDAS
01	LATERAL PÉ DIREITO CROMADO	Aço	1	790 X 520 X 30 mm
02	LATERAL PÉ ESQUERDO CROMADO	Aço	1	790 X 520 X 30 mm
03	ENCOSTO JUNCO SINTÉTICO MARROM OU PRETO	Junco Sintético	1	416 X 30 X 40 mm
04	ASSENTO ESTOFADO MARROM OU PRETO	Compensado Espuma Tecido	1	440 X 430 X 75 mm

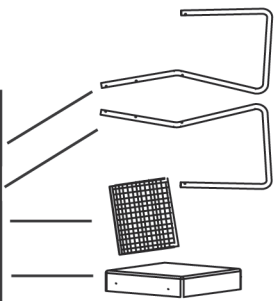

ACESSÓRIOS

CÓD	DESCRIÇÃO	Material	QUANT
A	PARAFUSO 5.5 x 32 ALLEN CABEÇA CHATA	Aço	4
B	PARAFUSO 7 x 50 ALLEN CABEÇA CHATA	Aço	4
C	CHAVE ALLEN 4mm(L) CROMADA	Aço	1
D	PONTEIRA INTERNA CROMADA 22 x 22 x 12 mm	Plástico	4
E	SAPATA PRETA 30 x 30 x 25 mm	Plástico	4

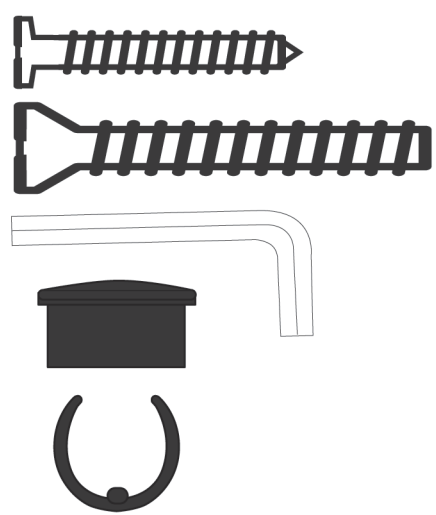

Sr Cliente/Montador, cuidado ao manusear o produto!

Produtos em aço podem conter faces cortantes, atenção para não ocasionar acidentes.
Sempre utilizar a própria embalagem, forrando o piso para montagem do produto.

AÇO NOBRE
móveis

MANUAL DE MONTAGEM

1°) COLOCAR A SAPATA (E) NAS LATERAIS (01) E (02).

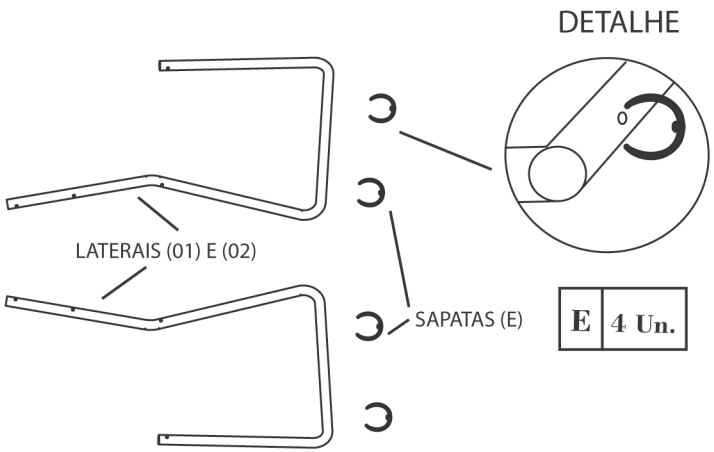

E	4 Un.

1° Passo

2°) POSICIONAR A LATERAL DO PÉ ESQUERDO(N° 02) NO ENCOSTO (N° 03)
E ASSENTO (N° 04) DEIXANDO O REBAIXO NO FURO PARA CIMA, PONTEIE OS PARAFUSOS (A)
NO ENCOSTO E PARAFUSOS (B) NO ASSENTO.
ATENÇÃO: NÃO APERTAR ATÉ O FINAL. (VER 2° PASSO)

A T E N Ç Ã O

OBS: NA MONTAGEM DO ENCOSTO
DEIXAR O LADO MAIOR PARA CIMA.

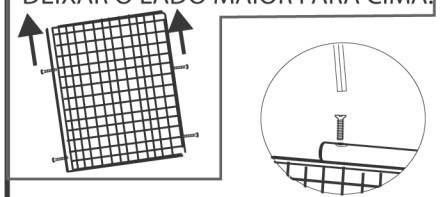

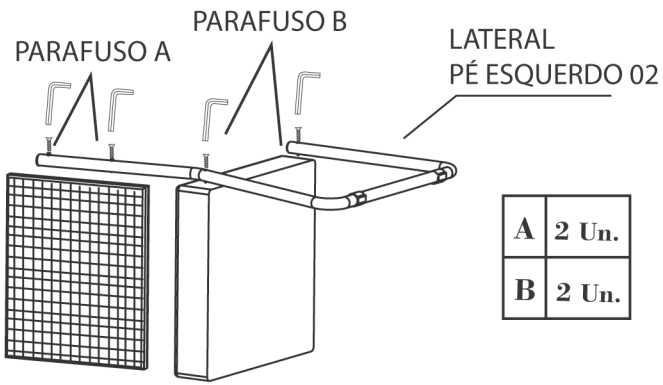

A	2 Un.
B	2 Un.

2° Passo

Sempre utilizar a própria embalagem, forrando o piso para montagem do produto.

3º) POSICIONAR A LATERAL DO PÉ DIREITO(N° 01) NO ENCOSTO (N° 03)
E ASSENTO (N° 04) DEIXANDO O REBAIXO NO FURO PARA CIMA, PONTEIE
OS PARAFUSOS (A) NO ENCOSTO E PARAFUSOS (B) NO ASSENTO.
ATENÇÃO: NÃO APERTAR ATÉ O FINAL. (VER 3° PASSO)

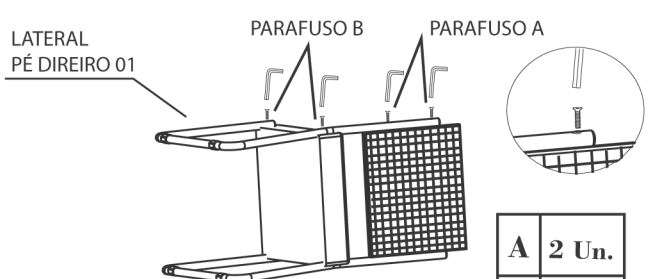

A	2 Un.
B	2 Un.

3° Passo

Sempre utilizar a própria embalagem, forrando o piso para montagem do produto.

4°) ALINHE A CADEIRA E APERTE **PRIMEIRO** OS PARAFUSOS DO ENCOSTO,
APÓS, APERTE OS PARAFUSOS DO ASSENTO COM A CHAVE ALLEN.

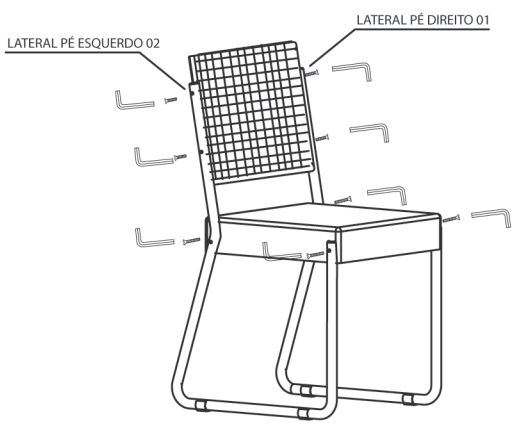



UTILIZE CHAVE ALLEN NA MONTAGEM.

4° Passo

5°) MONTAGEM CONCLUÍDA.

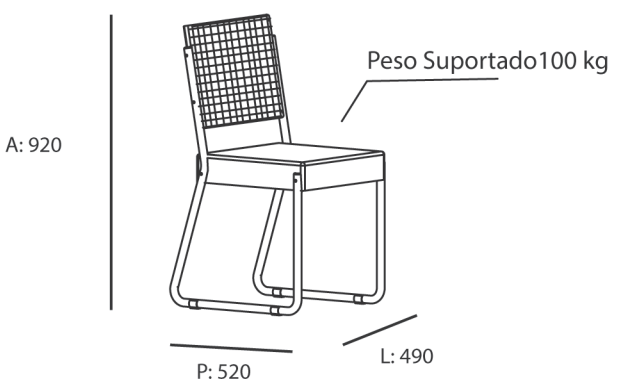

5° Passo