madeiramadeira
CABECASA

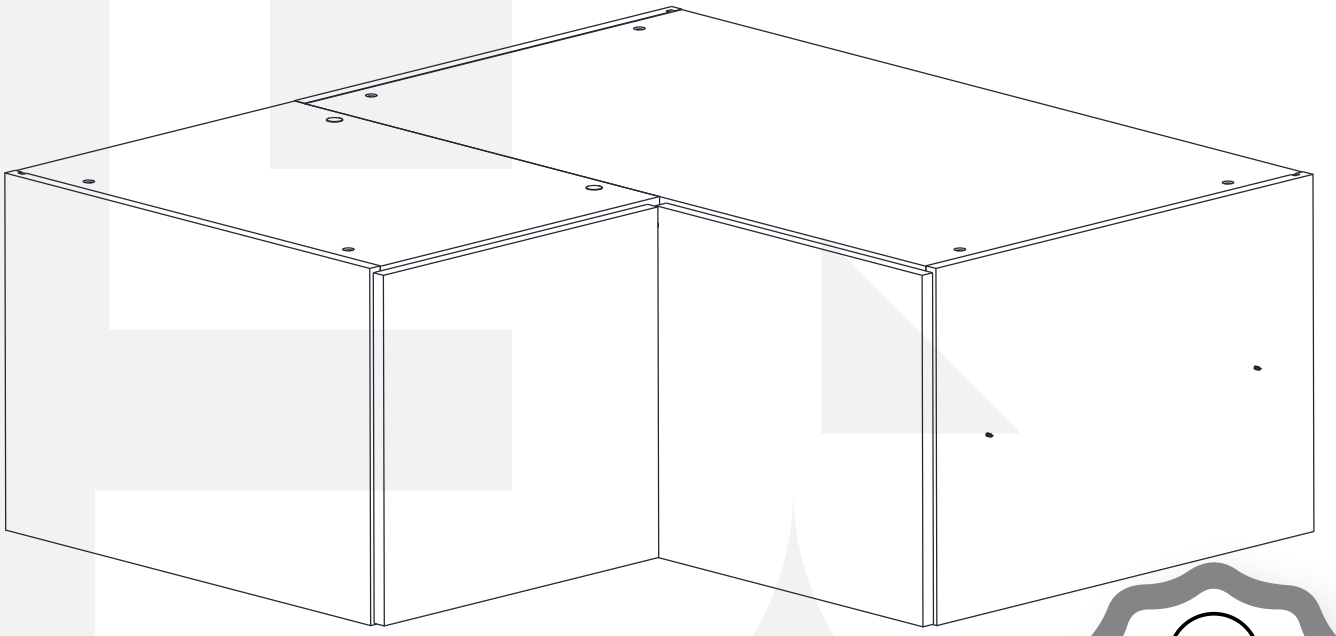

2 anos de garantia

Conheça nossos produtos CabeCasa

MODULADO
PONTE CANTO RETO JADE

CabeCasa

Casa e Decoração por MadeiraMadeira

Caber é fazer dar certo.
E para caber na sua vida, criamos a CabeCasa.
Ao invés da gente dizer o que cabe
Fomos perguntar para quem sabe: você, cliente Madeira.
Agora cabe no bolso, cabe na vida
Cabe o que você quiser que caiba.
Cabe em casa.

CabeCasa é a primeira marca original MadeiraMadeira, conheça nossa loja:

+ de **10 anos** de mercado

+ de **8 mil** entregas por dia

+ de **5 milhões** de clientes

Garantia Cabecasa

A MadeiraMadeira garante que o produto está isento de defeitos de material e fabricação durante período de tempo a contar partir do recebimento do produto com a assinatura de recebimento do mesmo:

• 90 dias (garantia legal) - Abrange o acabamento de peças, defeitos de costura, revestimentos, partes e peças sujeitas a desgaste natural. Neste tipo de garantia o cliente deve acionar o canal de vendas no qual fez a compra.
• Produtos com 2 anos (garantia estrutural) - Estão inclusos aqui, defeitos estruturais que possam comprometer o correto funcionamento do produto.
• Produtos com 5 anos (garantia estrutural) - Estão inclusos aqui, defeitos estruturais que possam comprometer o correto funcionamento do produto.

O presente termo e as garantias aplicam-se apenas ao território nacional.

Solicitação da Garantia

Aconselhamos que a caixa deva ser aberta no momento do recebimento do produto e que a qualidade do mesmo seja verificada, desta forma podemos solucionar eventuais problemas o mais rápido possível. Ocorrendo algum problema dentro do prazo de 90 dias, o consumidor deve entrar em contato com o canal de vendas seguindo as orientações do mesmo.

Em casos de garantia superior a 90 dias, o consumidor deve entrar em contato com a central de atendimento ao cliente através da área www.madeiramadeira.com.br/central-de-ajuda ou www.madeiramadeira.com.br/garantia-cabecasa, que lhe trará as orientações necessárias.

A MadeiraMadeira caberá a responsabilidade de realizar uma análise prévia do produto através de fotos e vídeos, em caso de parecer positivo (comprovado defeito) a empresa arcará com custo de transporte envio de peças e produtos. É reservado o direito da empresa de reter o produto ou a(s) peça(s) danificada(s). Com a comprovação de defeito no produto, a MadeiraMadeira poderá optar pela substituição total ou parcial de peças. Esta se reserva no direito de realizar os serviços de reposição de partes de peças e componentes que constatem satisfatoriamente a existência de defeito de material ou de manufatura. Se, no momento em que ocorrer a assistência o mesmo produto ou seus materiais não estiverem disponíveis, a empresa poderá substituí-los por de igual qualidade e valor equivalentes a nova linha de produção.

Perda de Garantia

Fica determinado que a garantia perderá efeito nos casos:

• Desgaste em parte e/ ou peças e acabamento decorrentes de uso intenso ou exposição a condições extremas, incluindo, mas não se limitando a exposição ao frio e calor intensos, luz direta do sol, chuva, umidade excessiva, maresia, entre outros;

• Danos causados durante o transporte, quando estes não tiverem sido executados pela MadeiraMadeira e, principalmente, não há cobertura de danos decorrentes de transportes e mudanças de endereço do cliente;

• Danos decorrente da má utilização do produto, esforços indevidos ou qualquer uso diverso daquele orientado pela MadeiraMadeira, bem como no caso de montagem em desacordo com o manual de instruções ou no caso de o cliente ou prestador de serviços por este contratado, vir a realizar alterações na estrutura ou acabamento do produto diferente da forma como o produto foi entregue;

• Não há cobertura por danos causados por descuido, limpeza e/ou manutenção em desacordo com as instruções repassadas pela MadeiraMadeira ou no caso de danos causados por prestadores de serviços de limpeza ou conserto contratados pelo cliente;

• Não se aplica a danos causados por materiais corrosivos como ácidos, solventes, tintas e fluídos corporais;

• Danos causados por acidentes, quedas, sinistros, ataques de pragas ou agentes da natureza. Ou ainda danos decorrentes de corrosão devido à falta de limpeza, manutenção com produtos inadequados ou conservação em lugares diversos daqueles indicados pela MadeiraMadeira (excetuados os produtos destinados ao uso nestas condições);

• Esta garantia não cobre afrouxamento de tecido ocorrido com o uso e pelo desgaste natural do tecido bem como pela deformação do enchimento ou espuma e pelo desalinhamento de costuras eventualmente advindas com o tempo de uso;

• Produtos enviados a título de amostra não são cobertas por garantia.

• Produtos sem Nota Fiscal não possuem garantia.

Como trocar seu produto

Para caber na sua vida, tem que caber mais transparência.
Se o seu produto CabeCasa chegou com algum defeito, **você tem 7 dias para solicitar a troca**, saiba como agora mesmo.

1. Tenha em mãos: as fotos das peças com defeito; nome; código (como está aqui no manual) e quantidade de peças com defeito

2. Acesse o chat em nosso site, clicando no ícone 

3. Selecione o seu pedido, e depois a opção “Quero trocar um produto”.

4. Pronto, agora é só preencher as informações e enviar. Vamos entrar em contato por e-mail e te dar todas as instruções.

CABE NO BOLSO • CABE NA VIDA • CABE EM CASA

Prepare-se para a montagem

IMPORTANTE - LEIA CUIDADOSAMENTE - RETENHA PARA REFERÊNCIA FUTURA

- [x] Confira as peças, componentes e se já tem em mãos as ferramentas necessárias.
- [x] Para proteger seu móvel, coloque as peças sobre um tapete.
- [x] Para realizar a montagem são necessárias 02 pessoas. Convide sua família ou amigos pra montar com você.

Para realizar a montagem você vai precisar dessas ferramentas:



Se ficar alguma dúvida, é só falar com a gente pelo chat do site.

Atenção!

Grau de dificuldade de montagem AVANÇADO
Contrate nosso serviço profissional de montagem, é só apontar a câmera do seu celular para o QR Code ao lado ou chamar o número (41) 9877-0911 no whatsapp.

Faça utilização da régua abaixo para medir as ferragens.

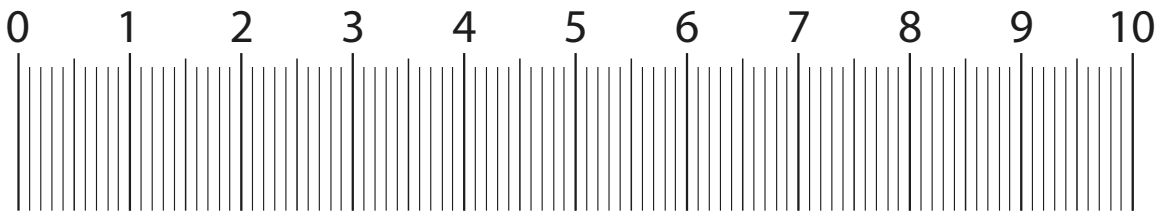

LISTA DE PEÇAS

Nº PEÇA	CÓD. FORNECEDOR	DESCRIÇÃO	QTD	DIMENSÕES (mm)			PESO UNT (KG)
				COMP	LARG	ESP	
1	59793	Lateral esq.	2	380	540	15	1,91 kg
2	59794	Base	1	919	540	15	4,62 kg
3	59795	Lateral dir.	1	380	540	15	1,91 kg
4	59796	Chapéu	1	919	540	15	4,62 kg
5	59800	Base menor	1	400	540	15	2,01 kg
6	59798	Chapéu menor	1	400	540	15	2,01 kg
7	59801	Porta	1	373	393	15	1,35 kg
8	59802	Porta direita	1	373	393	15	1,35 kg
9	59799	Costa menor	1	415	376	3	0,29 kg
10	59797	Costas	1	945	376	3	0,66 kg

Atenção!

Em caso de assistência, passar a versão do manual.
Versão V.02

LISTA DE FERRAGENS

REF.	DESCRIÇÃO	ILUSTRAÇÃO	QTD
A	Cavilha 8 x 30	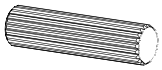	16
B	Parafuso C.C. 3,5 x 16		9
C	Parafuso C.C. 3,5 x 25	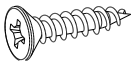	4
D	Parafuso C.C. 4,0 x 50	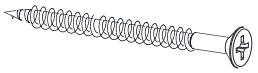	12
E	Porca cilíndrica		12
F	Tampa 12 p/ parafusos		16
I	Parafuso Bigfix 35		4
J	Tambor Bigfix 15 x 11		4
L	Parafuso C.C. 3,5 x 14		3
M	Esquema de montagem A4	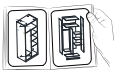	1
O	Dobradiça 35 165° com amortecedor		4
T	Suporte aéreo	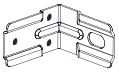	3
U	Bucha		1
V	Parafuso 5,5 x 50 C/T	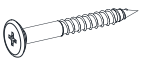	3
X	Capa Suporte Aéreo	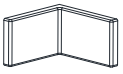	3
Y	Pushe to open	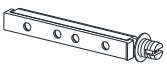	1

Como utilizar esse manual:

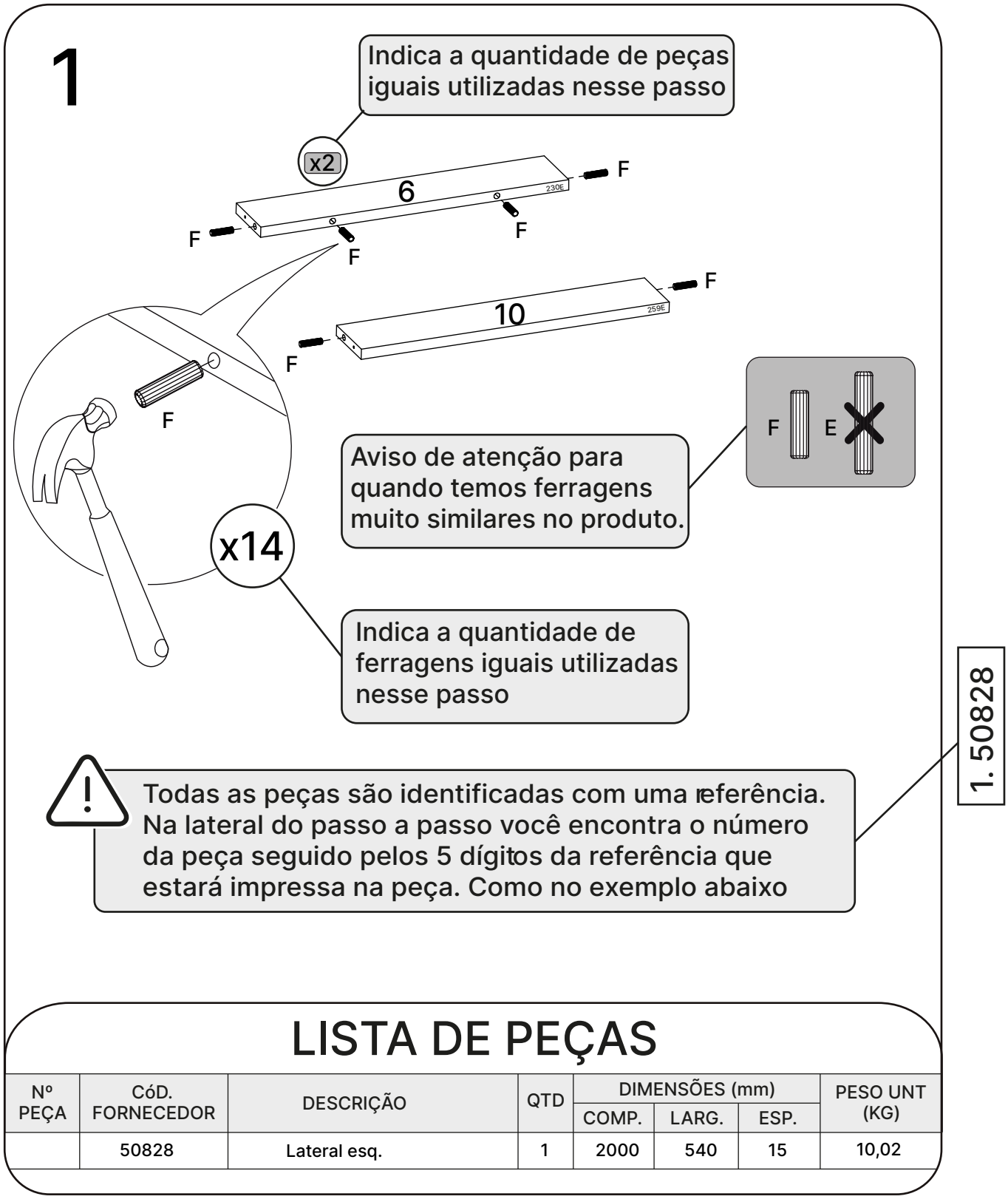

LISTA DE PEÇAS

Nº PEÇA	CóD. FORNECEDOR	DESCRIÇÃO	QTD	DIMENSÕES (mm)			PESO UNT (KG)
				COMP.	LARG.	ESP.	
	50828	Lateral esq.	1	2000	540	15	10,02

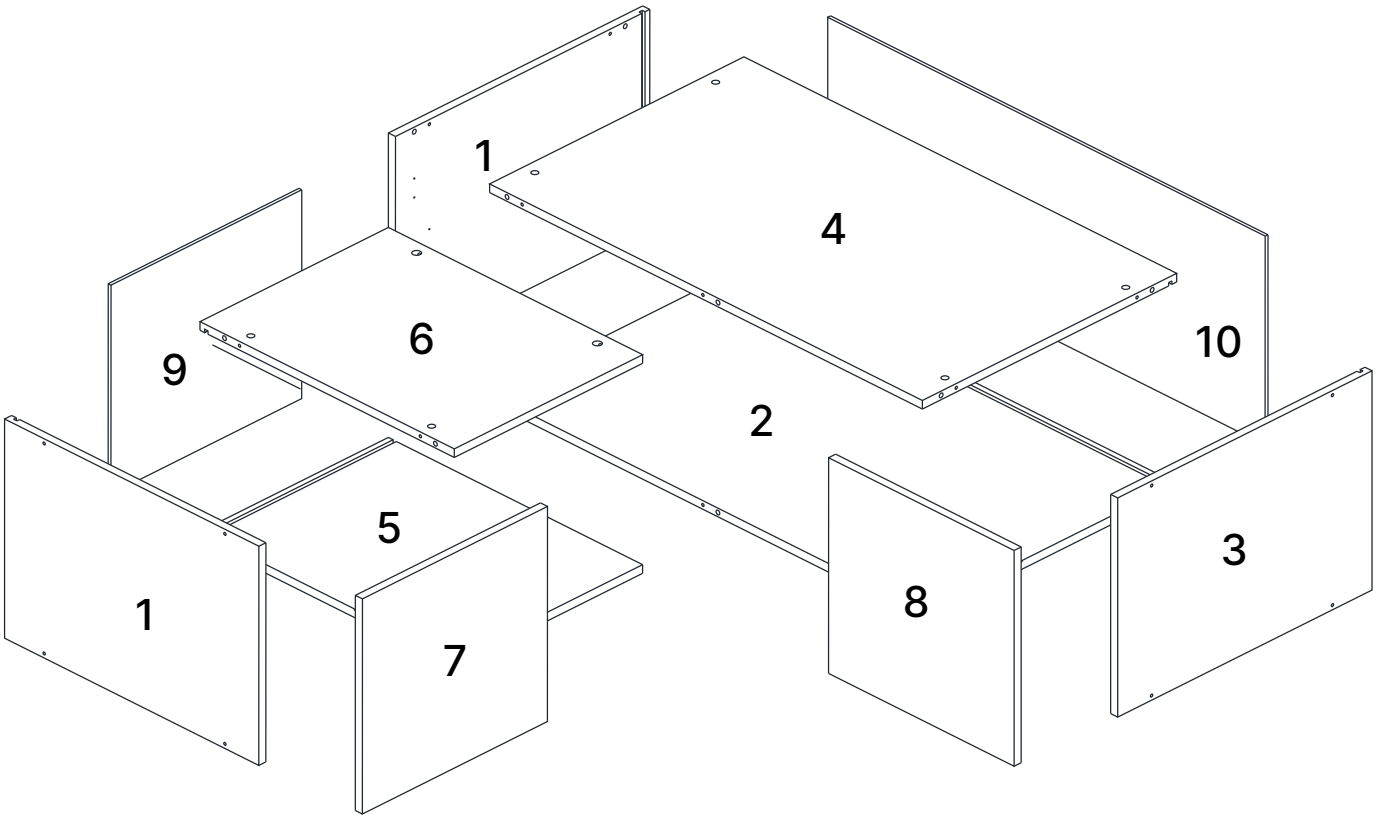
1
4
6
9
10
2
5
1
3
8
7

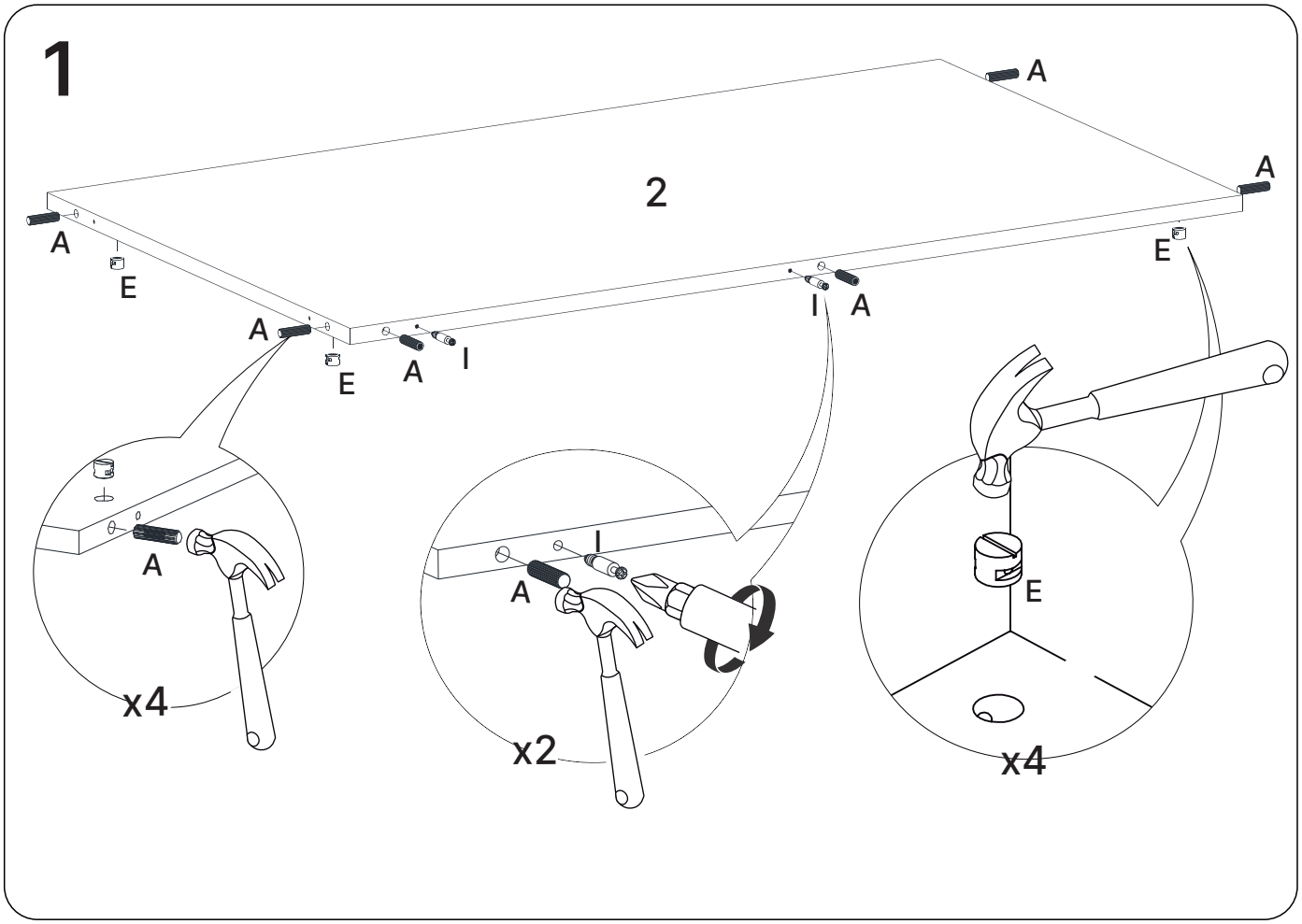
1
2
A
E
I
x4
x2
x4
2.59794

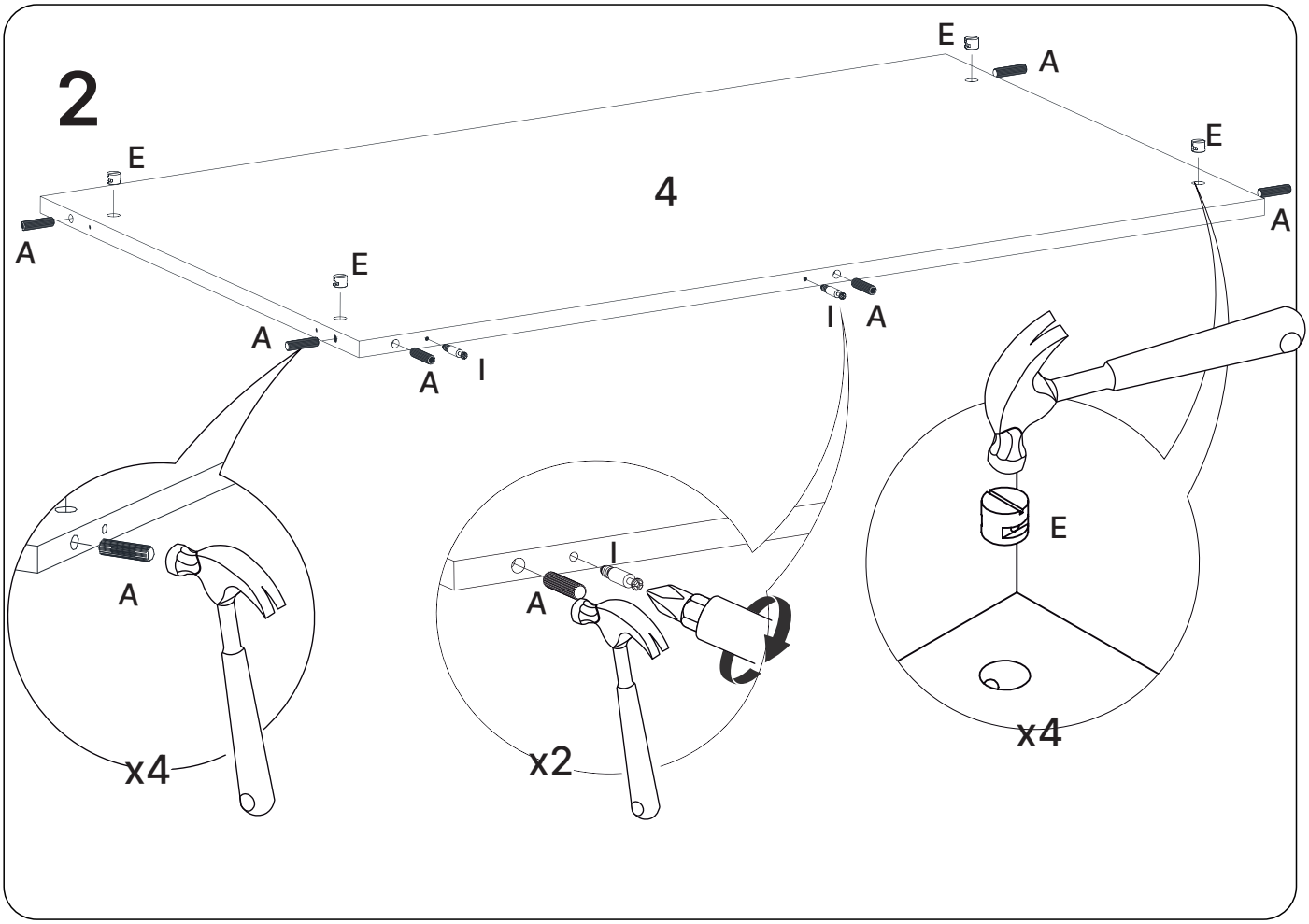
2
4
A
E
I
x4
x2
x4
4.59796

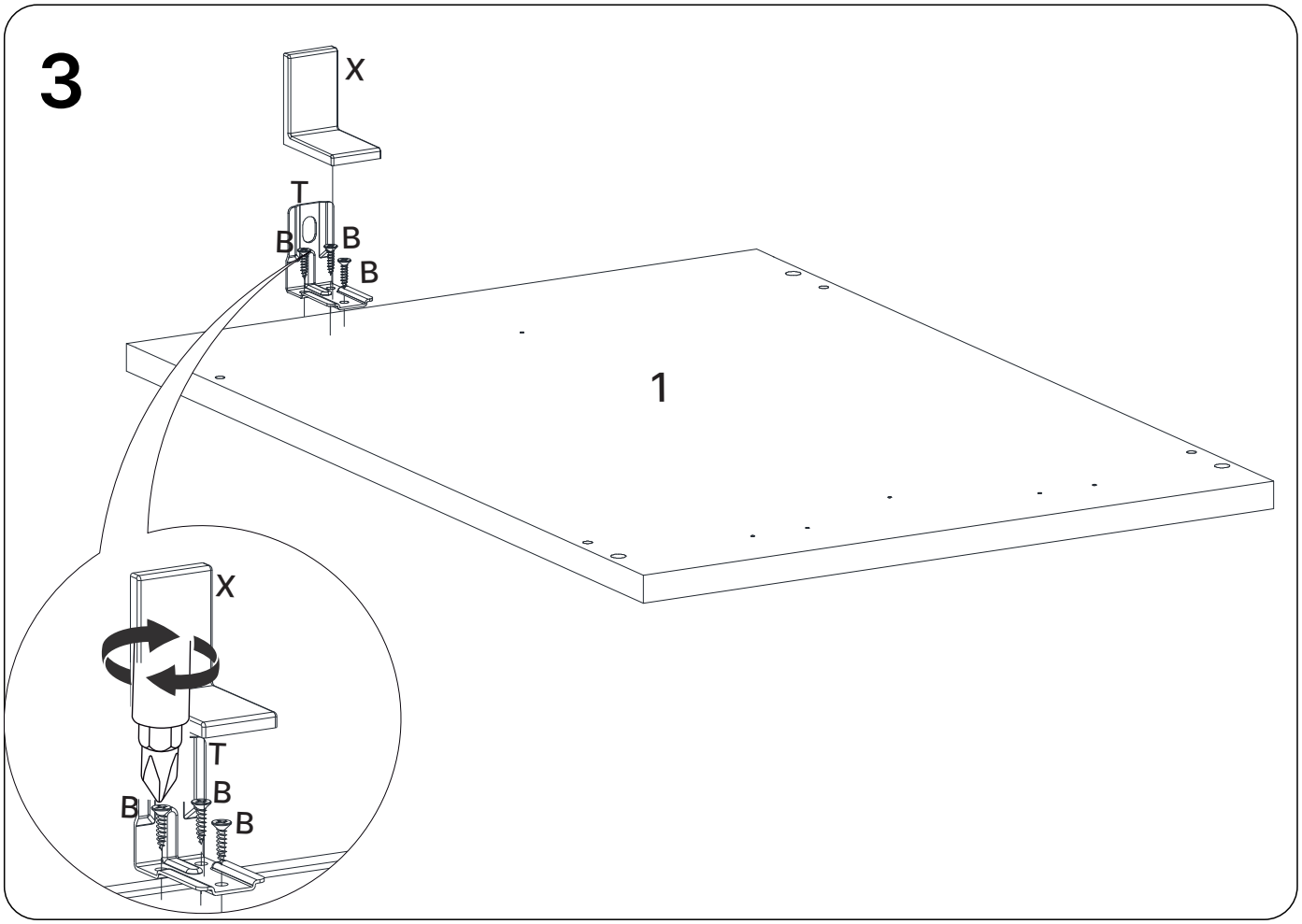

1.59793

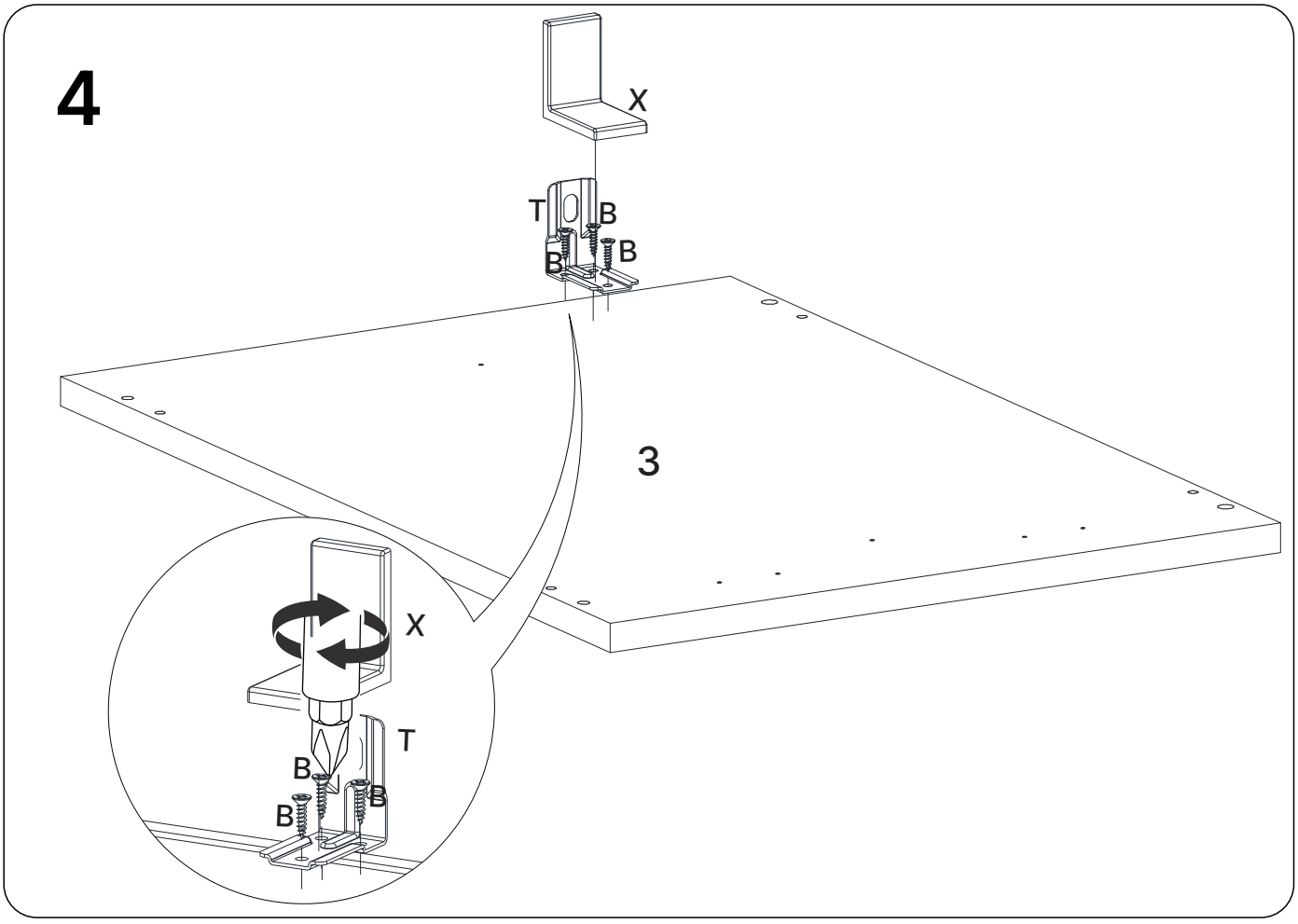

3.59795

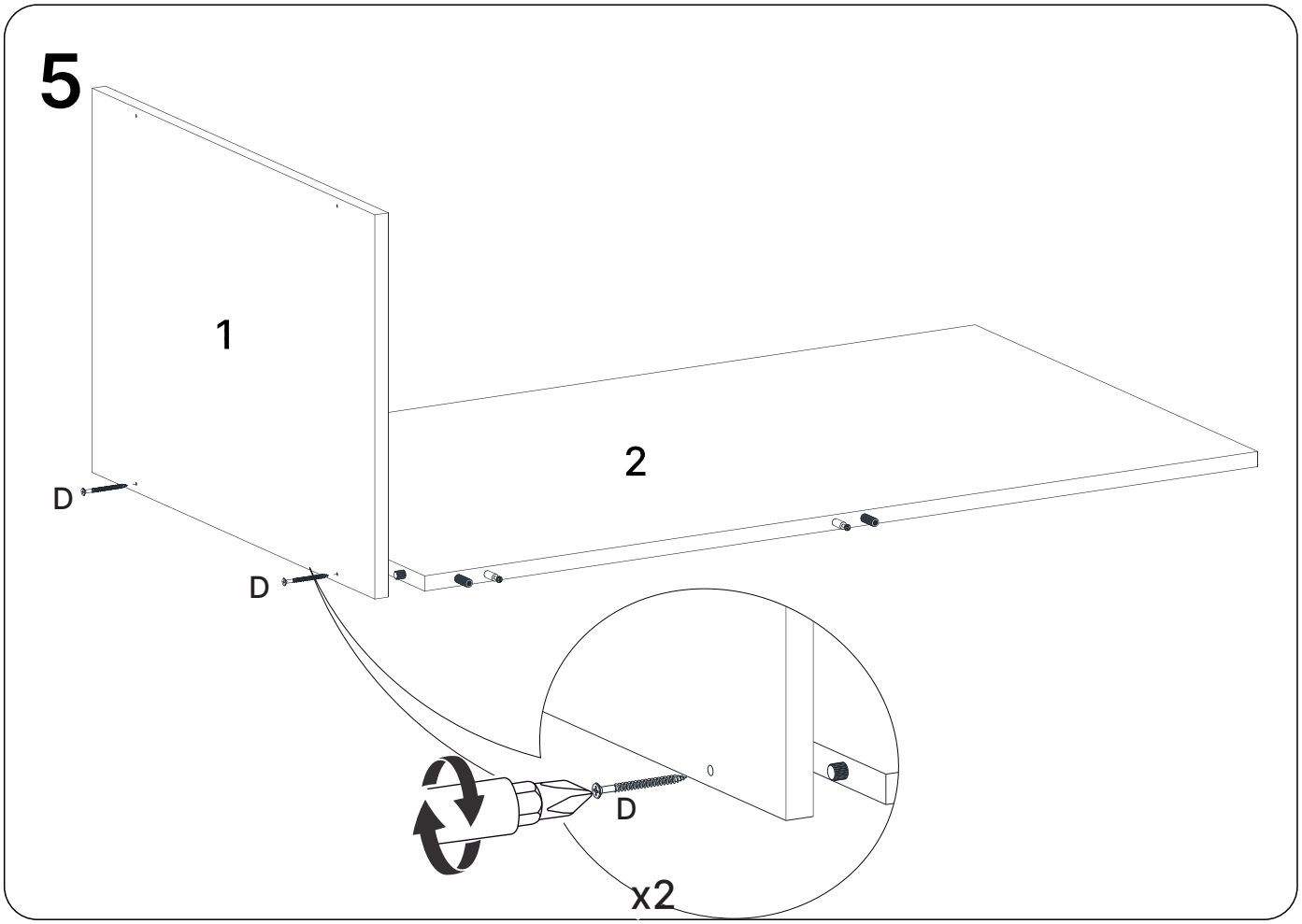

1.59793 / 2.59794

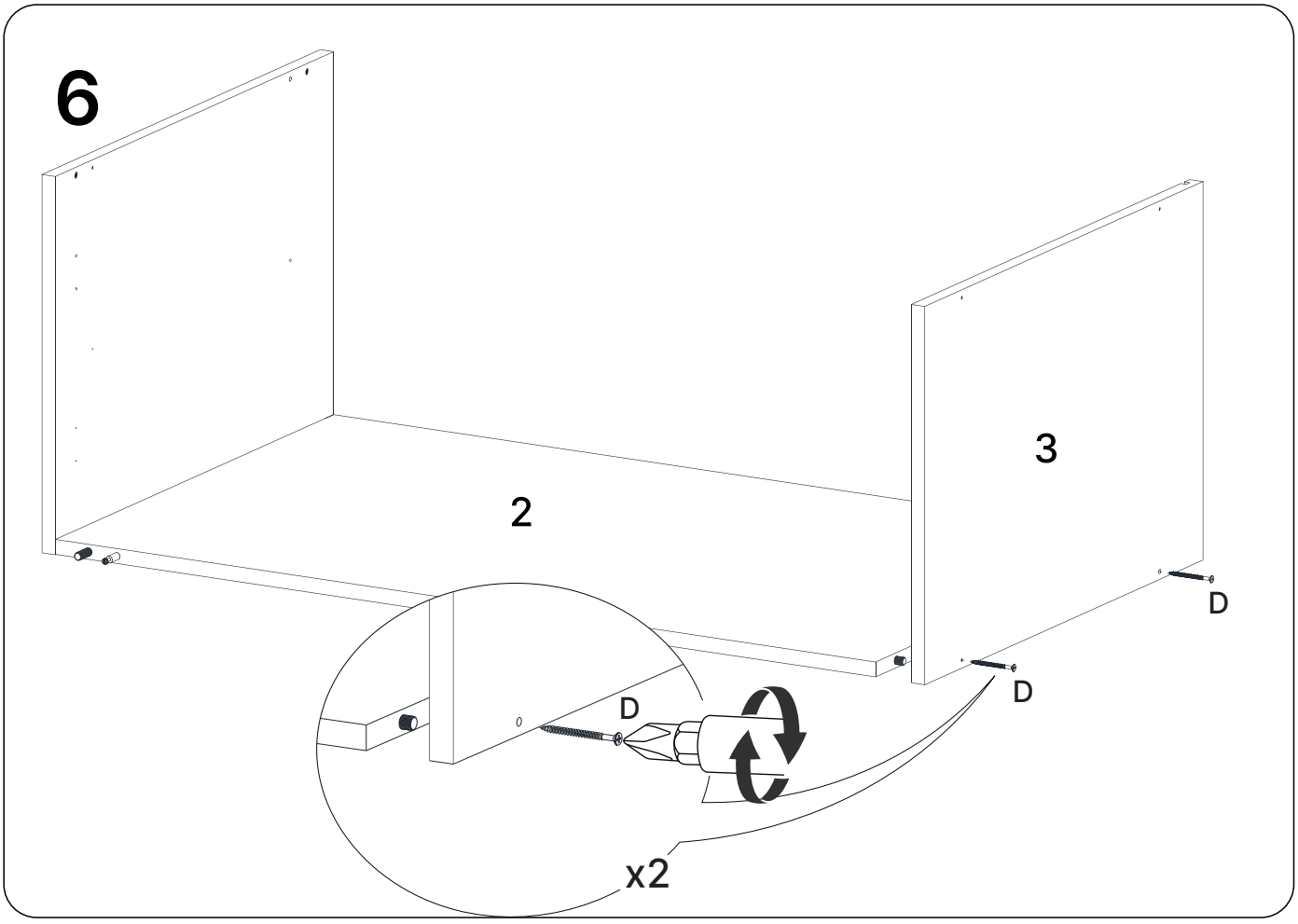

2.59794 / 3.59795

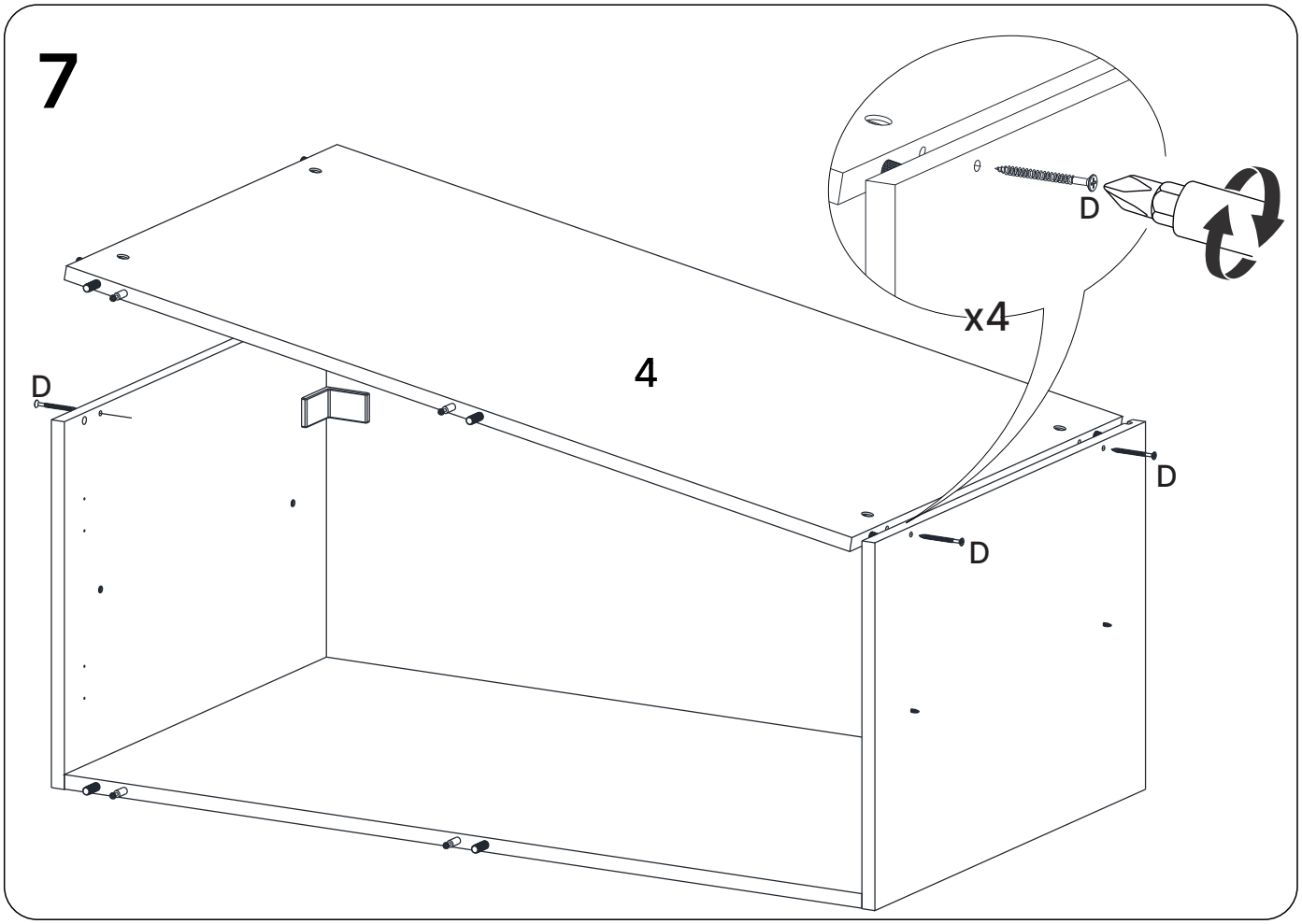

4.59796

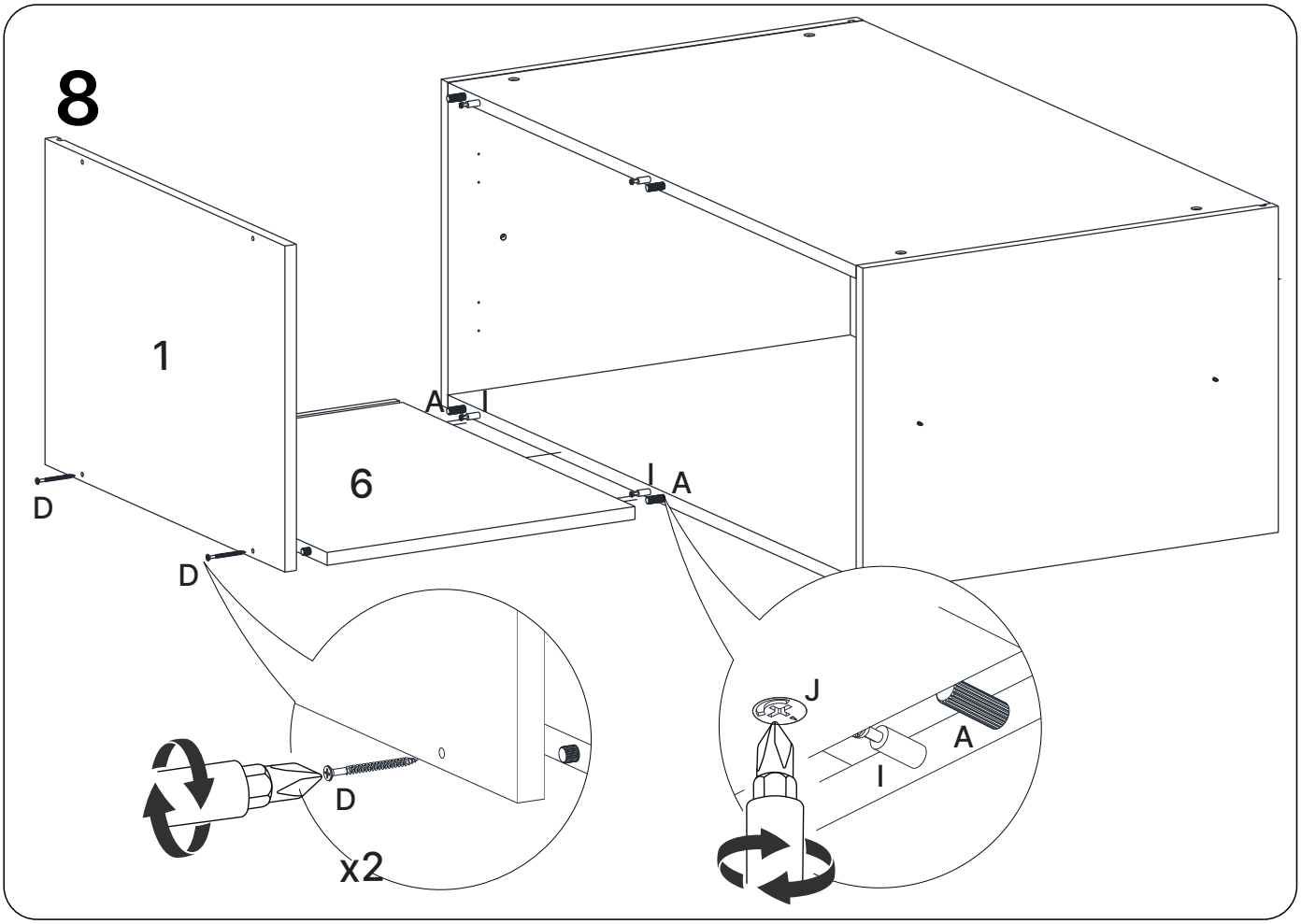

1.59793 / 6.59798

9

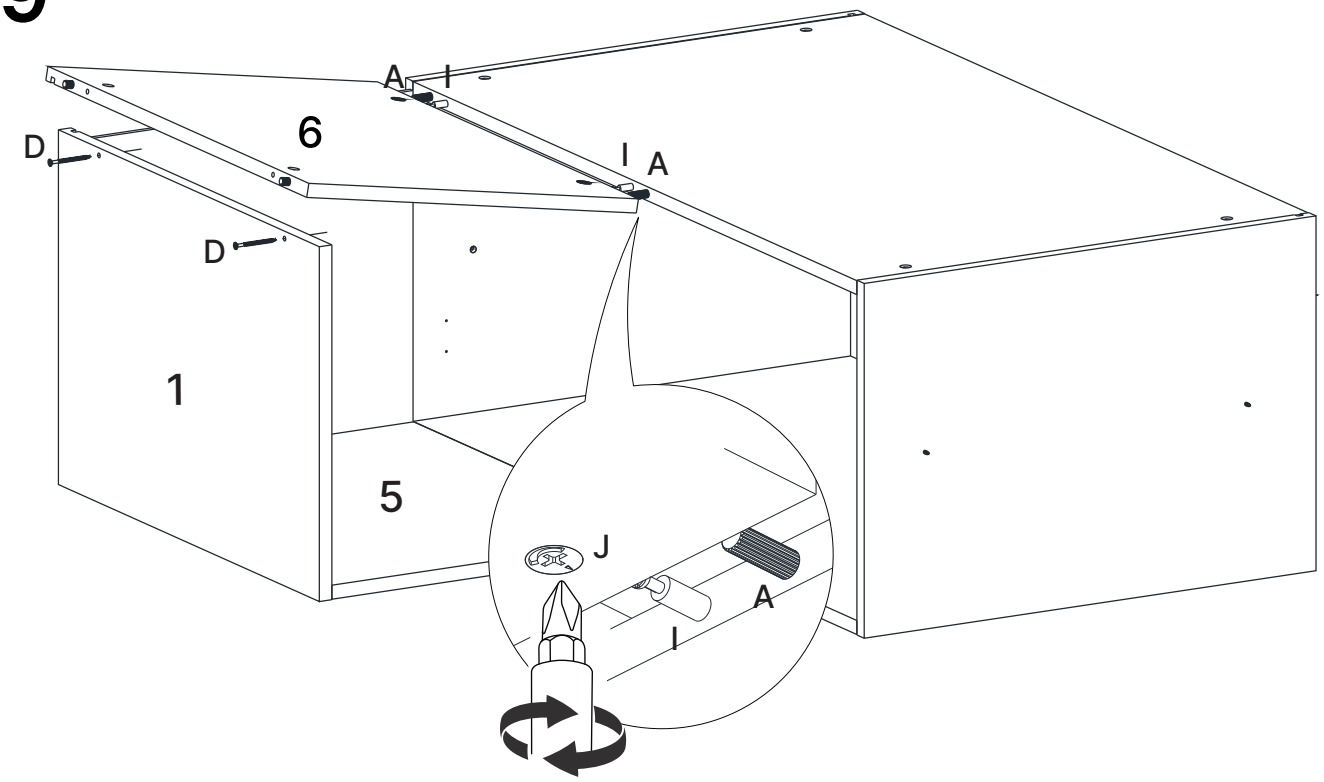

6.59798

10

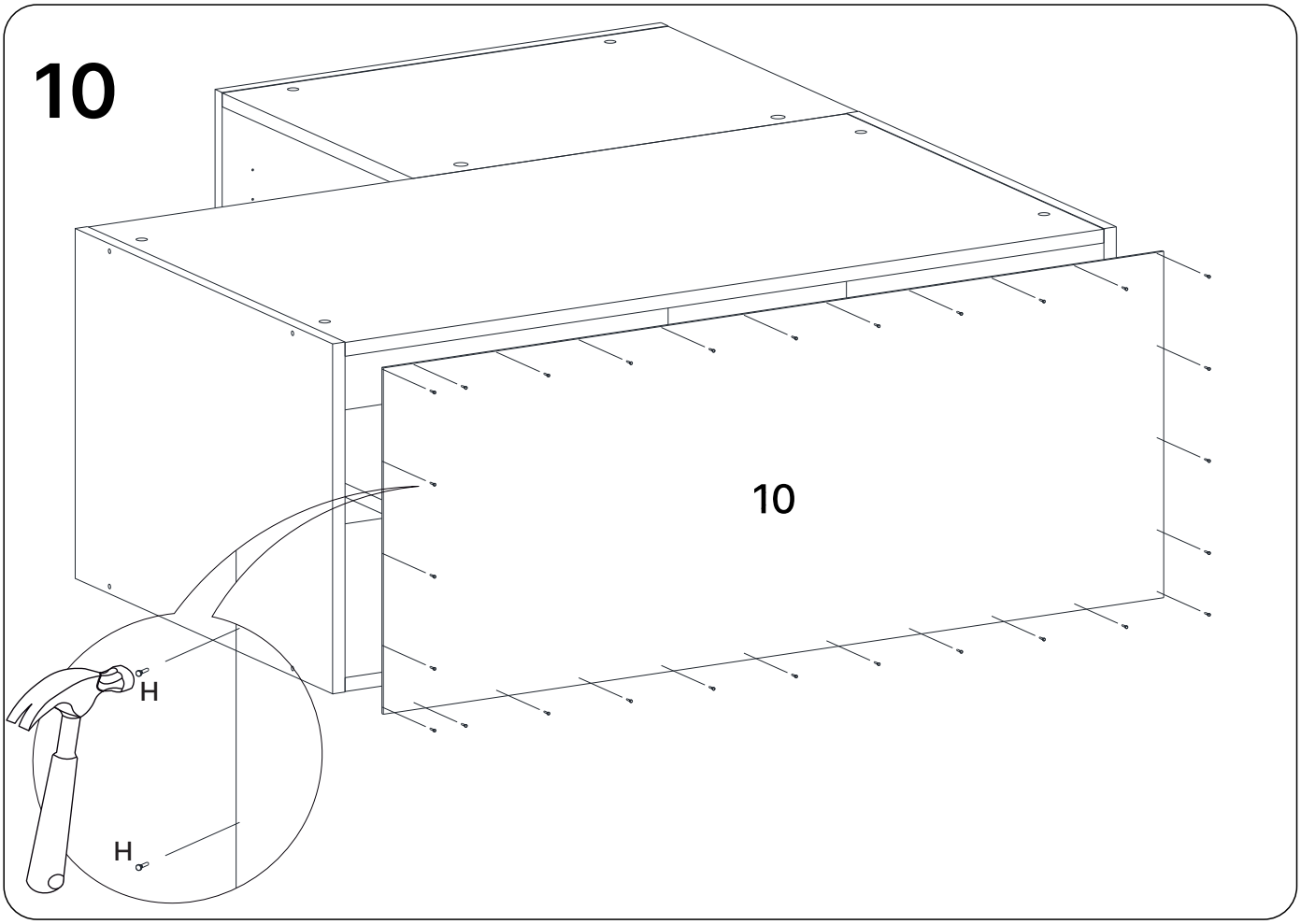

10.59797

11

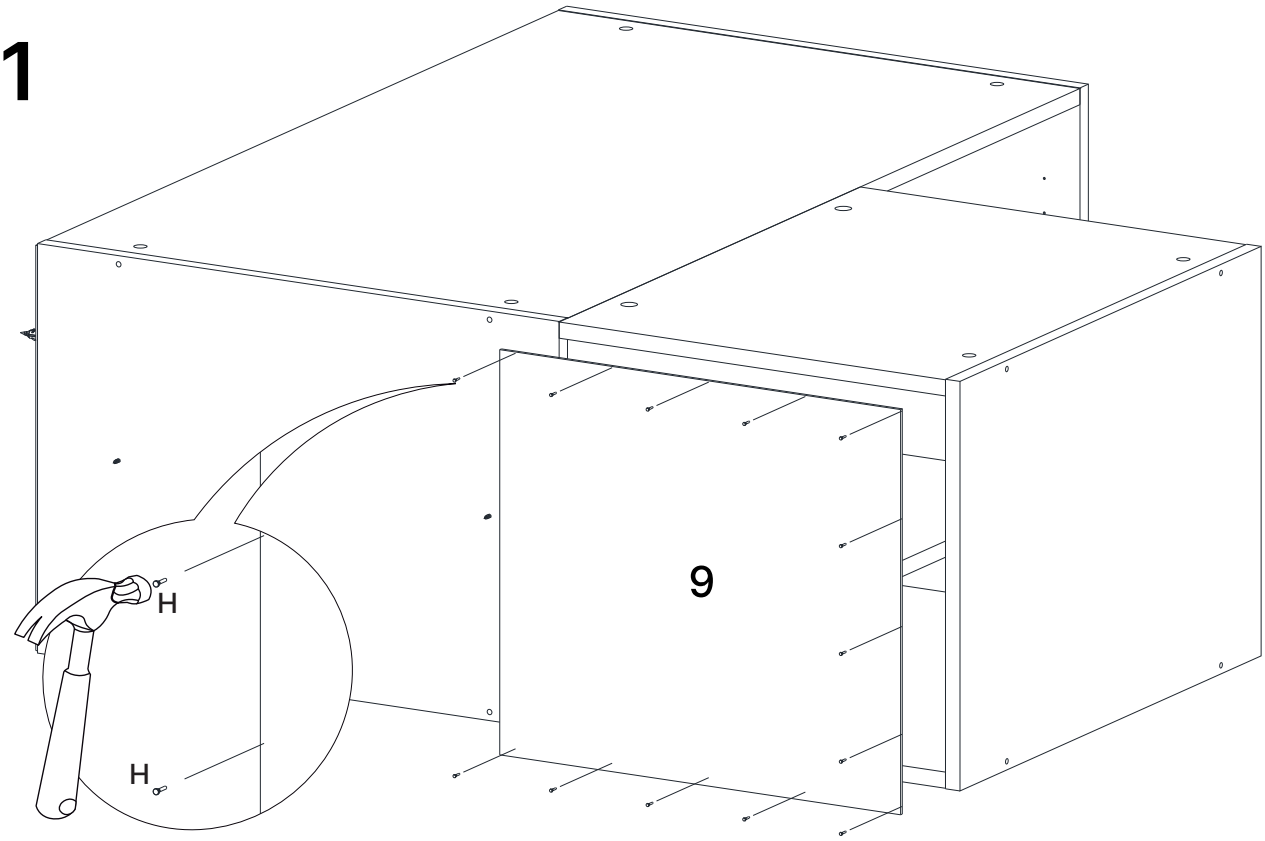

9.59799

12

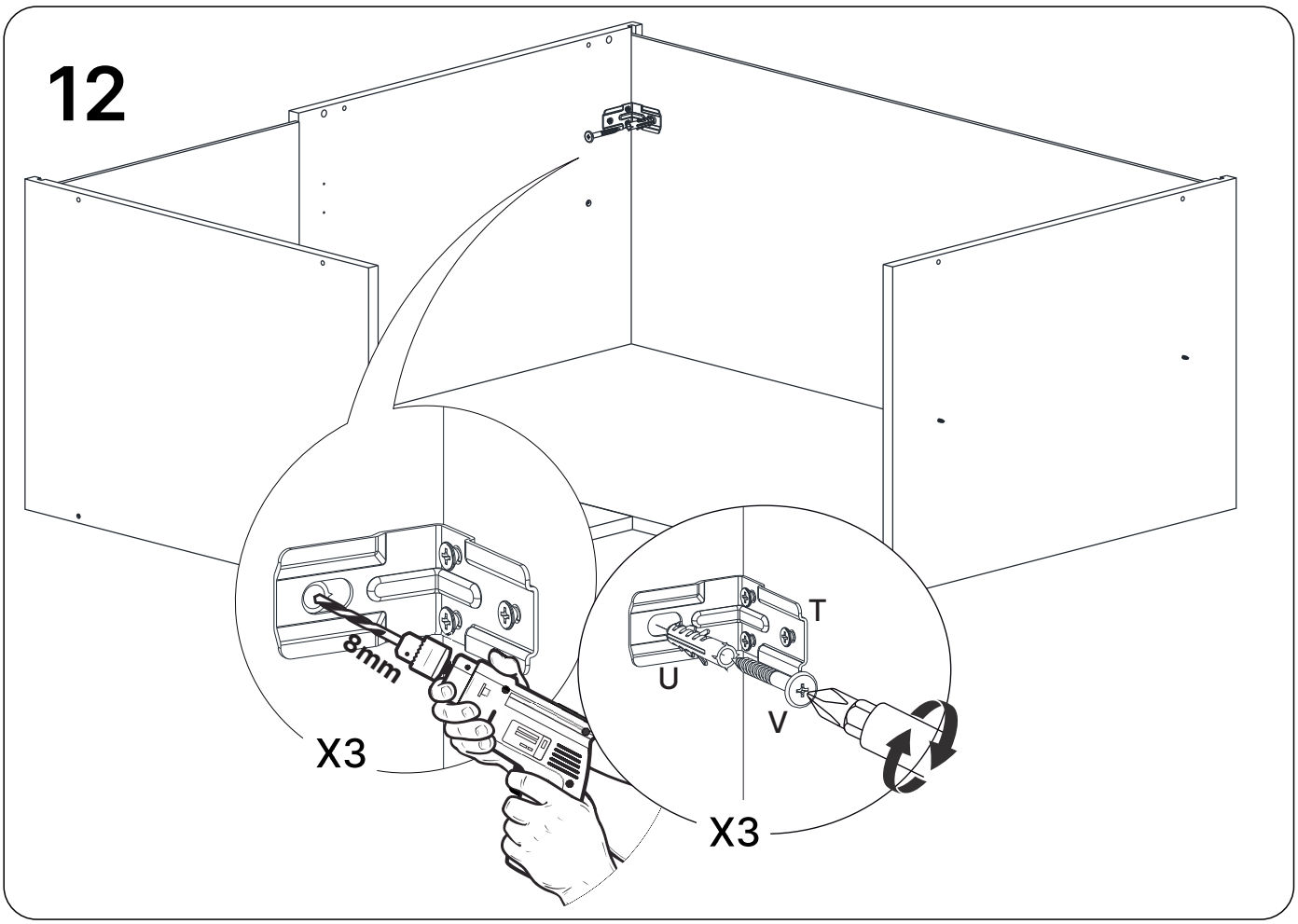

13

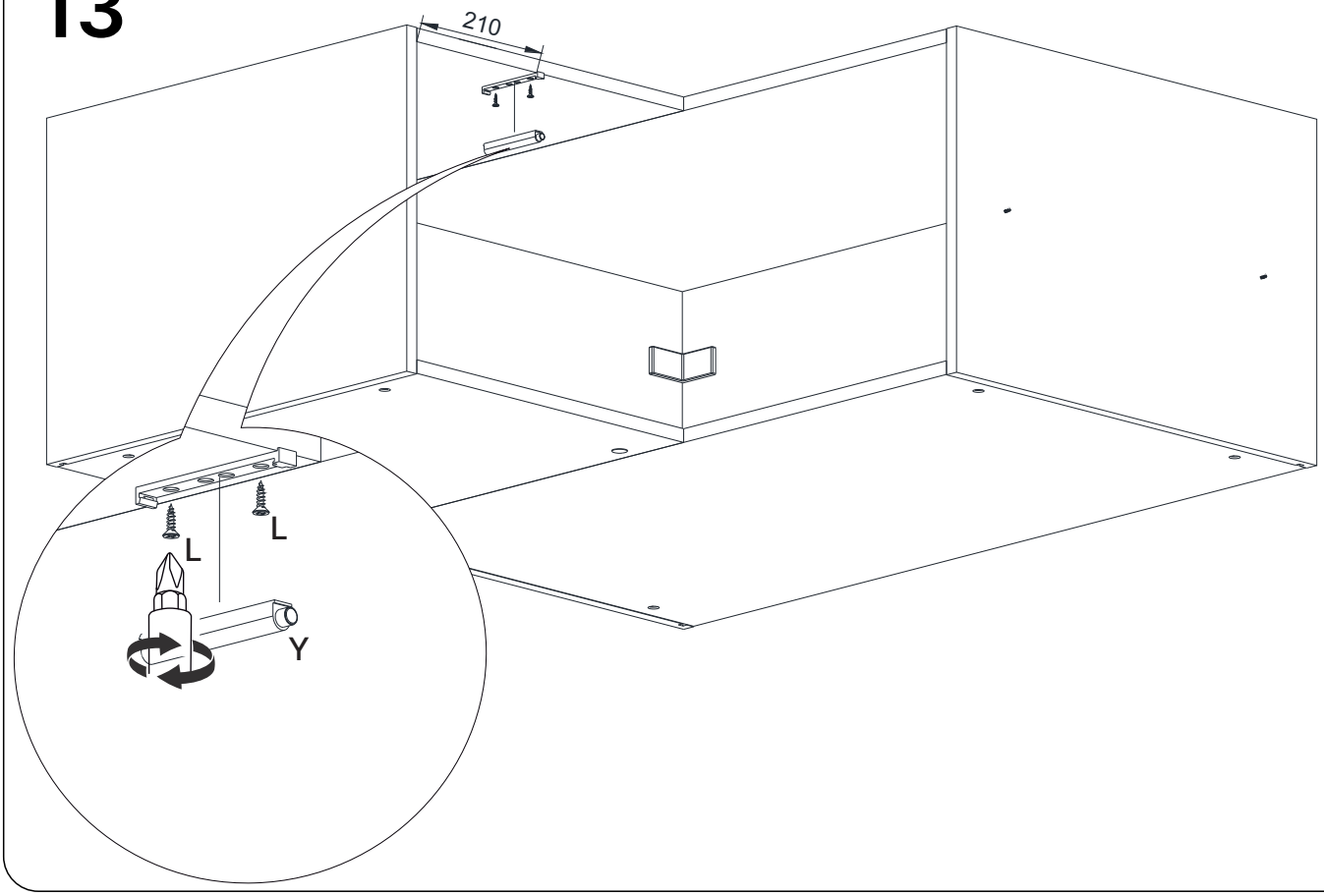

14

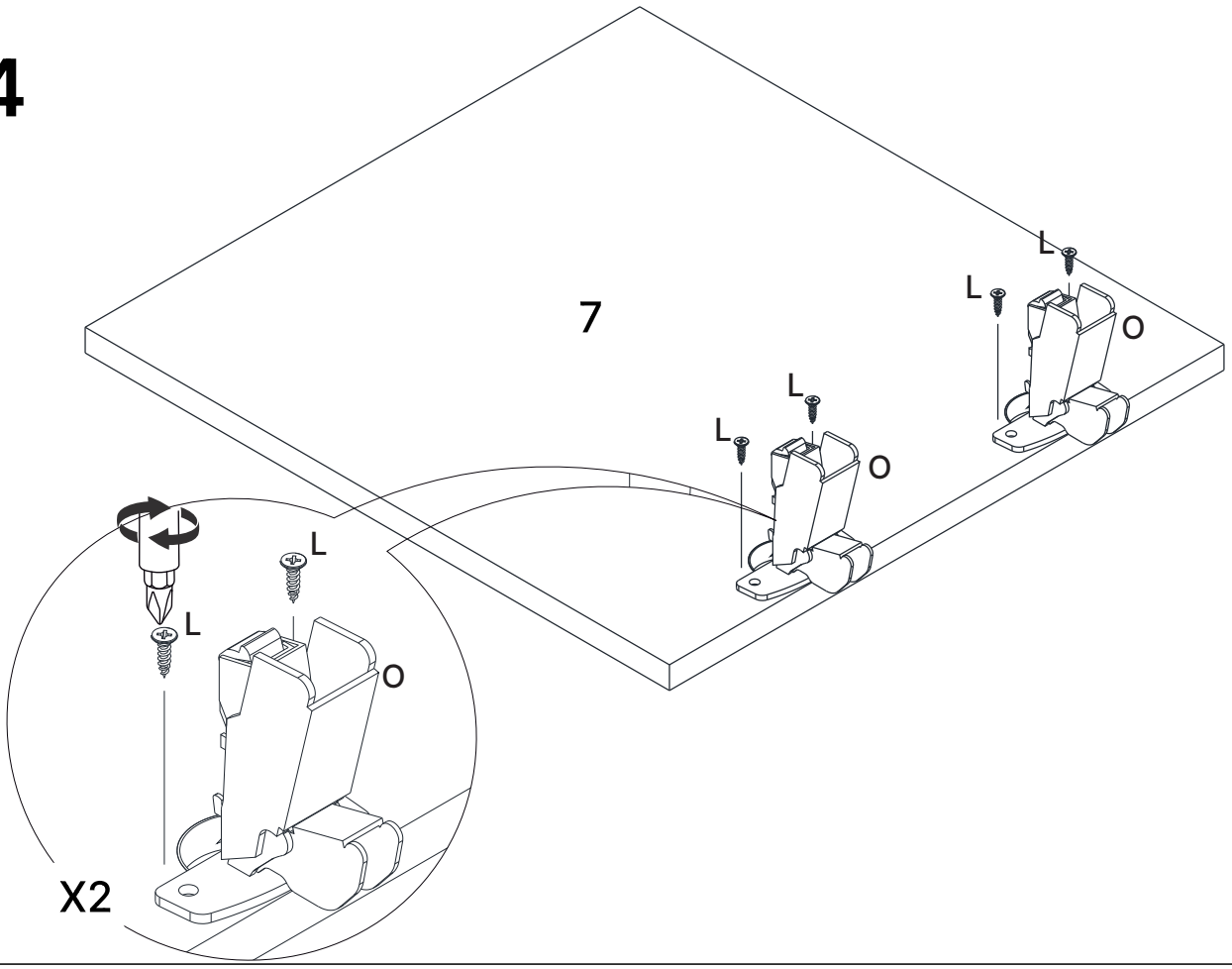

7.59801

15

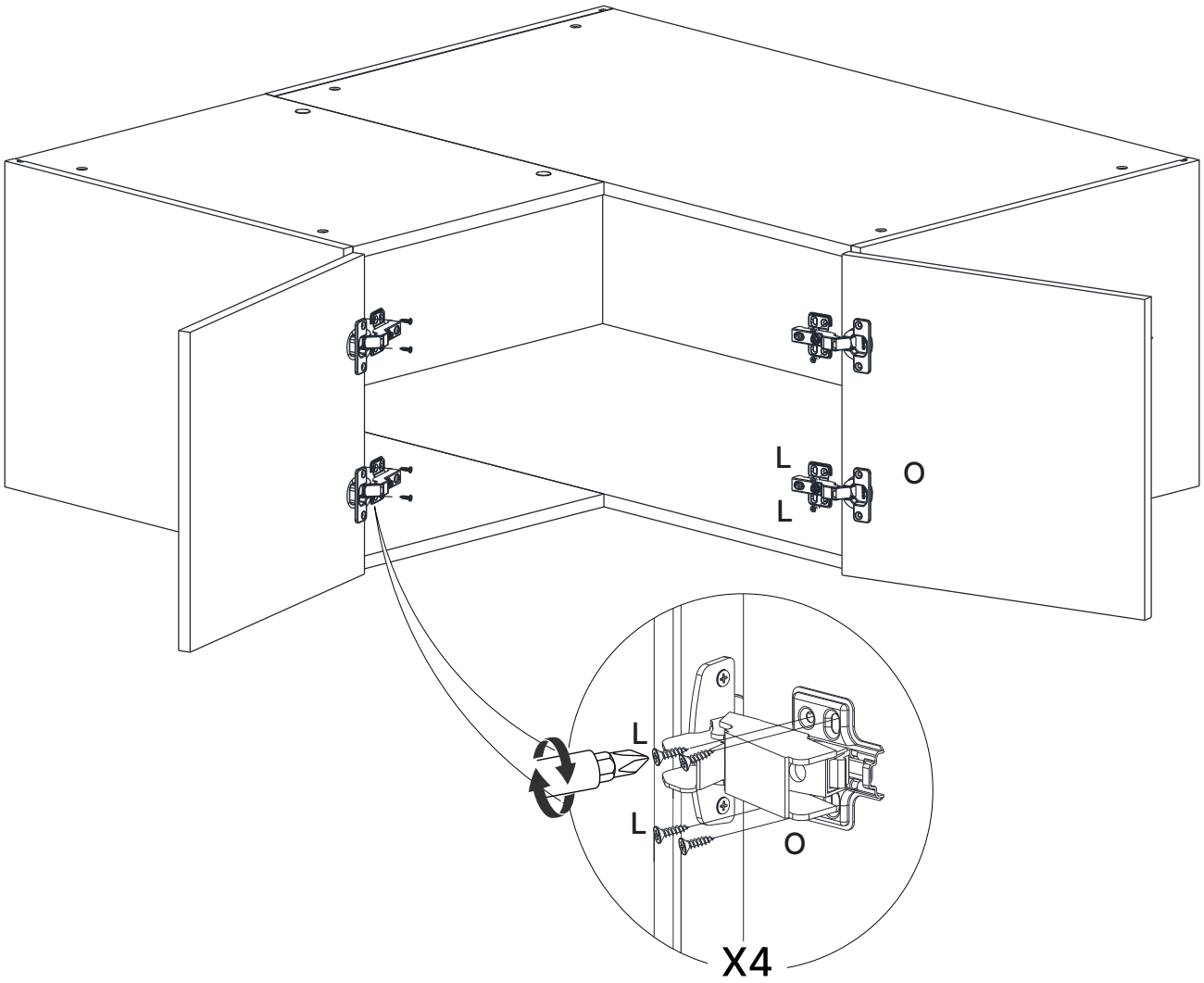

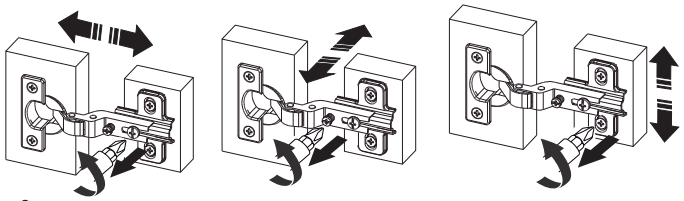

Para alinhamento da porta, siga os passos a seguir

16

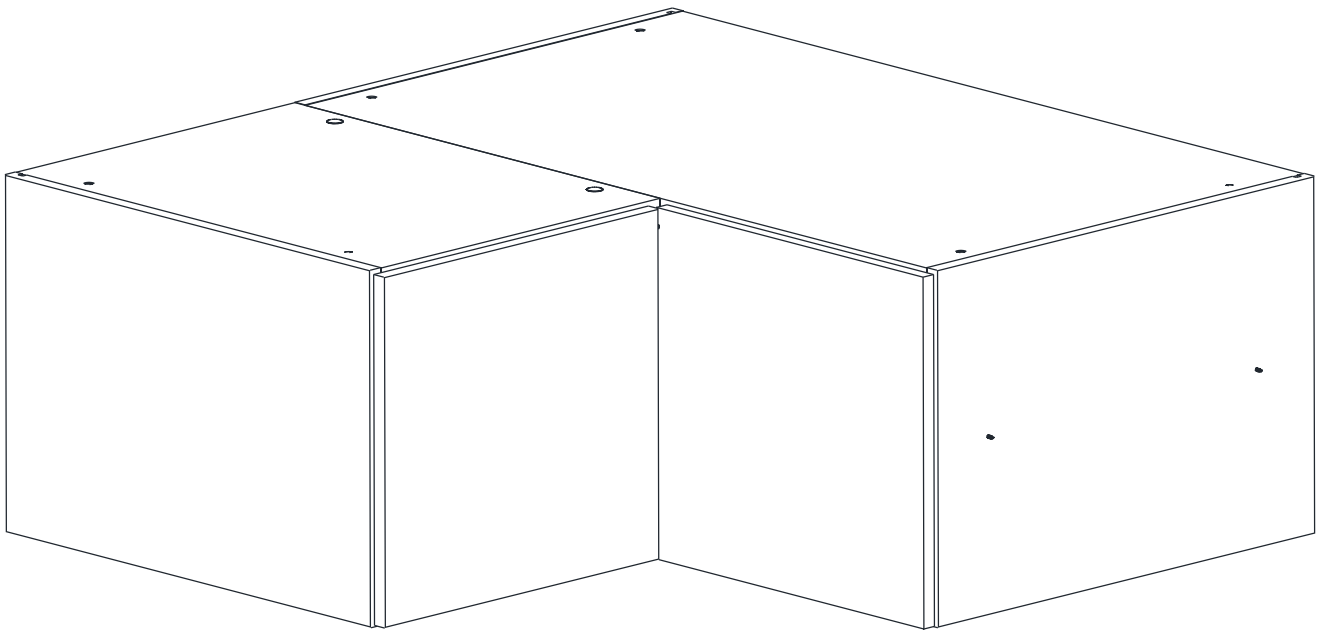

17

Essas são algumas opções para configurar seu móvel!

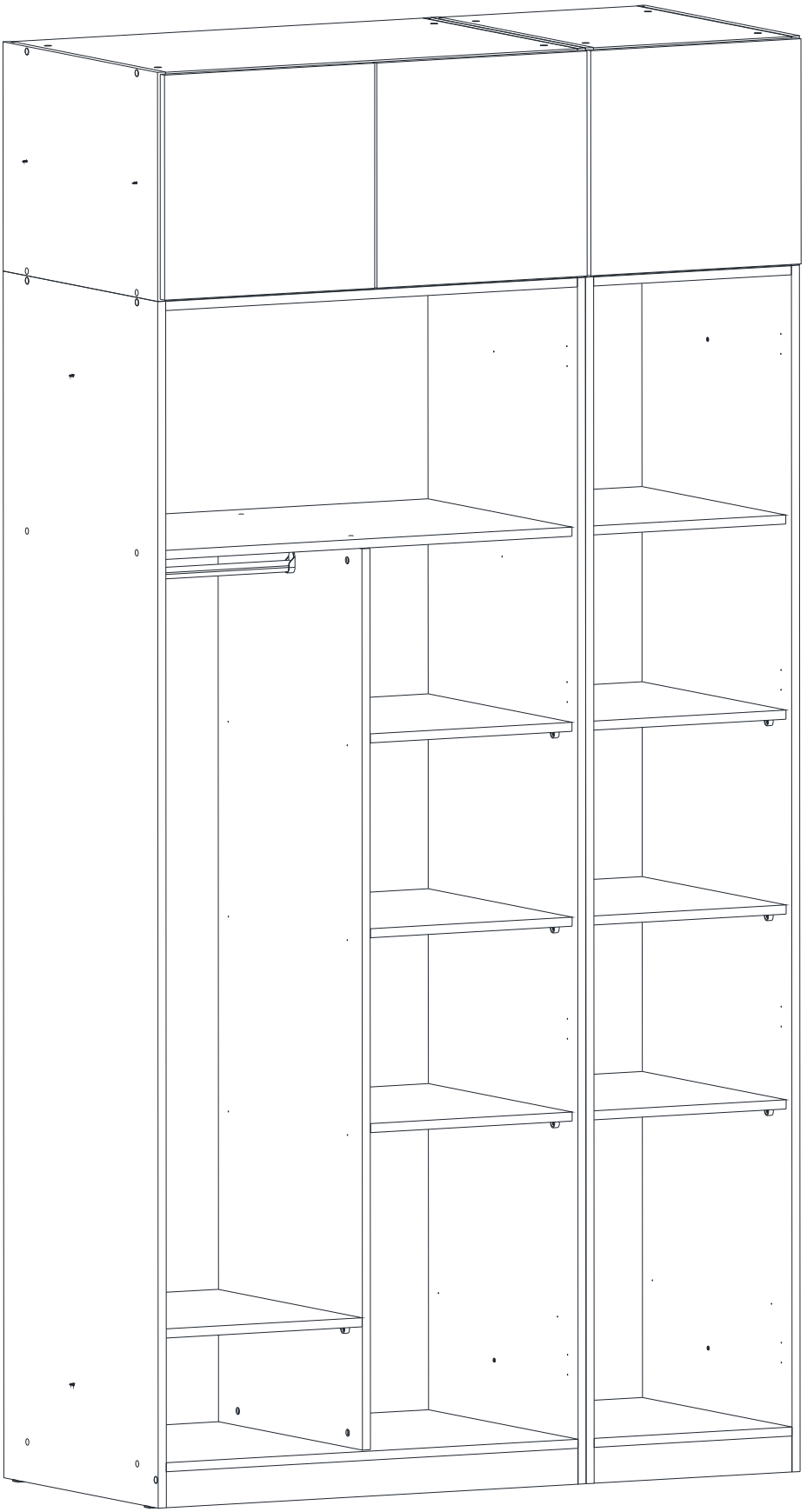

18

Essas são algumas opções para configurar seu móvel!

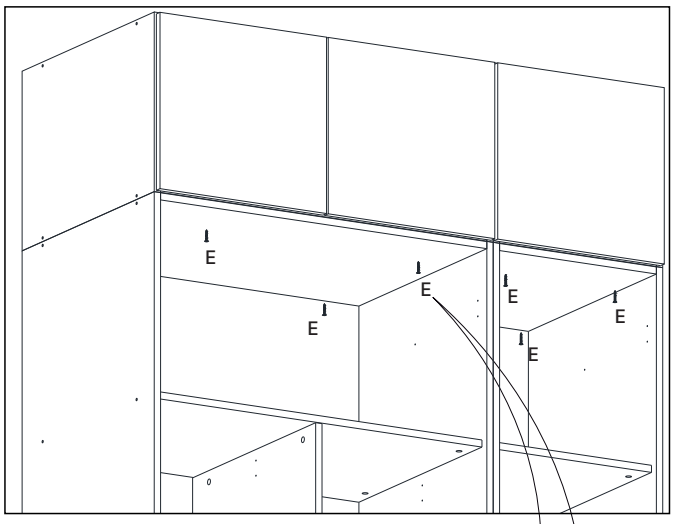

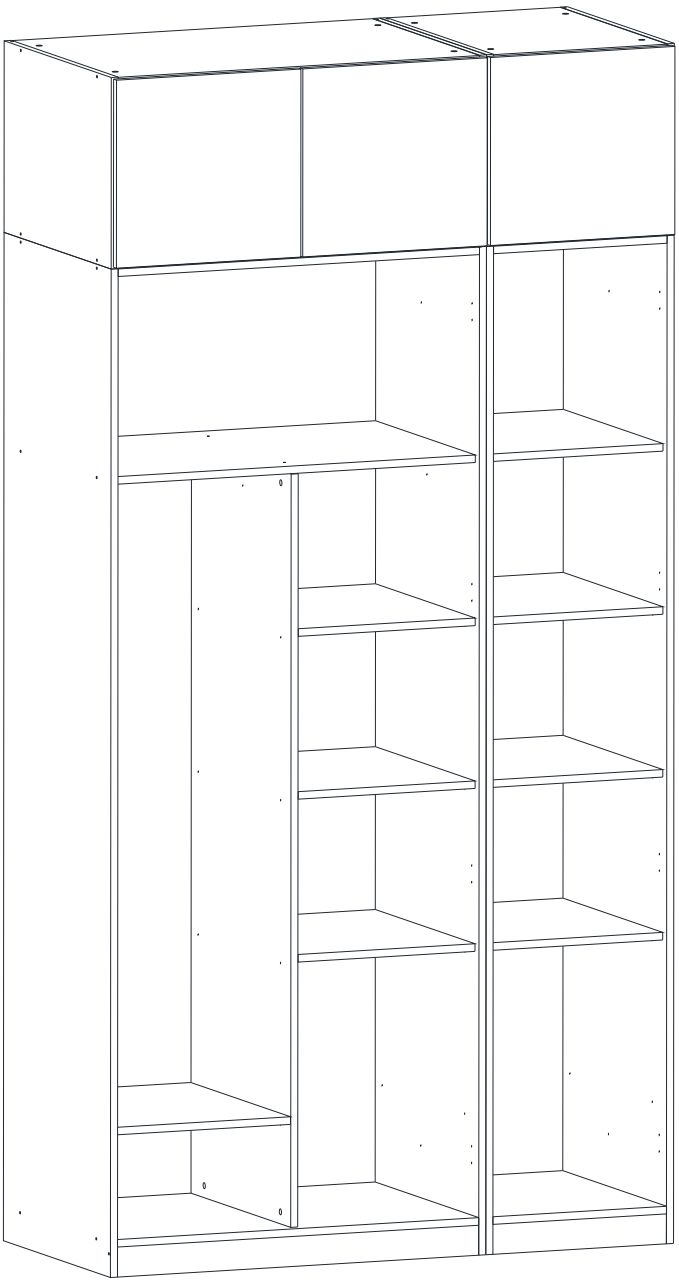

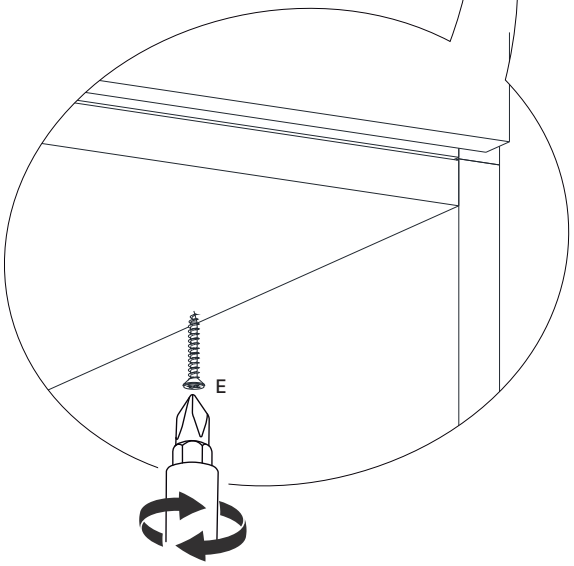

19

Essas são algumas opções para configurar seu móvel!

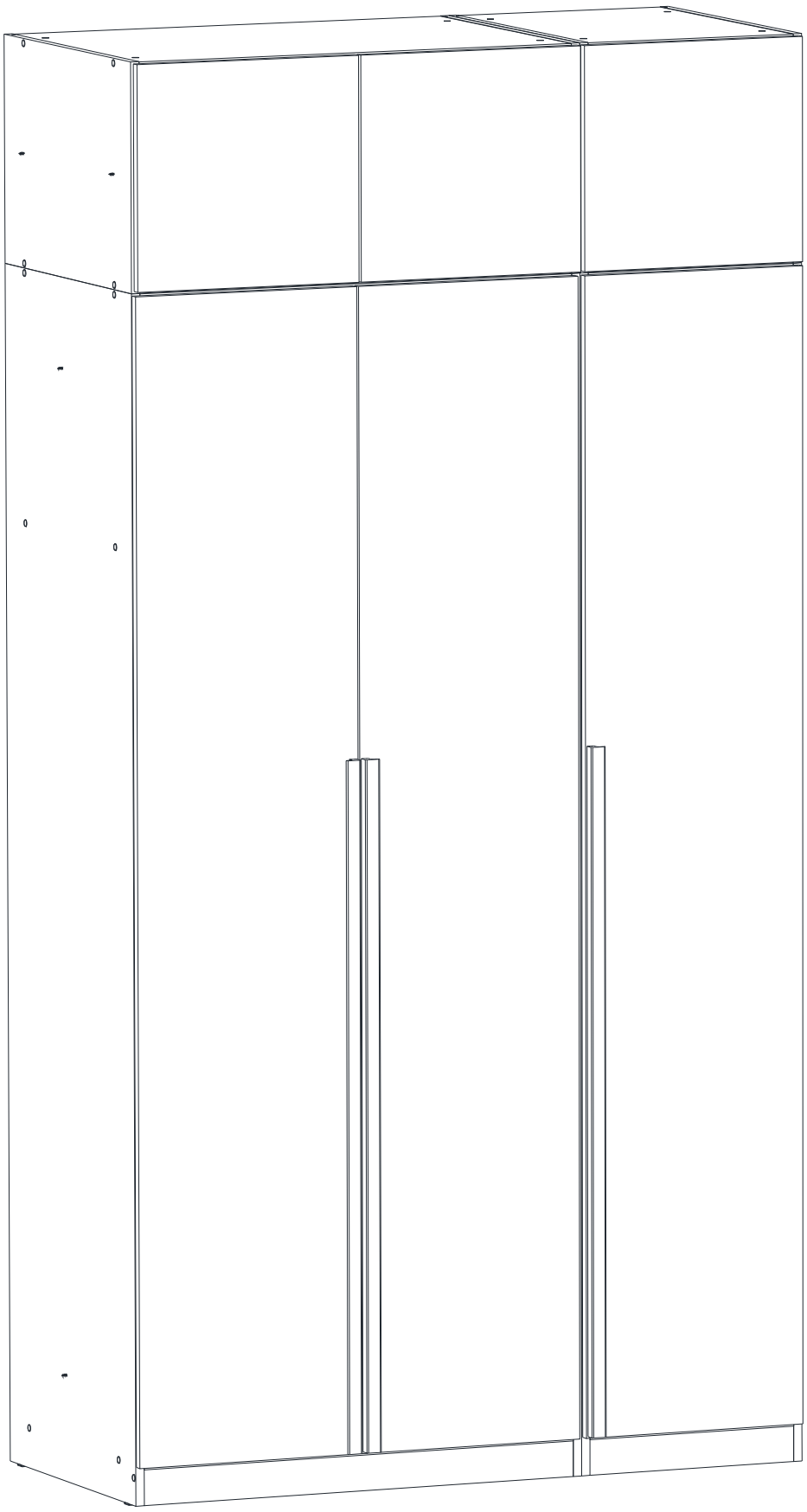

20

Para segurança é obrigatório fixar os módulos aéreos na parede!

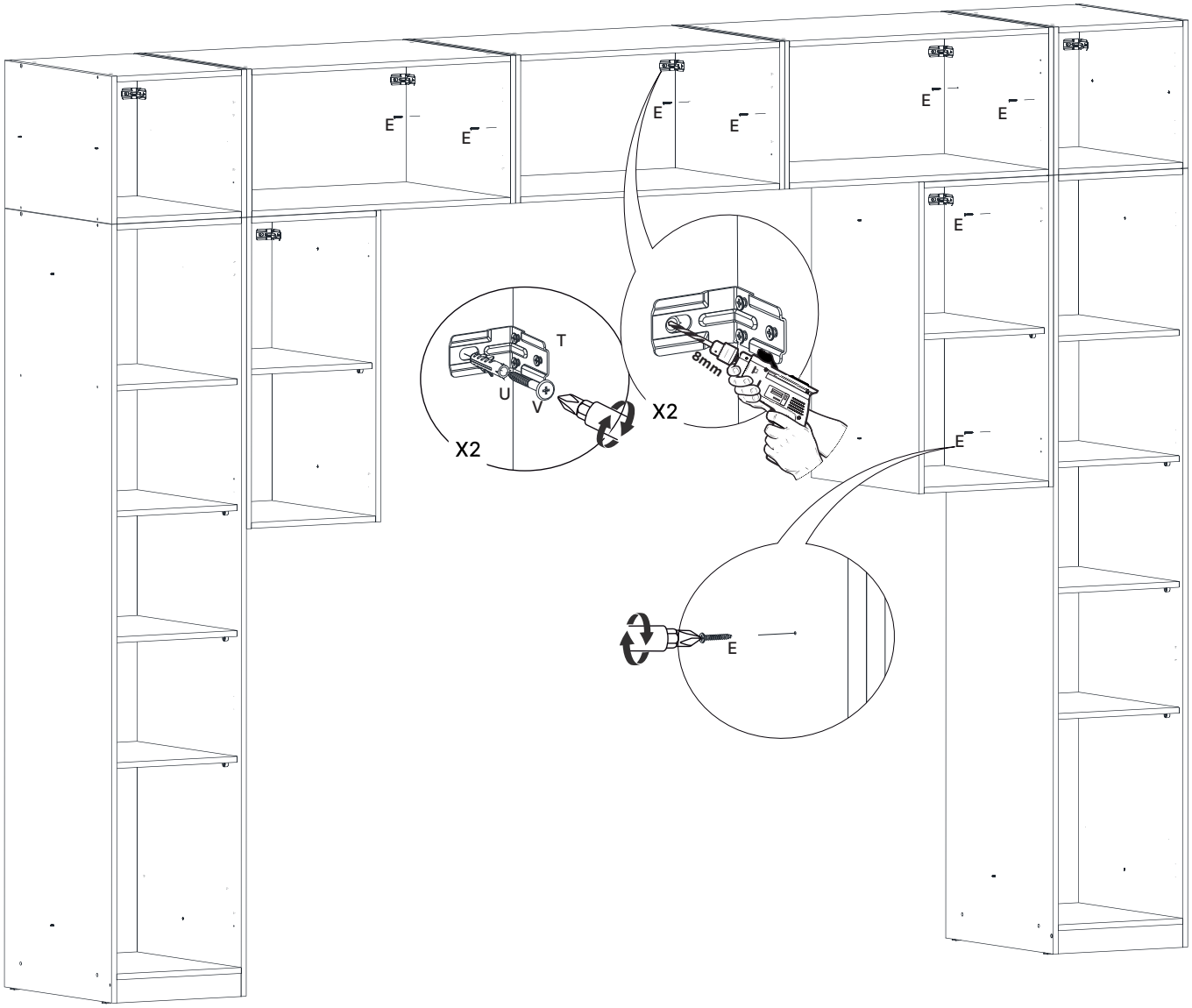

Atenção!! No Kit acompanha parafusos para fixação dos módulos entre si!

Dicas para assegurar a garantia e prolongar a vida útil do seu móvel

Limpeza
Use um pano macio, levemente umedecido com água. É possível o uso detergente neutro, ou sabão neutro com água.

Manutenção
Para garantir estabilidade e durabilidade, é recomendado reapertar os parafusos de tempos em tempos.

Ventilação
A falta de ventilação e excesso de calor pode prejudicar a durabilidade e acabamento do produto.

madeira madeira CABE CASA

V.02

Fixação obrigatória. A instalação incorreta pode causar a queda do móvel e ferimentos graves.
Nunca use o módulo aéreo sem fixação na parede.

madeiraORIGINALS

GUIA PARA FIXAÇÃO DE MÓDULO AÉREO NA PAREDE

Peças envolvidas


Cantoneira de fixação em L


Parafusos que prendem a cantoneira ao móvel


Bucha de parede


Parafuso de fixação na parede


Capa de acabamento

Destaque técnico: Broca de 8 mm para alvenaria



PASSO A PASSO CORRETO!

1

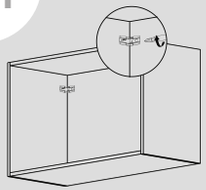

Fixar a cantoneira: Instale a **peça em L** na parte interna do armário durante a montagem, **conforme instrução do manual.**

2

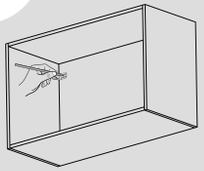

Marcar a parede: Encoste o móvel para marcar o ponto de furo (ou transfira a medida com trena).

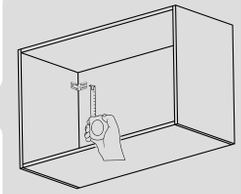

3

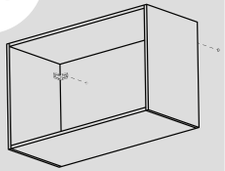

Afastar o móvel: Recue o armário para garantir acesso livre ao ponto demarcado.

4



Furar a parede: Realize a furação na parede utilizando uma **broca de 8 mm para alvenaria.**

⚠ Nunca com o móvel encostado ⚠

5

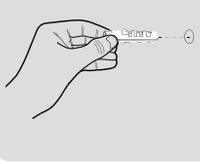

Inserir a bucha: Encaixe a bucha inteira na parede antes de aproximar o móvel.

6

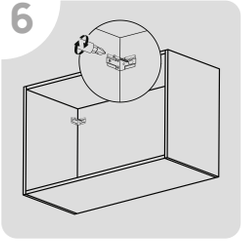

Posicionar e parafusar: Encoste o móvel na parede, alinhe a cantoneira à bucha e aperte o parafuso firme.

7

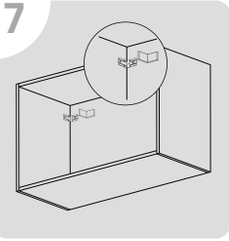

Aplicar o acabamento: Encaixe a capa protetora sobre a cantoneira para finalizar.

✕ ERRADO

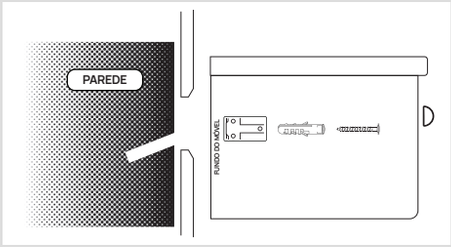

Furar e empurrar a bucha com o móvel já encostado na parede, pelo furo da cantoneira:. **Sem acesso direto, a bucha não entra inteira na parede, fica sem ancoragem real, mesmo que o parafuso seja apertado firme depois.**

✓ CERTO

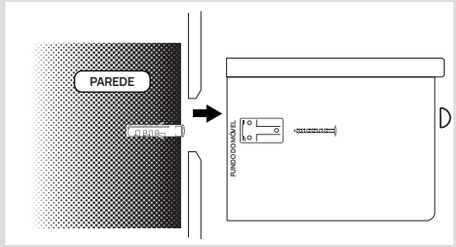

Com o móvel afastado para garantir acesso livre, fure a parede e insira a bucha diretamente nela até que fique totalmente encaixada e sem folga. **Nunca tente furar ou empurrar a bucha com o móvel já encostado na parede através do furo da cantoneira.** Por fim, posicione o móvel alinhado à furação e parafuse através da cantoneira diretamente na bucha já fixada.

⚠ ATENÇÃO ⚠

Vibração:

Vias movimentadas ou trilhos próximos desgastam a fixação ao longo do tempo (dica: se a água de um copo colocado na bancada ondular, há sinal de vibração). **Verifique as fixações periodicamente e reaperte se necessário.**

Parede fora do padrão (drywall e outros tipos):

O kit enviado atende apenas a alvenarias comuns. Para outras estruturas, adquira por conta própria os fixadores adequados — como a bucha metálica basculante (tipo Sforbolt, que já vem completa com parafuso), recomendada para drywall. Além disso, consulte um profissional antes da instalação para confirmar se a parede suporta o peso do móvel.

Parede antiga:

Reboco espesso e frágil exige perfurar mais fundo até atingir a camada firme, reforçar a fixação ou contratar apoio profissional.

Antes de usar o móvel, confira:

- ☐ A cantoneira está bem fixada na parte interna do móvel.
- ☐ A parede foi furada e a bucha inserida com o móvel afastado, nunca com o móvel já encostado.
- ☐ A bucha ficou inteira dentro da parede, sem sobrar para fora.
- ☐ O parafuso atravessou a cantoneira, por dentro do móvel, e prendeu firme na bucha.
- ☐ Todas as cantoneiras foram fixadas.

Se a bucha girar ou ficar folgada no furo, PARE. Não instale o móvel.

DÚVIDAS? ENTRE EM CONTATO PELO CHAT DO SITE. madeiramadeira

madeiramadeira
serviços

Agora que você já comprou o seu móvel, ele **merece ser montado do jeito certo.**

Erros de montagem causam mais de **60%** dos danos em móveis.

PARCELE EM ATÉ **3x** SEM JUROS

Por que **contratar?**

Tranquilidade do **início ao fim** da montagem

PROFISSIONAIS QUALIFICADOS
Especialistas certificados na **MadeiraMadeira Serviços.**

FERRAMENTAS PROFISSIONAIS
que **protegem seus móveis.**

AGENDAMENTO EM 24 HORAS
escolha a data e o turno **ideais para você.**

GARANTIA DE 3 MESES
de cobertura **completa.**

Mais de 1 MILHÃO DE MONTAGENS
★ com avaliação 4.7 ★

Mariana S., São Paulo
"Chegaram no horário e montaram tudo rapidamente. Serviço incrível!"
★★★★★

Carlos R., Belo Horizonte
"Tentei montar sozinho e foi um desastre. Com a **MadeiraMadeira Serviços** ficou perfeito."
★★★★★

Ana P., Rio de Janeiro
"Agendamento ágil e **montagem pontual e perfeita.** Recomendo demais!"
★★★★★

Agende agora pelo QR Code

MadeiraMadeira Serviços · Atendimento em todo o Brasil

Escaneie o QR Code