ATENÇÃO: No momento da entrega, verificar as condições da embalagem do produto, e caso a caixa esteja danificada, recusar o recebimento.

EMISSÃO: 10/01/2024

INSTRUÇÃO DE MONTAGEM



Gaveteiro Volante
03 Gavetas

Linha Corporativa

Assista o Vídeo de Montagem

Pandin Pra quem faz acontecer

Peças

11304
01
Tampo Madeira

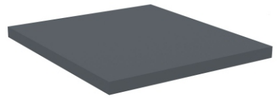

11261
01
Lateral Esquerda

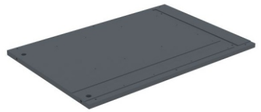

11259
01
Lateral Direita

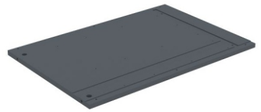

11271
01
Retaguarda



11293
01
Fundo Gaveteiro

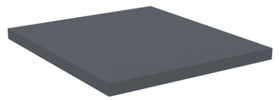

11273
01
Trava Inferior

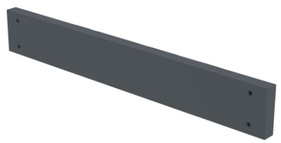

11273
02
Espaçador



11264
01
Trava Fechadura

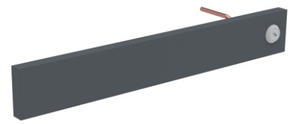

1935
01
Armação Frontal



1940
01
Armação Traseira



11249
01
Frente de Gaveta Grd



11245
02
Frente de Gaveta Pqn



Kit

750
11
Tambor Girofix



840
31
Parafuso Soberba 6,0 x 10



825
28
Parafuso Sob 4 x 14



4682
02
Trilho Corrediça Esq



4681
02
Trilho Corrediça Dir



1797
01
Trilho Telesc Esq



1798
01
Trilho Telesc Dir



1795
01
Ferro Tranca



5989
02
Suporte de Fixação



838
04
Parafuso Sob 4,5 x 50



931
02
Tapa Furo de 18mm



694
04
Pino Girofix 6mm Rosca Sob



Kit

11559
03
Puxador de Aço



840
05
Parafuso Milimetro M4 x 10



904
02
Rodízio s/ Trava



905
02
Rodízio c/ Trava



8965
04
Porca Cilindrica



11271
01
Retaguarda



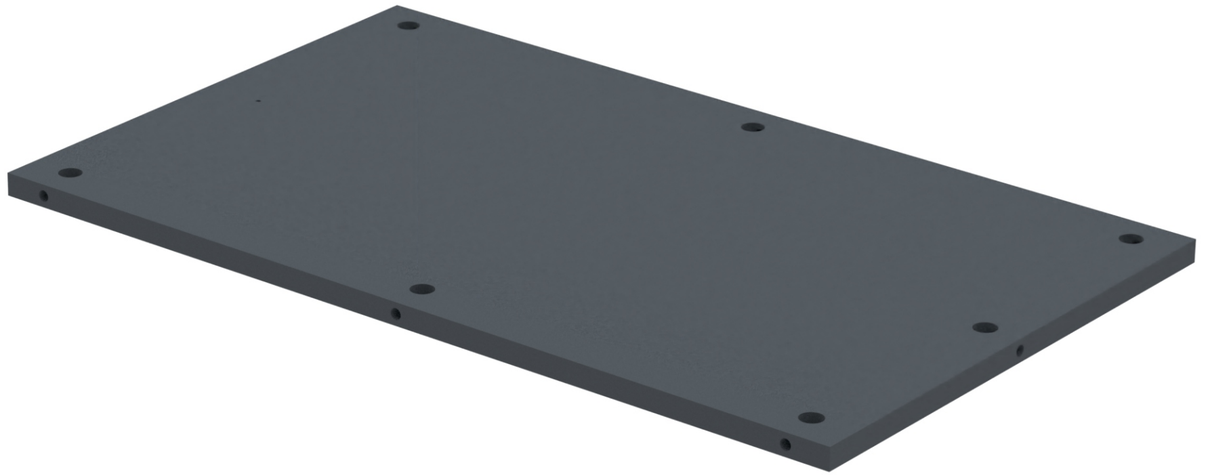

11261 01 Lateral Esquerda 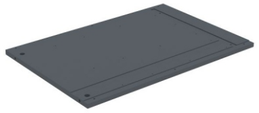	11259 01 Lateral Direita 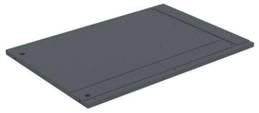

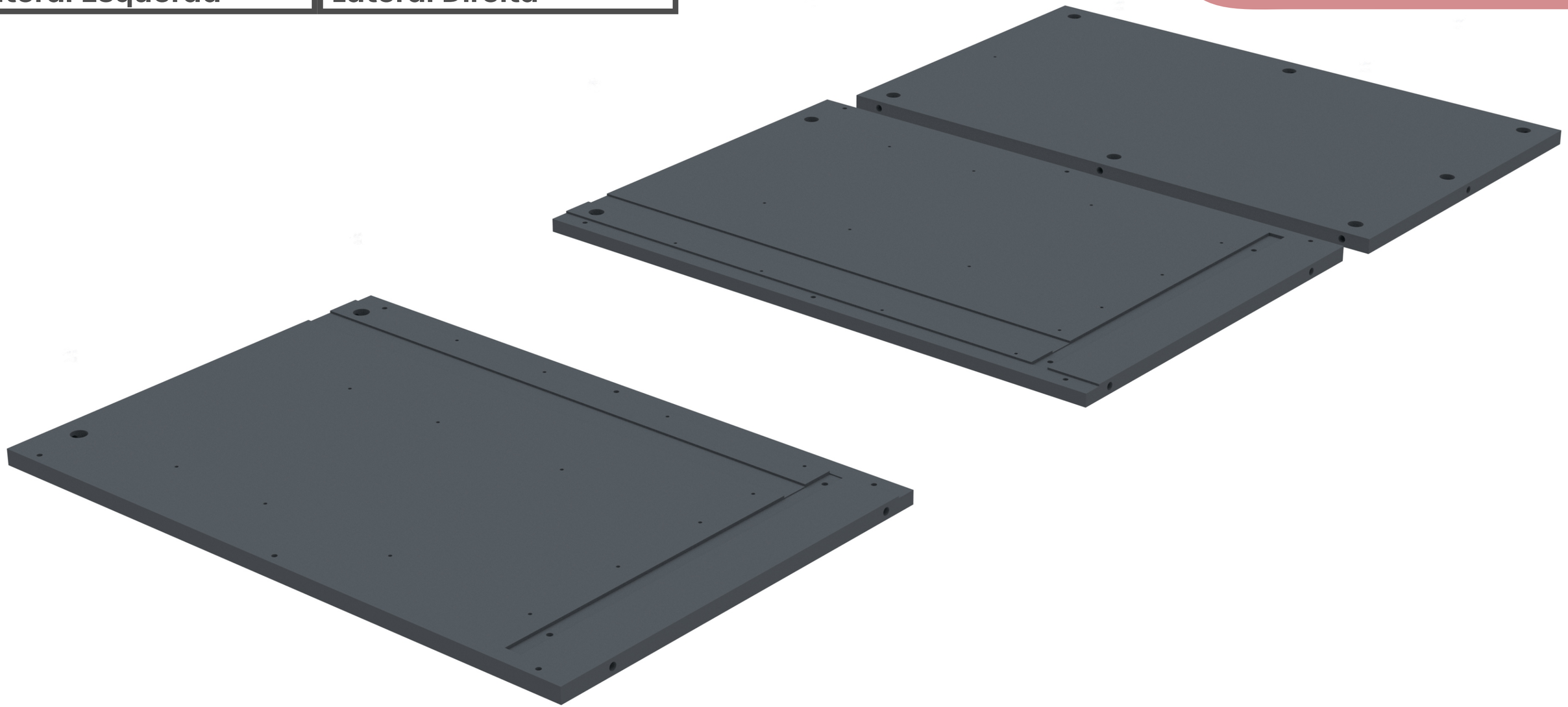

750

11



Tambor Girofix

11273
02
Espaçador



840
06



Parafuso Soberba 6,0 x 10

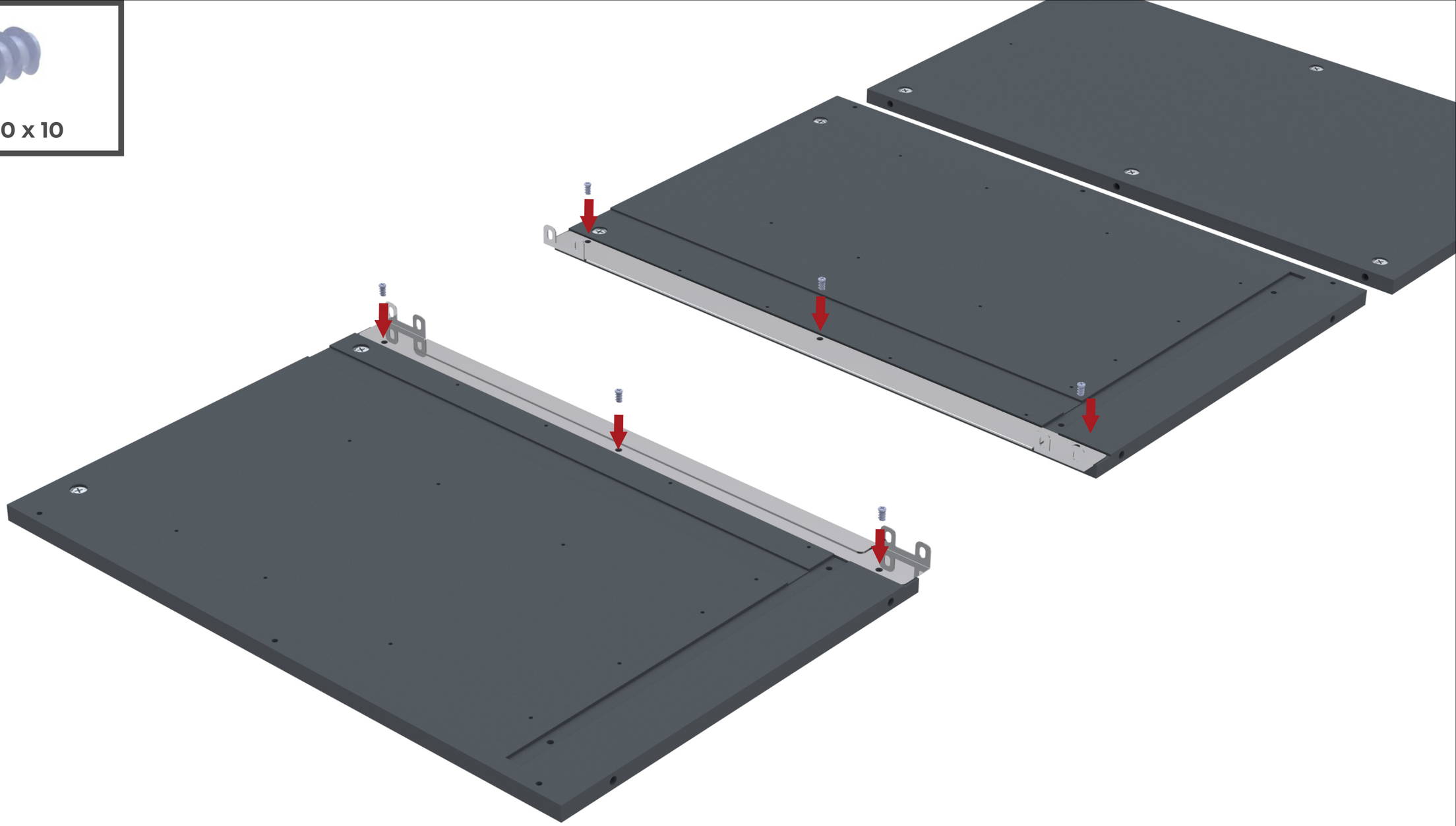

4681 02 Trilho Corrediça Dir	4682 02 Trilho Corrediça Esq	3756 01 Tranca Galvalume

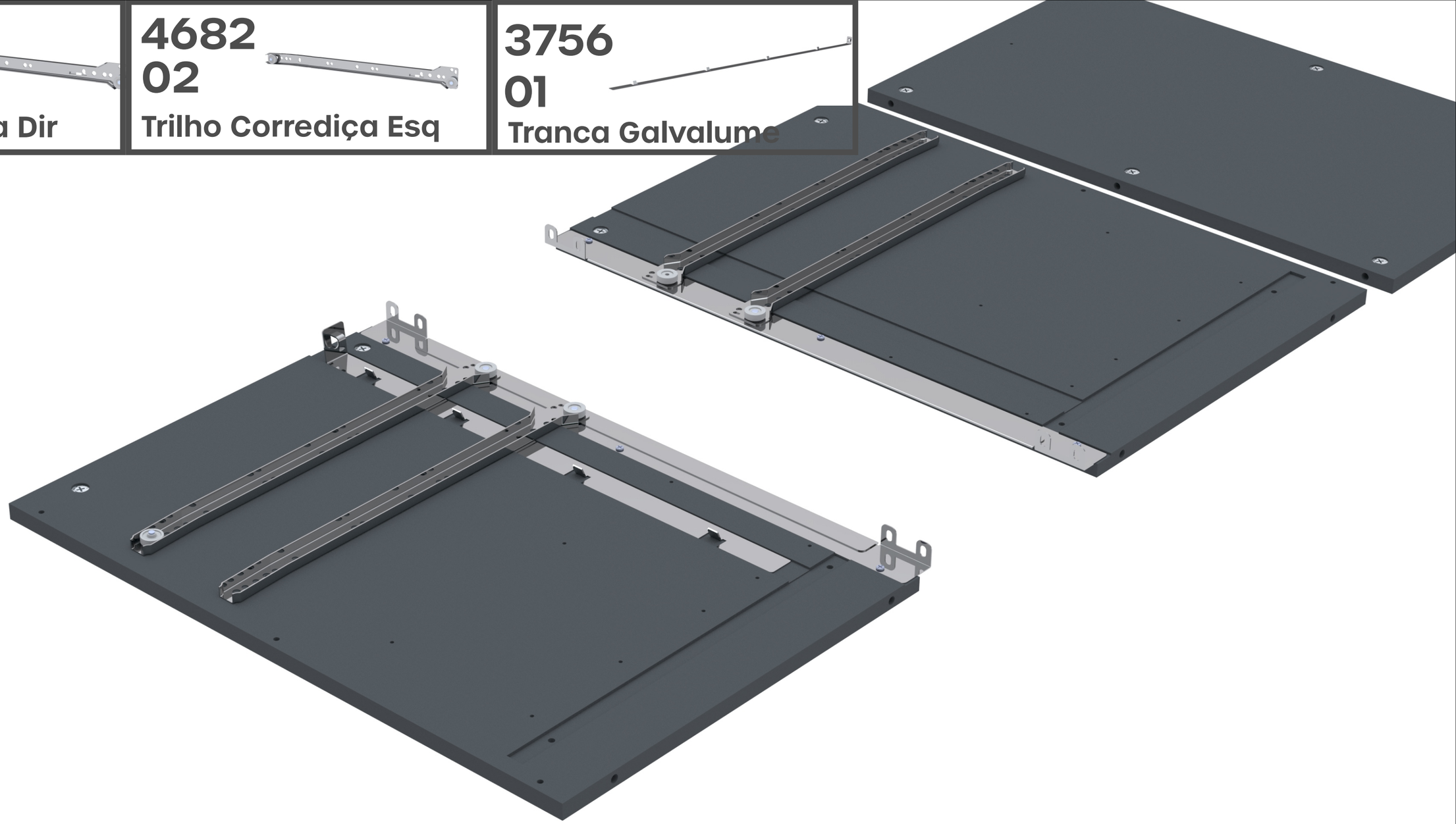

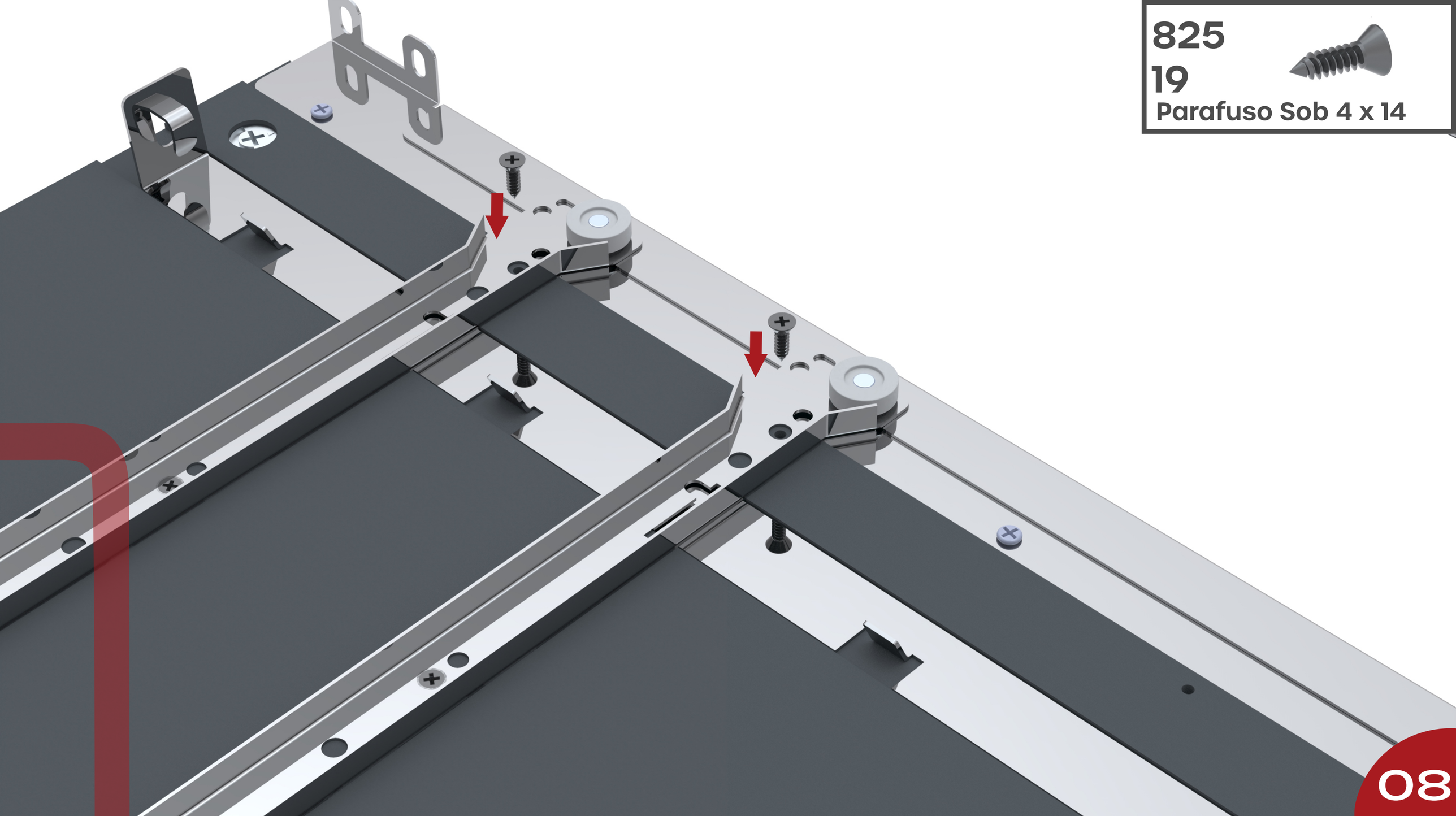
825
19
Parafuso Sob 4 x 14
08

1797 01 Trilho Telesc Esq	1798 01 Trilho Telesc Dir

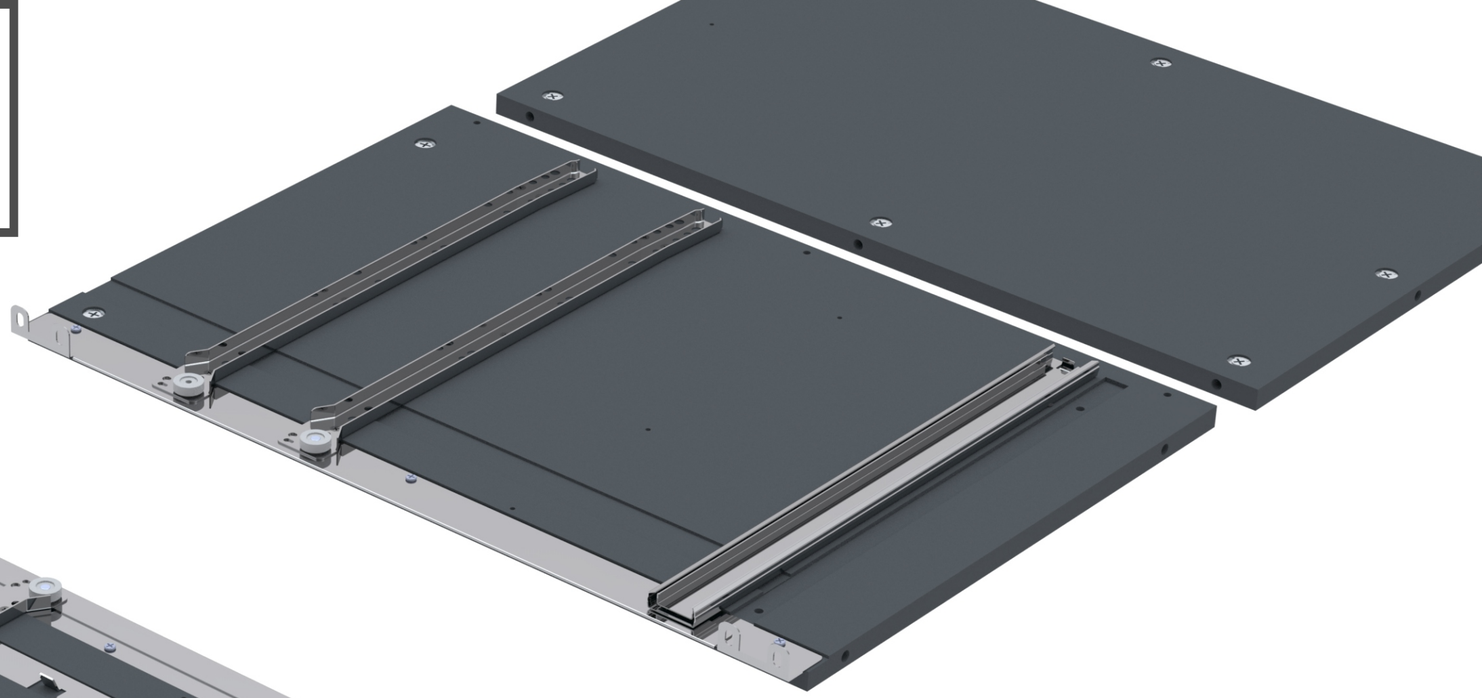

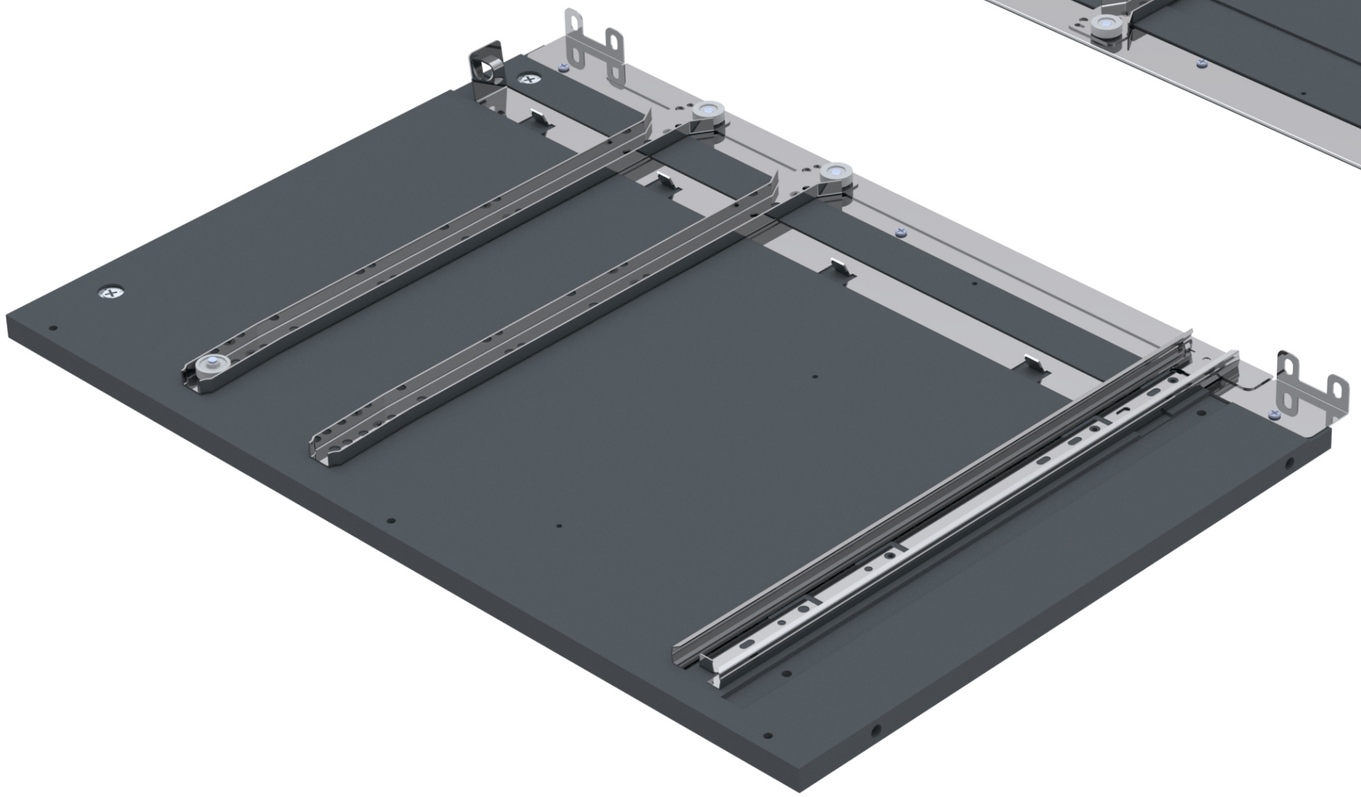

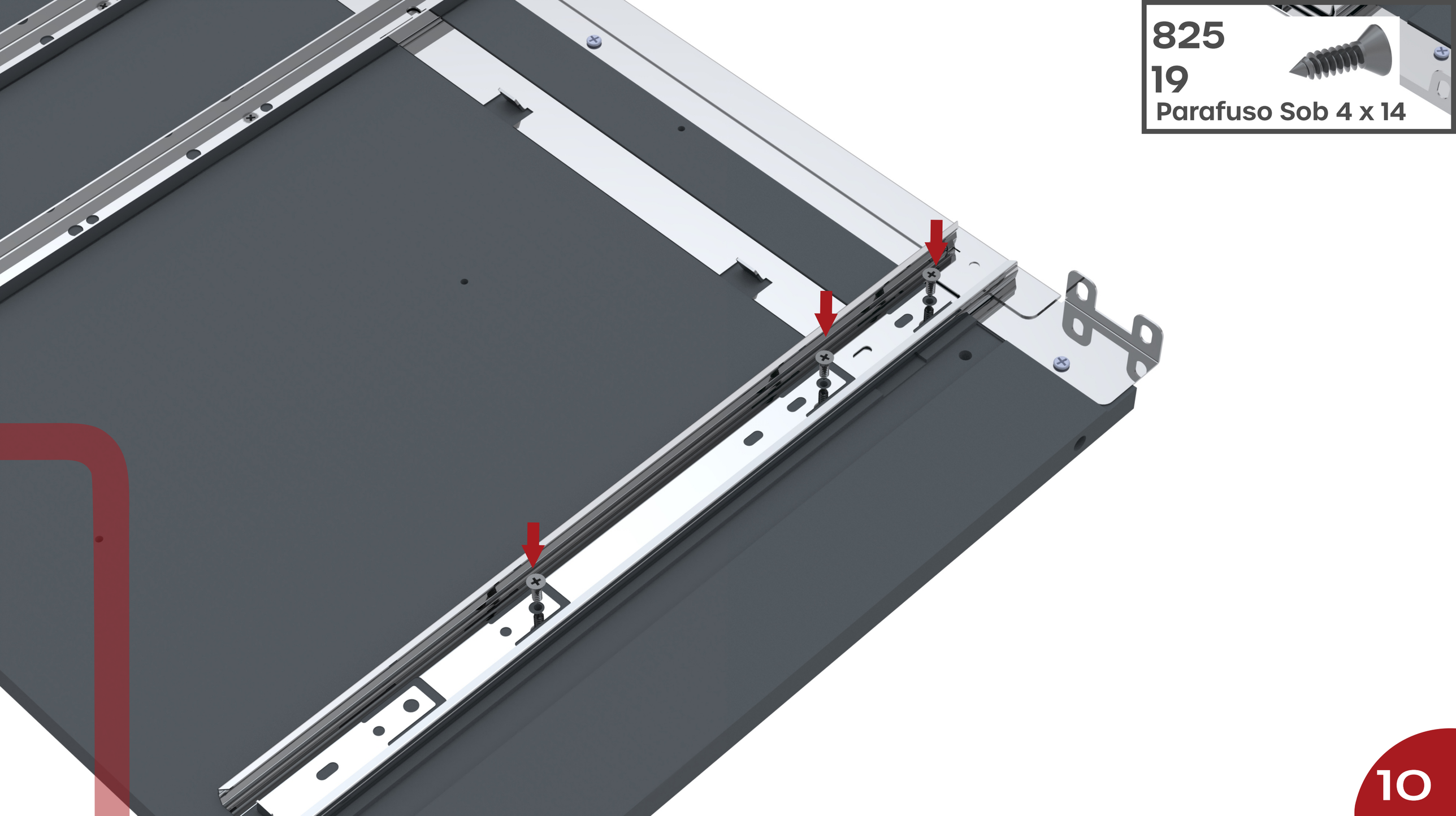
825
19
Parafuso Sob 4 x 14

11293 01 Fundo Gaveteiro	11293 04 Porca Cilindrica

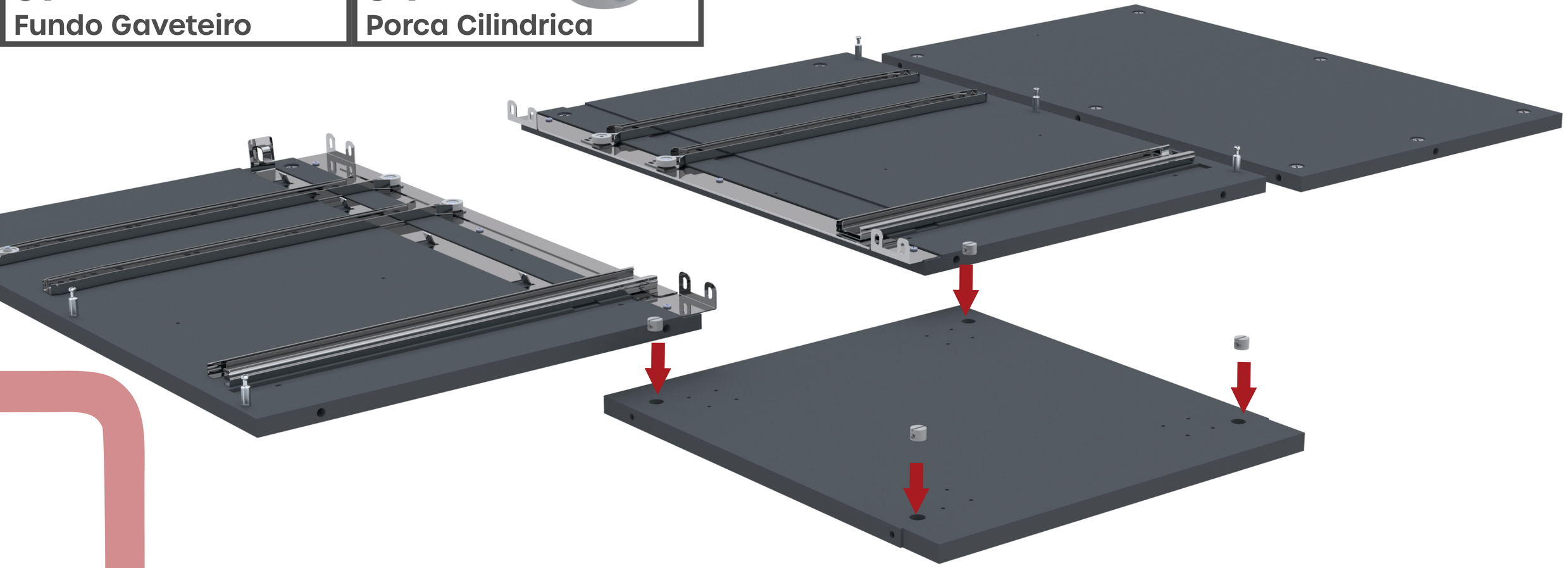

838
06



Parafuso Sob 4,5 x 50

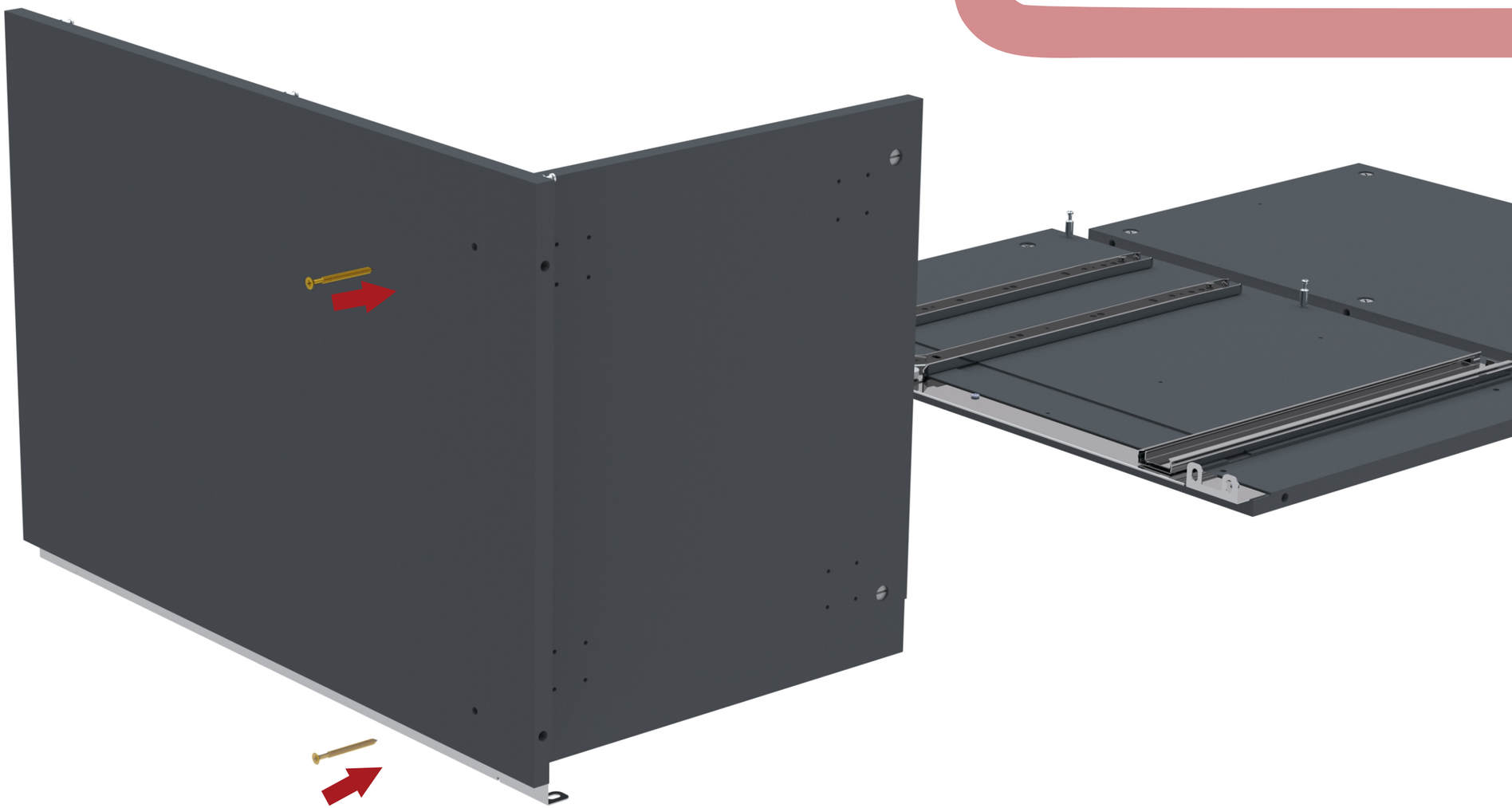

931
02

Tapa Furo de 18mm

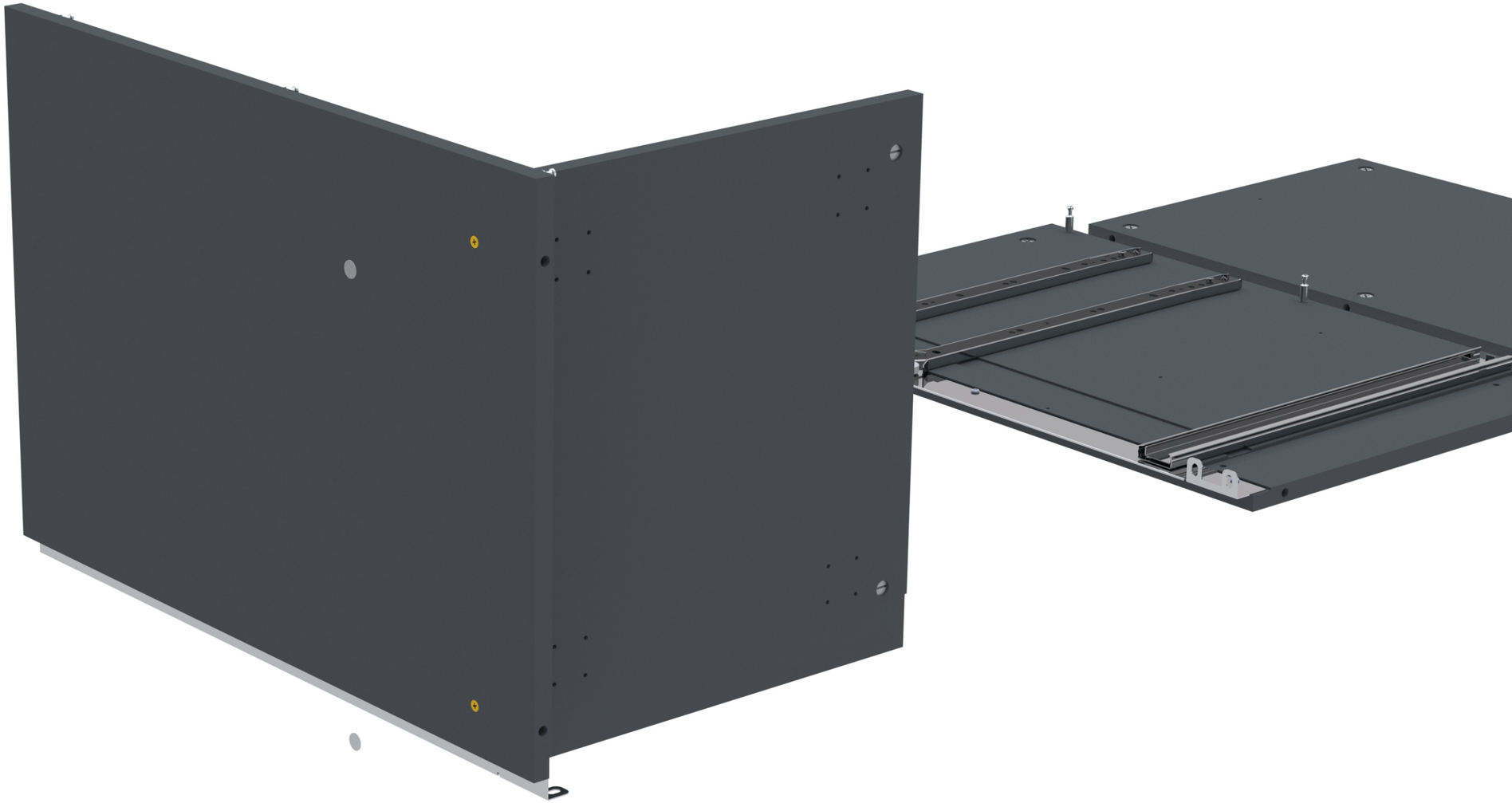

840
02



Parafuso Soberba 6,0 x 10

11271
01
Retaguarda





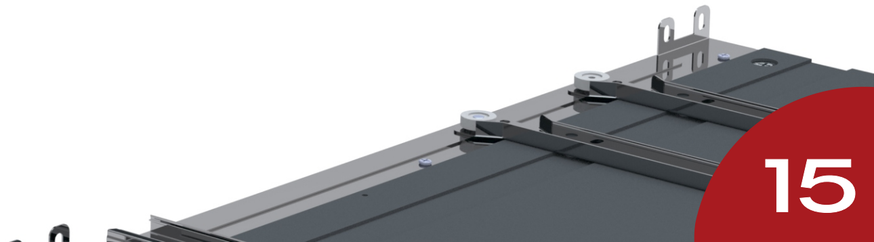

5989
01

Suporte de Fixação

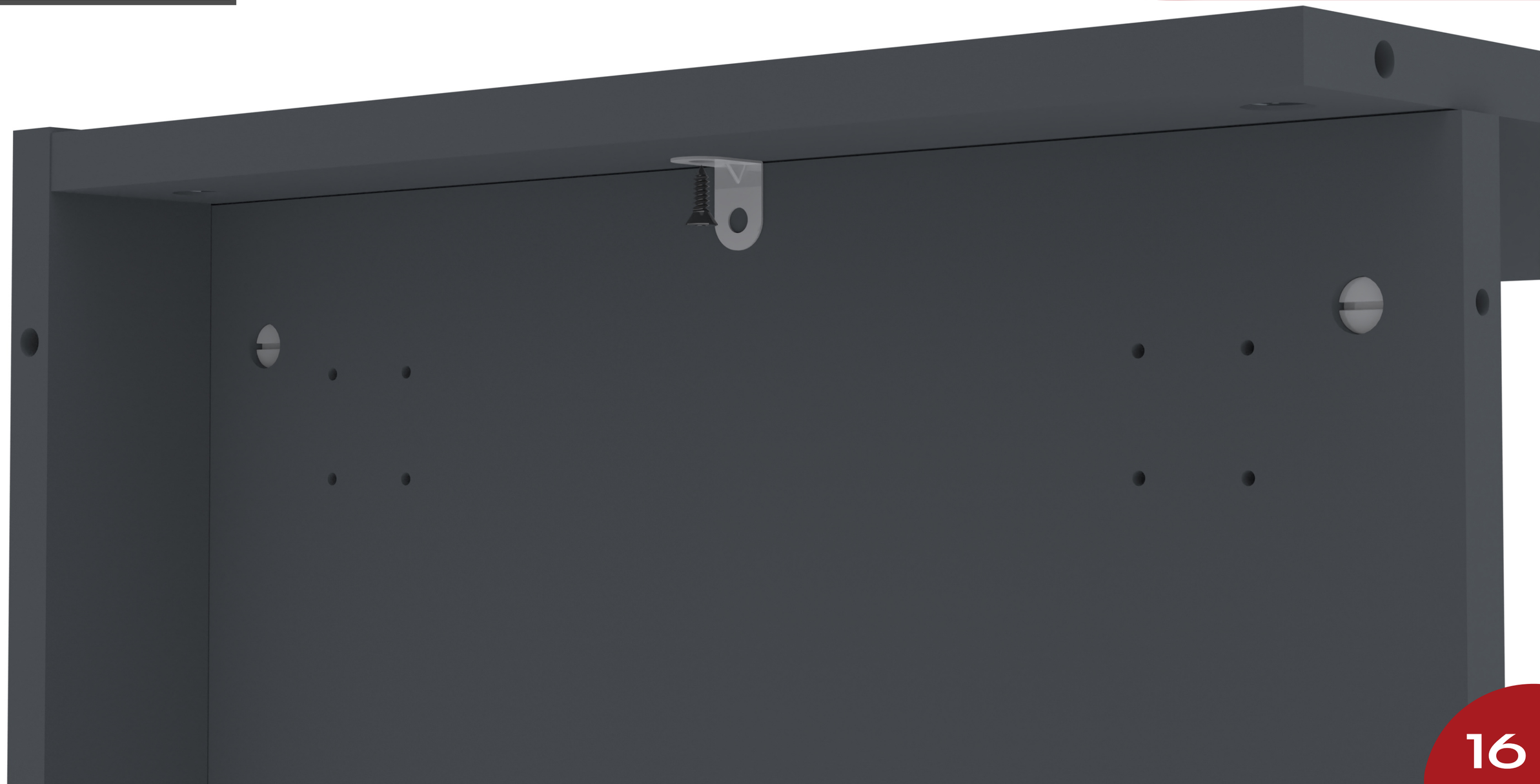

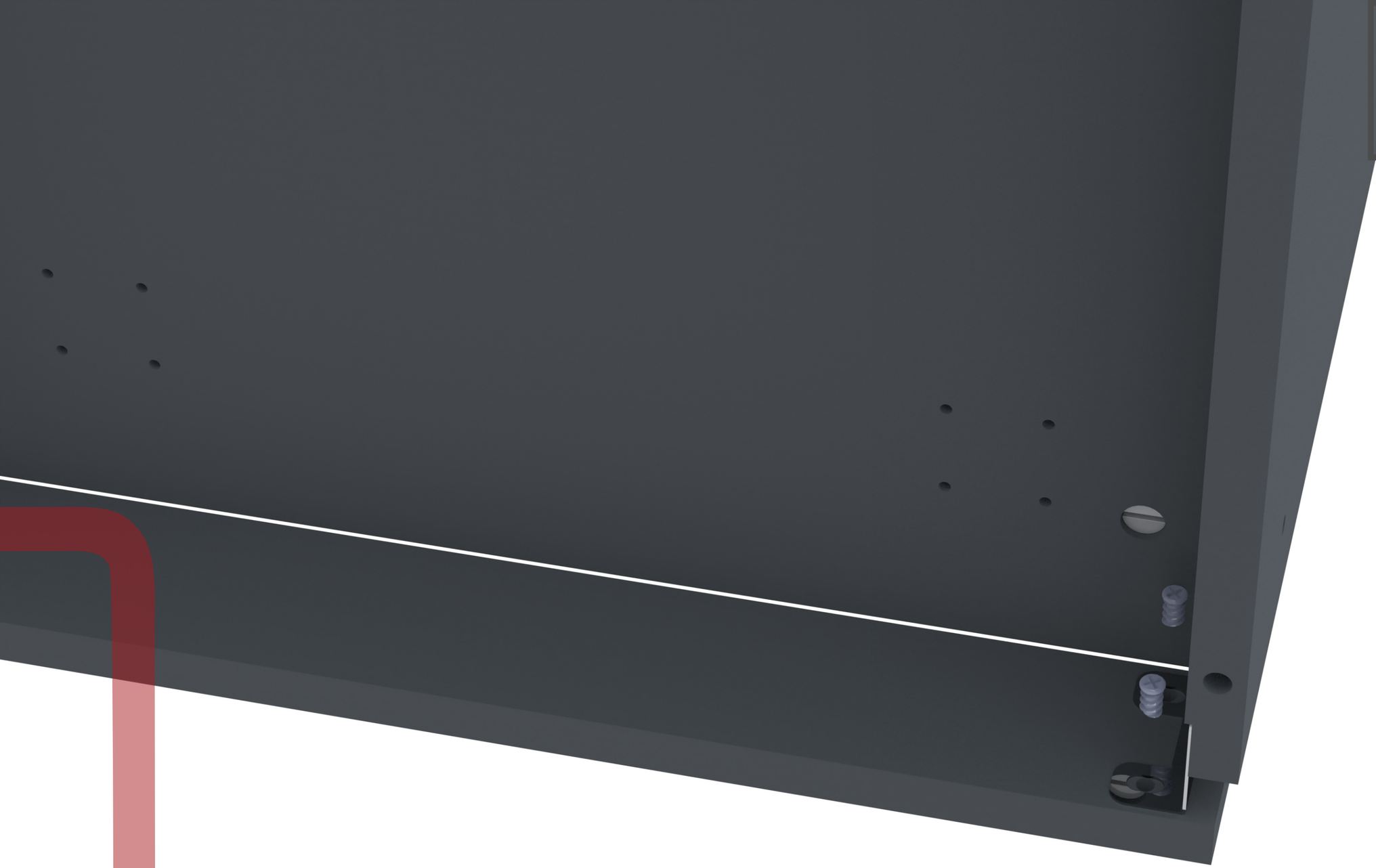

840
02



Parafuso Soberba 6,0 x 10

838
02

Parafuso Sob 4,5 x 50

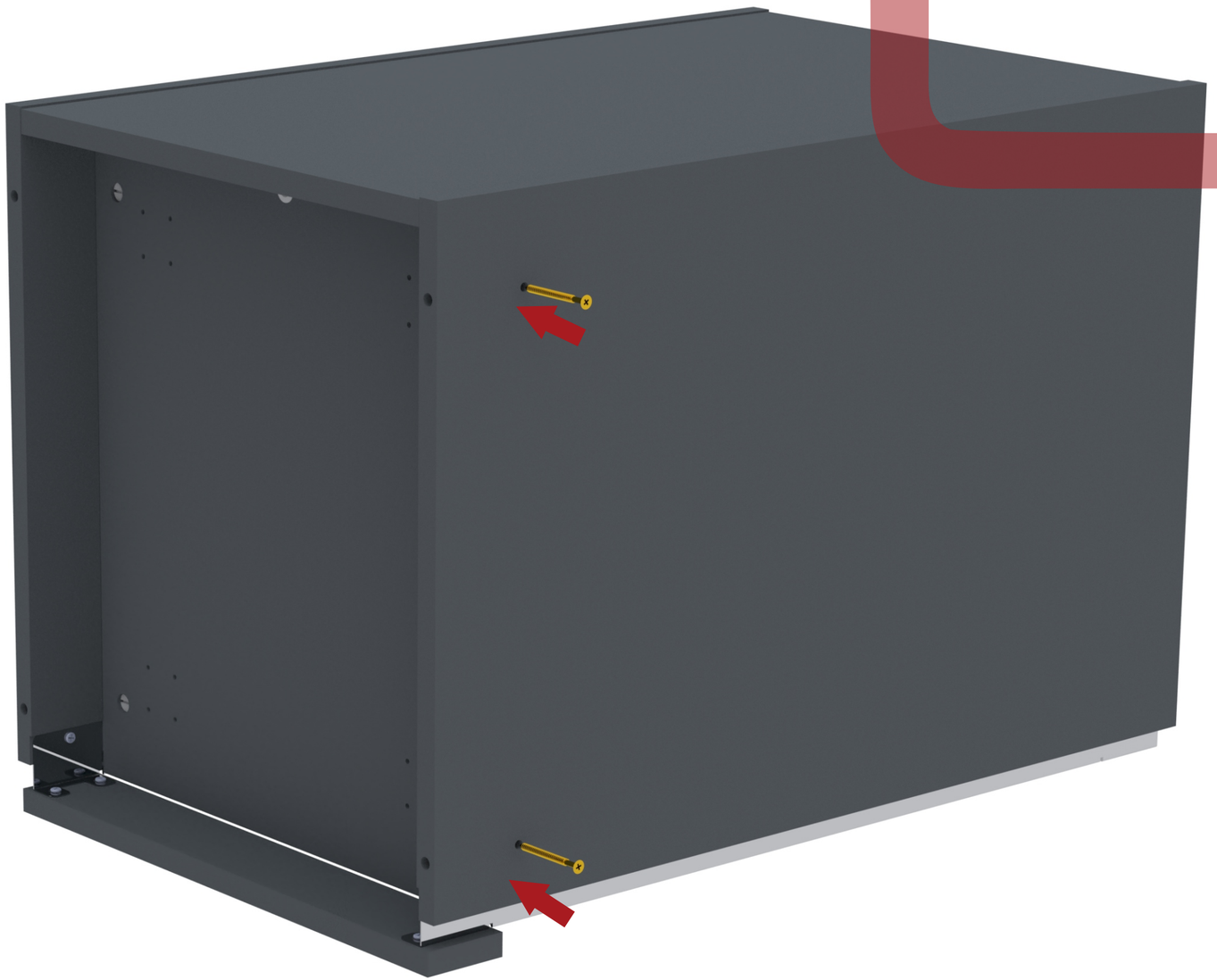

931
02

Tapa Furo de 18mm

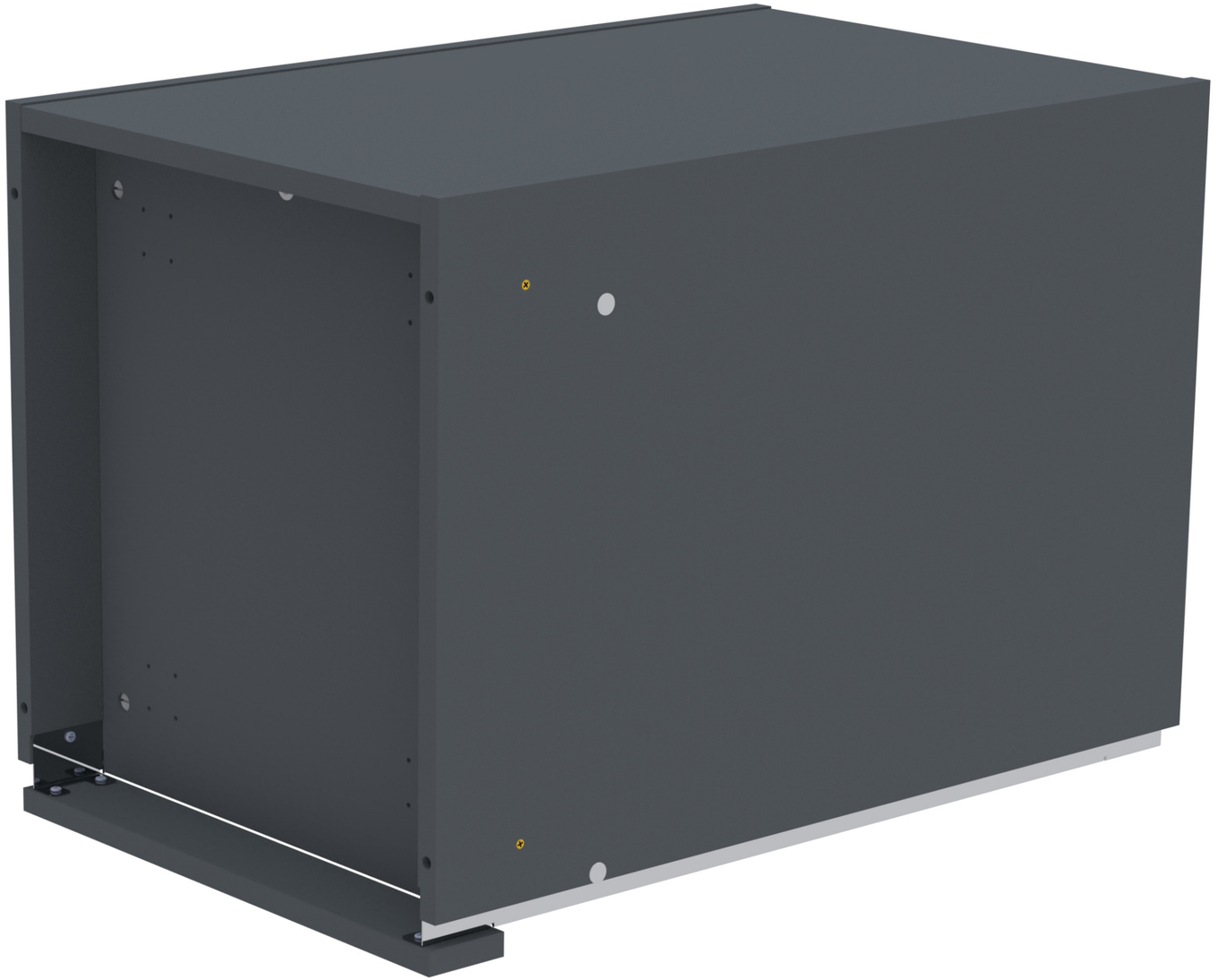

825
16
Parafuso Sob 4 x 14



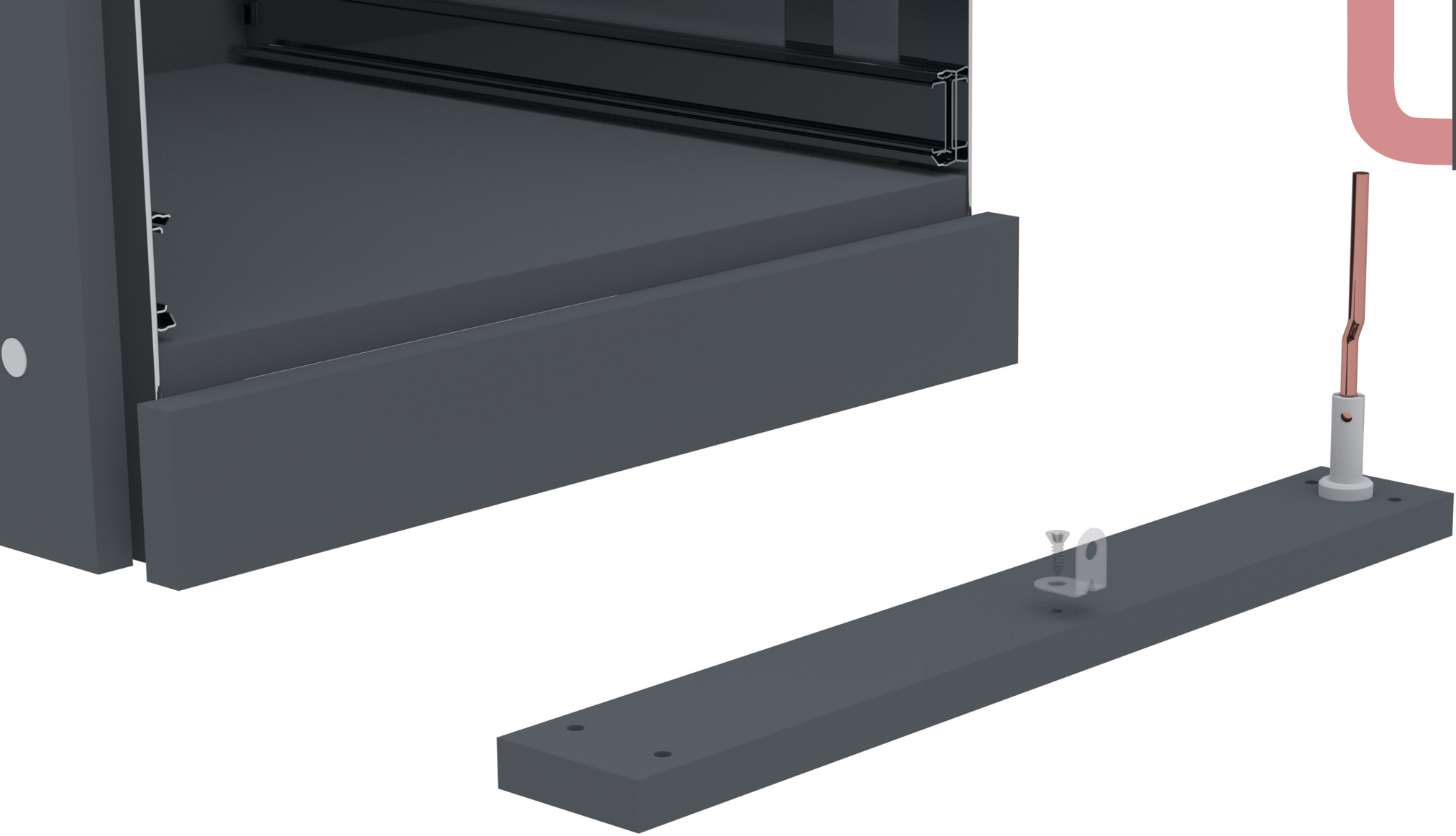

11264
01
Trava Fechadura

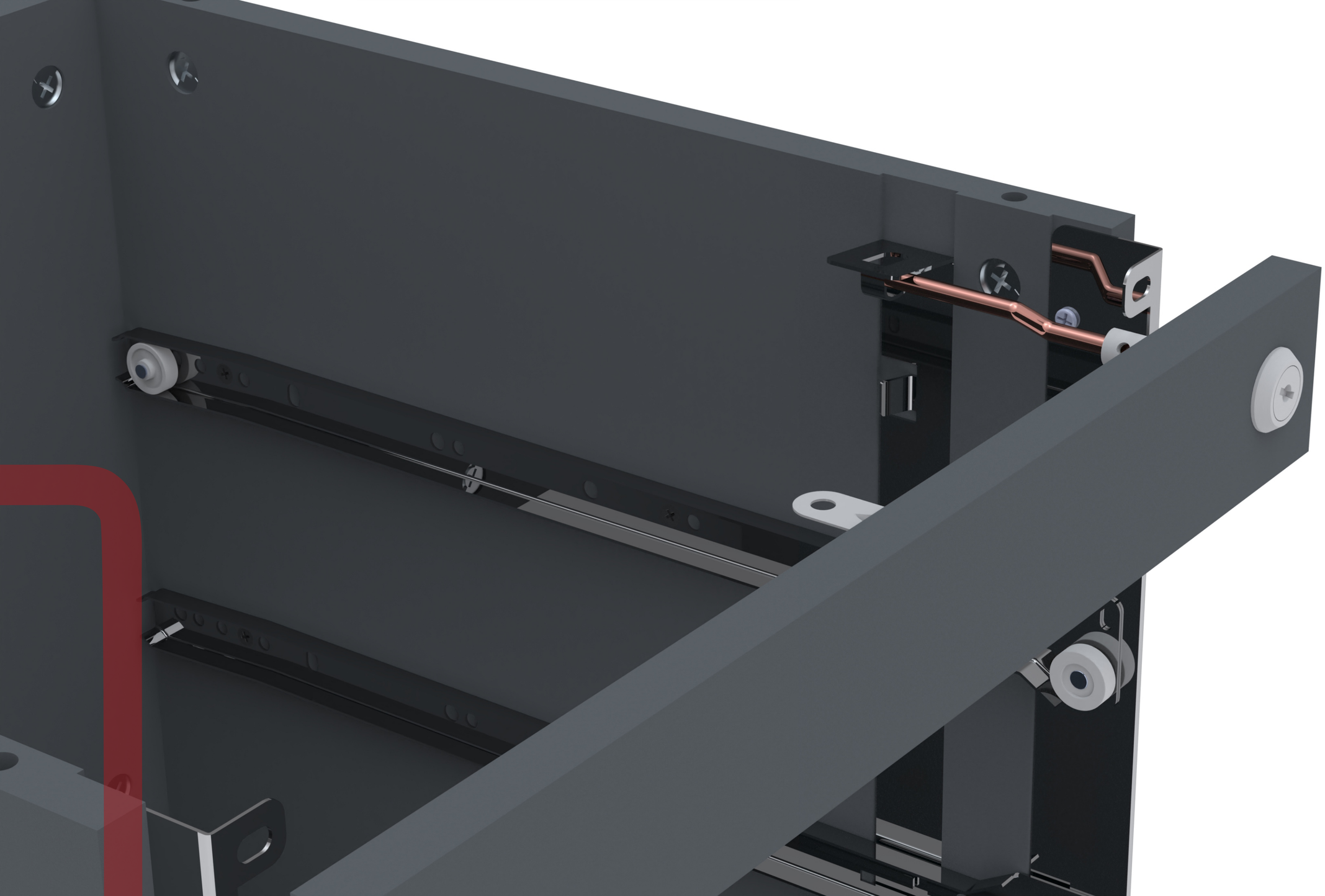

840
04



Parafuso Soberba 6,0 x 10

11304
01
Tampo Madeira

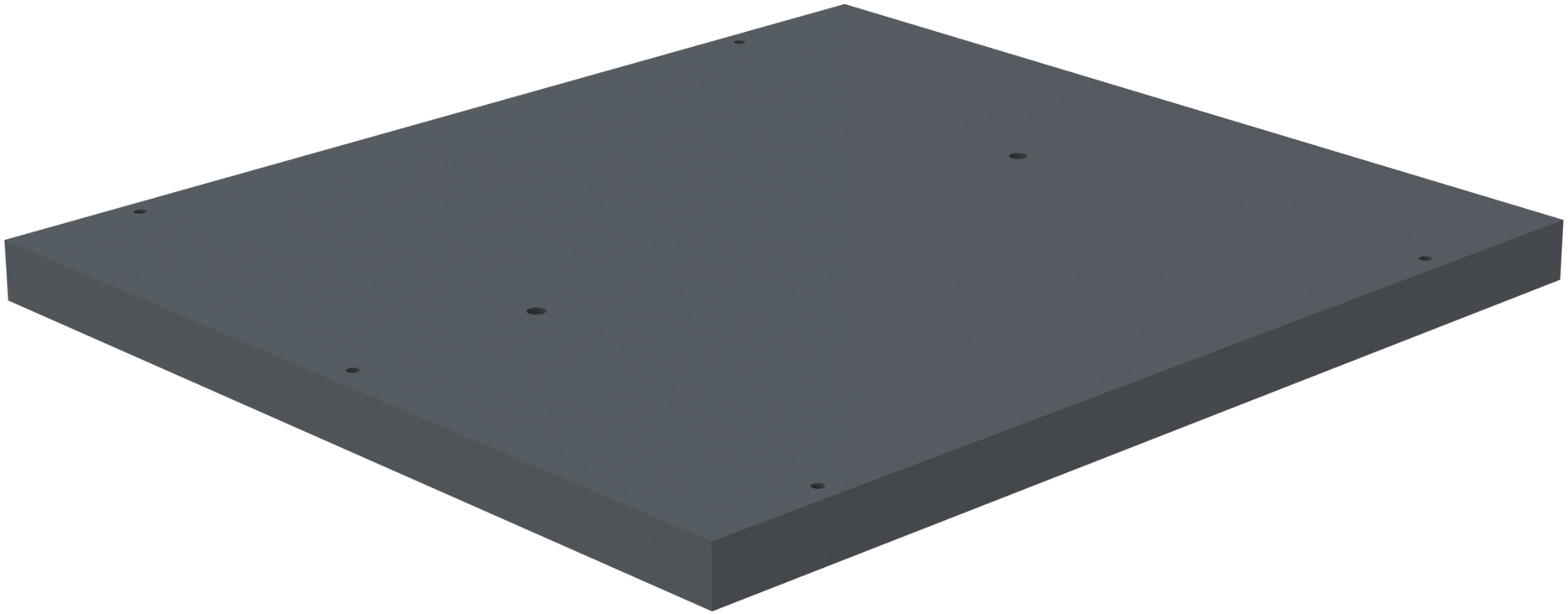

694
05

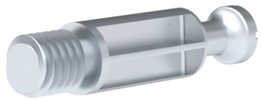

Pino Girofix 6mm Rosca Sob

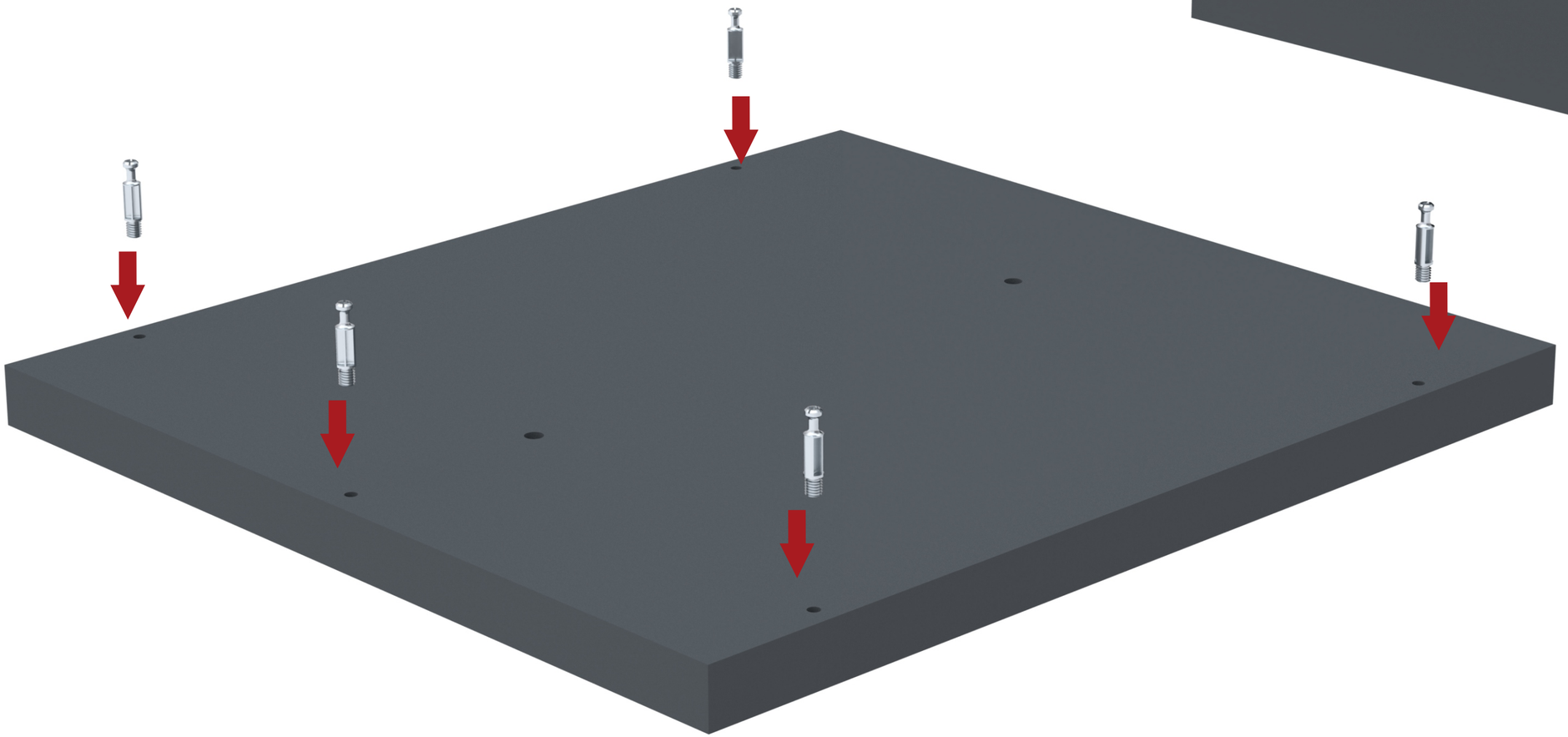



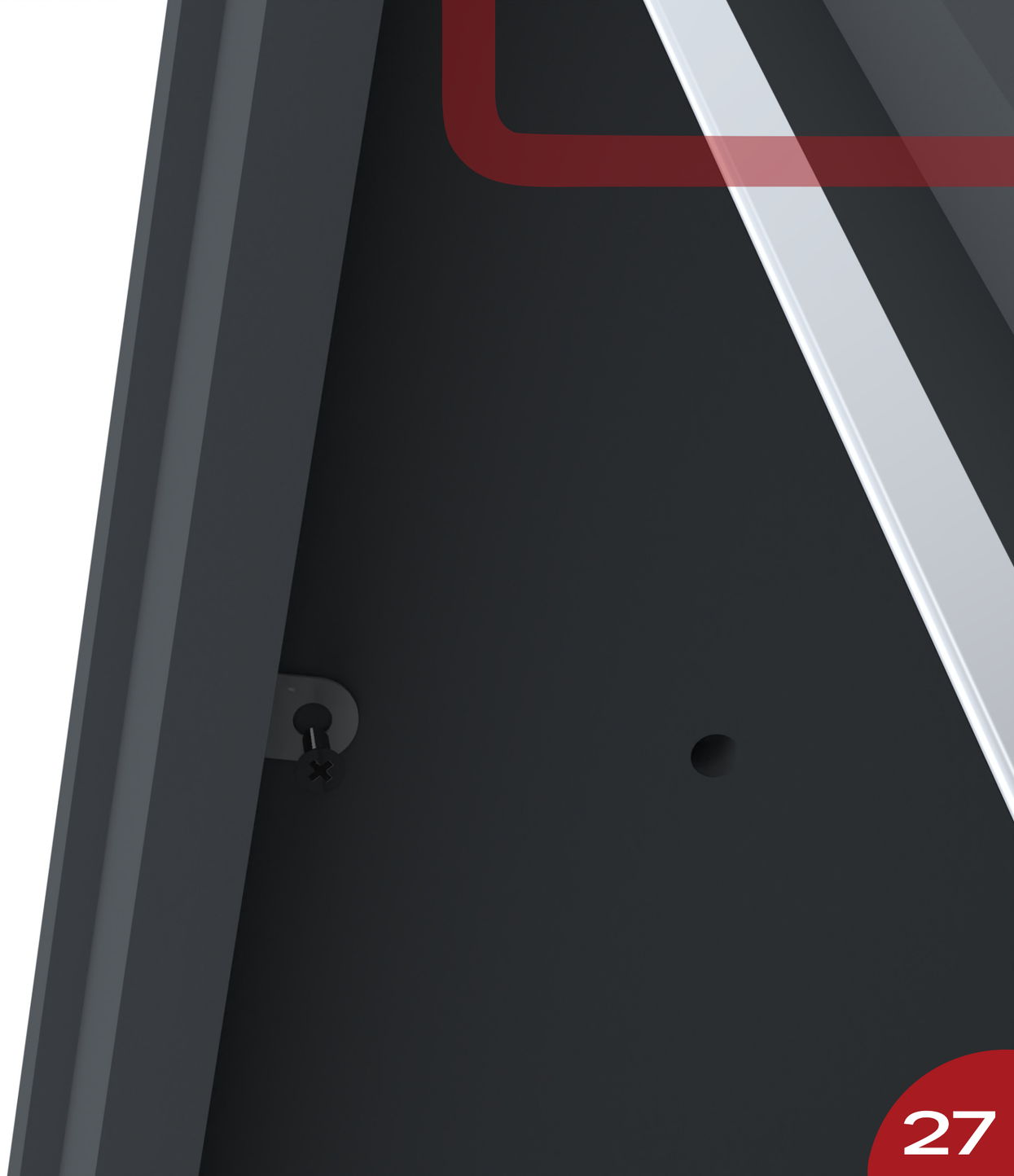





1545
01



Corpo de Gaveta



1940
01
Armação Traseira



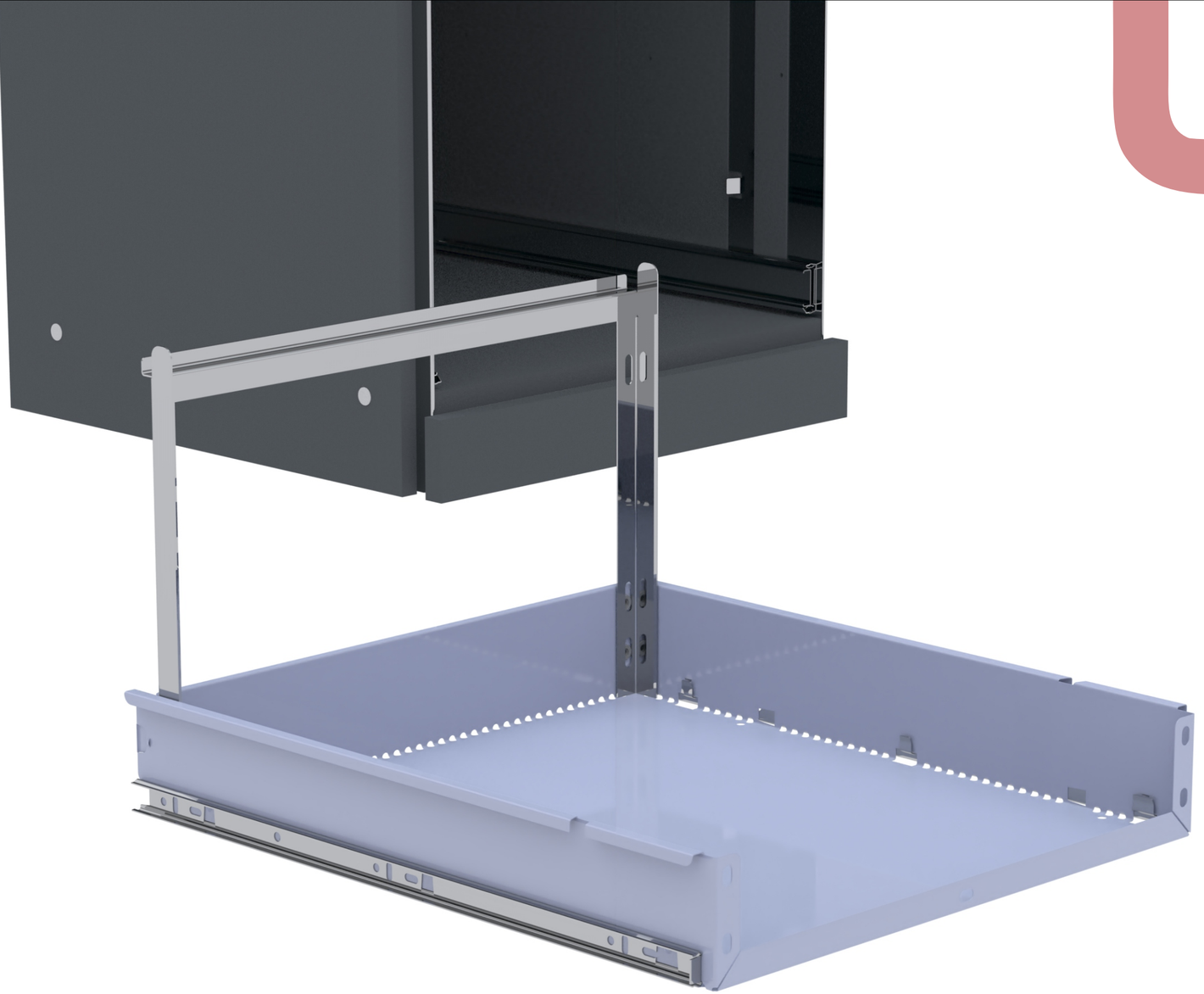

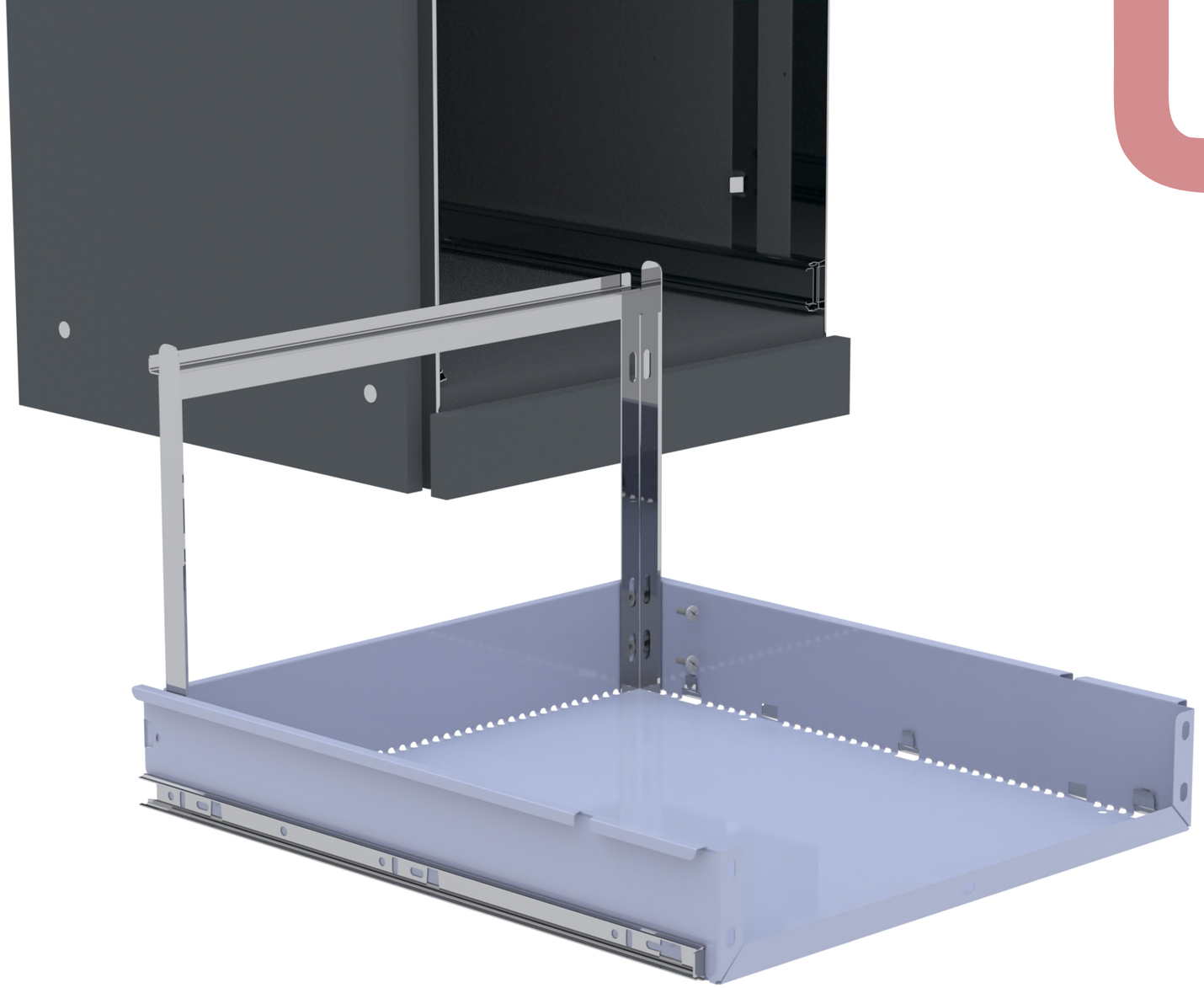

1935
01
Armação Frontal



11245
01
Frente de Gaveta Grd



11559
03

Puxador de Aço

825
02

Parafuso Sob 4 x 14

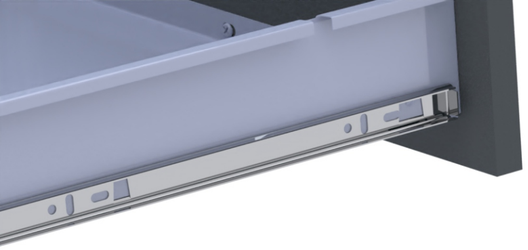

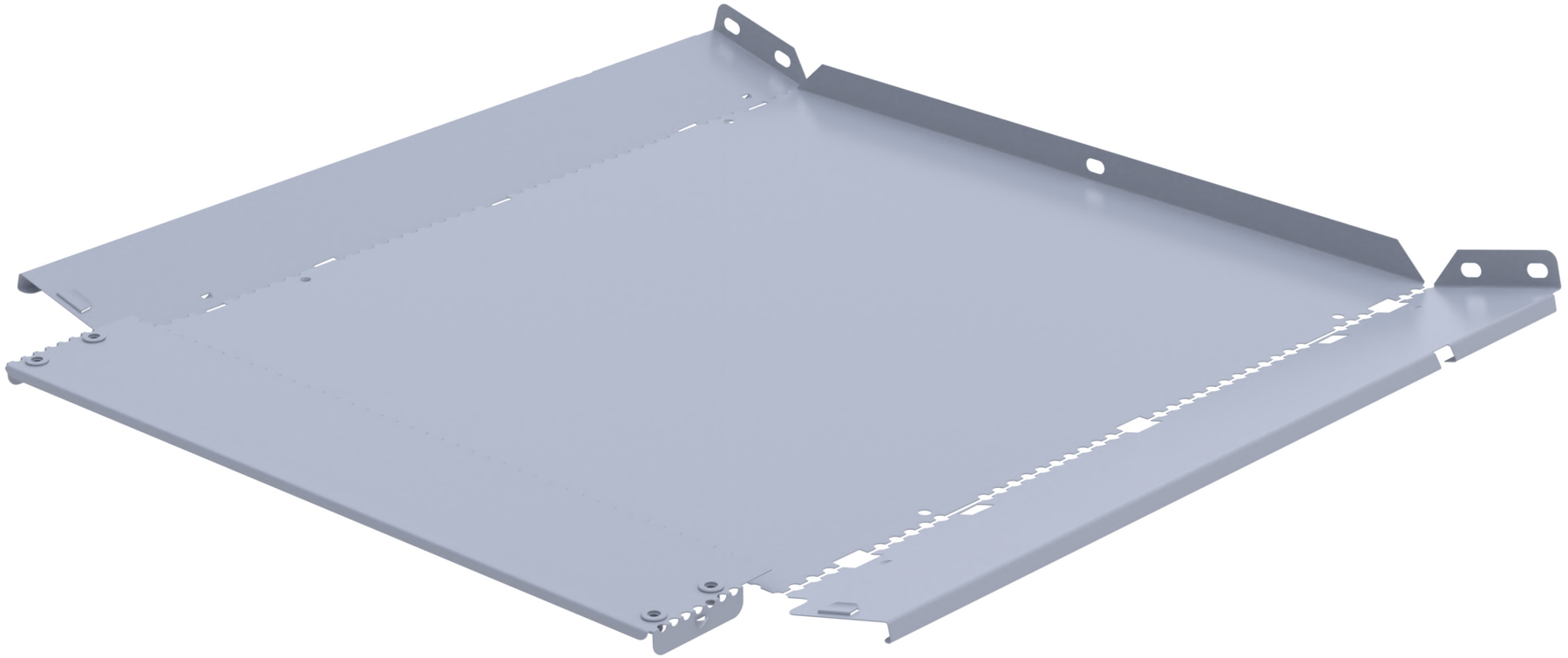

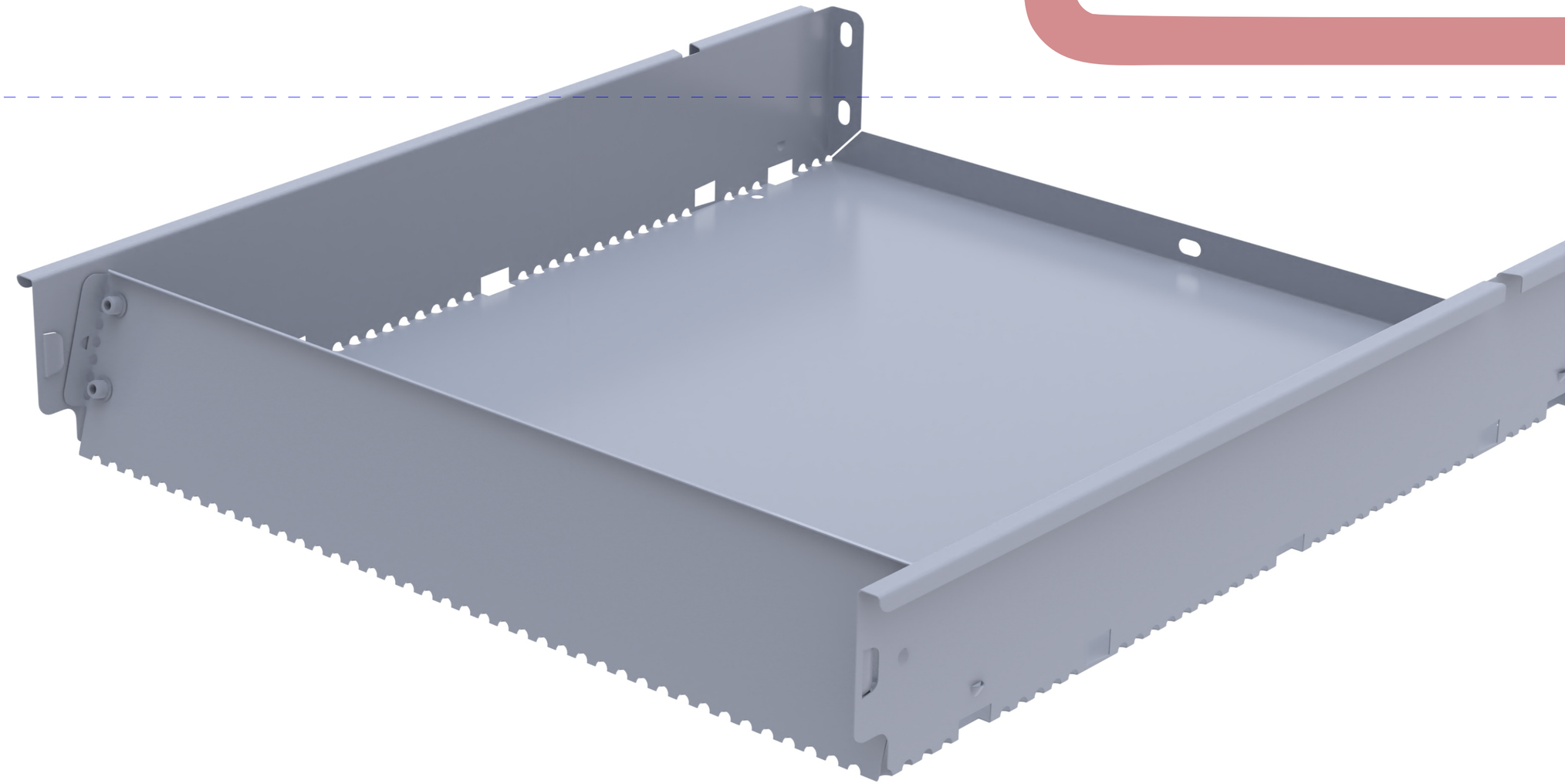

4681
02



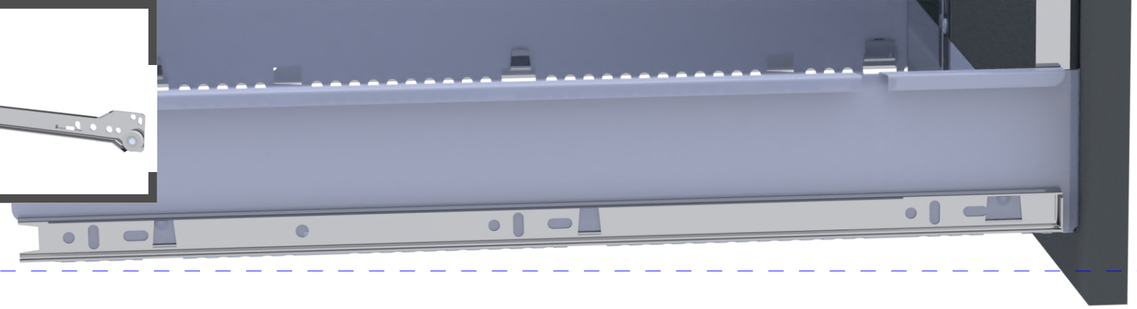

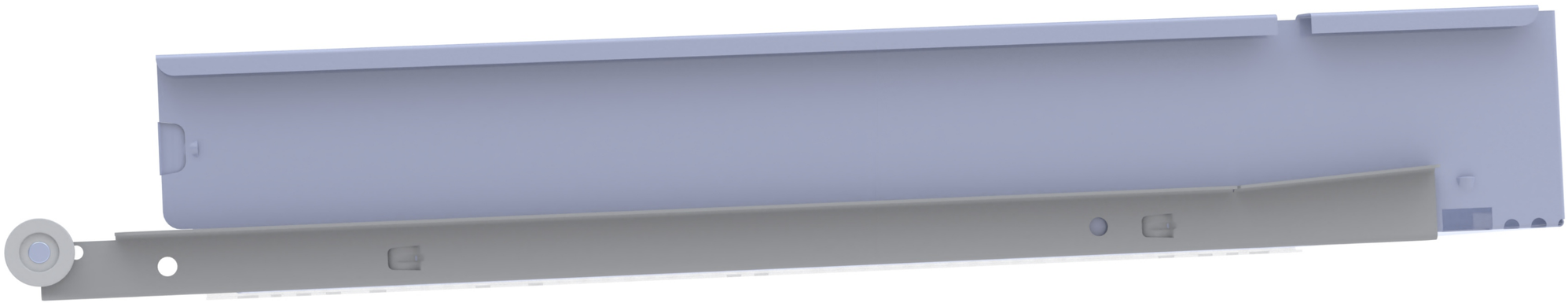

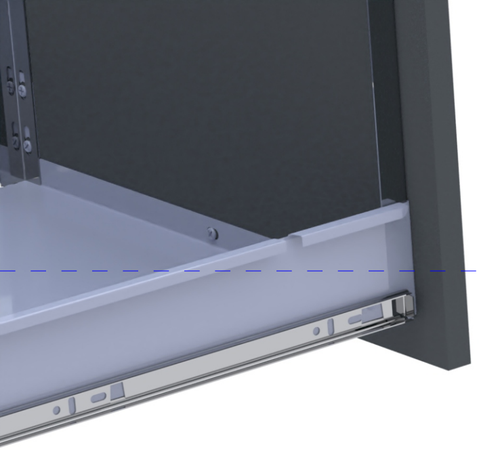

11245

01

Frente de Gaveta Pqn

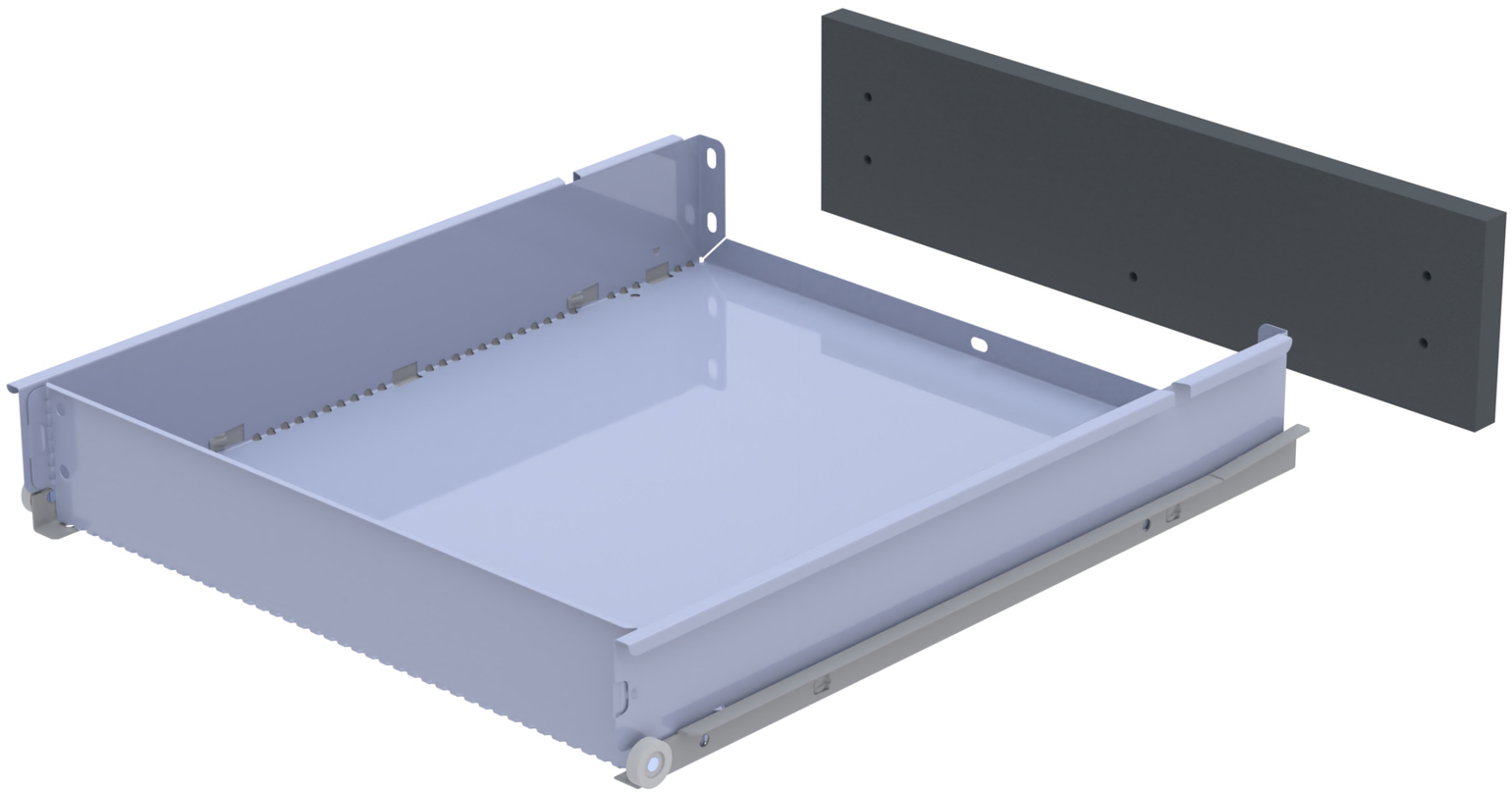

840
05



Parafuso Milimetro M4 x 10

11245

02

Frente de Gaveta Pqn

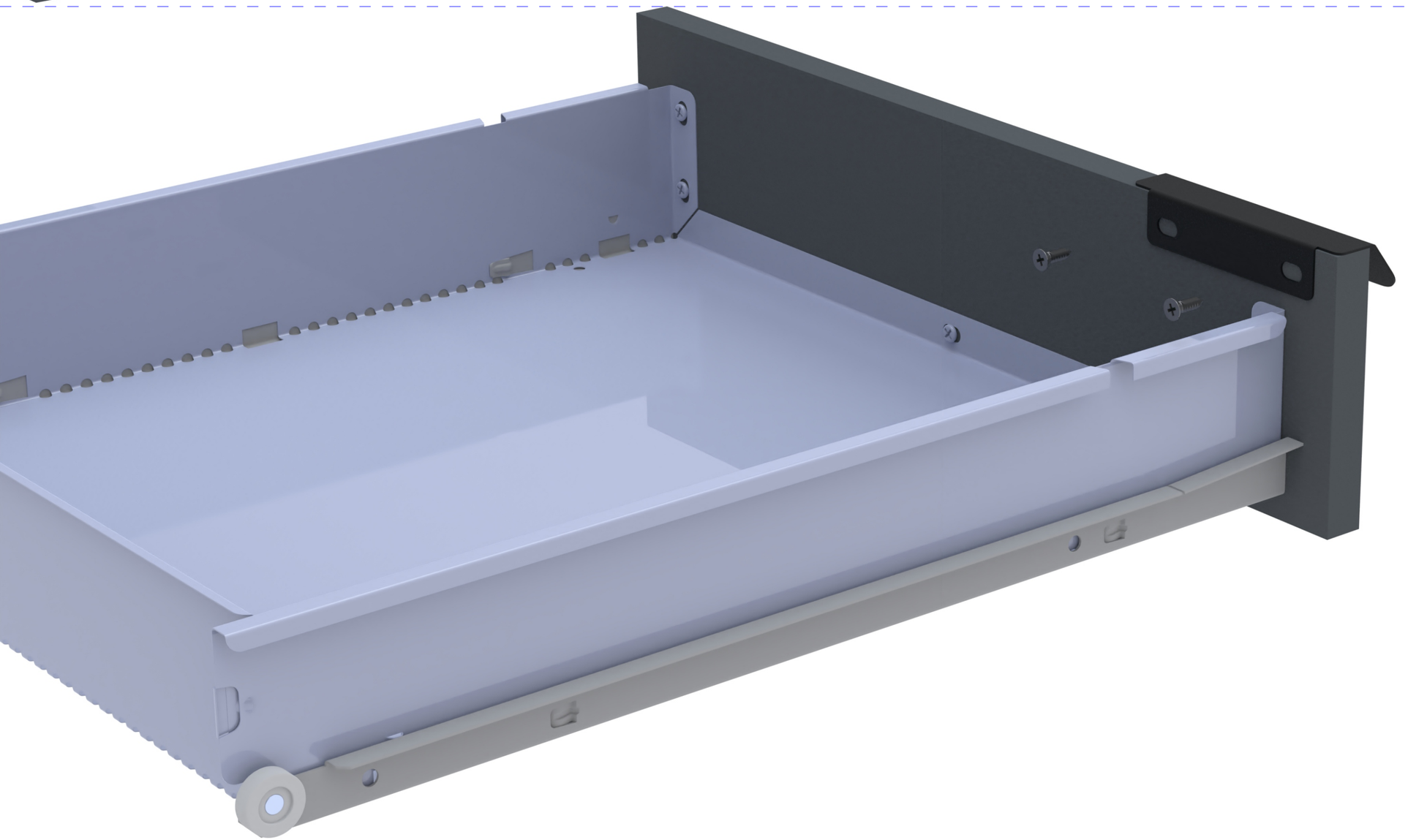

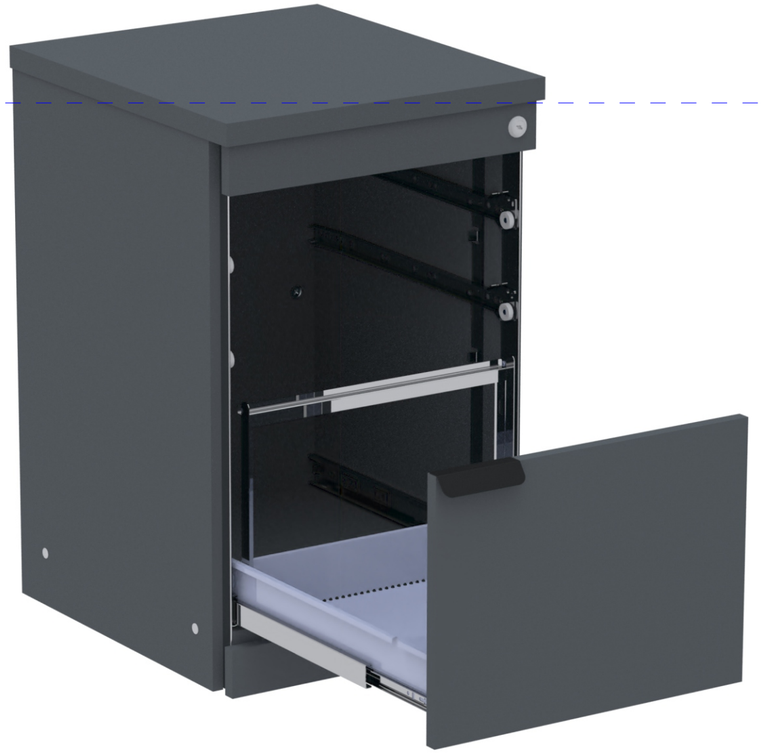

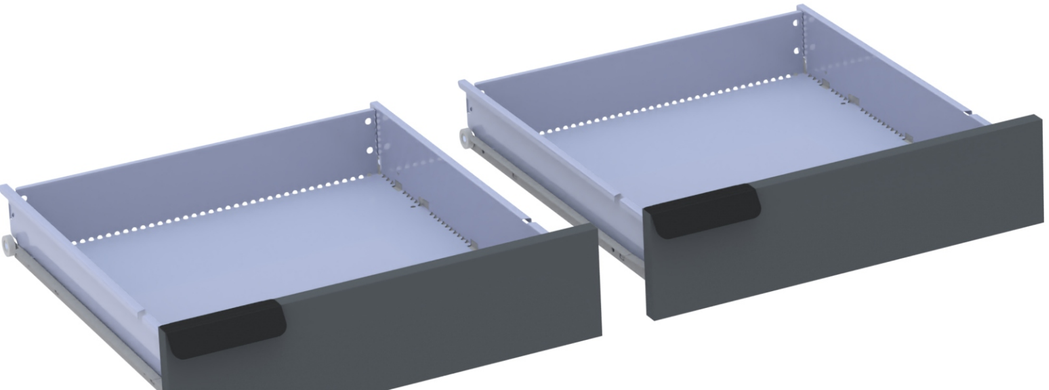



Montagem Final

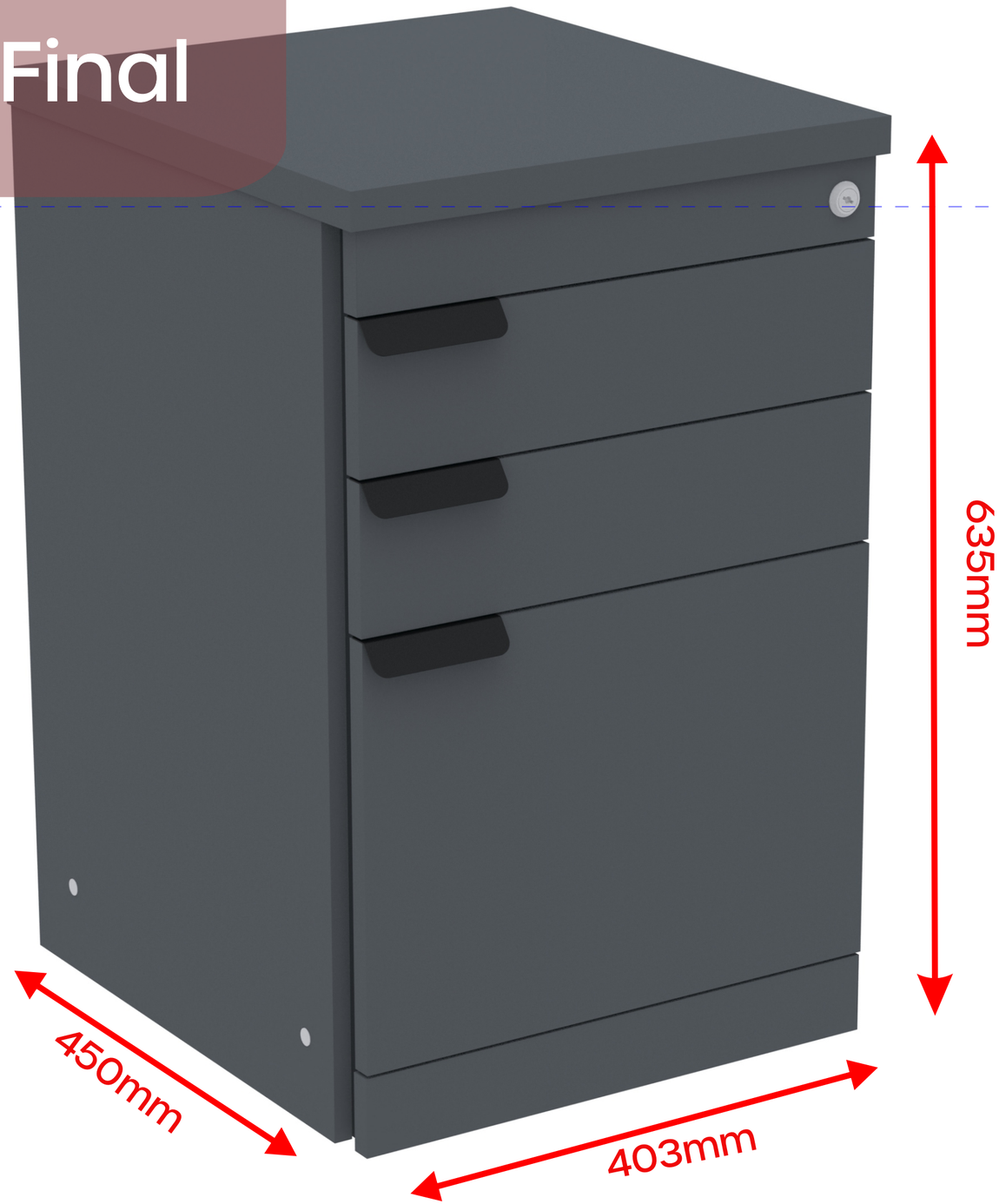

Instrução de Limpeza

Para produtos em MDF, MDP e MADEIRA (PEÇAS ENVERNIZADAS, TINGIDAS, LAQUEADAS COM PINTURA UV)

- Para a limpeza, utilize uma flanela seca ou pano macio, levemente umedecido com água. Utilize um pano seco em seguida;

- Evite contato com produtos químicos e abrasivos (solventes, thinner, acetona, etc.)

Para produtos METÁLICOS

- Para a limpeza, utilize uma flanela seca ou pano macio, levemente umedecido com água;

- Evite o contato direto com objetos cortantes;

- Evite contato com produtos químicos e abrasivos (solventes, thinner, acetona, etc.)

- Não utilize nenhum tipo de esponja de aço.

Com essas dicas, seus móveis vão estar sempre limpos e vão durar ainda mais!

GARANTIA

1 - Nossos produtos possuem um prazo de garantia de 01 ano para defeitos de fabricação a partir da emissão da Nota Fiscal da fábrica, incluído os 90 dias determinados pelo Código de Defesa do Consumidor.

2 - O prazo para troca de produtos avariados parcialmente ou inteiro, referente às peças de acabamentos sujeitas ao desgaste natural, ficarão restritas ao prazo legal de 90 dias a partir da emissão da Nota Fiscal.

3 - A empresa somente fará a reposição de partes e componentes dos produtos nos termos discriminados abaixo e que comprovarem a existência do alegado defeito de material ou fabricação.

4 - A garantia é válida para defeitos de fabricação detectados por via e-mail, pelo site ou pela Central de Atendimento (telefone na Etiqueta) e toma-se nula quando:

- Problemas ocorridos por montagem em desacordo com o manual de instrução ou relacionados a adaptações ou alterações realizadas no produto;
- Defeitos e desgaste no acabamento, partes e/ou peças ocorridos por uso intenso ou exposição a condições adversas e não previstas, tais como umidade excessiva, intempéries, maresia, frio e calor intensos, cupim e pragas de madeira em geral, sinistros, acidentes, quedas ou agentes da natureza;
- Problemas ocorridos devido as condições inadequadas do local de instalação do produto, tais como pisos desnivelados,
paredes pouco resistentes e fora do prumo, etc;
- Danos causados por serviços ou consertos contratados pelo consumidor, descuido, maus tratos, limpeza e/ou manutenção em desacordo com as instruçõescontidas no manual;

5 - Todas as reclamações e defeitos observados durante o prazo da garantia serão atendidos mediante a apresentação da nota fiscal de compra e entrando em contato com nossa central de atendimento.

6 - A empresa reserva-se o direito de alterar as característica gerais, técnica e estética, introduzir melhoramentos a sua linha de produtos em qualquer momento, sem incorrer na obrigação de efetuar o mesmo nos produtos em estoque ou já vendidos.

7 - Em caso de troca total do produto ou de peças, a empresa efetuará o envio do mesmo após comprovação da empresa.

A PANDIN está nas REDES SOCIAIS!

Clique nos ícones:

/pandinofficial

@pandinmoveis

WhatsApp SAC

PandinOfficial

Pandin Soluções em Ambientes

www.pandin.com.br

Pandin Pra quem faz acontecer