ESQUEMA DE MONTAGEM

GUARDA-ROUPA MS912

Para Limpeza de seu Móvel: Use uma Flanela seca ou umedicida / Não use produto Químico que pode danificar seu móvel.

For Cleanness of its Furniture: It uses a dry or umedicida Flannel / It does not use Chemical product that can damage its furniture.

Limpieza del mobiliario: Utilice una franela seca o húmeda / No use productos químicos que pueden dañar el mobiliario.

912331 CASTANHO WOOD
912026 NATURALE / BRANCO
912031 FREIJÓ / CINZA

Indústria Brasileira – Made in Brazil 08/21 640.20.9123

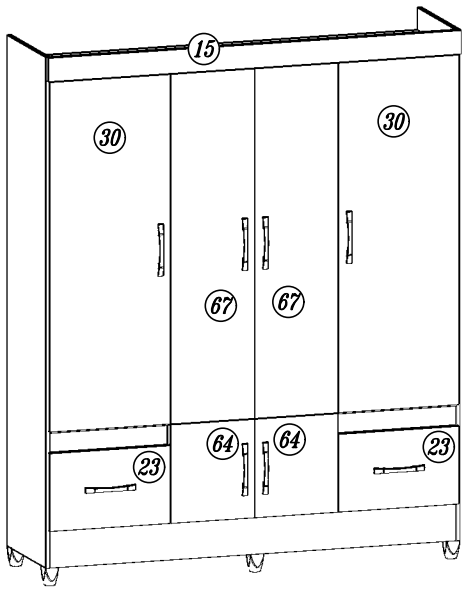

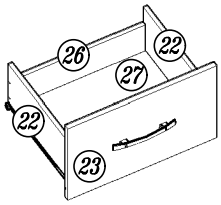

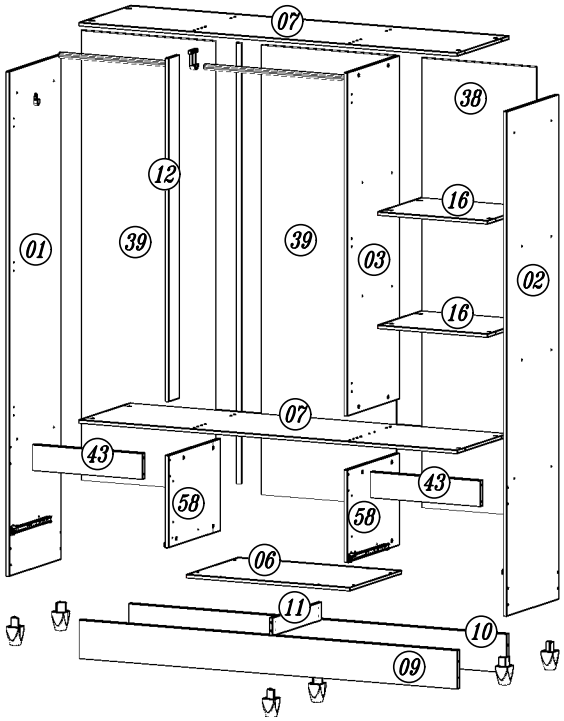

Elaboração:	Aprovação:	Versão:	Revisão:
Daniel Santos	Adauto Bisoto	01	16/08/2022

Ferramentas necessárias para a montagem, Não acompanha o produto.

Para montar esse produto é necessário dois montadores

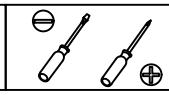

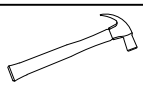

A	Cavilha 6x30	12	
B	Parafuso 4,0x50 chato	42	
C	Parafuso 3,5x40 chato	08	
D	Parafuso 4,0x35 chato	08	
E	Parafuso 3,5x25 panela	16	
F	Parafuso M 4-70x22 chato	12	
G	Parafuso 4,0x20 chato	02	
H	Parafuso 3,5x16 chato	08	
I	Parafuso 4,0x12 flangeado	24	
J	Parafuso 3,5x12 chato	92	
K	Prego 10x10	104	
L	Pino de girofix	02	

M Cantoneira L 3 furos 04	N Cantoneira 22x22 06	O Castanha de Girofix 12mm 02	P Fixador reto 13	Q Bisnaga de Cola 10g 01	R Sapata U 18x18x05mm Plástico cinza 08	S Bucha cilindrica 26	T Apoio oval 45x20x15mm plástico 02
U Dobradiça 16	V Calço 16	W Pé Plástico 06	X Corrediça 02	Y Corrediça 02	Z Suporte U 01	AA Puxador Archi 08	AB Perfil H 1720mm 01
AC Bastão 656mm 01	AD Bastão 473mm 01	AE Porca 4mm 12					

01 Atenção montador, antes de iniciar a montagem desse produto, favor verificar com o cliente se ele prefere que o produto seja montado com pés ou com sapatas.

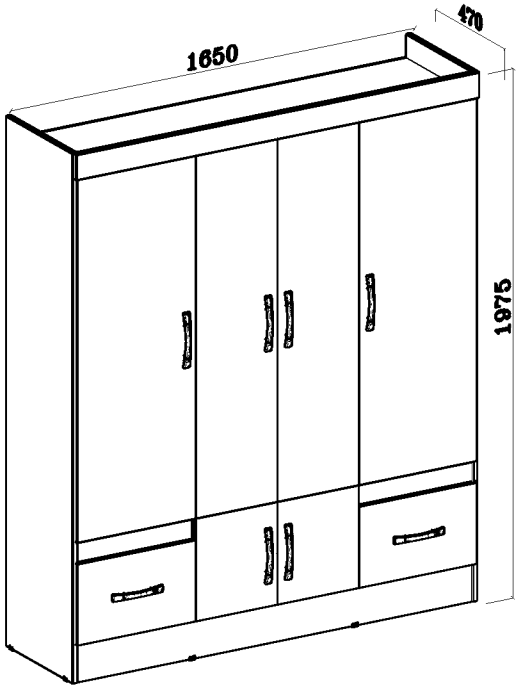

Com sapata

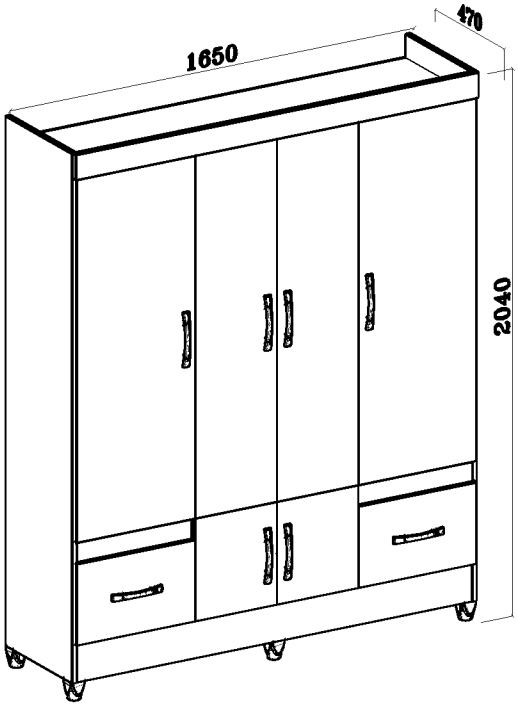

Com pés

Indústria Brasileira – Made in Brazil 08/21 640.20.9123

02

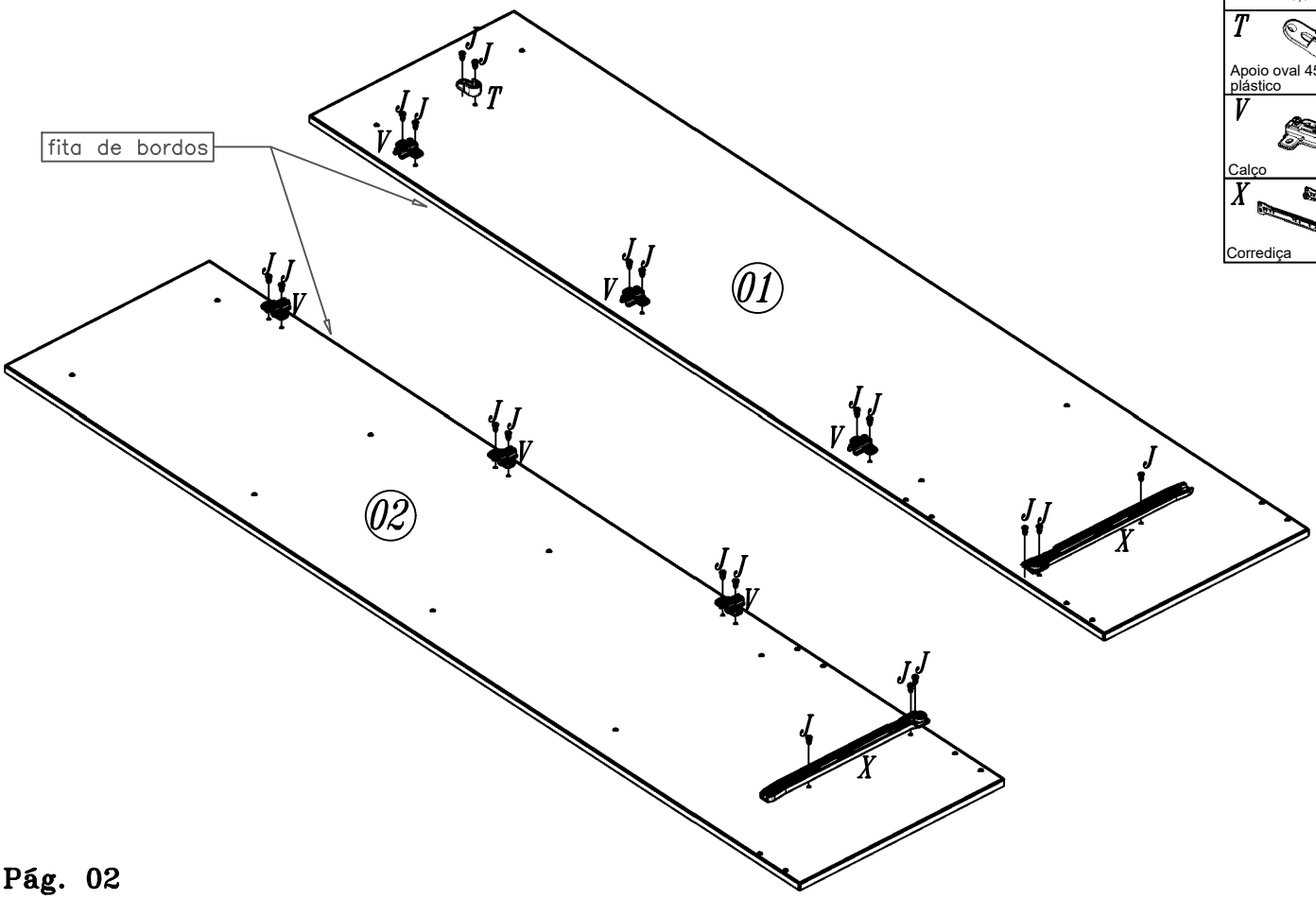

J	Parafuso 3,5x12	20
T	Apoio oval 45x20x15mm plástico	01
V	Calço	06
X	Corrediça	01

03

F Parafuso M-4-70x22 12	J Parafuso 3,5x12 02	O Castanha de Girofix 12mm 02	S Bucha cilindrica 26	T Apoio oval 45x20x15mm plástico 01	V Calço 06
					AE Porca 4mm 12

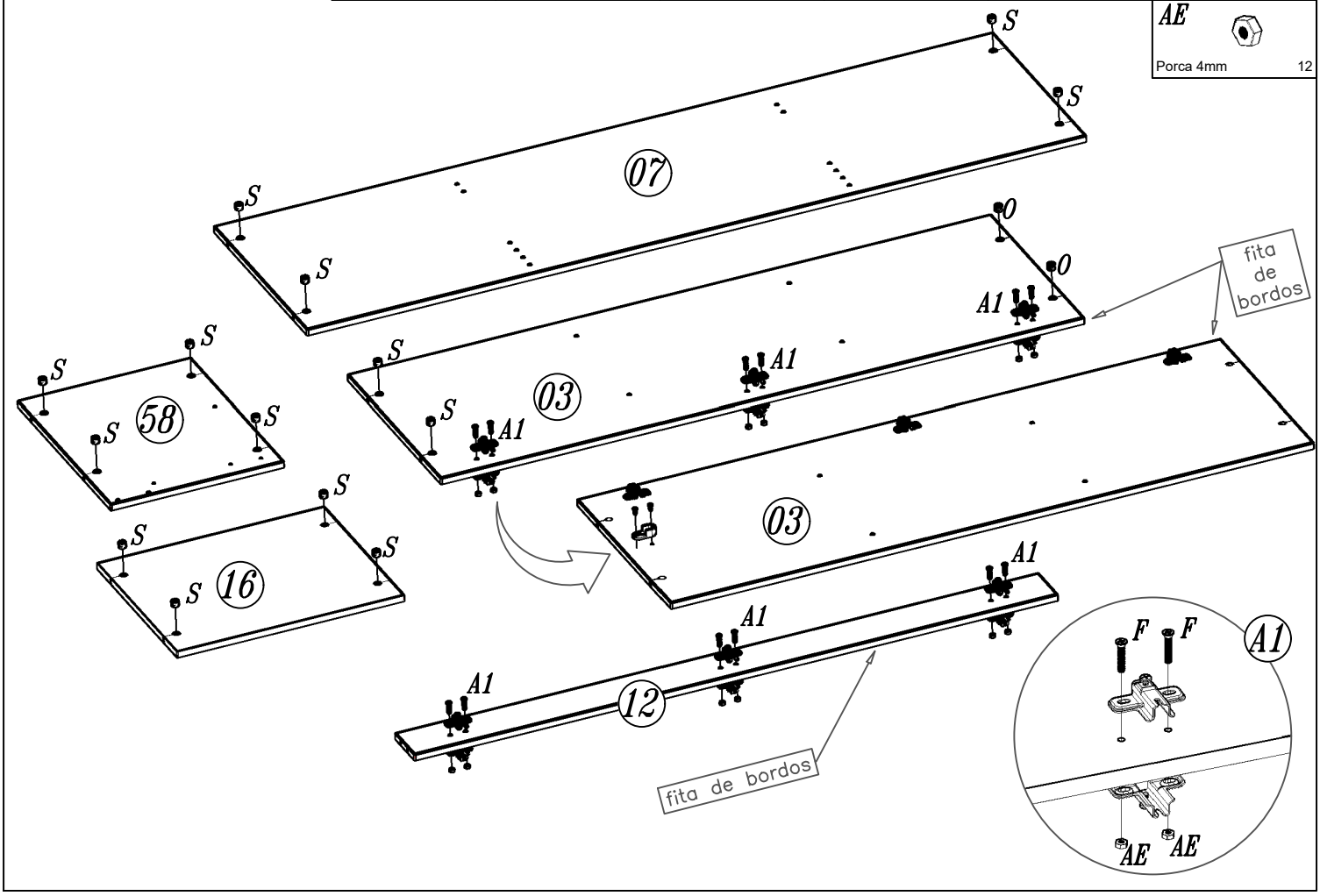

04

A Cavilha 6x30 08	J Parafuso 3,5x12 32	Q Bisnaga de Cola 10g 01	U Dobradiça 16

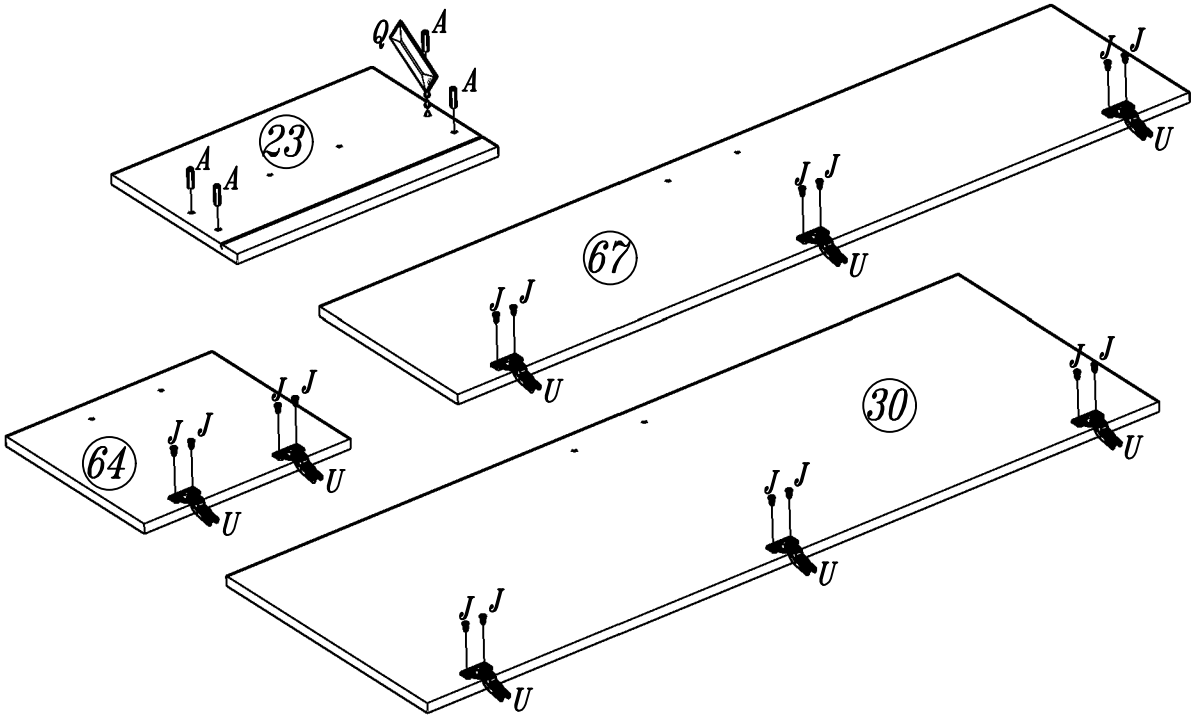

Indústria Brasileira – Made in Brazil 08/21 640.20.9123

05

A	Cavilha 6x30	02

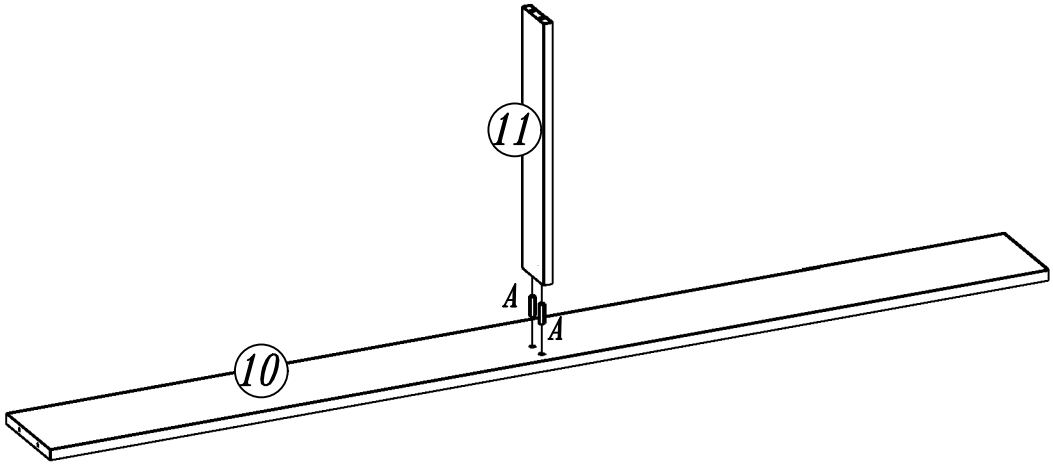

06

A	Cavilha 6x30	02
J	Parafuso 3,5x12	04
N	Cantoneira 22x22	02

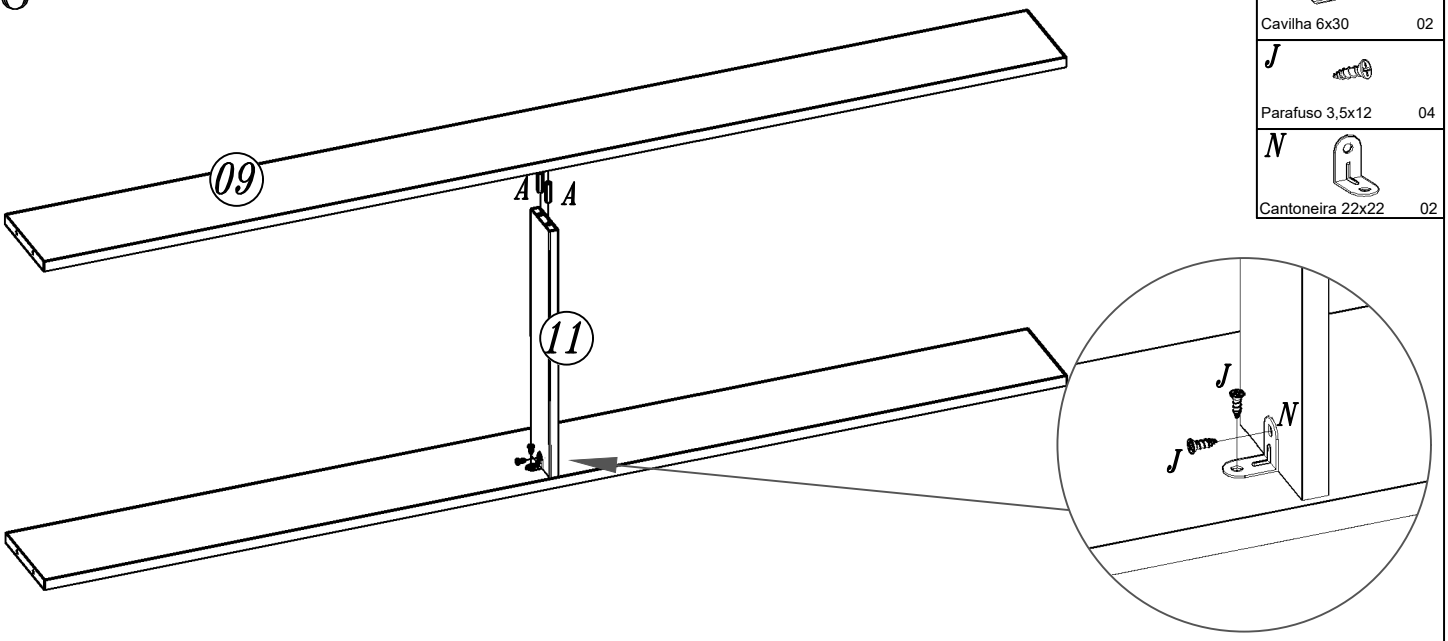

Indústria Brasileira – Made in Brazil 08/21 640.20.9123

07

I	Parafuso 4,0x12 flang.	16
W	Pé Plástico	06

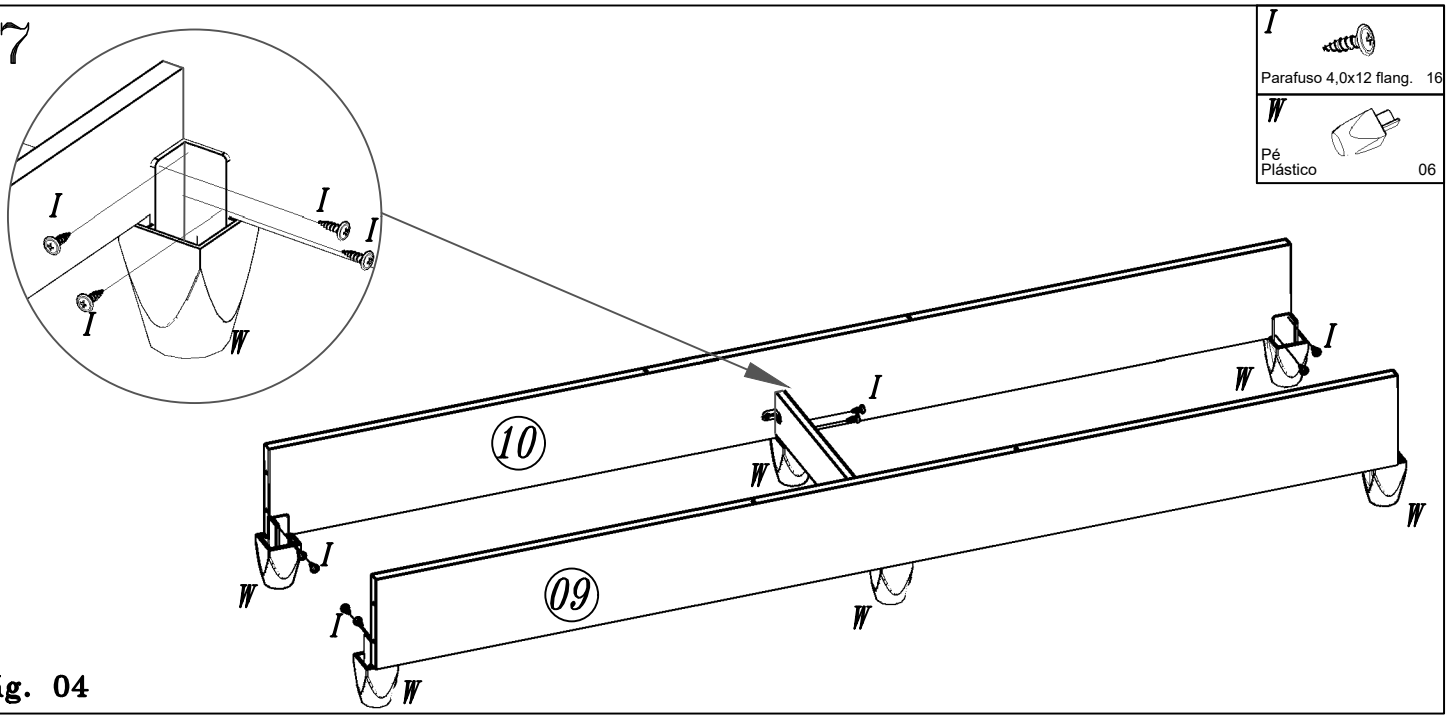

08

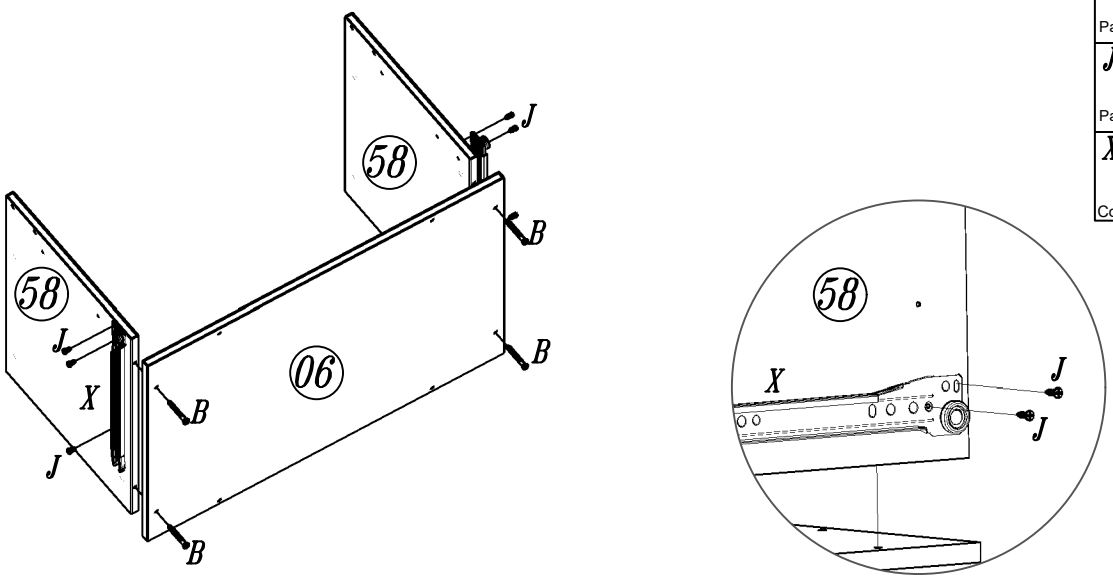

B	Parafuso 4,0x50	04
J	Parafuso 3,5x12	06
X	Corrediça	01

09

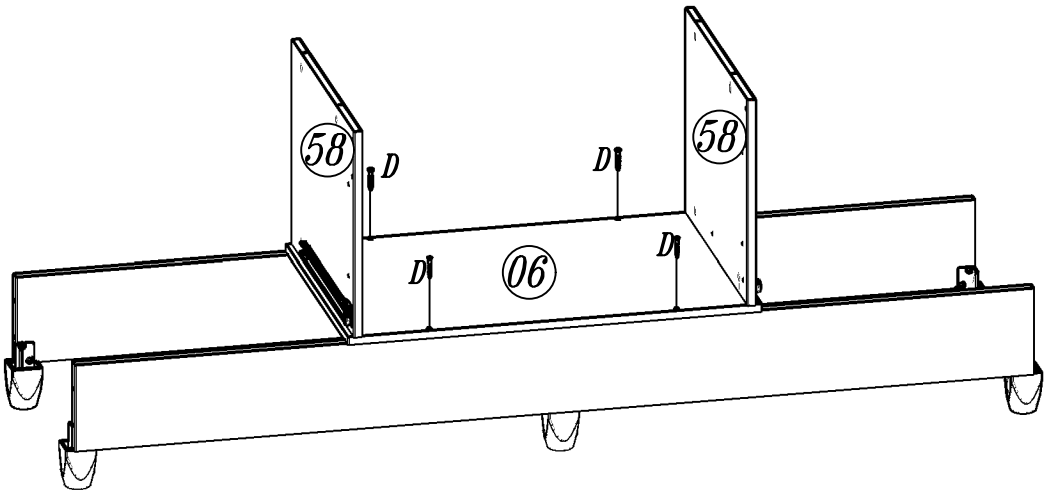

D	Parafuso 4,0x35	04

10

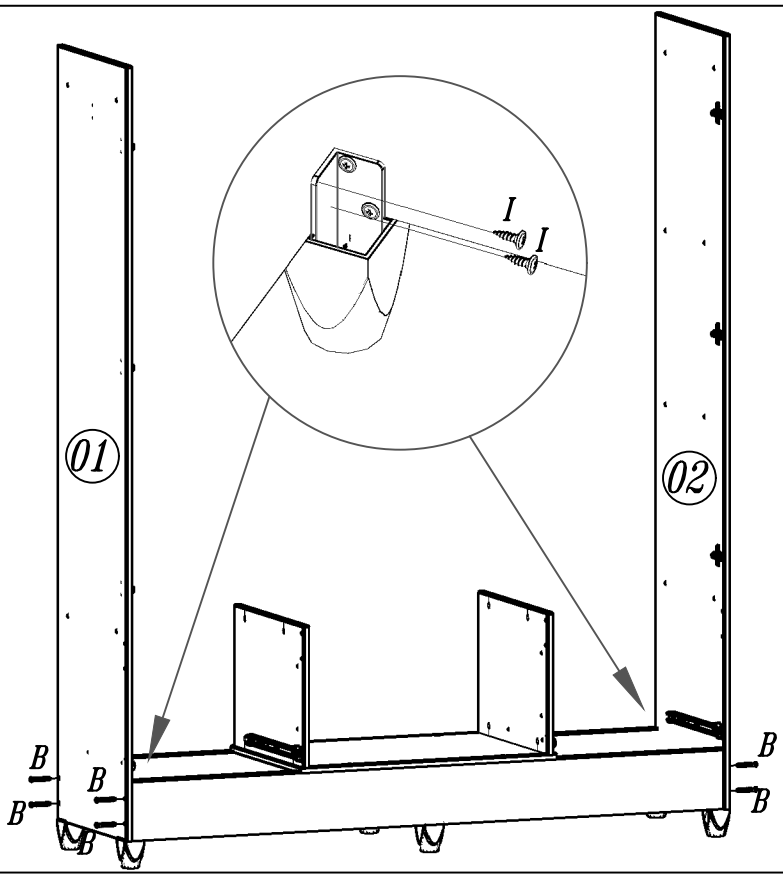

B	Parafuso 4,0x50	08
I	Parafuso 4,0x12 flang.	08

Indústria Brasileira – Made in Brazil 08/21 640.20.9123

11

B	Parafuso 4,0x50	08

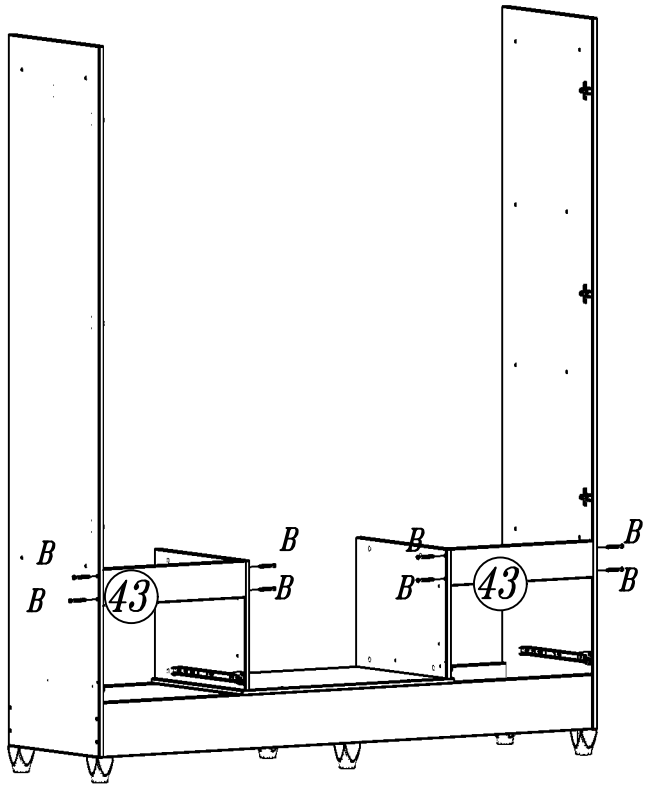

12

D	Parafuso 4,0x35	02

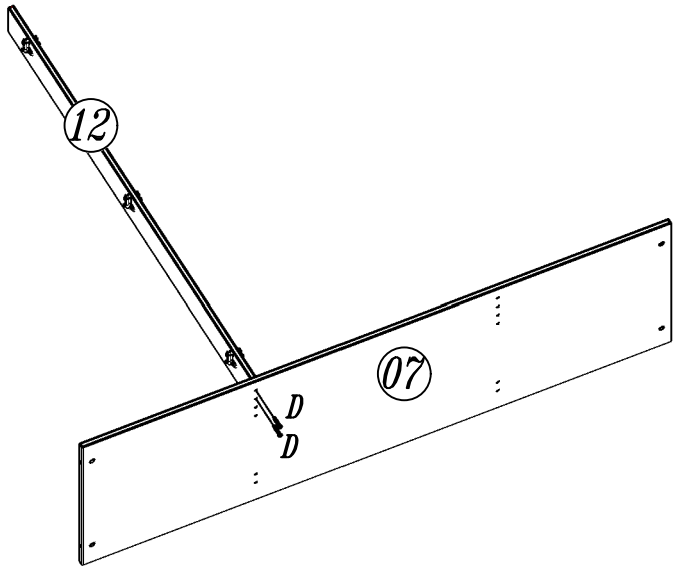

13

B	Parafuso 4,0x50	08
L	Pino de Girofix	02

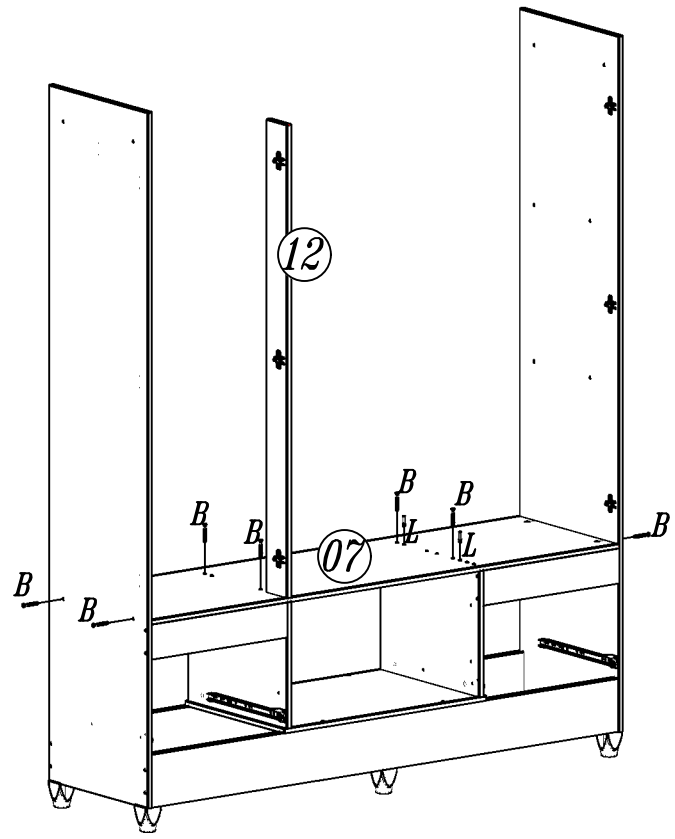

14

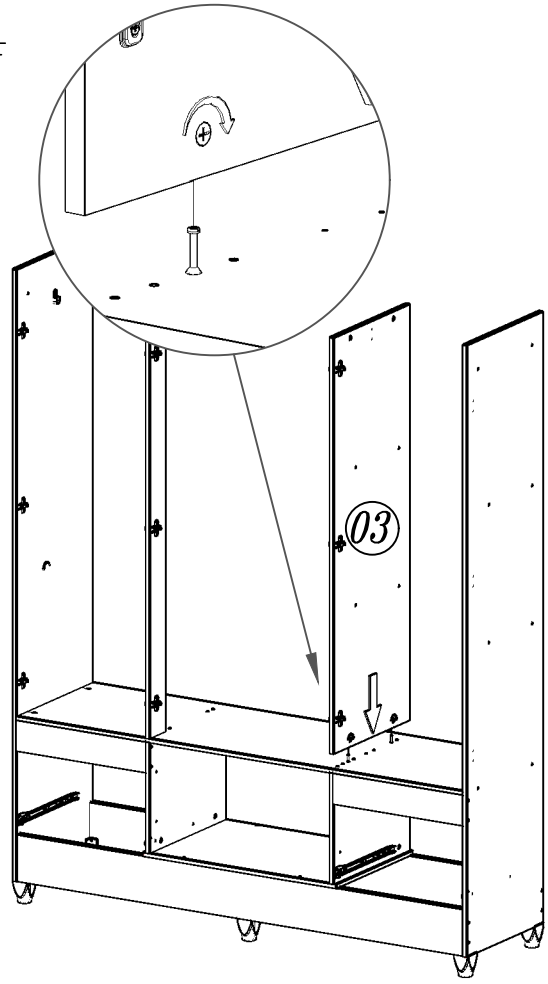

Indústria Brasileira – Made in Brazil 08/21 640.20.9123

15

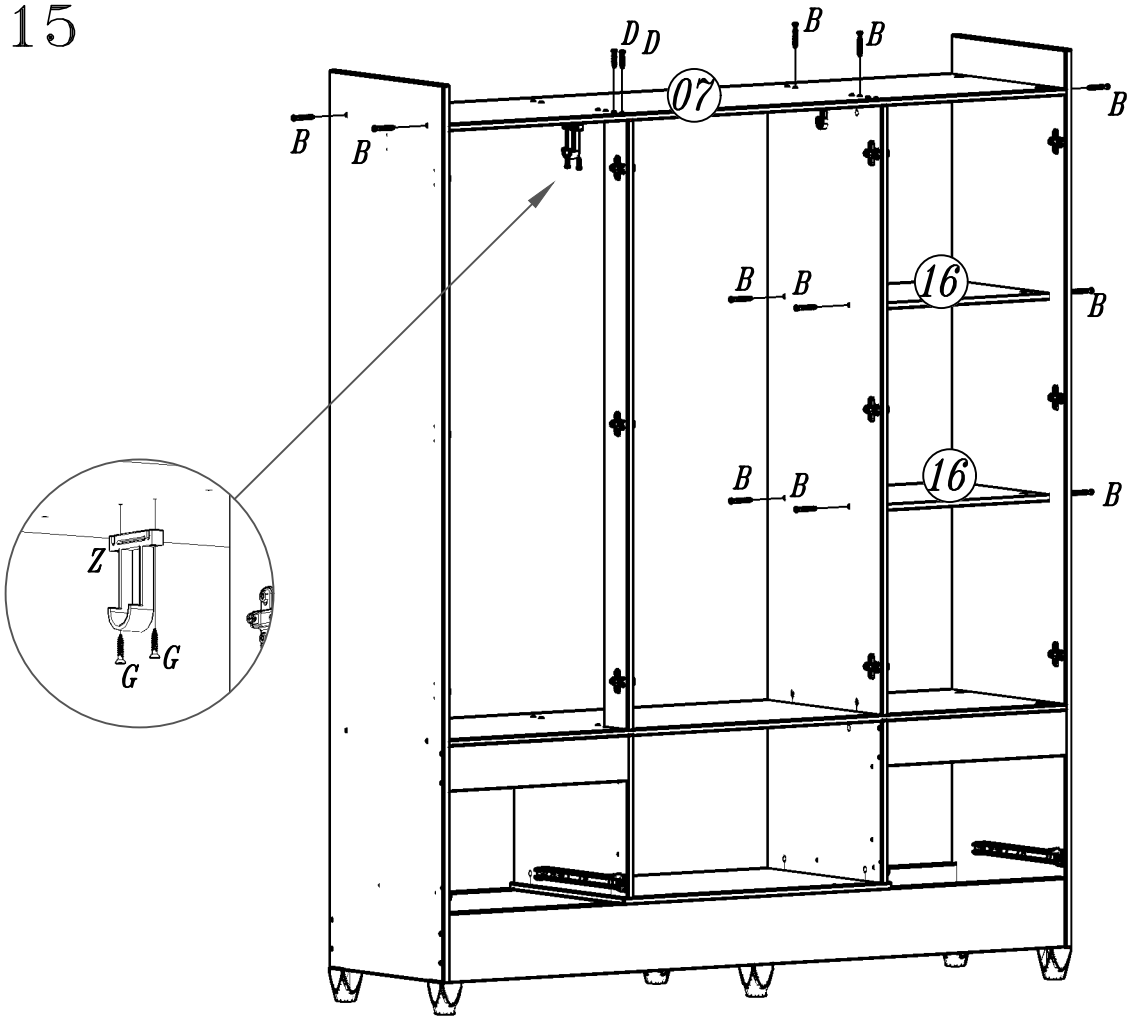

B	Parafuso 4,0x50	14
D	Parafuso 4,0x35	02
G	Parafuso 4,0x20	02
Z	Suporte U	01

16

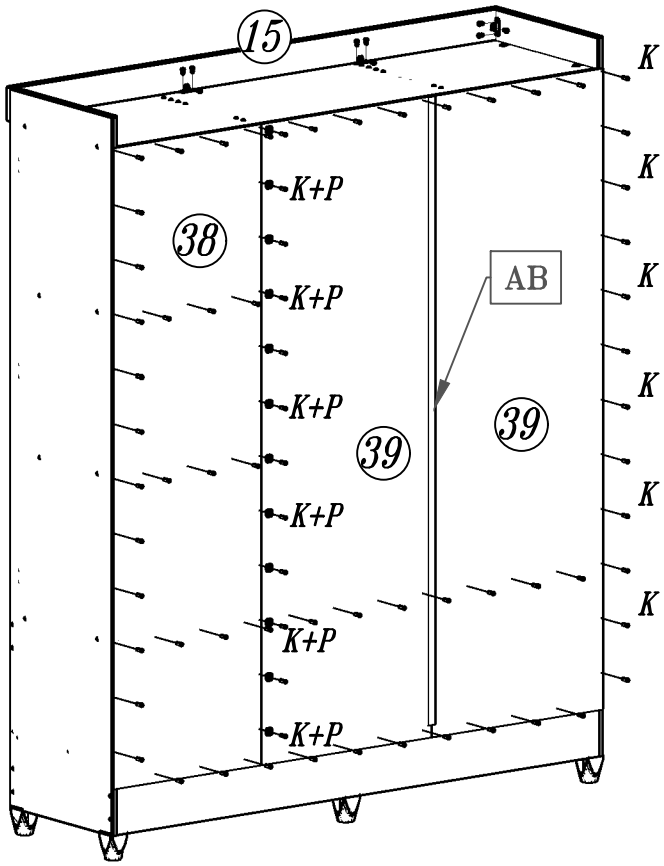

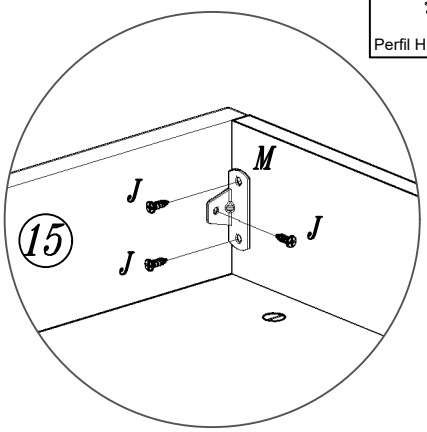

J	Parafuso 3,5x12	12
K	Prego 10x10	92
M	Cantoneira L 3 furos	04
P	Fixador reto	13
AB	Perfil H 1720mm	01

Indústria Brasileira – Made in Brazil 08/21 640.20.9123

17

J — Parafuso 3,5x12	08
N — Cantoneira 22x22	04

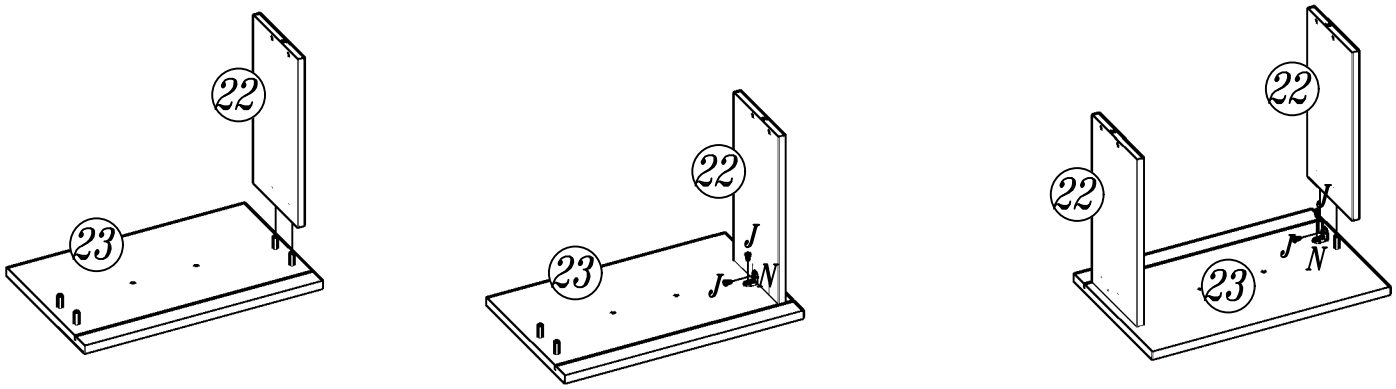

18

C — Parafuso 3,5x40	08
E — Parafuso 3,5x25 pan.	04
H — Parafuso 3,5x16	08
K — Prego 10x10	12
Q — Bisnaga de Cola 10g	01
Y — Corrediça	02
AA — Puxador Archi	02

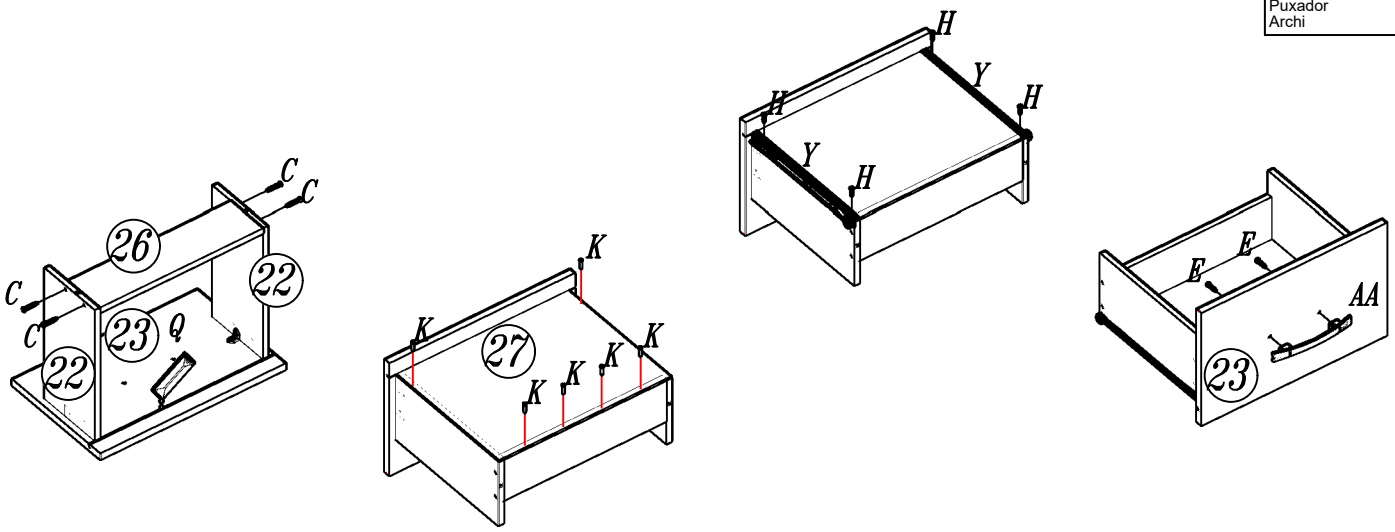

19

E — Parafuso 3,5x25 pan.	04
J — Parafuso 3,5x12	08
V — Calço	04
AA — Puxador Archi	02

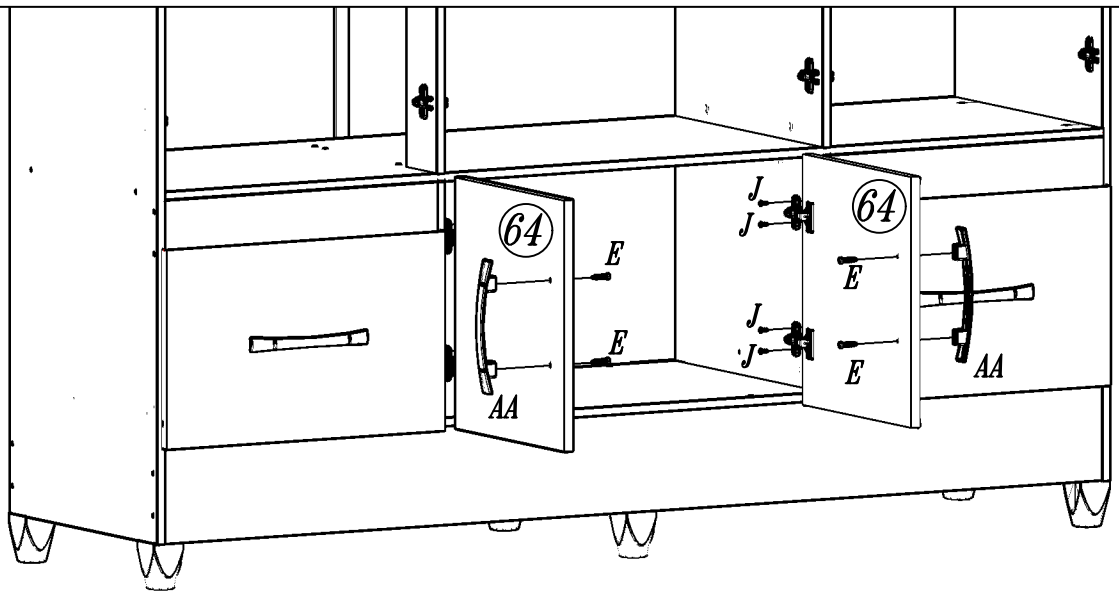

Indústria Brasileira – Made in Brazil 08/21 640.20.9123

20

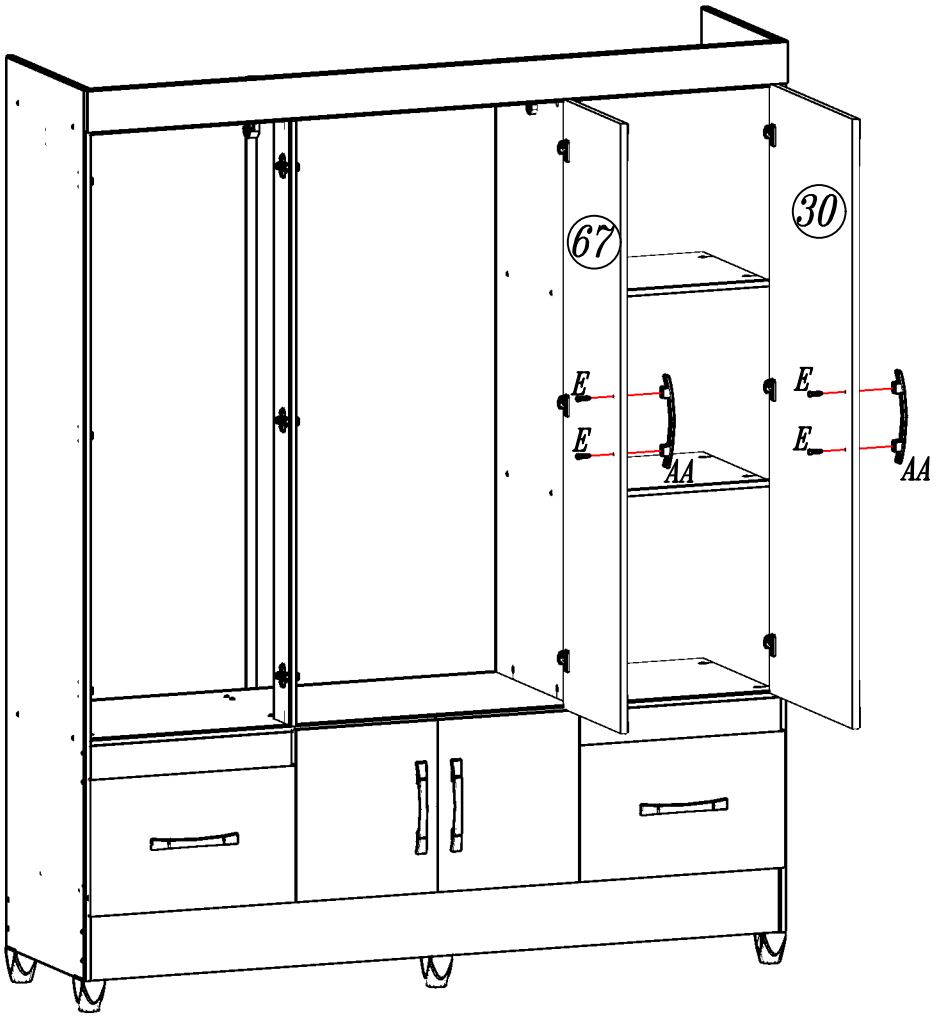

E	Parafuso 3,5x25 pan.	04
AA	Puxador Archi	02
AC	Bastão 656mm	01
AD	Bastão 473mm	01

21

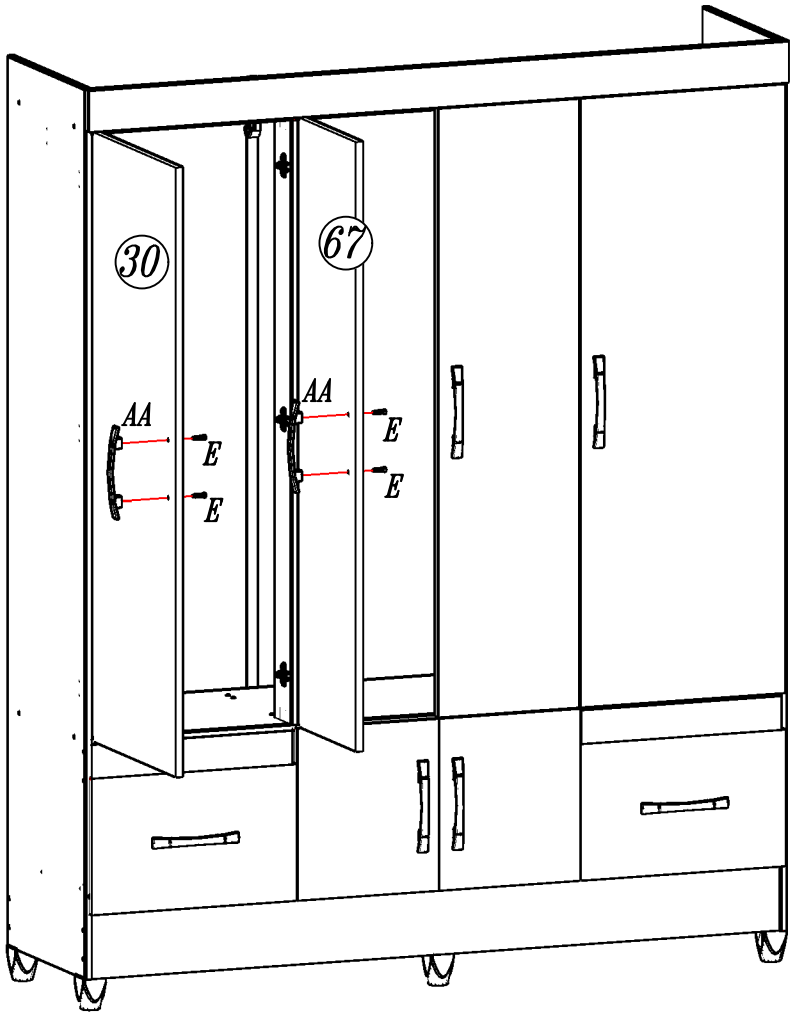

E	Parafuso 3,5x25 pan.	04
AA	Puxador Archi	02

Indústria Brasileira – Made in Brazil 08/21 640.20.9123

DESCRIÇÃO DESCRIPTION	QT. AMOUNT	ITEM PART	Volume CX	COMP. MM	LARG. MM	ESP. MM	Matéria Prima
Lateral esquerda/Lateral Izquierda/Left Side	01	01	02	1970	448	12	MDP
Lateral Direita/Lateral Derecha/Right Side	01	02	02	1970	448	12	MDP
Divisória/División/Division	01	03	02	1339	448	12	MDP
Quadro Base/Cuadro Base/Base Square	01	06	02	698	448	12	MDP
Quadro/Cuadro/Square	02	07	03	1622	448	12	MDP
Rodapé Frontal/Zocalo Frontal /Front Baseboard	01	09	02	1622	150	15	MDP
Rodapé Traseiro/Zocalo Trasero/Back Baseboard	01	10	02	1622	150	12	MDP
Trava de Rodapé/Traba del Zocalo/Constraint Baseboard	01	11	01	415	70	12	MDP
Batente/Batiente/Windowsill	01	12	01	1339	90	12	MDP
Encabeçamento/Techo/Header	01	15	01	1644	90	15	MDP
Prateleira fixa / Estante fijo / Fixed shelf	02	16	02	472	384	12	MDP
Lateral da Gaveta/Lateral De La Cajonera/Side Drawer	04	22	02	350	170	12	MDP
Frente de Gaveta/Frente De La Cajonera/Front Drawer	02	23	01	480	300	15	MDP
Traseiro de Gaveta/Trasero Del Cajon/Back Drawer	02	26	02	422	109	12	MDP
Fundo de Gaveta/Fondo Del Cajon/Bottom Drawer	02	27	02	445	355	2,5	HDF
Porta Lateral/Puerta Lateral/Side Door	02	30	01	1348	480	15	MDP
Traseiro de Armário/Trasero Del Ropero/Back Closet	01	38	01	1755	489	2,5	HDF
Traseiro Central de Armário/Trasero Central Del Ropero/Back Central Closet	02	39	01	1755	574	2,5	HDF
Sanefla/Sanefla/Sight	02	43	01	472	100	15	MDP
Divisória do Gaveteiro/División De La Cajonera/Drawer Division	02	58	02	359	448	12	MDP
Porta Inferior/Puerta Inferior/Inferior Door	02	64	01	379	330	15	MDP
Porta Central/Puerta Central/Central Door	02	67	01	1348	330	15	MDP

Indústria Brasileira – Made in Brazil 08/21 640.20.9123

Sua opinião é muito importante para nós...

APONTE A CÂMERA DO SEU CELULAR PARA ESTE QR-CODE. NOS CONTE O QUE ACHOU DESTE PRODUTO.

LEGENDA	
MDP	Medium Density Particleboard
MDF	Medium Density Fiberboard
HDF	High Density Fiberboard