MANUAL DE MONTAGEM / ASSEMBLY INSTRUCTIONS \ PLANO DE ARMADO

Antes de montar o móvel, leia com atenção o manual de montagem!

Before assembling the furniture, carefully read the assembly intructions

Antes de armar el mueble, lea con atención el manual de ensable!

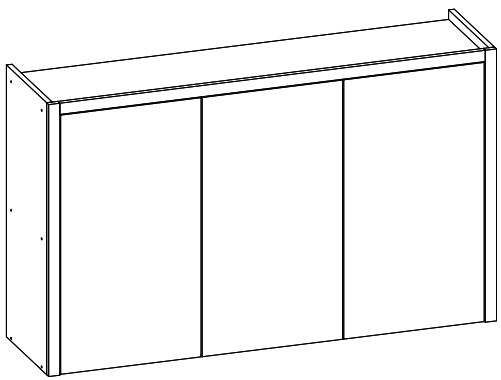

genialflex

Ref.: 1565

Parabéns! Você comprou um produto de excelente qualidade, fabricado com chapa de madeira de MDP ou MDF, extraída de florestas renováveis. Possui alta resistência e design atual.

Congratulations! You have purchased a product of excellent quality, made from MDP or MDF wood veneer, extracted from renewable florests. It has high strength and current desing.

Felicitaciones! Usted compró a un producto de excelente calidad, fabricado con placa de madera de MDP o MDF, proveniente de florestas renovables. Tiene alta resistencia y diseño actual.

ATENÇÃO
ATENTION
ATENCIÓN

1) Verifique todas as peças antes de começar a montagem.

Check all parts before starting assembly.

Verifique todas las partes antes de empezar el armado.

2) Ao começar a montagem, não apoie as peças na parede.

When starting the assembly, do not support the parts on the wall.

Al empezar el armado, no apoyes las partes en la pared.

3) Ao colocar as peças e ferragens de lado, cuidado para não perde-las.

When placing parts an hardware aside, be careful not to lose them.

Al poner las piezas y herrages a parte, cuidado para no dañarlas.

4) O móvel deve ser montado no chão, para isso, use a propria caixa para proteger e não danificar o piso.

The furniture must be mounted on the floor, to do this, use the box it self to protect and not damage the floor.

El mueble suele ser armado al piso, para eso, use la propria caja para protegerlo y no dañar al piso.

5) Comece a montagem seguindo as instruções passo a passo.

Begin assembly by following the step-by-step.

Comience el armado siguiendo la instrucciones paso a paso.

6) É de responsabilidade do montador seguir as instruções desse manual, que são fundamentais para a estrutura do móvel.

It's the assembler's responsibility to follow the instructions in this manual, which are fundamental to the structure of the forniture.

Es de responsabilidad del armador seguir las instrucciones de este manual, que son fundamentales para la estructura del mueble.

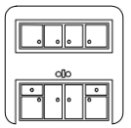

CUIDADOS
CARE
CUIDADO

1) A conservação e limpeza deve ser feita com um pano levemente umedecido com agua.

Care aond cleaning should be done with a cloth slightly moistened with water.

La conservación y limpieza debe ser hecha com um trapo levemente humedecido en agua.

2) Não use produtos abrasivos, como saponáceo, detergentes e esponja de aço.

Do not use abrasive products, such as saop, detergents and steel sponge.

No use productos abrasivos, como saponáceo, detergentes y esponja de acero.

3) Não use cera ou óleo para dar brilho ao móvel.

Dot note use wax or oil to shine the furniture.

No use cera o aceites para darle brillo al mueble.

4) Não exporto o móvel a interpéries e nem ao calor excessivo .

Do not expose the furniture to weather or excessive heat.

No exponer el mueble a interperies ni al calor excessivo.

5) Ao terminar a montagem, limpe o ambiente e o móvel.

When the assembly is finishead, clean te room and the furniture.

Al terminar el armado, limpie al ambiente y al mueble.

FERRAMENTAS / TOOLS / HERRAMIENTAS



MARTELO
HAMMER
MARTILLO



NÃO RECOMENDÁVEL
NOT ADVISABLE
NO RECOMENDABLE



MARTELO DE BORRACHA
RUBBER HAMMER
MARTILLO GOMA



CHAVE PHILLIPS
PHILLIPS SCREWDRIVER
LLAVE PHILLIPS



TRENA
MEASURING TAPE
CINTA MÉTRICA

PEÇAS / PARTS / PIEZAS

Nº No Num	DESCRIÇÃO DESCRIPTION DESCRIPCIÓN	QTD QTY CANT
01	BASE BASE BASE	01
02	TAMPO TOP PANEL CUBIERTA SUPERIOR	01
03	LATERAL ESQUERDA LEFT SIDE PANEL LATERAL IZQUIERDO	01
04	LATERAL DIREITA RIGHT SIDE PANEL LATERAL DERECHO	01
05	PRATELEIRA SHELF ESTANTE	01
06	PILASTRA CENTRAL CENTER PILLAR PILASTRA CENTRAL	01
16	PORTA ESQUERDA LEFT DOOR PUERTA IZQUIERDA	01
17	PORTA DIREITA RIGHT DOOR PUERTA DERECHA	02
09	COSTA BACK PANEL PANEL TRASERO	02
10	MOLDURA SUPERIOR BRASMACO LUPPER BRASMACOL FRAME MOLDURA SUPERIOR BRASMACOL	01
11	MOLDURA LATERAL BRASMACOL SIDE BRASMACOL FRAME MOLDURA LATERAL BRASMACOL	02
12	PILASTRA LATERAL SIDE PILLASTER PILASTRA LATERAL	02

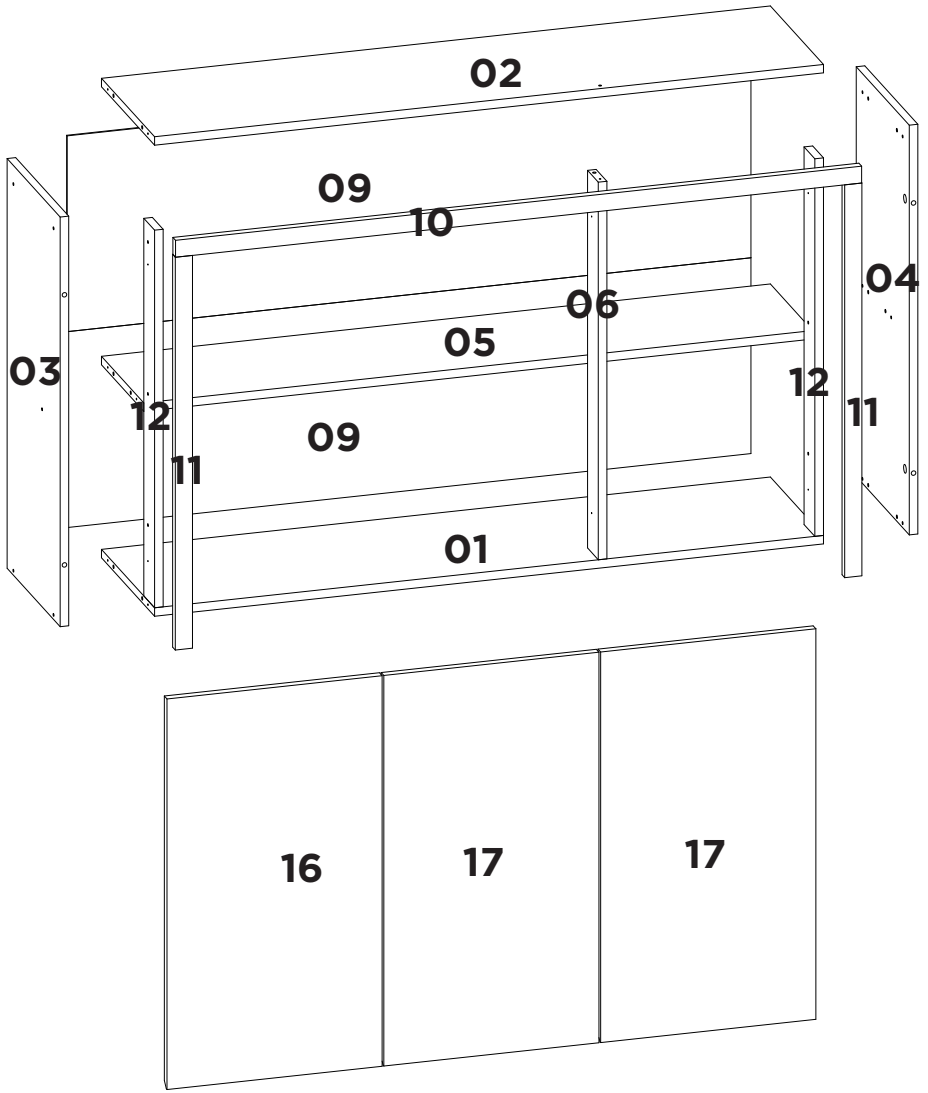

FERRAGENS / HARDWARE / HERRAJES

Nº No Num		DESCRIÇÃO DESCRIPTION DESCRIPCIÓN	QTD QTY CANT
A	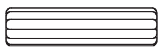	CAVILHA 6X30MM WOODEN DOWEL 6X30MM TARUGO 6X30MM	14
B	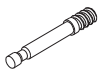	PARAFUSO MINIFIX MINIFIX SCREW TORNILLO MINIFIX	04
C		TAMBOR MINIFIX MINIFIX DRUM TAMBOR MINIFIX	04
D		PARAFUSO 3,5X40MM SCREW 3,5X40MM TORNILLO 3,5X40MM	14
E		TAPA-FURO HOLE COVER TAPA AGUJERO	24
F	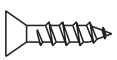	PARAFUSO 3,5X14MM SCREW 3,5X14MM TORNILLO 3,5X14MM	36
G		GARRA METÁLICA METALLIC CLAW GRAB METALICA	09
H	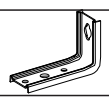	SUPORTE FIXAÇÃO MOUNTING BRACKET SOPORTE DE FIJACIÓN	02
I		PREGO NAIL CLAVO	45
J	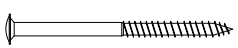	PARAFUSO 5X50MM SCREW 5X50MM TORNILLO 5X50MM	02
K		BUCHA BUSH BUJE	02
L	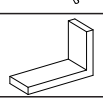	CAPA PARA SUPORTE SUPPORT COVER CUBIERTA PARA SOPORTE	02
N		PARAFUSO 3,5X25MM SCREW 3,5X25MM TORNILLO 3,5X25MM	08
O		DOBRADIÇA CURVA CURVED HINGE BISAGRA CURVA	06
P		CANTONEIRA PLASTICA DE 2 FUROS PLASTIC 2-HOLE CORNER BRACKET ESCUADRA DE PLÁSTICO DE 2 AGUJEROS	04

UTILIZE A RÉGUA PARA IDENTIFICAR OS PARAFUSOS.
USE THE RULER TO IDENTIFY THE SCREWS
UTILICE LA REGLA PARA IDENTIFICAR LOS TORNILLOS

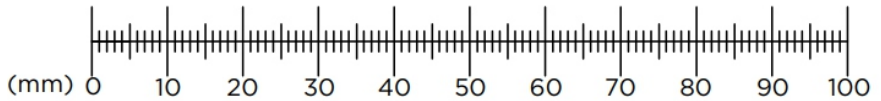

PESO SUPORTADO / WEIGHT SUPPORTED / PESO SOPORTADO

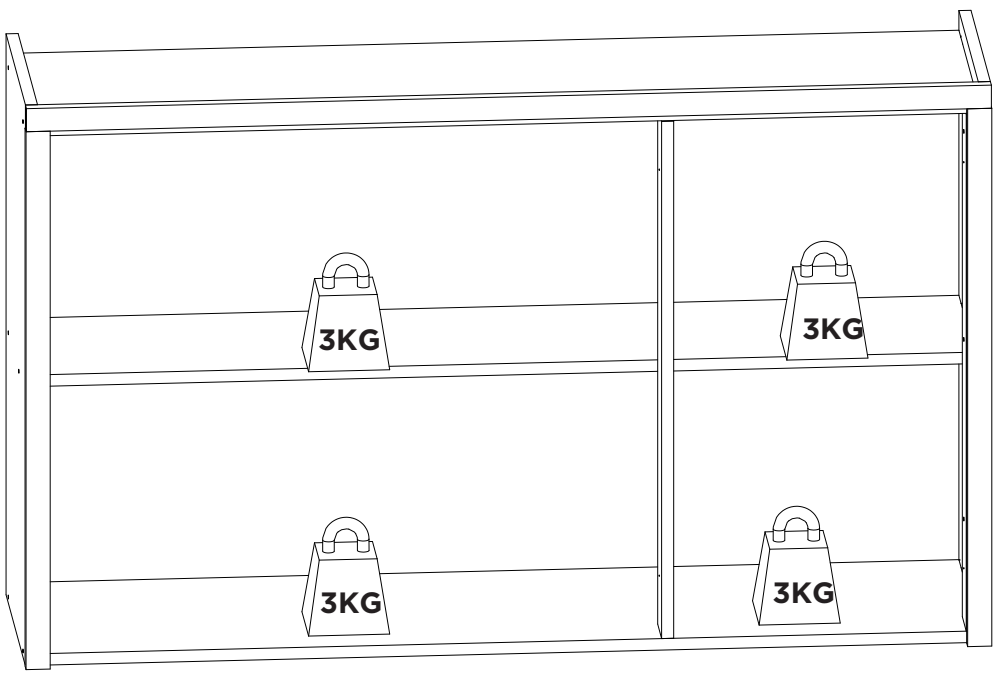

1

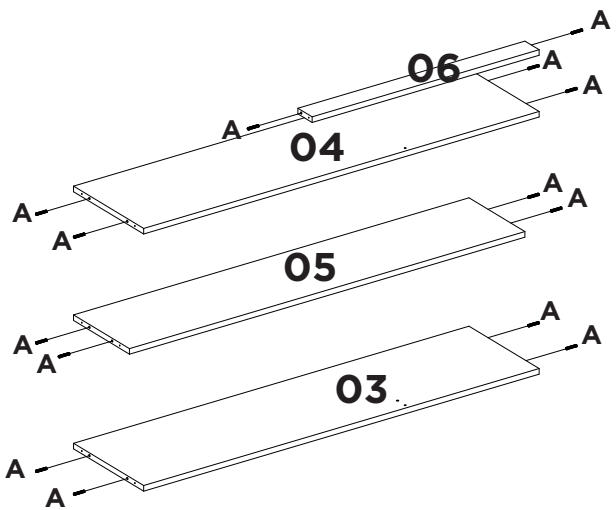

A
14x

2

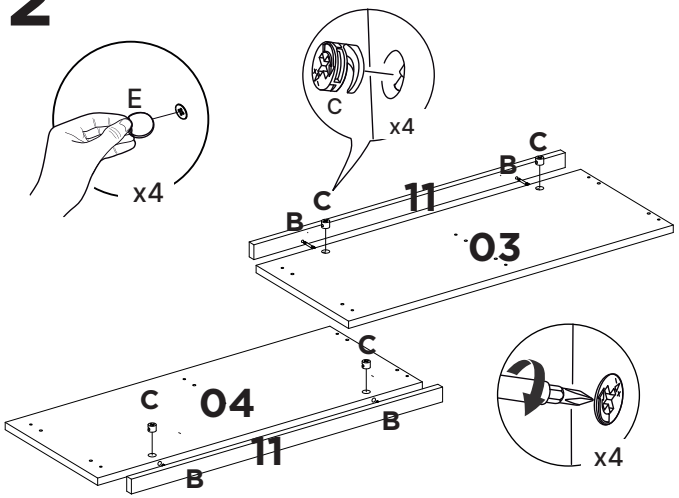

E	C	B
4x	4x	4x

3

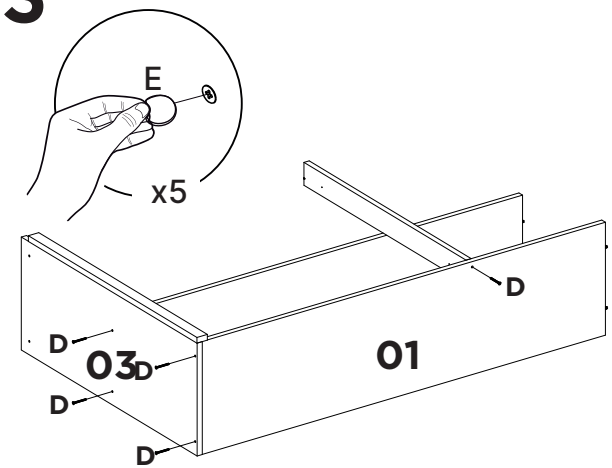

E	D
5x	5x

4

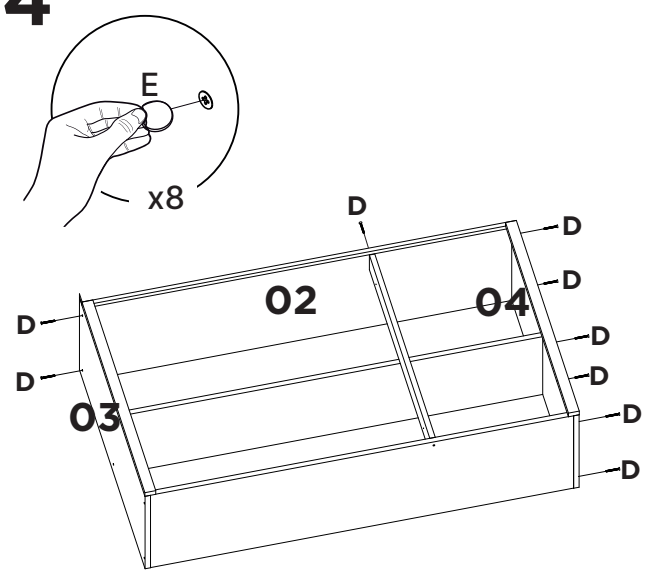

E	D
8x	9x

5

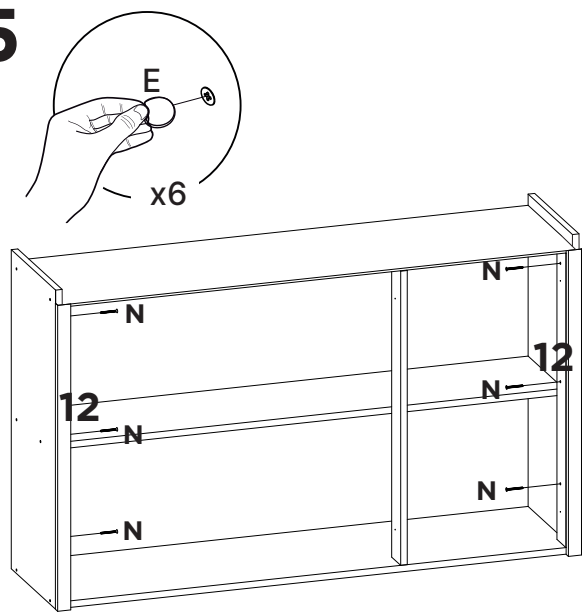

E	N
6 x	6x

6

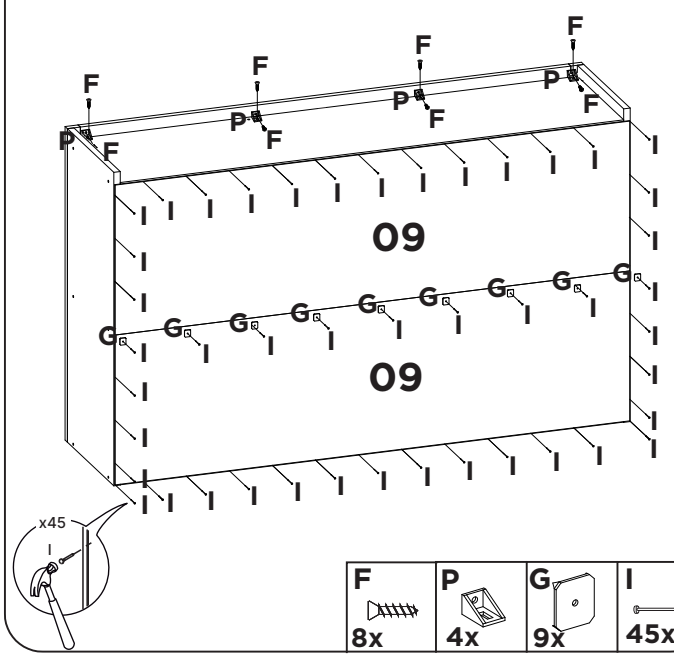

F	P	G	I
8x	4x	9x	45x

7

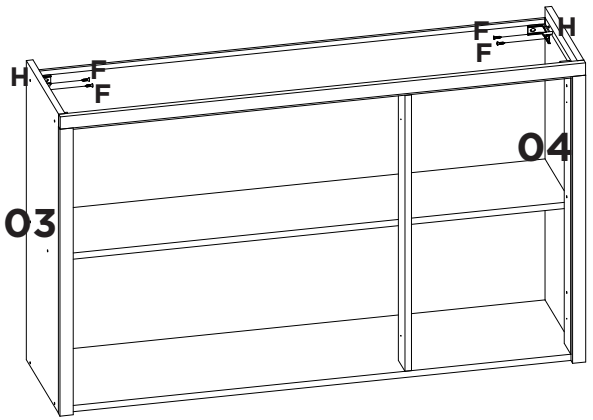

F 4x

H 2x

8

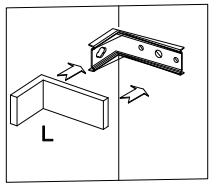

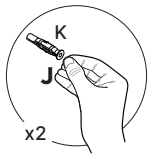

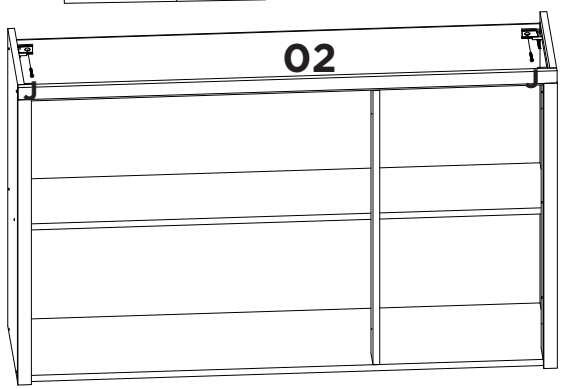

L 2x

K 2x

J 2x

9

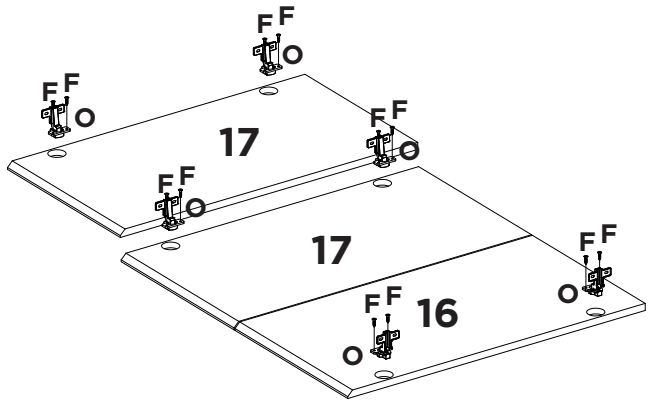

O 6x

F 12x

10

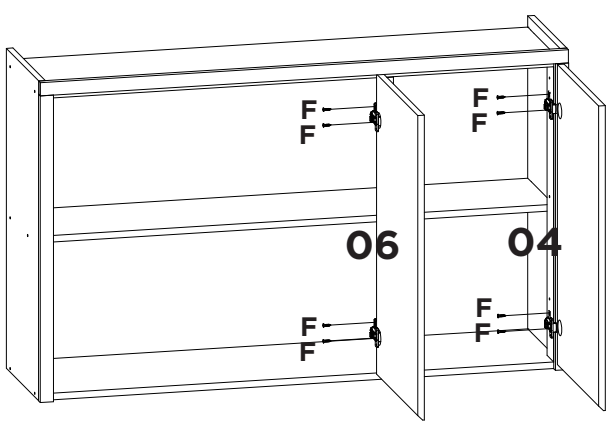

F 8x

11

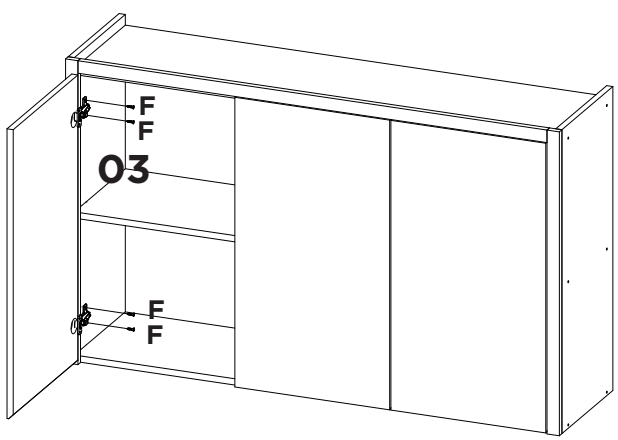

F 4x

12

União de módulos.
Joining modules.
Unir módulos.

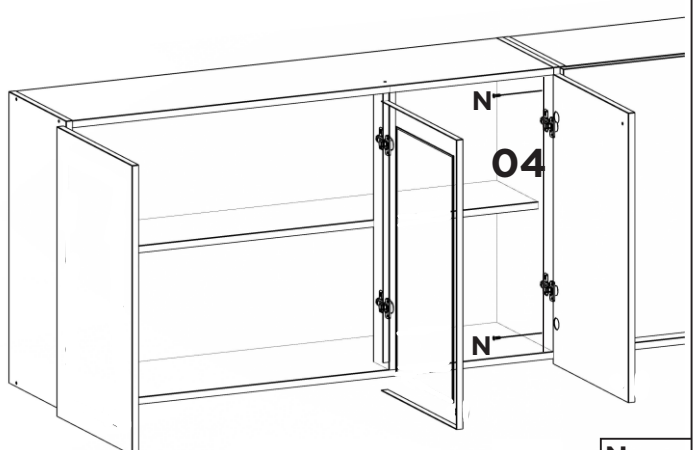

N 2x

MANUAL DE MONTAGEM / ASSEMBLY INSTRUCTIONS \ PLANO DE ARMADO

Antes de montar o móvel, leia com atenção o manual de montagem!

Before assembling the furniture, carefully read the assembly intructions

Antes de armar el mueble, lea con atención el manual de ensable!

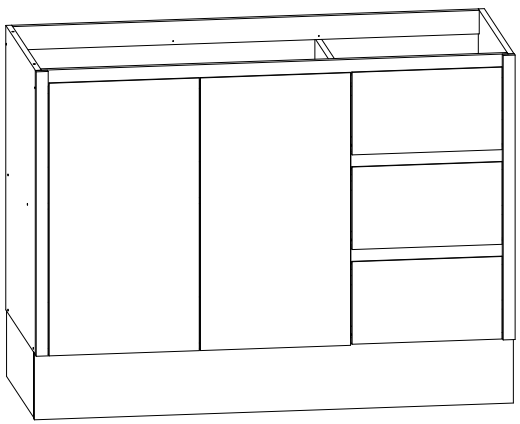

genialflex

Ref.: 1567

Parabéns! Você comprou um produto de excelente qualidade, fabricado com chapa de madeira de MDP ou MDF, extraída de florestas renováveis. Possui alta resistência e design atual.

Congratulations! You have purchased a product of excellent quality, made from MDP or MDF wood veneer, extracted from renewable florests. It has high strength and current desing.

Felicitaciones! Usted compró a un producto de excelente calidad, fabricado con placa de madera de MDP o MDF, proveniente de florestas renovables. Tiene alta resistencia y diseño actual.

ATENÇÃO
ATENTION
ATENCIÓN

1) Verifique todas as peças antes de começar a montagem.

Check all parts before starting assembly.

Verifique todas las partes antes de empezar el armado.

2) Ao começar a montagem, não apoie as peças na parede.

When starting the assembly, do not support the parts on the wall.

Al empezar el armado, no apoyes las partes en la pared.

3) Ao colocar as peças e ferragens de lado, cuidado para não perde-las.

When placing parts an hardware aside, be careful not to lose them.

Al poner las piezas y herrages a parte, cuidado para no dañarlas.

4) O móvel deve ser montado no chão, para isso, use a propria caixa para proteger e não danificar o piso.

The furniture must be mounted on the floor, to do this, use the box it self to protect and not damage the floor.

El mueble suele ser armado al piso, para eso, use la propria caja para protegerlo y no dañar al piso.

5) Comece a montagem seguindo as instruções passo a passo.

Begin assembly by following the step-by-step.

Comience el armado siguiendo la instrucciones paso a paso.

6) É de responsabilidade do montador seguir as instruções desse manual, que são fundamentais para a estrutura do móvel.

It's the assembler's responsibility to follow the instructions in this manual, which are fundamental to the structure of the forniture.

Es de responsabilidad del armador seguir las instrucciones de este manual, que son fundamentales para la estructura del mueble.

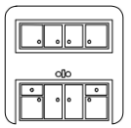

CUIDADOS
CARE
CUIDADO

1) A conservação e limpeza deve ser feita com um pano levemente umedecido com agua.

Care aond cleaning should be done with a cloth slightly moistened with water.

La conservación y limpieza debe ser hecha com um trapo levemente humedecido en agua.

2) Não use produtos abrasivos, como saponáceo, detergentes e esponja de aço.

Do not use abrasive products, such as saop, detergents and steel sponge.

No use productos abrasivos, como saponáceo, detergentes y esponja de acero.

3) Não use cera ou óleo para dar brilho ao móvel.

Dot note use wax or oil to shine the furniture.

No use cera o aceites para darle brillo al mueble.

4) Não exporto o móvel a interpéries e nem ao calor excessivo .

Do not expose the furniture to weather or excessive heat.

No exponer el mueble a interperies ni al calor excessivo.

5) Ao terminar a montagem, limpe o ambiente e o móvel.

When the assembly is finishead, clean te room and the furniture.

Al terminar el armado, limpie al ambiente y al mueble.

FERRAMENTAS / TOOLS / HERRAMIENTAS



MARTELO
HAMMER
MARTILLO



NÃO RECOMENDÁVEL
NOT ADVISABLE
NO RECOMENDABLE



MARTELO DE BORRACHA
RUBBER HAMMER
MARTILLO GOMA



CHAVE PHILLIPS
PHILLIPS SCREWDRIVER
LLAVE PHILLIPS



TRENA
MEASURING TAPE
CINTA MÉTRICA

PEÇAS / PARTS / PIEZAS

Nº No Num	DESCRIÇÃO DESCRIPTION DESCRIPCIÓN	QTD QTY CANT
01	BASE BASIS BASE	01
02	LATERAL ESQUERDA LEFT SIDE LATERAL IZQUIERDA	01
03	LATERAL DIREITA RIGHT SIDE LATERAL DERECHA	01
04	DIVISÓRIA PARTITION DIVISIÓN	01
05	PRATELEIRA SHELF ESTANTE	01
06	TRAVESSA CROSSBAR TRAVESAÑO	02
07	TRAVESSA INFERIOR LOWER CROSSBAR TRAVESAÑO INFERIOR	02
08	MONTANTE DE GAVETA DRAWER UPRIGHT MONTANTE DE CAJÓN	03
10	FRENTE DE GAVETA DRAWER FRONT FRENTE DE CAJÓN	03
12	LATERAL DE GAVETA DRAWER SIDE LATERAL DE CAJÓN	06
13	COSTA DE GAVETA DRAWER BACK TRASERA DE CAJÓN	03
16	PORTA ESQ. 45GRAUS LEFT DOOR 45 DEGREES PUERTA IZQUIERDA 45 GRADOS	01
17	PORTA DIREITA 45 GRAUS RIGHT DOOR 45 DEGREES PUERTA DERECHA 45 GRADOS	01
18	FUNDO DE GAVETA DRAWER BOTTOM FONDO DE CAJÓN	03
19	COSTA BACK PANEL TRASERA	02
20	PILASTRA PILASTER PILASTRA	01
R1	RODAPE FRONTAL FRONT BASEBOARD RODAPIÉ FRONTAL	01
R2	RODAPE LATERAL SIDE BASEBOARD RODAPIÉ LATERAL	02

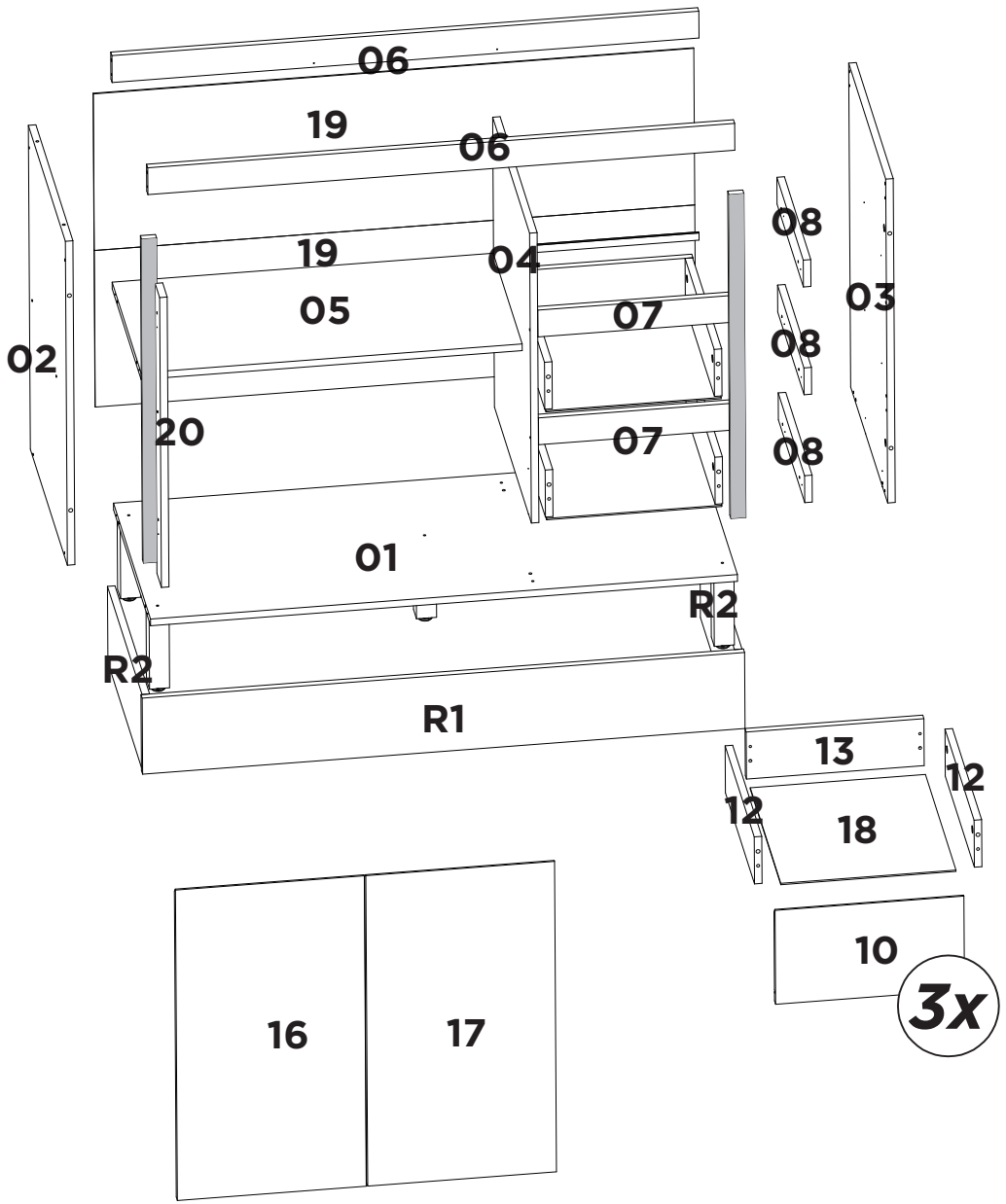

FERRAGENS / HARDWARE / HERRAJES

Nº No Num		DESCRIÇÃO DESCRIPTION DESCRIPCIÓN	QTD QTY CANT
A		CAVILHA 6X30MM WOODEN DOWEL 6X30MM TARUGO 6X30MM	28
B		PARAFUSO MINIFIX MINIFIX SCREW TORNILLO MINIFIX	16
C		PARAFUSO 3,5X40MM SCREW 3,5X40MM TORNILLO 3,5X40MM	16
D		PARAFUSO 3,5X14MM SCREW 3,5X14MM TORNILLO 3,5X14MM	44
E	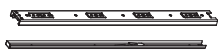	CORREDIÇA SIDE CORREDERA	03
F		PARAFUSO 5X50MM SCREW 5X50MM TORNILLO 5X50MM	05
G	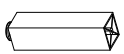	PÉ LEG PATA	05
H		PERFIL PROFILE PERFIL	01
I		PREGO NAIL CLAVO	85
J		CANTONEIRA 2 FUROS METALLIC ANGLE CANTONERA 2 AGUJEROS	02
K		FITA DUPLA FACE CINTA DE DOBLE CARA DOUBLE-SIDED TAPE	07
L		TAPA-FURO HOLE COVER TAPA AGUJERO	28
M		GARRA METÁLICA METALLIC CLAW GRAB METALICA	08
N		TAMBOR MINIFIX MINIFIX DRUM TAMBOR MINIFIX	16
O		DOBRADIÇA RETA HINGE STRAIGHT BIZAGRA RECTA	02
P		DOBRADIÇA CURVA CURVED HINGE BISAGRA CURVA	02
Q		PARAFUSO 3,5X25MM SCREW 3,5X25MM TORNILLO 3,5X25MM	12

UTILIZE A RÉGUA PARA IDENTIFICAR OS PARAFUSOS.
USE THE RULER TO IDENTIFY THE SCREWS
UTILICE LA REGLA PARA IDENTIFICAR LOS TORNILLOS

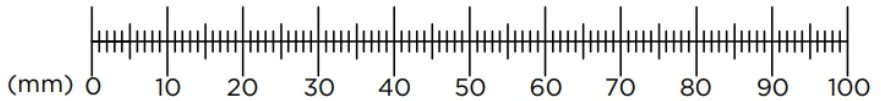

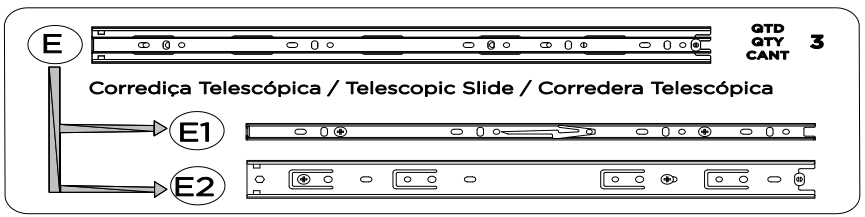

PESO SUPORTADO / WEIGHT SUPPORTED / PESO SOPORTADO

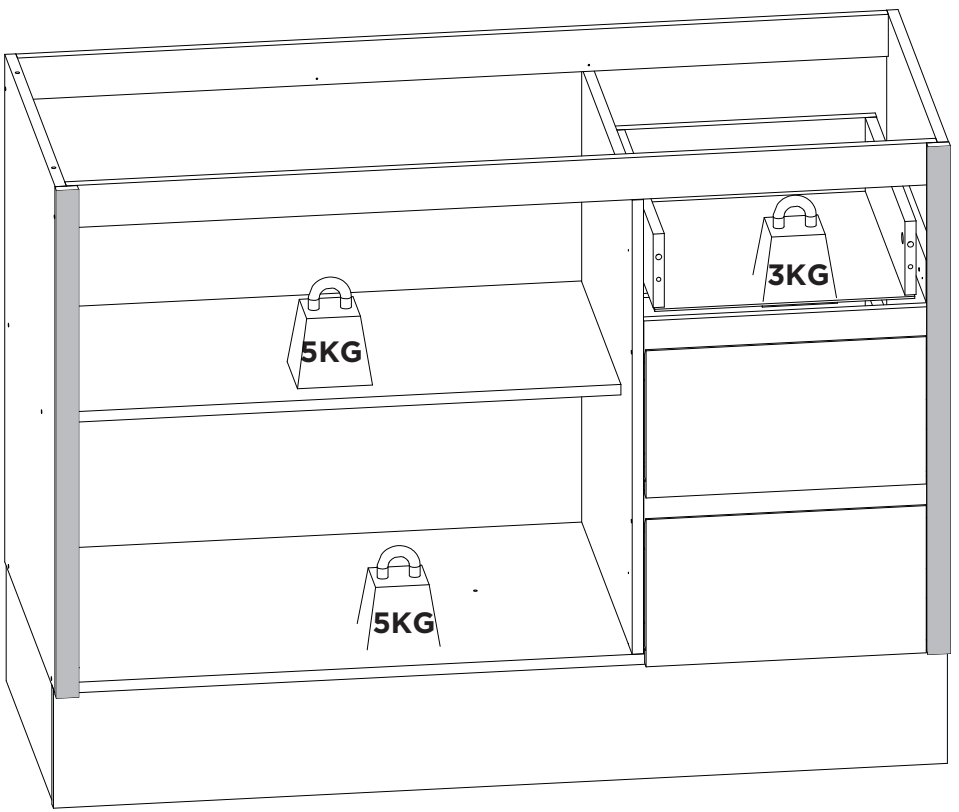

1

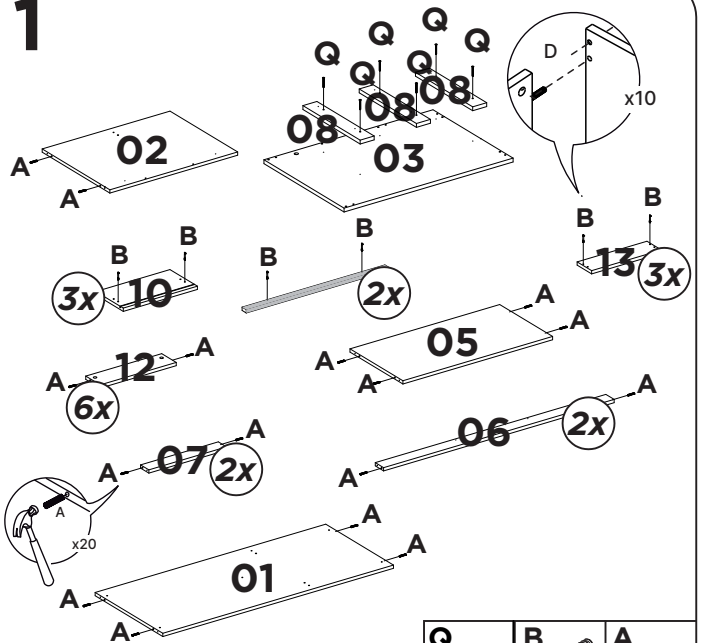

Q	B	A
10x	16x	28x

2

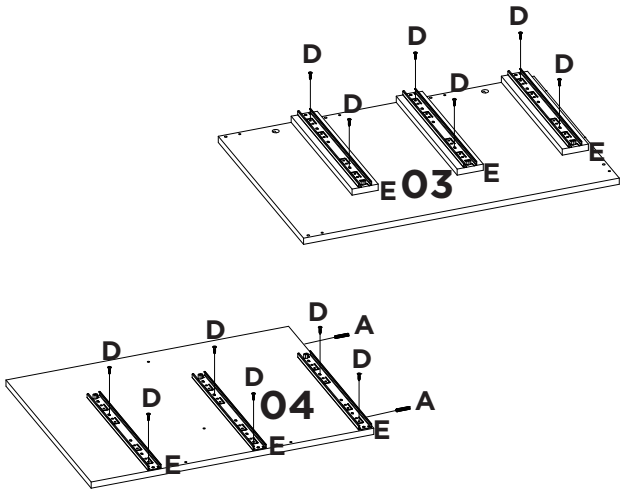

A	E1	D
2x	6x	12x

3

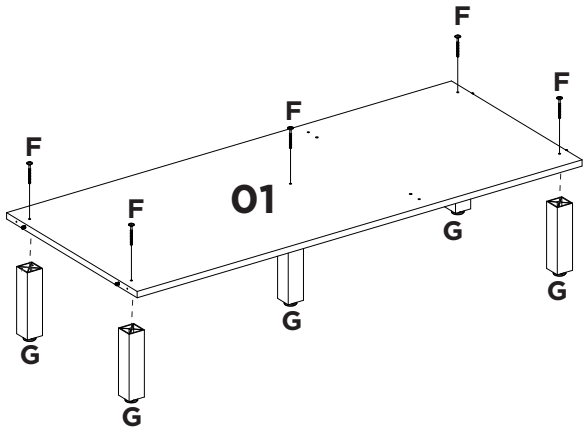

G	F
5x	5x

4

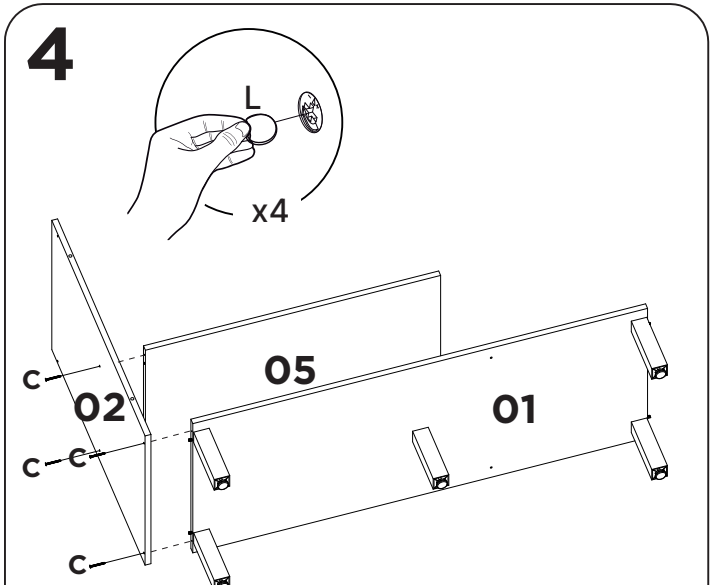

L	C
4x	4x

5

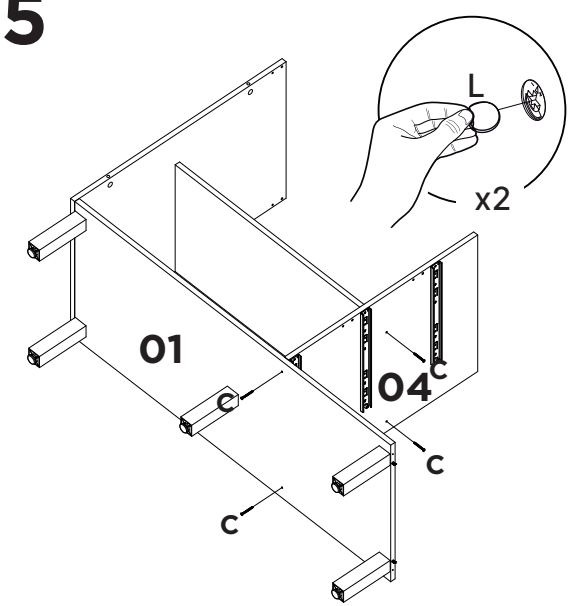

L	C
2x	4x

6

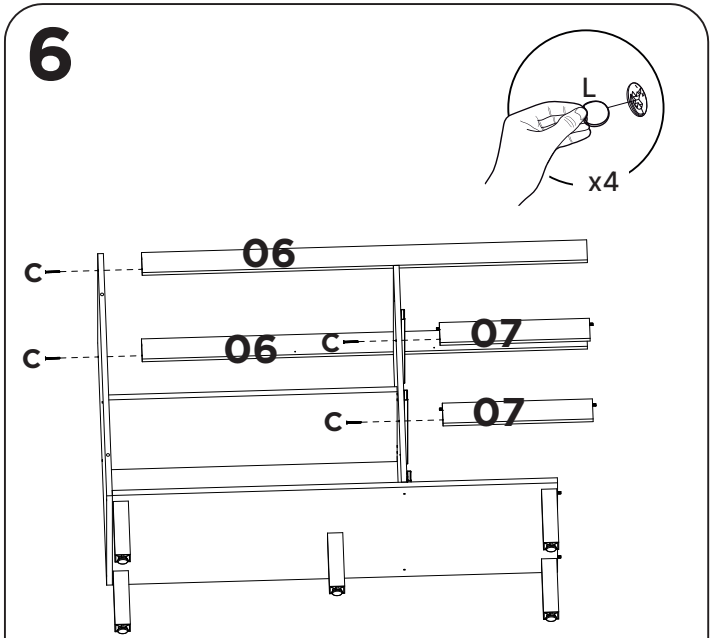

L	C
4x	4x

7

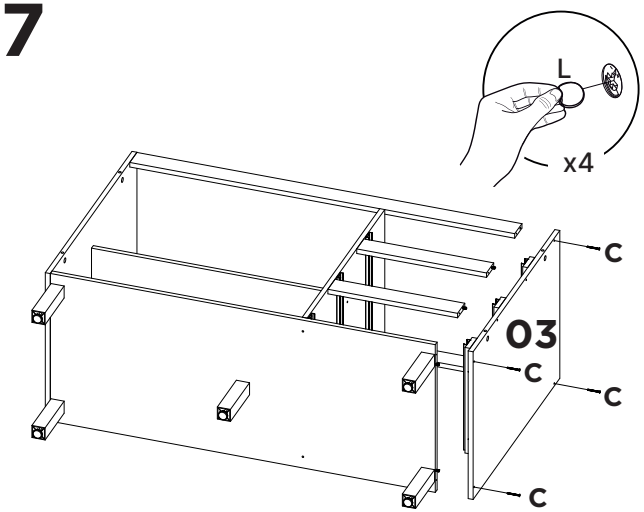

L	C
4x	4x

8

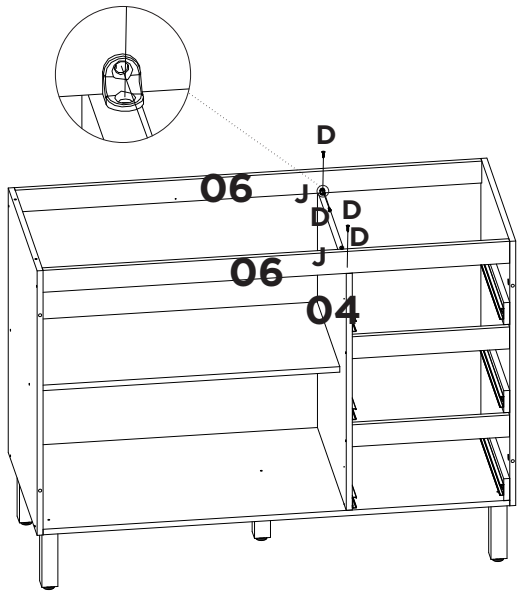

J	D
2x	4x

9

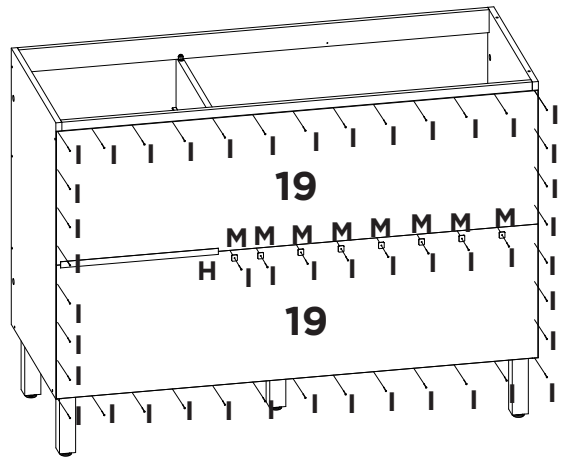

H	M	I
1x	8x	46x

10

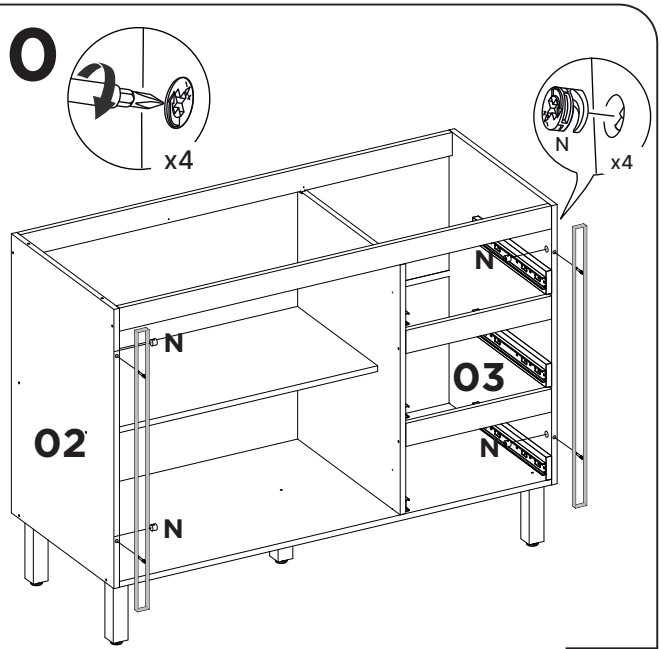

N
4x

11

COLOCAR DOBRADIÇA CURVA NA PEÇA (17) E DOBRADIÇA RETA NA PEÇA (16)
INSTALL THE CURVED HINGE ON PART (17) AND THE STRAIGHT HINGE ON PART (16)
COLOCAR LA BISAGRA CURVA EN LA PIEZA (17) Y LA BISAGRA RECTA EN LA PIEZA (16)

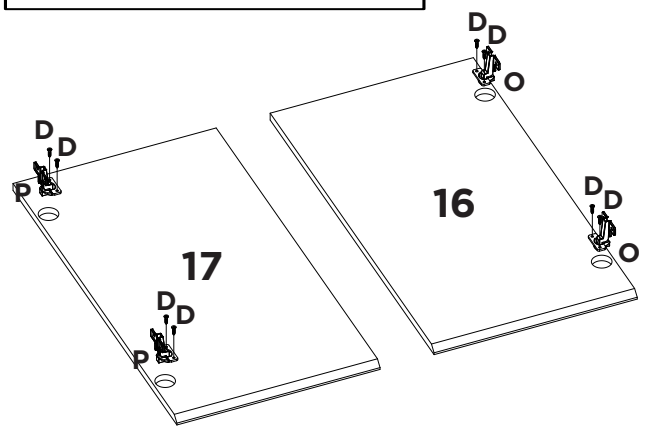

P	O	D
2x	2x	8x

12

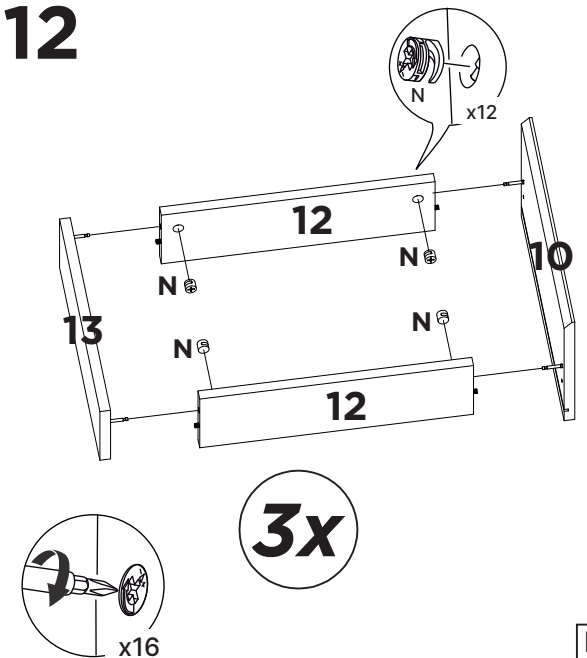

N
12x

13

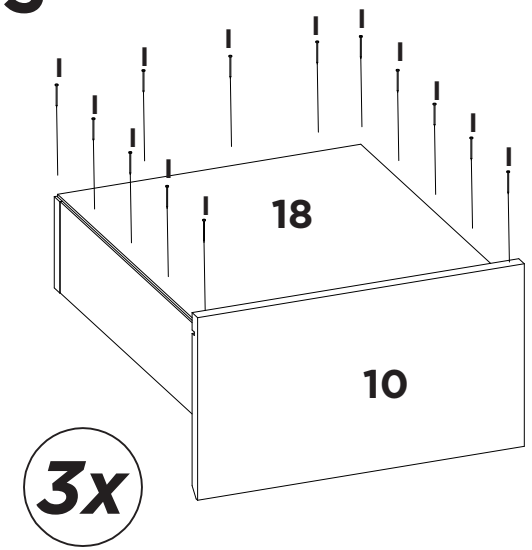

I
39x

14

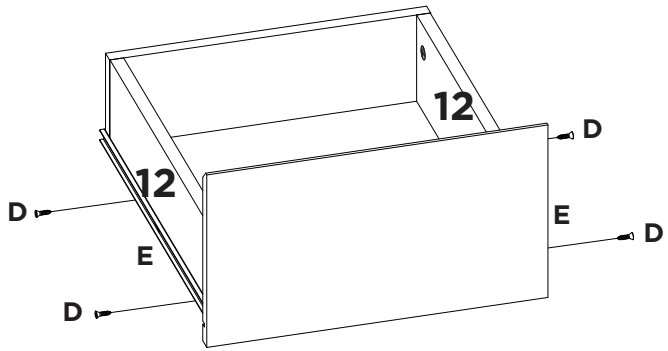

E2
6x

D
12x

15

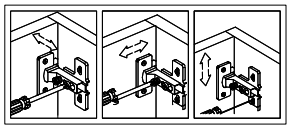

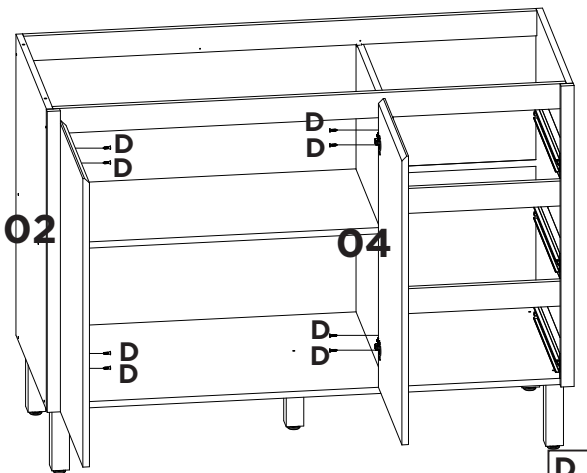

D
8x

16

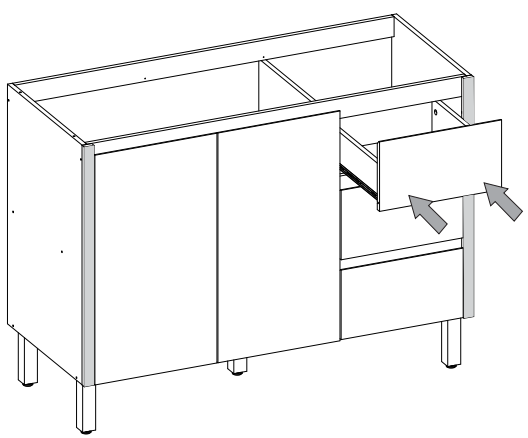

17

UNIÃO DE MÓDULOS
JOINING MODULES
UNIÓN DE MÓDULOS

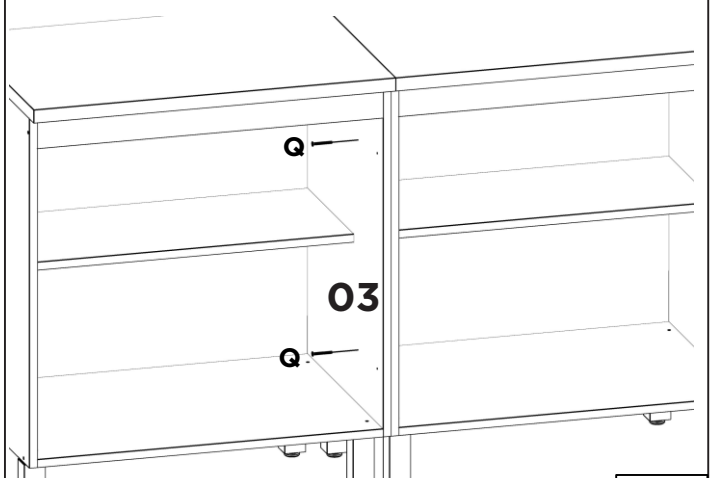

Q
2x

18

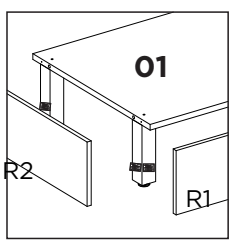

USAR FITA DUPLA FACE NOS RODAPÉS
UTILICE CINTA ADHESIVA DE DOBLE CARA EN LOS ZÓCALOS

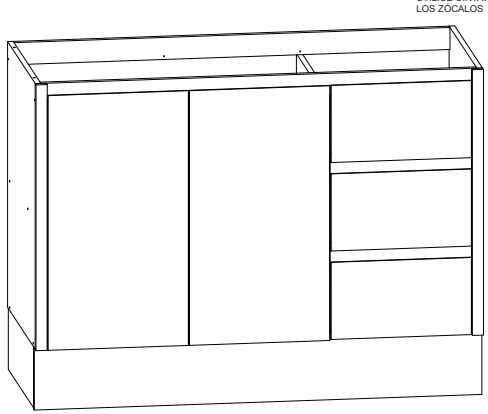

K
7X

MANUAL DE MONTAGEM / ASSEMBLY INSTRUCTIONS \ PLANO DE ARMADO

Antes de montar o móvel, leia com atenção o manual de montagem!

Before assembling the furniture, carefully read the assembly intructions

Antes de armar el mueble, lea con atención el manual de ensable!

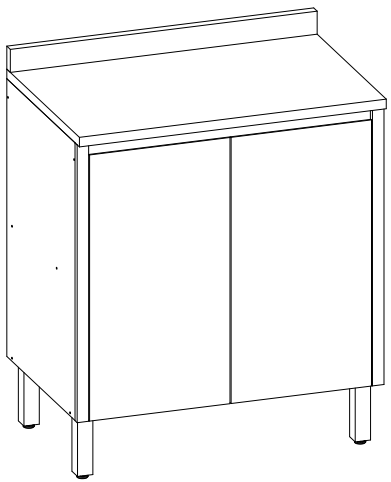

genialflex

Ref.: 1566

Parabéns! Você comprou um produto de excelente qualidade, fabricado com chapa de madeira de MDP ou MDF, extraída de florestas renováveis. Possui alta resistência e design atual.

Congratulations! You have purchased a product of excellent quality, made from MDP or MDF wood veneer, extracted from renewable florests. It has high strength and current desing.

Felicitaciones! Usted compró a un producto de excelente calidad, fabricado con placa de madera de MDP o MDF, proveniente de florestas renovables. Tiene alta resistencia y diseño actual.

ATENÇÃO
ATENTION
ATENCIÓN

1) Verifique todas as peças antes de começar a montagem.

Check all parts before starting assembly.

Verifique todas las partes antes de empezar el armado.

2) Ao começar a montagem, não apoie as peças na parede.

When starting the assembly, do not support the parts on the wall.

Al empezar el armado, no apoyes las partes en la pared.

3) Ao colocar as peças e ferragens de lado, cuidado para não perde-las.

When placing parts an hardware aside, be careful not to lose them.

Al poner las piezas y herrages a parte, cuidado para no dañarlas.

4) O móvel deve ser montado no chão, para isso, use a propria caixa para proteger e não danificar o piso.

The furniture must be mounted on the floor, to do this, use the box it self to protect and not damage the floor.

El mueble suele ser armado al piso, para eso, use la propria caja para protegerlo y no dañar al piso.

5) Comece a montagem seguindo as instruções passo a passo.

Begin assembly by following the step-by-step.

Comience el armado siguiendo la instrucciones paso a paso.

6) É de responsabilidade do montador seguir as instruções desse manual, que são fundamentais para a estrutura do móvel.

It's the assembler's responsibility to follow the instructions in this manual, which are fundamental to the structure of the forniture.

Es de responsabilidad del armador seguir las instrucciones de este manual, que son fundamentales para la estructura del mueble.

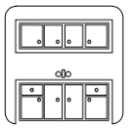

CUIDADOS
CARE
CUIDADO

1) A conservação e limpeza deve ser feita com um pano levemente umedecido com agua.

Care aond cleaning should be done with a cloth slightly moistened with water.

La conservación y limpieza debe ser hecha com um trapo levemente humedecido en agua.

2) Não use produtos abrasivos, como saponáceo, detergentes e esponja de aço.

Do not use abrasive products, such as saop, detergents and steel sponge.

No use productos abrasivos, como saponáceo, detergentes y esponja de acero.

3) Não use cera ou óleo para dar brilho ao móvel.

Dot note use wax or oil to shine the furniture.

No use cera o aceites para darle brillo al mueble.

4) Não exporto o móvel a interpéries e nem ao calor excessivo .

Do not expose the furniture to weather or excessive heat.

No exponer el mueble a interperies ni al calor excessivo.

5) Ao terminar a montagem, limpe o ambiente e o móvel.

When the assembly is finishead, clean te room and the furniture.

Al terminar el armado, limpie al ambiente y al mueble.

FERRAMENTAS / TOOLS / HERRAMIENTAS



MARTELO
HAMMER
MARTILLO



NÃO RECOMENDÁVEL
NOT ADVISABLE
NO RECOMENDABLE



MARTELO DE BORRACHA
RUBBER HAMMER
MARTILLO GOMA



CHAVE PHILLIPS
PHILLIPS SCREWDRIVER
LLAVE PHILLIPS



TRENA
MEASURING TAPE
CINTA MÉTRICA

PEÇAS / PARTS / PIEZAS

Nº No Num	DESCRIÇÃO DESCRIPTION DESCRIPCIÓN	QTD QTY CANT
01	BASE BASE BASE	01
02	LATERAL ESQUERDA LEFT SIDE PANEL LATERAL IZQUIERDA	01
03	LATERAL DIREITA RIGHT SIDE PANEL LATERAL DERECHA	01
04	TRAVESSA CROSSBAR TRAVESAÑO	02
05	PRATELEIRA SHELF ESTANTE	01
09	COSTA BACK PANEL TRASERA	02
10	TAMPO TOP PANEL TAPA SUPERIOR	01
11	ESPELHO MIRROR ESPEJO	01
16	PORTA ESQUERDA 45 GRAUS LEFT DOOR 45 DEGREES PUERTA IZQUIERDA 45 GRADOS	01
17	PORTA DIREITA 45 GRAUS RIGHT DOOR 45 DEGREES PUERTA DERECHA 45 GRADOS	01
18	MOLDURA LATERAL BRASMACOL BRASMACOL SIDE FRAME MARCO LATERAL BRASMACOL	02
20	PILASTRA SIDE POST PILASTRA	02

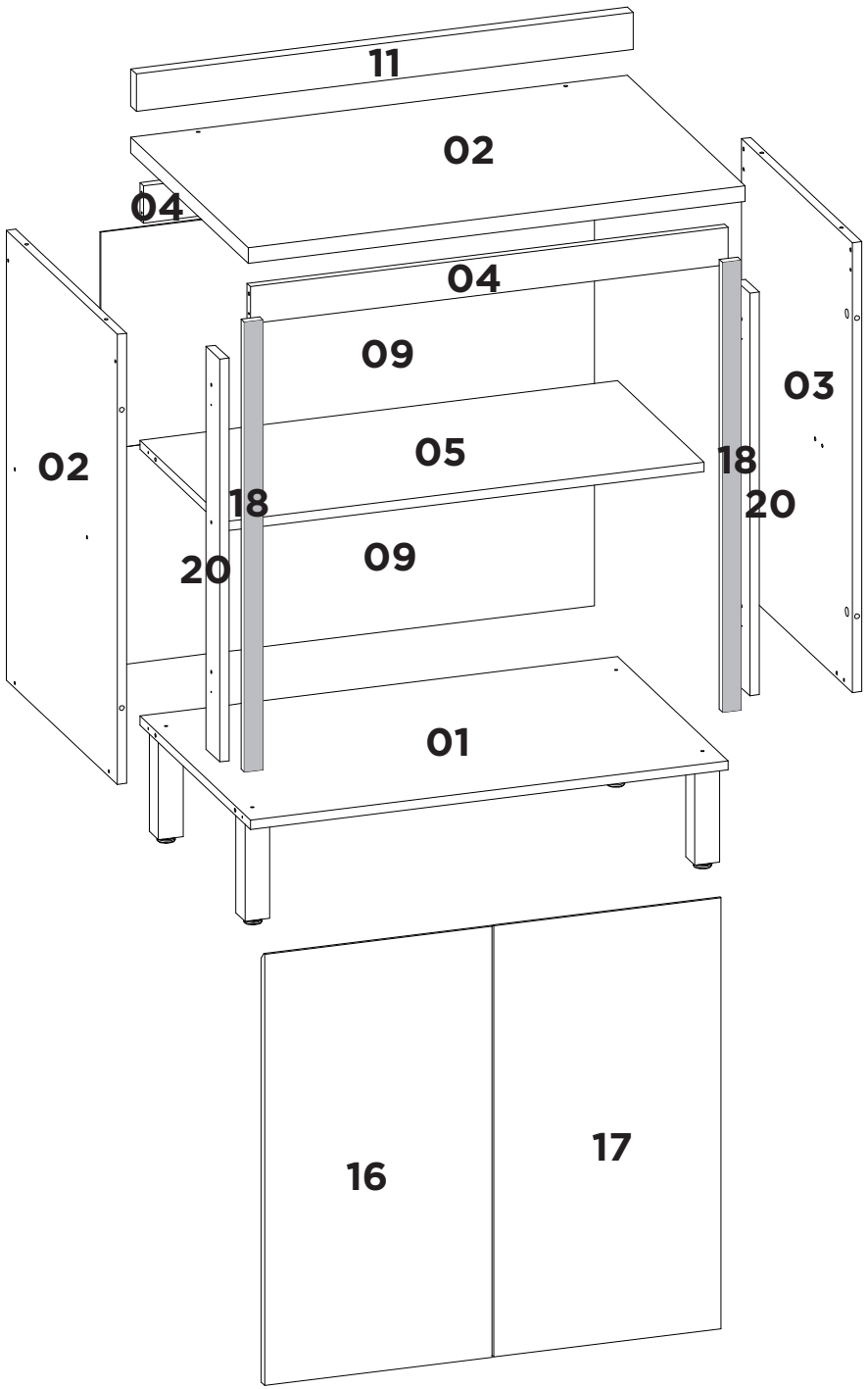

FERRAGENS / HARDWARE / HERRAJES

Nº No Num	DESCRIÇÃO DESCRIPTION DESCRIPCIÓN	QTD QTY CANT
A	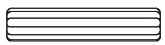 CAVILHA 6X30MM WOODEN DOWEL 6X30MM TARUGO 6X30MM	12
B	 PARAFUSO 5X50MM SCREW 5X50MM TORNILLO 5X50MM	04
C	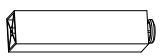 PÉ LEG PATA	04
D	 TAMBOR MINIFIX MINIFIX DRUM TAMBOR MINIFIX	04
E	 PARAFUSO MINIFIX MINIFIX SCREW TORNILLO MINIFIX	04
F	 PARAFUSO 3,5X14MM SCREW 3,5X14MM TORNILLO 3,5X14MM	25
G	 CANTONEIRA 2 FUROS METALLIC ANGLE CANTONERA 2 AGUJEROS	04
H	 GARRA METALICA METALLIC CLAW GRAB METALICA	05
I	 PREGO NAIL CLAVO	20
J	 PARAFUSO 3,5X40MM SCREW 3,5X40MM TORNILLO 3,5X40MM	14
K	 TAPA-FURO HOLE COVER TAPA AGUJERO	12
M	 DOBRADIÇA CURVA CURVED HINGE BISAGRA CURVA	04
N	 PARAFUSO 3,5X25MM SCREW 3,5X25MM TORNILLO 3,5X25MM	08

UTILIZE A RÉGUA PARA IDENTIFICAR OS PARAFUSOS.
USE THE RULER TO IDENTIFY THE SCREWS
UTILICE LA REGLA PARA IDENTIFICAR LOS TORNILLOS

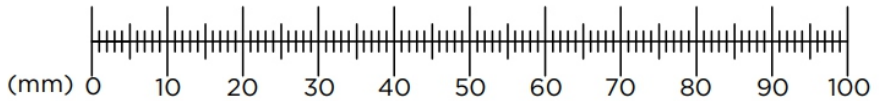

PESO SUPORTADO / WEIGHT SUPPORTED / PESO SOPORTADO

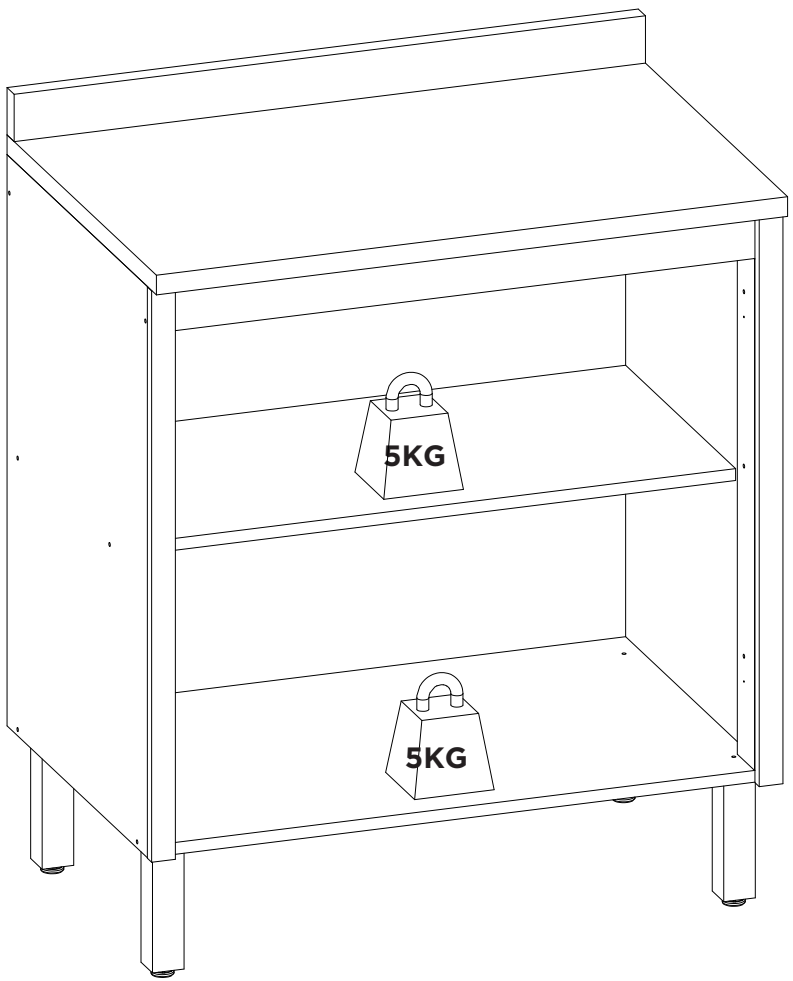

1

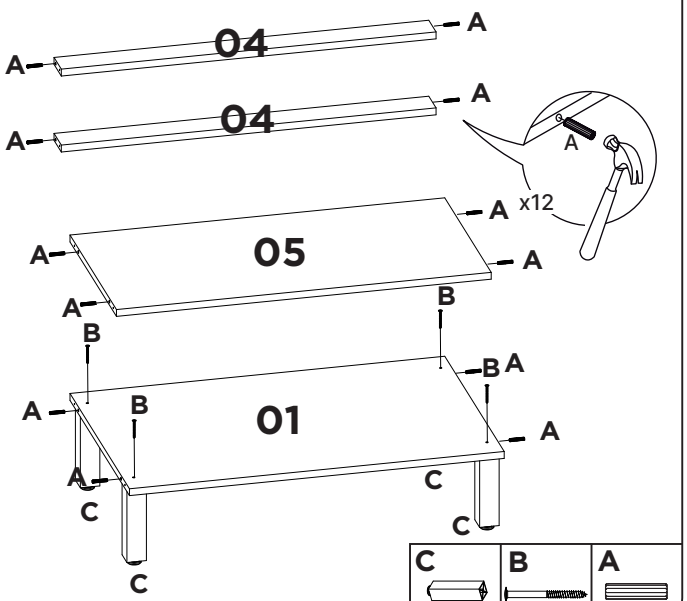

C	B	A
4x	4x	12x

2

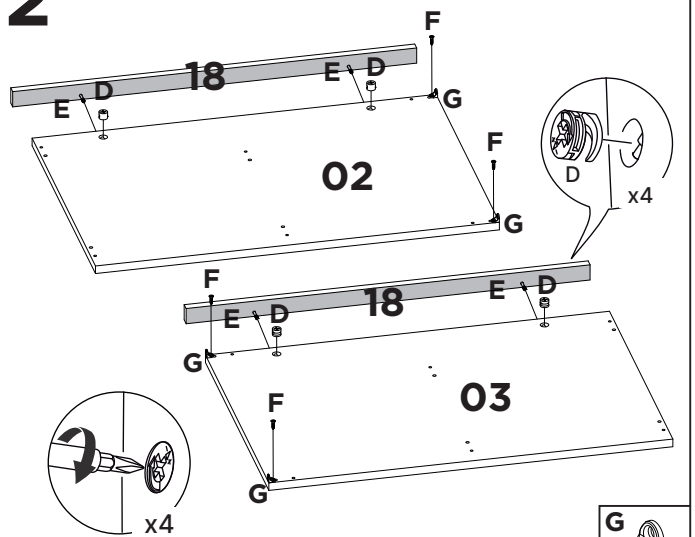

G	F	E	D
4x	4x	4x	4x

3

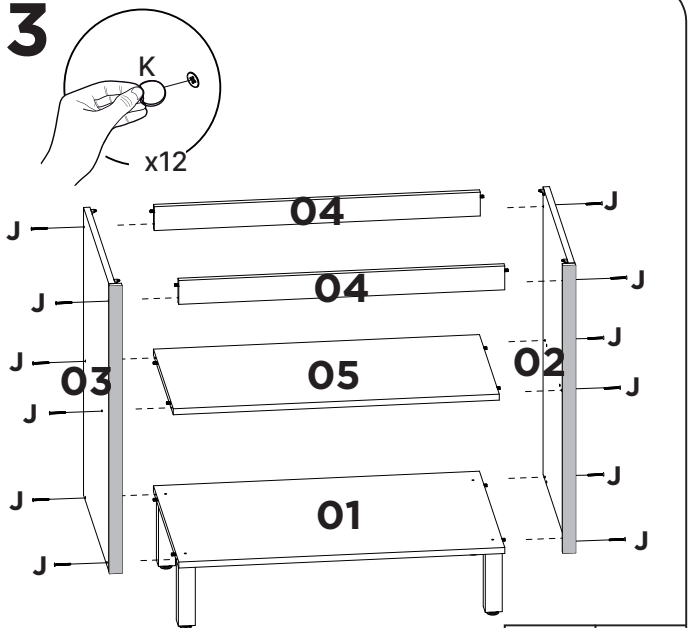

K	J
12x	12x

4

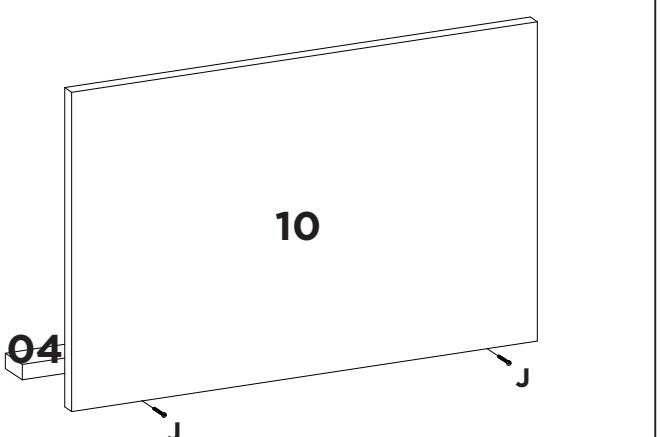

J
2x

5

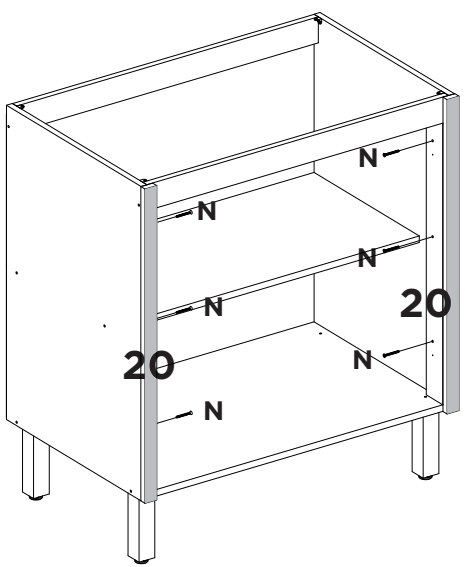

N
6x

6

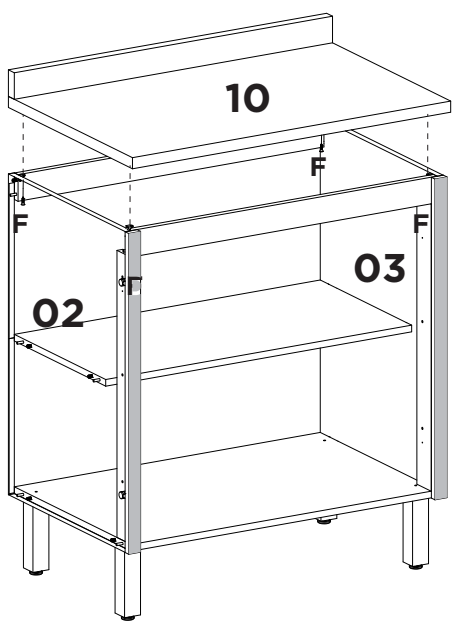

F
4x

7

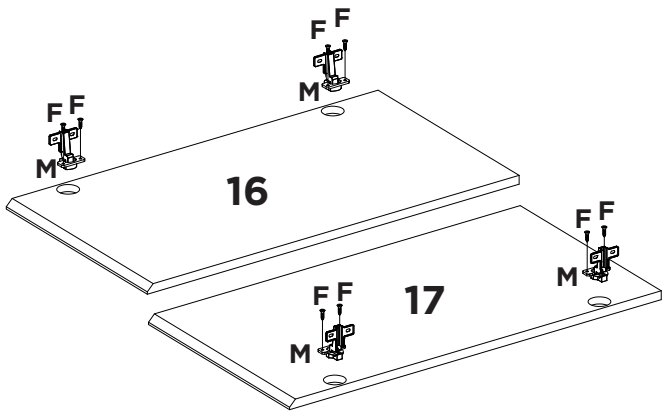

M 4x

F 8x

8

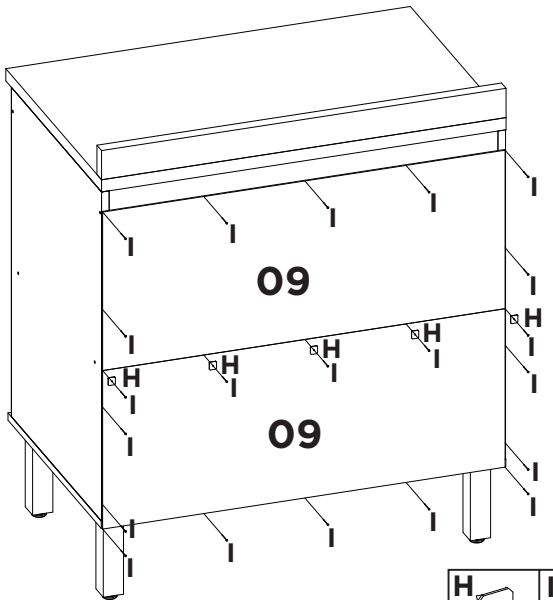

H 5x

I 20x

9

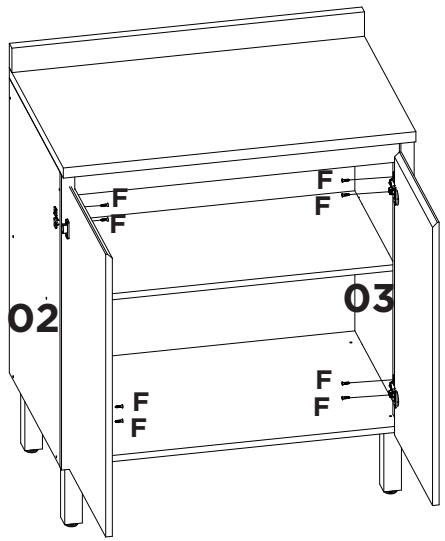

F 8x

10

UNIÃO DE MÓDULOS
JOINING MODULES
UNIÓN DE MÓDULOS

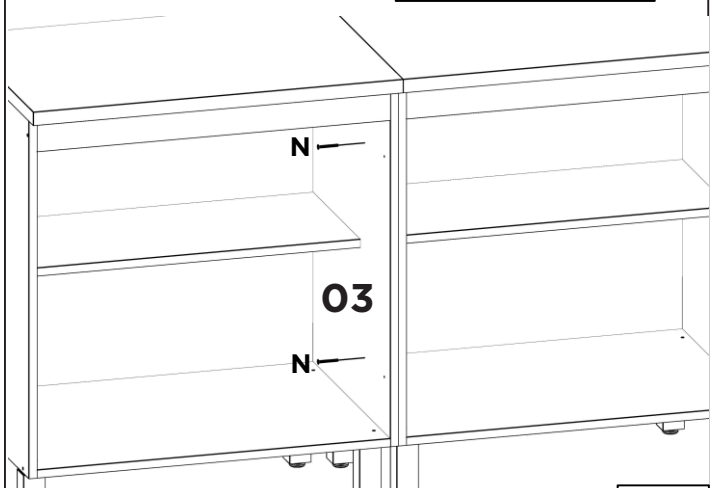

N 2x

11

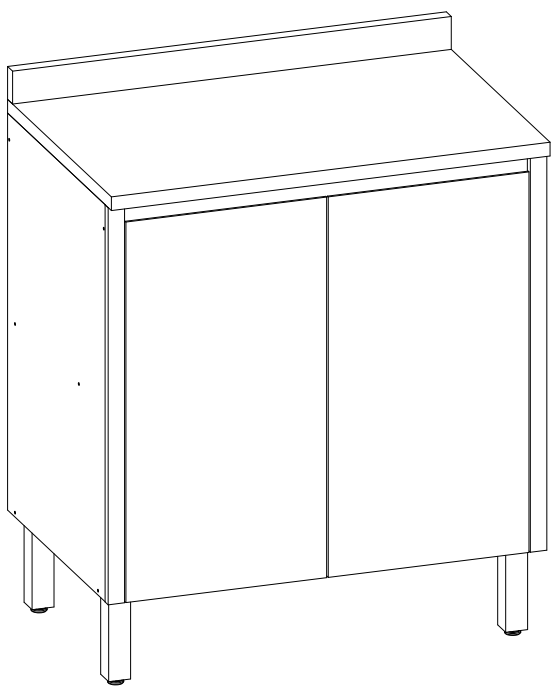

MANUAL DE MONTAGEM / ASSEMBLY INSTRUCTIONS \ PLANO DE ARMADO

Antes de montar o móvel, leia com atenção o manual de montagem!

Before assembling the furniture, carefully read the assembly intructions

Antes de armar el mueble, lea con atención el manual de ensable!

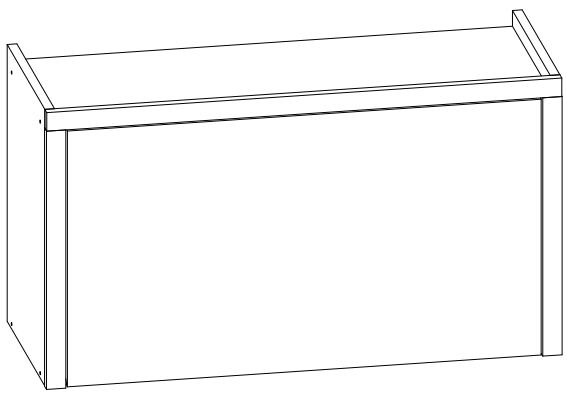

genialflex

Ref.: 1568

Parabéns! Você comprou um produto de excelente qualidade, fabricado com chapa de madeira de MDP ou MDF, extraída de florestas renováveis. Possui alta resistência e design atual.

Congratulations! You have purchased a product of excellent quality, made from MDP or MDF wood veneer, extracted from renewable florests. It has high strength and current desing.

Felicitaciones! Usted compró a un producto de excelente calidad, fabricado con placa de madera de MDP o MDF, proveniente de florestas renovables. Tiene alta resistencia y diseño actual.

ATENÇÃO
ATENTION
ATENCIÓN

1) Verifique todas as peças antes de começar a montagem.

Check all parts before starting assembly.

Verifique todas las partes antes de empezar el armado.

2) Ao começar a montagem, não apoie as peças na parede.

When starting the assembly, do not support the parts on the wall.

Al empezar el armado, no apoyes las partes en la pared.

3) Ao colocar as peças e ferragens de lado, cuidado para não perde-las.

When placing parts an hardware aside, be careful not to lose them.

Al poner las piezas y herrages a parte, cuidado para no dañarlas.

4) O móvel deve ser montado no chão, para isso, use a propria caixa para proteger e não danificar o piso.

The furniture must be mounted on the floor, to do this, use the box it self to protect and not damage the floor.

El mueble suele ser armado al piso, para eso, use la propria caja para protegerlo y no dañar al piso.

5) Comece a montagem seguindo as instruções passo a passo.

Begin assembly by following the step-by-step.

Comience el armado siguiendo la instrucciones paso a paso.

6) É de responsabilidade do montador seguir as instruções desse manual, que são fundamentais para a estrutura do móvel.

It's the assembler's responsibility to follow the instructions in this manual, which are fundamental to the structure of the forniture.

Es de responsabilidad del armador seguir las instrucciones de este manual, que son fundamentales para la estructura del mueble.

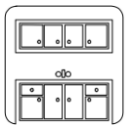

CUIDADOS
CARE
CUIDADO

1) A conservação e limpeza deve ser feita com um pano levemente umedecido com agua.

Care aond cleaning should be done with a cloth slightly moistened with water.

La conservación y limpieza debe ser hecha com um trapo levemente humedecido en agua.

2) Não use produtos abrasivos, como saponáceo, detergentes e esponja de aço.

Do not use abrasive products, such as saop, detergents and steel sponge.

No use productos abrasivos, como saponáceo, detergentes y esponja de acero.

3) Não use cera ou óleo para dar brilho ao móvel.

Dot note use wax or oil to shine the furniture.

No use cera o aceites para darle brillo al mueble.

4) Não exporto o móvel a interpéries e nem ao calor excessivo .

Do not expose the furniture to weather or excessive heat.

No exponer el mueble a interperies ni al calor excessivo.

5) Ao terminar a montagem, limpe o ambiente e o móvel.

When the assembly is finishead, clean te room and the furniture.

Al terminar el armado, limpie al ambiente y al mueble.

FERRAMENTAS / TOOLS / HERRAMIENTAS



MARTELO
HAMMER
MARTILLO



NÃO RECOMENDÁVEL
NOT ADVISABLE
NO RECOMENDABLE



MARTELO DE BORRACHA
RUBBER HAMMER
MARTILLO GOMA



CHAVE PHILLIPS
PHILLIPS SCREWDRIVER
LLAVE PHILLIPS



TRENA
MEASURING TAPE
CINTA MÉTRICA

PEÇAS / PARTS / PIEZAS

Nº No Num	DESCRIÇÃO DESCRIPTION DESCRIPCIÓN	QTD QTY CANT
01	BASE BASE BASE	01
02	TAMPO TOP PANEL TAPA SUPERIOR	01
03	LATERAL ESQUERDA LEFT SIDE PANEL LATERAL IZQUIERDA	01
04	LATERAL DIREITA RIGHT SIDE LATERAL DERECHO	01
05	PORTA BASCULANTE LIFT-UP DOOR PUERTA ABATIBLE	01
06	COSTA BACK ESPALDA	01
07	MOLDURA SUPERIOR BRASMACOLBACK UPPER BRASMACOL MOULDING MOLDURA SUPERIOR BRASMACOL	01
08	MOLDURA LATERAL BRASMACOL SIDE BRASMACOL MOULDING MOLDURA LATERAL BRASMACOL	02

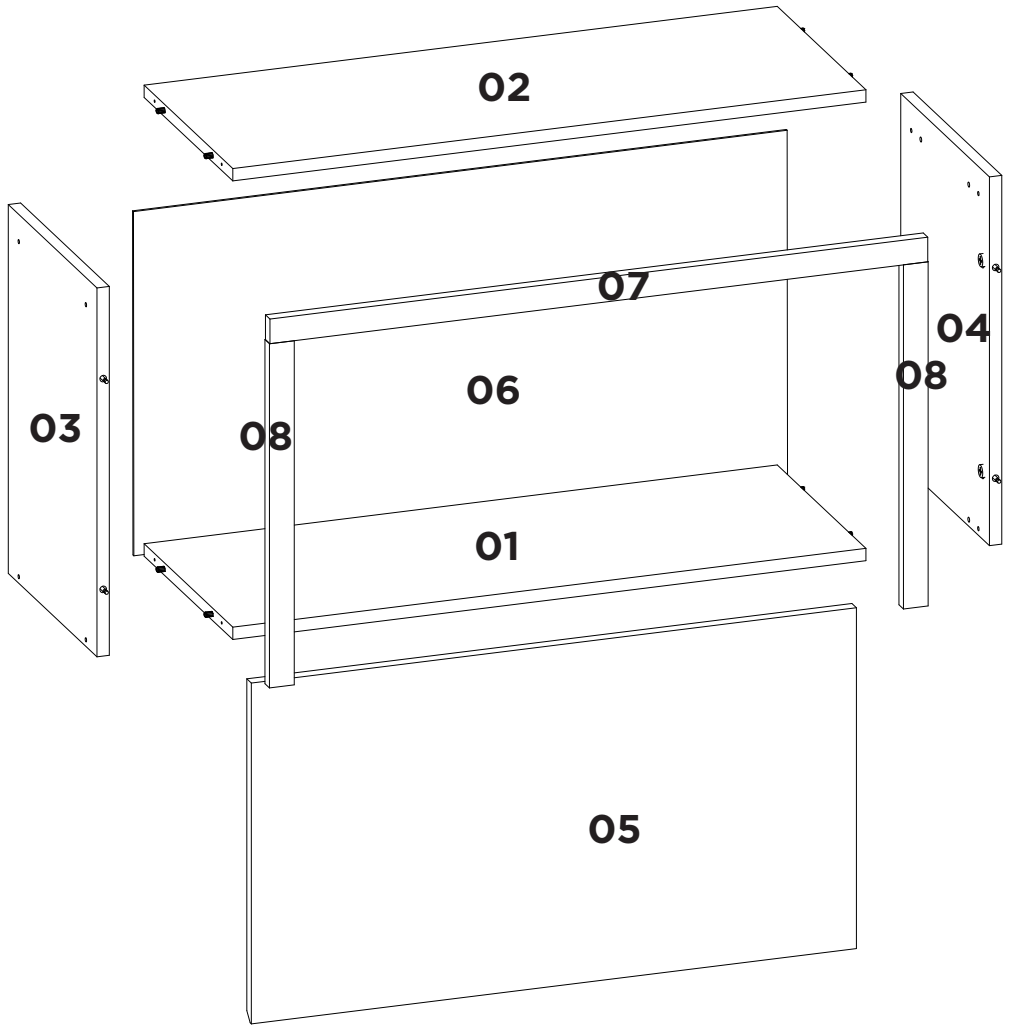

FERRAGENS / HARDWARE / HERRAJES

Nº No Num		DESCRIÇÃO DESCRIPTION DESCRIPCIÓN	QTD QTY CANT
A		CAVILHA 6X30MM WOODEN DOWEL 6X30MM TARUGO 6X30MM	08
B		PARAFUSO MINIFIX MINIFIX SCREW TORNILLO MINIFIX	04
C		TAMBOR MINIFIX MINIFIX DRUM TAMBOR MINIFIX	04
D		TAPA-FURO HOLE COVER TAPA AGUJERO	12
E	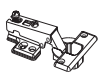	DOBRADIÇA HINGE BIZAGRA	02
F	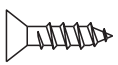	PARAFUSO 3,5X14MM SCREW 3,5X14MM TORNILLO 3,5X14MM	18
G		PARAFUSO 3,5X40MM SCREW 3,5X40MM TORNILLO 3,5X40MM	08
H		CANTONEIRA PLASTICA DE 2 FUROS PLASTIC 2-HOLE CORNER BRACKET ESCUADRA DE PLÁSTICO DE 2 AGUJEROS	04
I		PREGO NAIL CLAVO	18
J	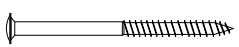	PARAFUSO 5X50MM SCREW 5X50MM TORNILLO 5X50MM	02
K	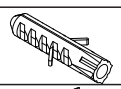	BUCHA BUSH BUJE	02
L	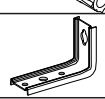	SUPORTE FIXAÇÃO MOUNTING BRACKET SOPORTE DE FIJACIÓN	02
M		CAPA PARA SUPORTE SUPPORT COVER CUBIERTA PARA SOPORTE	02
N		PISTÃO PISTON PISTÓN	01
O	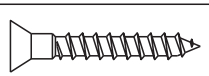	PARAFUSO 3,5X25MM SCREW 3,5X25MM TORNILLO 3,5X25MM	02
P	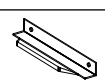	PUXADOR HANDLE TIRADOR	01

UTILIZE A RÉGUA PARA IDENTIFICAR OS PARAFUSOS.
USE THE RULER TO IDENTIFY THE SCREWS
UTILICE LA REGLA PARA IDENTIFICAR LOS TORNILLOS

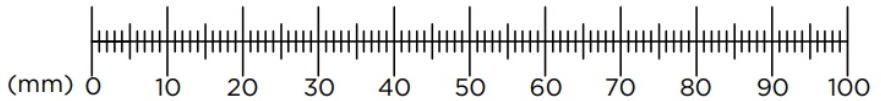

PESO SUPORTADO / WEIGHT SUPPORTED / PESO SOPORTADO

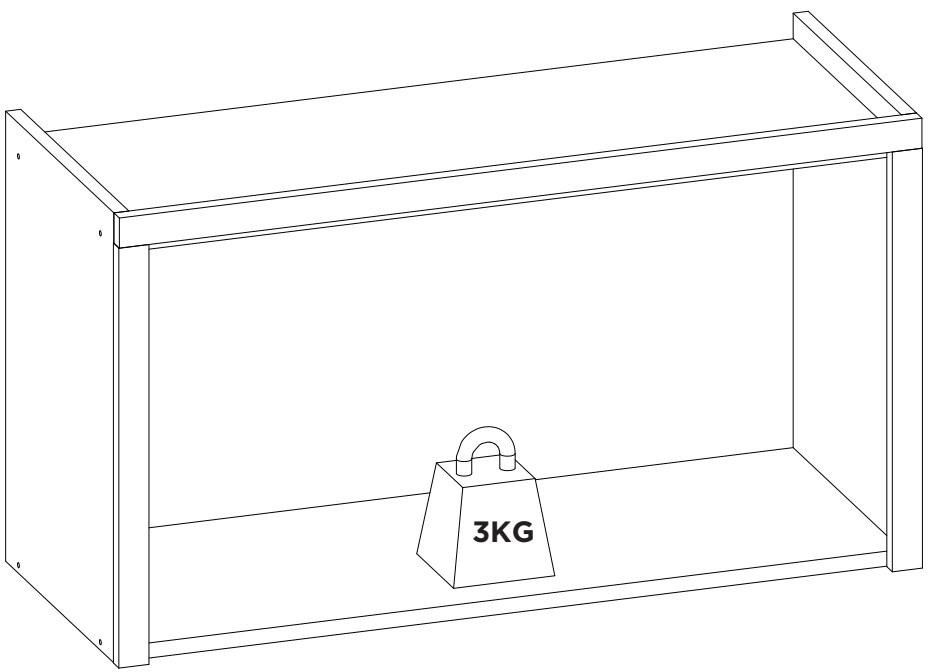

1

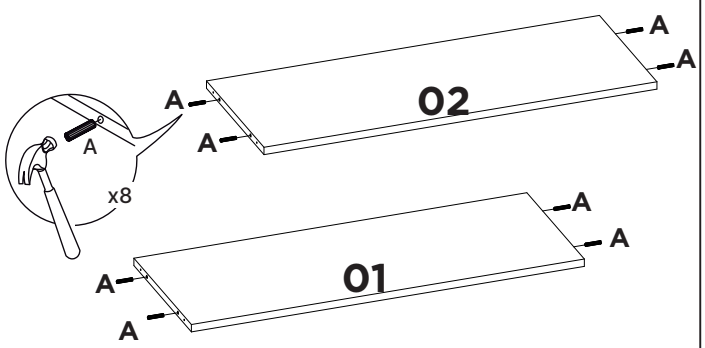

A
8x

2

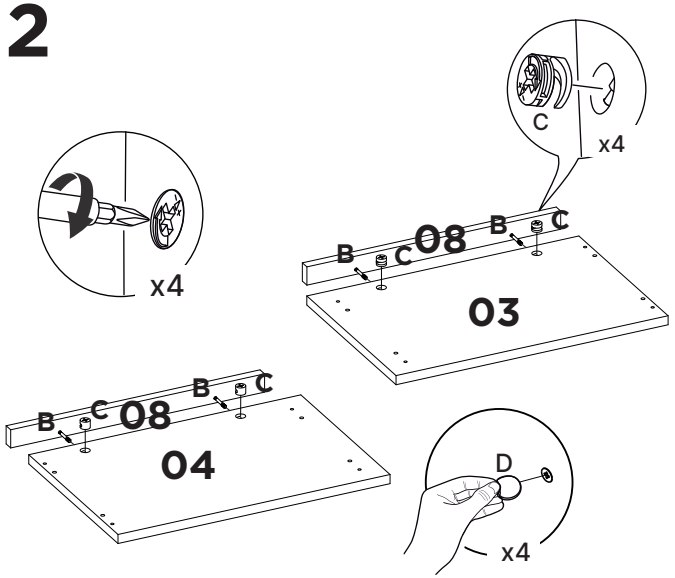

D	B	C
4x	4x	4x

3

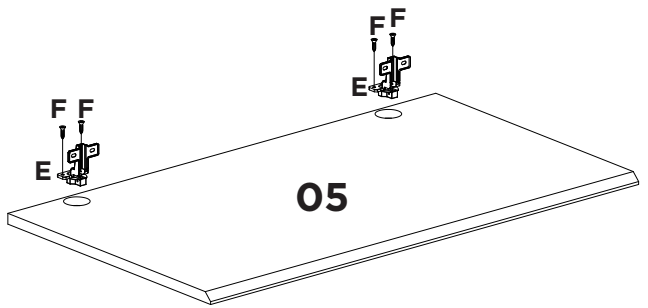

F	E
4x	2x

4

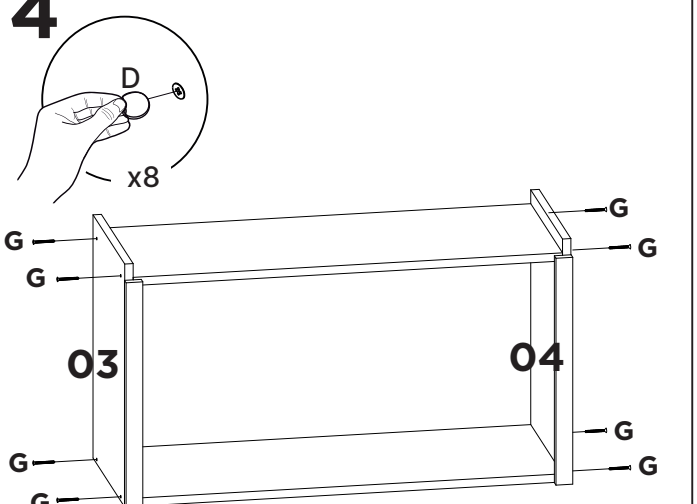

D	G
8x	8x

5

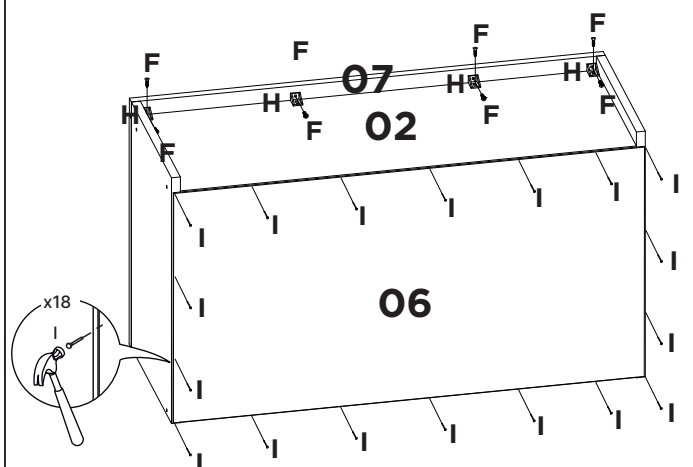
F
F
F
F
H
H
H
F
F
F
07
02
F
I
I
I

7

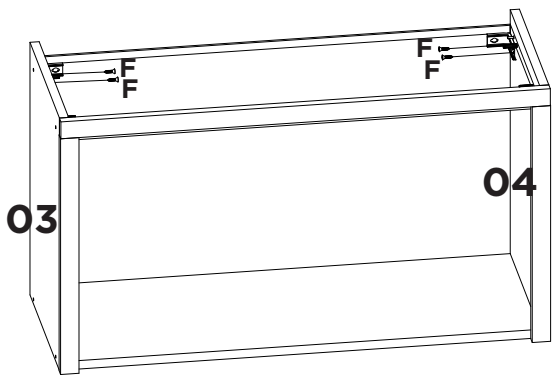

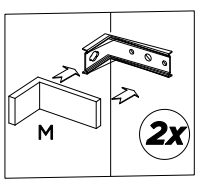

M	F
2x	4x

8

MATERIAL DA PAREDE: Painel de gesso ou estuque com viga de madeira;
SISTEMA DE FIXAÇÃO: Parafuso de fixação inserido diretamente na viga de madeira.

WALL MATERIAL: Plaster or stucco panel with wooden beam;
FIXING SYSTEM: Fixing screw inserted directly into the wooden beam.

MATERIAL DE LA PARED: Panel de yeso o estuco con viga de madera;
SISTEMA DE FIJACIÓN: Tornillo de fijación insertado directamente en la viga de madera.

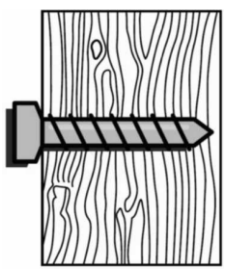

9

MATERIAL DA PAREDE: Painel de gesso sem viga de madeira;
SISTEMA DE FIXAÇÃO: Parafuso de fixação com bucha plástica.

WALL MATERIAL: Plaster panel without wooden beam;
FIXING SYSTEM: Fixing screw with plastic bushing.

MATERIAL DE LA PARED: Panel de yeso sin viga de madera;
SISTEMA DE FIJACIÓN: Tornillo de fijación con buje de plástico.

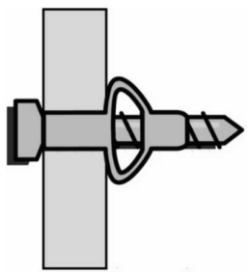

10

MATERIAL DA PAREDE: Alvenaria (concreto ou tijolo);
SISTEMA DE FIXAÇÃO: Parafuso de fixação com bucha.

WALL MATERIAL: Masonry (concrete or brick);
FIXING SYSTEM: Fixing screw with plastic bushing.

MATERIAL DE LA PARED: Albañileria (hormigón o ladrillo);
SISTEMA DE FIJACIÓN: Tornillo de fijación con buje de plástico.

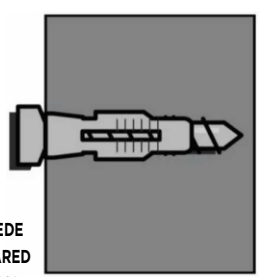

USE A BUCHA DE ACORDO COM O MATERIAL DA PAREDE
USE LA BUJE DE ACUERDO CON EL MATERIAL DE LA PARED
USE THE BUSHING ACCORDING TO THE WALL MATERIAL

11

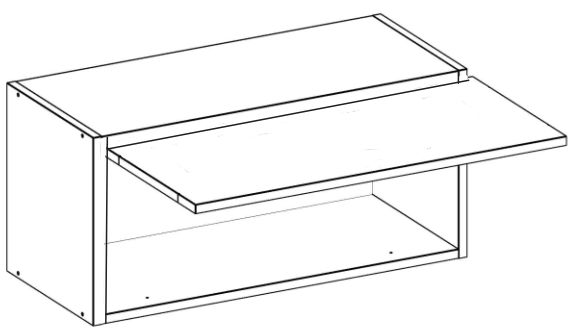

PARA EFETUAR A INSTALAÇÃO DO PISTÃO, SIGA OS PASSOS NO MANUAL QUE O ACOMPANHA.
TO INSTALL THE PISTON, FOLLOW THE STEPS IN THE ACCOMPANYING MANUAL.
PARA INSTALAR EL PISTÓN SEGUIR LOS PASOS DEL MANUAL ADJUNTO.

N	F
1x	3x

12

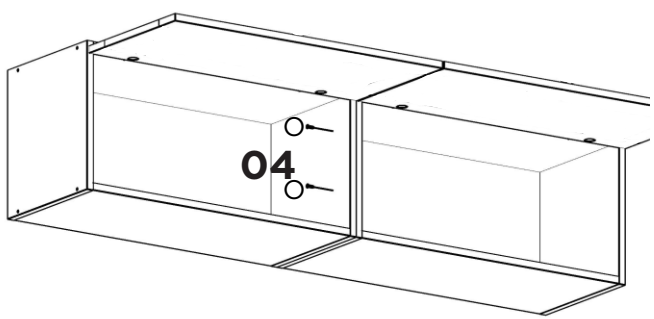

UNIÃO DE MÓDULOS
JOINING MODULES
UNIÓN DE MÓDULOS

O
2x

13

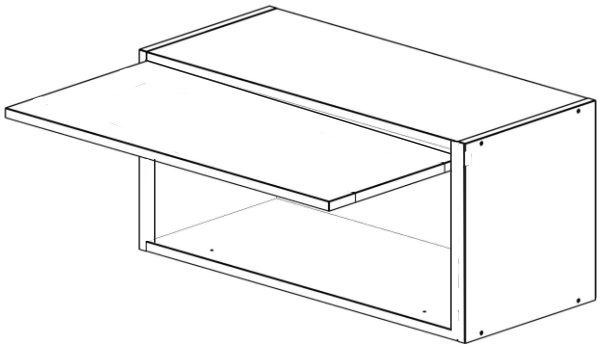

14

USO OPCIONAL DO PUXADOR
OPTIONAL HANDLE USE
PUSO OPCIONAL DEL TIRADOR

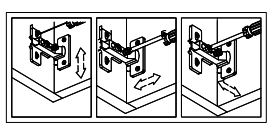

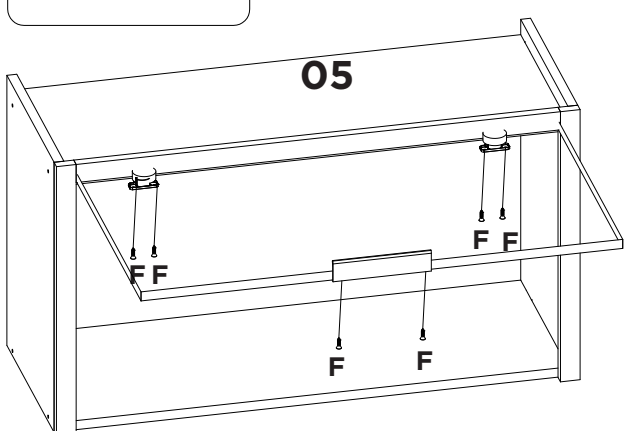

P	F
1x	6x

15



MANUAL DE MONTAGEM / ASSEMBLY INSTRUCTIONS \ PLANO DE ARMADO

Antes de montar o móvel, leia com atenção o manual de montagem!

Before assembling the furniture, carefully read the assembly intructions

Antes de armar el mueble, lea con atención el manual de ensable!

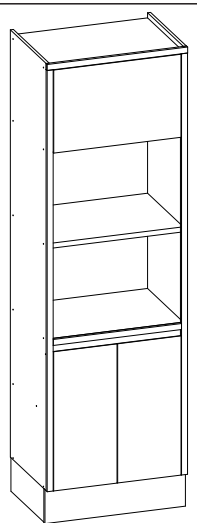

genialflex

Ref.: 1564

Parabéns! Você comprou um produto de excelente qualidade, fabricado com chapa de madeira de MDP ou MDF, extraída de florestas renováveis. Possui alta resistência e design atual.

Congratulations! You have purchased a product of excellent quality, made from MDP or MDF wood veneer, extracted from renewable florests. It has high strength and current desing.

Felicitaciones! Usted compró a un producto de excelente calidad, fabricado con placa de madera de MDP o MDF, proveniente de florestas renovables. Tiene alta resistencia y diseño actual.

ATENÇÃO
ATENTION
ATENCIÓN

1) Verifique todas as peças antes de começar a montagem.

Check all parts before starting assembly.

Verifique todas las partes antes de empezar el armado.

2) Ao começar a montagem, não apoie as peças na parede.

When starting the assembly, do not support the parts on the wall.

Al empezar el armado, no apoyes las partes en la pared.

3) Ao colocar as peças e ferragens de lado, cuidado para não perde-las.

When placing parts an hardware aside, be careful not to lose them.

Al poner las piezas y herrages a parte, cuidado para no dañarlas.

4) O móvel deve ser montado no chão, para isso, use a propria caixa para proteger e não danificar o piso.

The furniture must be mounted on the floor, to do this, use the box it self to protect and not damage the floor.

El mueble suele ser armado al piso, para eso, use la propria caja para protegerlo y no dañar al piso.

5) Comece a montagem seguindo as instruções passo a passo.

Begin assembly by following the step-by-step.

Comience el armado siguiendo la instrucciones paso a paso.

6) É de responsabilidade do montador seguir as instruções desse manual, que são fundamentais para a estrutura do móvel.

It's the assembler's responsibility to follow the instructions in this manual, which are fundamental to the structure of the forniture.

Es de responsabilidad del armador seguir las instrucciones de este manual, que son fundamentales para la estructura del mueble.

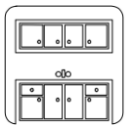

CUIDADOS
CARE
CUIDADO

1) A conservação e limpeza deve ser feita com um pano levemente umedecido com agua.

Care aond cleaning should be done with a cloth slightly moistened with water.

La conservación y limpieza debe ser hecha com um trapo levemente humedecido en agua.

2) Não use produtos abrasivos, como saponáceo, detergentes e esponja de aço.

Do not use abrasive products, such as saop, detergents and steel sponge.

No use productos abrasivos, como saponáceo, detergentes y esponja de acero.

3) Não use cera ou óleo para dar brilho ao móvel.

Dot note use wax or oil to shine the furniture.

No use cera o aceites para darle brillo al mueble.

4) Não exporto o móvel a interpéries e nem ao calor excessivo .

Do not expose the furniture to weather or excessive heat.

No exponer el mueble a interperies ni al calor excessivo.

5) Ao terminar a montagem, limpe o ambiente e o móvel.

When the assembly is finishead, clean te room and the furniture.

Al terminar el armado, limpie al ambiente y al mueble.

FERRAMENTAS / TOOLS / HERRAMIENTAS



MARTELO
HAMMER
MARTILLO



NÃO RECOMENDÁVEL
NOT ADVISABLE
NO RECOMENDABLE



MARTELO DE BORRACHA
RUBBER HAMMER
MARTILLO GOMA



CHAVE PHILLIPS
PHILLIPS SCREWDRIVER
LLAVE PHILLIPS



TRENA
MEASURING TAPE
CINTA MÉTRICA

PEÇAS / PARTS / PIEZAS

Nº No Num	DESCRIÇÃO DESCRIPTION DESCRIPCIÓN	QTD QTY CANT
01	BASE BASE BASE	01
02	LATERAL ESQUERDA LEFT SIDE PANEL LATERAL IZQUIERDA	01
03	LATERAL DIREITA RIGHT SIDE PANEL LATERAL DERECHA	01
04	TRAVESSA FRONTAL FRONT CROSSBAR TRAVESAÑO FRONTAL	01
05	PORTA ESQUERDA 45 LEFT DOOR 45 PUERTA IZQUIERDA 45	01
06	PORTA DIREITA 45 RIGHT DOOR 45 PUERTA DERECHA 45	01
07	COSTA INFERIOR LOWER BACK PANEL TRASERA INFERIOR	02
08	PRATELEIRA FIXA INFERIOR LOWER FIXED SHELF ESTANTE FIJO INFERIOR	01
09	TAMPO SUPERIOR TOP PANEL CUBIERTA SUPERIOR	01
10	PORTA BASCULANTE LIFT-UP DOOR PUERTA ABATIBLE	01
11	PRATELEIRA FIXA FIXED SHELF ESTANTE FIJO	02
12	COSTA SUPERIOR UPPER BACK PANEL TRASERA SUPERIOR	01
13	PRATELEIRA FORNO OVEN SHELF ESTANTE PARA HORNO	01
20	PILASTRA LATERAL SIDE STILE PILASTRA LATERAL	01
21	MOLDURA BRASMACOL LATERAL SIDE BRASMACOL MOLDING MOLDURA BRASMACOL LATERAL	02
22	MOLDURA BRASMACO CENTRAL CENTER BRASMACOL MOLDING MOLDURA BRASMACOL CENTRAL	01
23	MOLDURA BRASMACOL SUPERIOR UPPER BRASMACOL MOLDING MOLDURA BRASMACOL SUPERIOR	
R1	RODAPE FRONTAL FRONT BASEBOARD RODAPIÉ FRONTAL	01
R2	RODAPE LATERAL SIDE BASEBOARD RODAPIÉ LATERAL	02

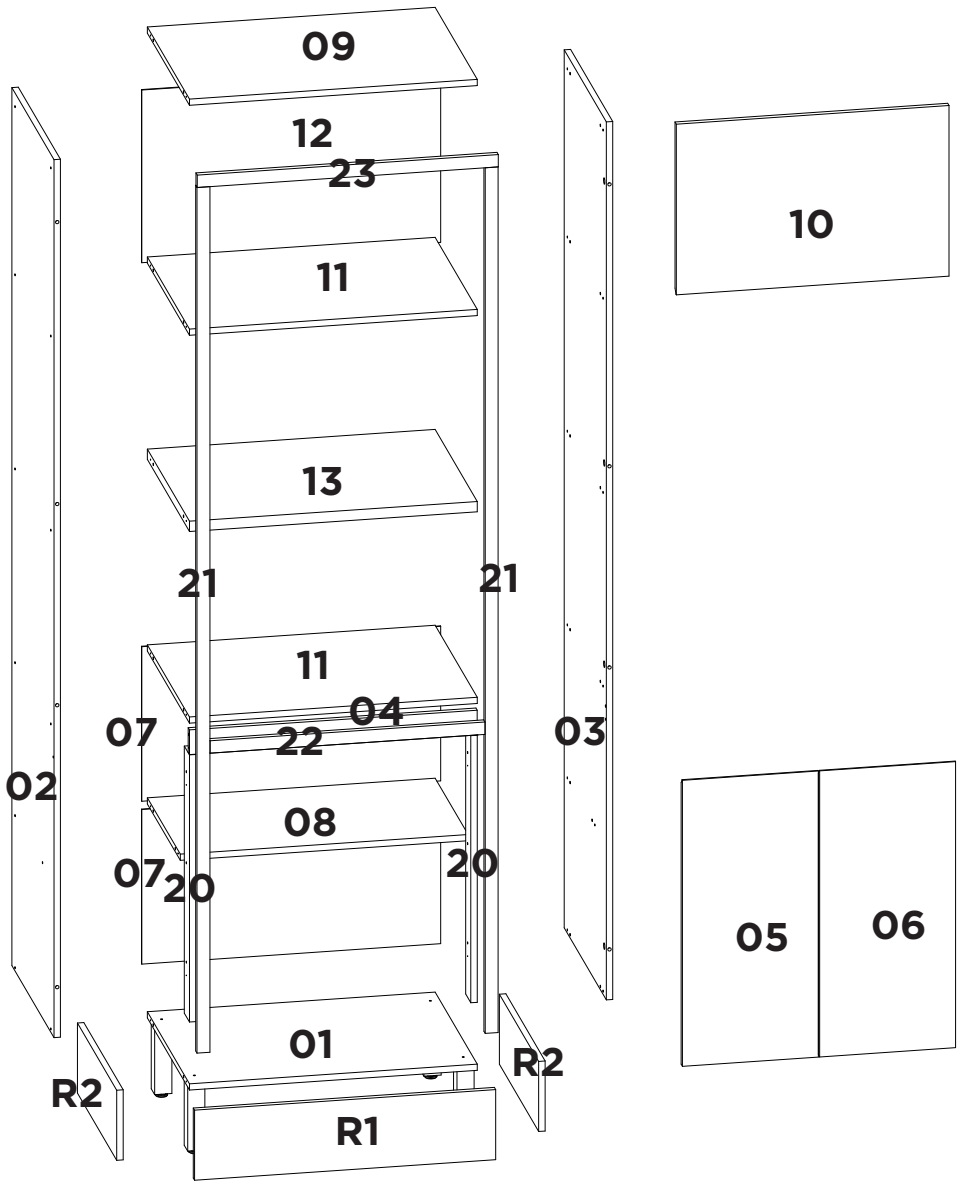

FERRAGENS / HARDWARE / HERRAJES

Nº No Num		DESCRIÇÃO DESCRIPTION DESCRIPCIÓN	QTD QTY CANT
A		CAVILHA 6X30MM WOODEN DOWEL 6X30MM TARUGO 6X30MM	26
B		PARAFUSO 3,5X14MM SCREW 3,5X14MM TORNILLO 3,5X14MM	40
C		CANTONEIRA 2 FUROS METALLIC ANGLE CANTONERA 2 AGUJEROS	03
D		PÉ LEG PATA	04
E		PARAFUSO 5X50MM SCREW 5X50MM TORNILLO 5X50MM	05
F		PARAFUSO MINIFIX MINIFIX SCREW TORNILLO MINIFIX	08
G		TAMBOR MINIFIX MINIFIX DRUM TAMBOR MINIFIX	08
H		PARAFUSO 3,5X40MM SCREW 3,5X40MM TORNILLO 3,5X40MM	26
I		PREGO NAIL CLAVO	39
J	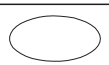	TAPA-FURO HOLE COVER TAPA AGUJERO	31
K		DOBRADIÇA RETA HINGE STRAIGHT BIZAGRA RECTA	02
L		DOBRADIÇA CURVA CURVED HINGE BISAGRA CURVA	04
M		CANTONEIRA PLASTICA DE 2 FUROS PLASTIC 2-HOLE CORNER BRACKET ESCUADRA DE PLÁSTICO DE 2 AGUJEROS	04
N		GARRA METALICA METALLIC CLAW GRAB METALICA	06
O		BUCHA BUSH BUJE	01
P		SUPORTE FIXAÇÃO MOUNTING BRACKET SOPORTE DE FIJACIÓN	01
Q	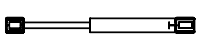	PISTÃO PISTON PISTÓN	01
R		CAPA PARA SUPORTE SUPPORT COVER CUBIERTA PARA SOPORTE	01
S		PARAFUSO 3,5X25MM SCREW 3,5X25MM TORNILLO 3,5X25MM	09
Cl1		FITA DUPLA FACE CINTA DE DOBLE CARA 3M DOUBLE - SIDED TAP	06

UTILIZE A RÉGUA PARA IDENTIFICAR OS PARAFUSOS.
USE THE RULER TO IDENTIFY THE SCREWS
UTILICE LA REGLA PARA IDENTIFICAR LOS TORNILLOS

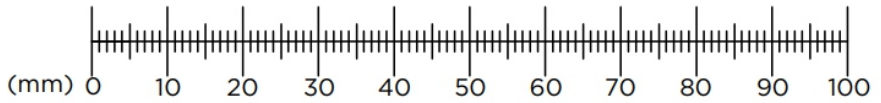

PESO SUPORTADO / WEIGHT SUPPORTED / PESO SOPORTADO

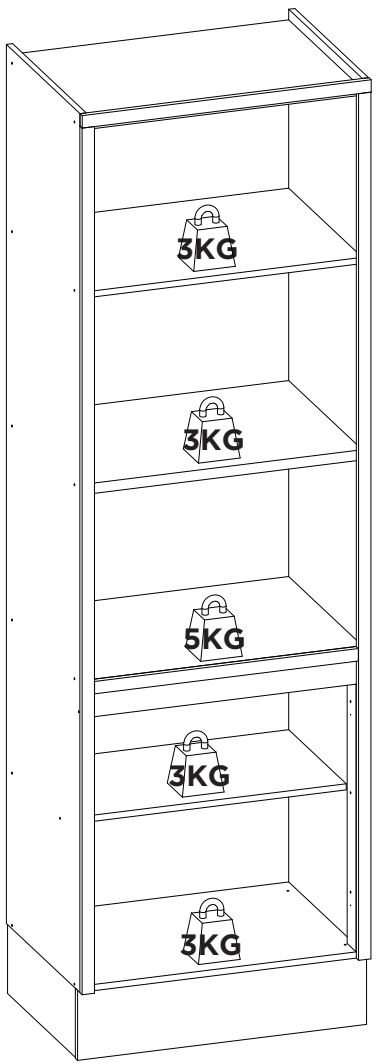

1

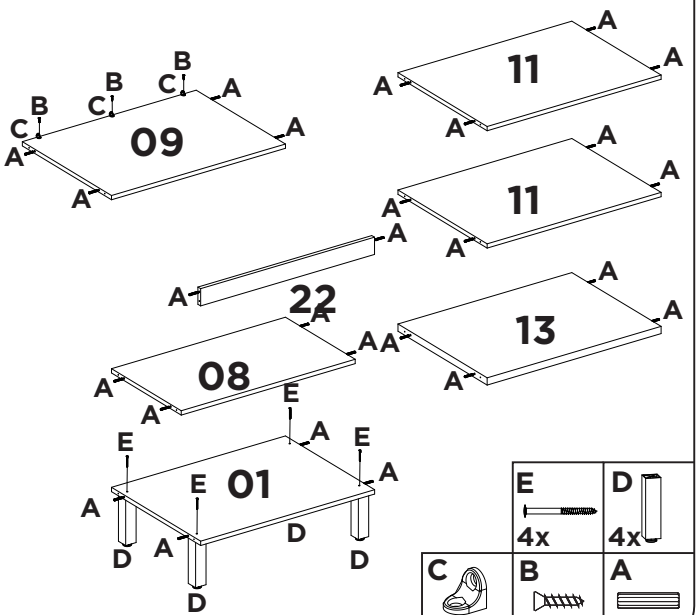

E	D	C	B	A
4x	4x	3x	3x	26x

2

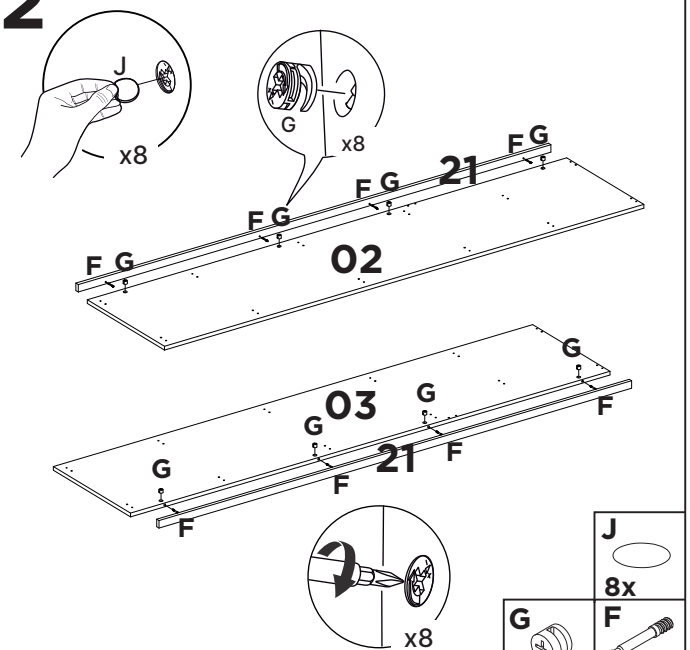

J	G	F
8x	8x	8x

3

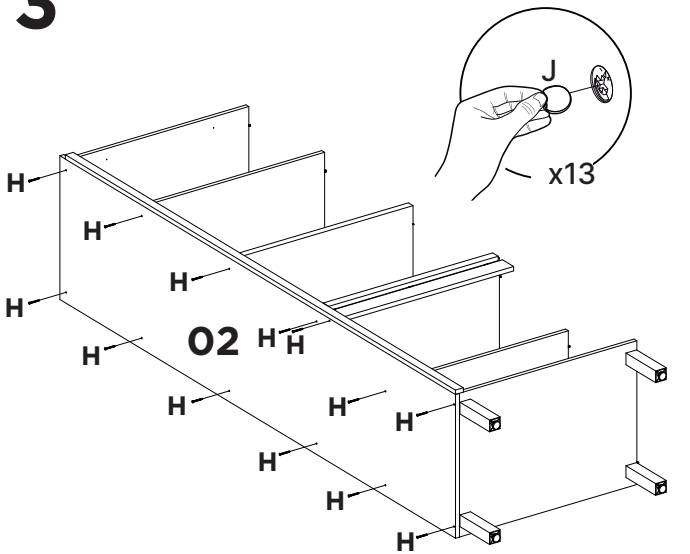

J	H
13x	13x

4

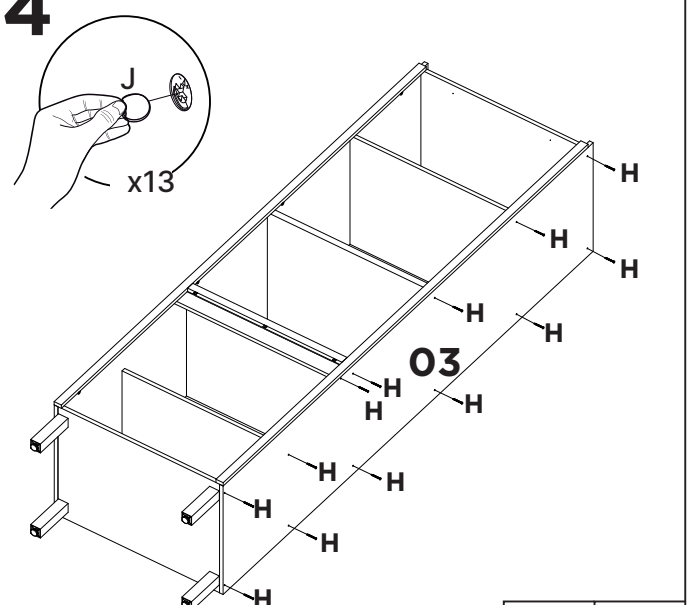

J	H
13x	13x

5

COLOCAR DOBRADIÇA CURVA NA PEÇA (05-06)
E DOBRADIÇA RETA NA PEÇA (10)
INSTALL THE CURVED HINGE ON PART (05-06)
AND THE STRAIGHT HINGE ON PART (10)
COLOCAR LA BISAGRA CURVA EN LA PIEZA (05-06)
Y LA BISAGRA RECTA EN LA PIEZA (10)

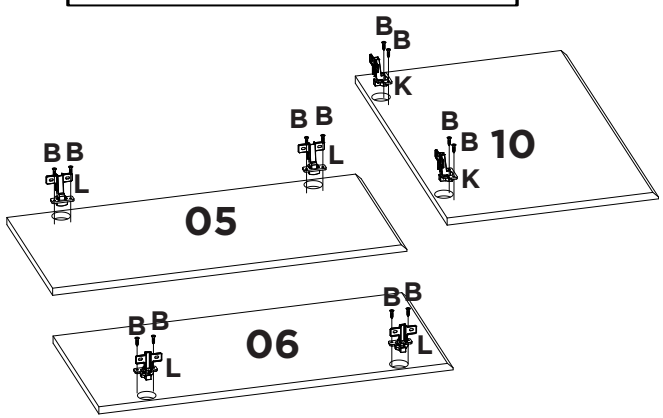

L	K	B
4x	2x	12x

6

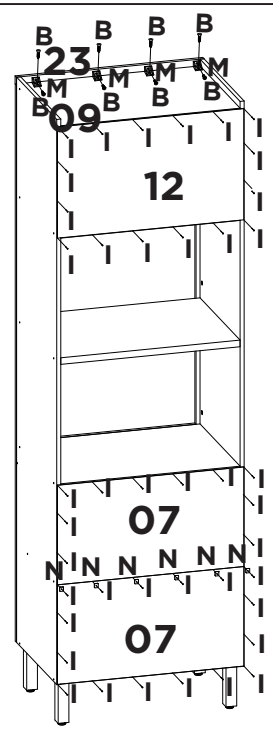

N	M	B	I
6x	4x	8x	39x

7

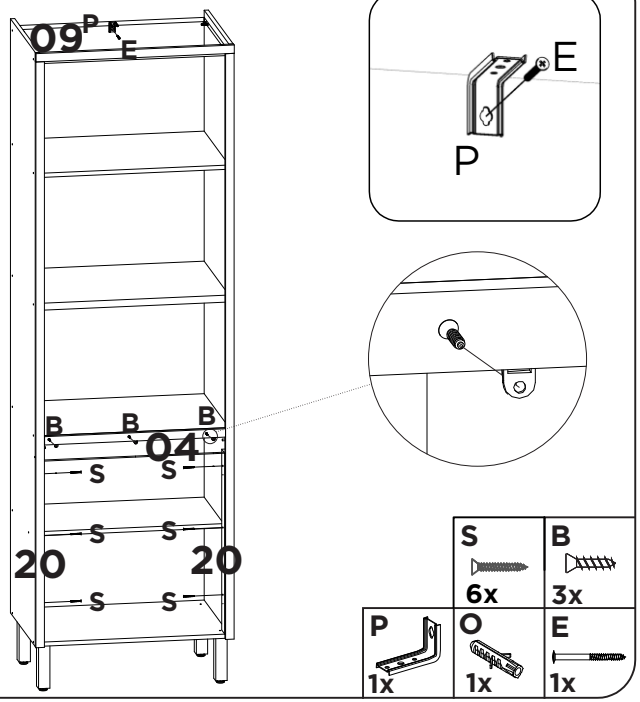

S	B
6x	3x

P	O	E
1x	1x	1x

8

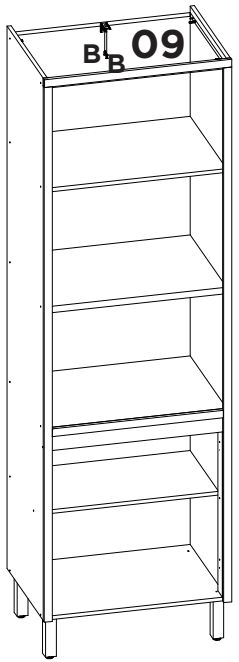

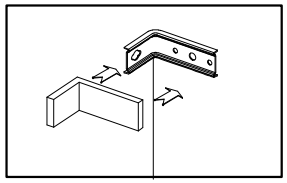

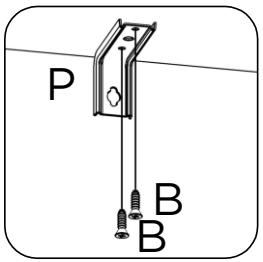

R	B
1x	2x

9

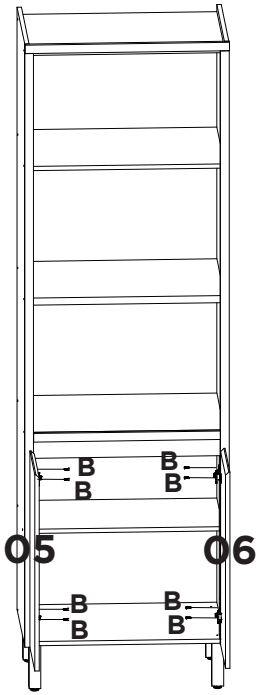

B
8x

10

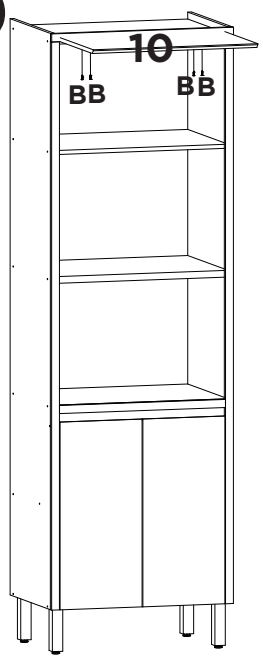

Instalação do pistão de acordo com o Manual que ocorre na embalagem.

Piston installation according to the Manual that occurs in the packaging.

Instalación del pistón según el Manual que se presenta en el embalaje.

Q	B
1x	4x

11

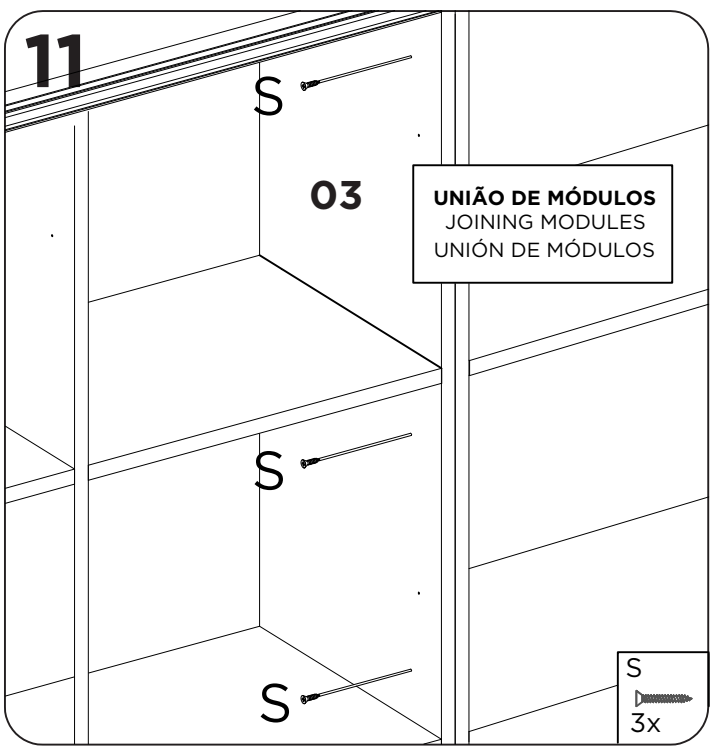

UNIÃO DE MÓDULOS
JOINING MODULES
UNIÓN DE MÓDULOS

S
3x

9

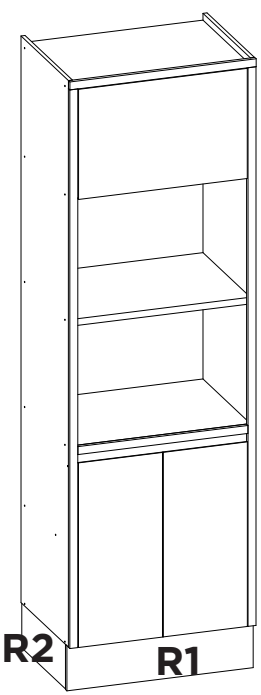

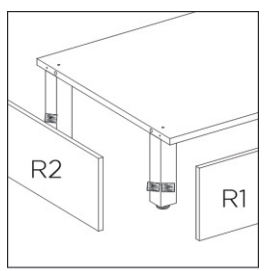

USAR FITA DUPLA FACE NOS RODAPÉS
UTILICE CINTA ADHESIVA DE DOBLE CARA EN LOS ZÓCALOS

Cl1
6x