INSTRUÇÃO DE MONTAGEM
MESA RETANGULAR KELEN

Partes do produto

01 Tampo (1x)

02 Pés (4x)

03 Caixa (1x)

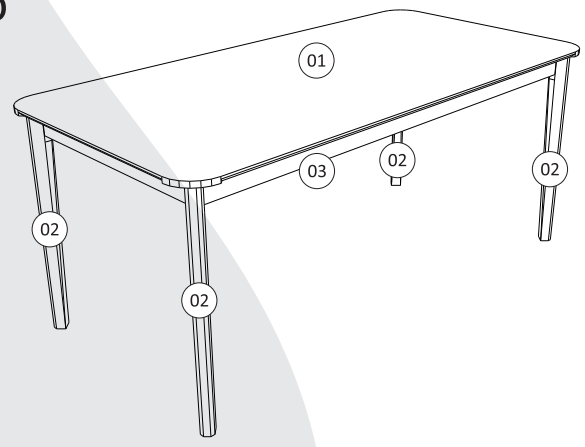

Componentes

A



Parafuso 1/4x75 soberbo (8x)

B



Arruela lisa ZB 1/4x1,5x5/8 (8x)

C

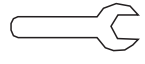

Chave de boca (1x)

D



Feltro adesivo 30 mm (4x)

MONTAGEM

Aconselhamos utilizar a embalagem para forrar o chão a fim de não danificar o produto, leia as instruções antes de iniciar a montagem. Apoiar o tampo (01) sobre uma superfície plana e fixar os pés (02) com os parafusos (A), arruela lisa (B) e chave de boca (C) e para finalizar, cole o feltro adesivo (D),conforme detalhes.

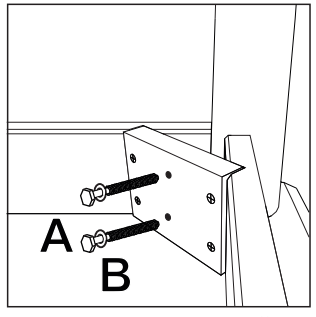

Detalhe 1

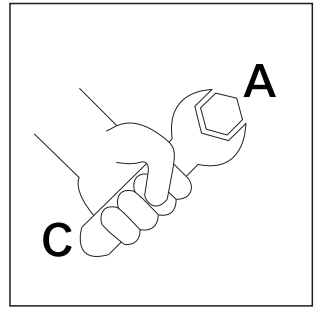

Detalhe 1

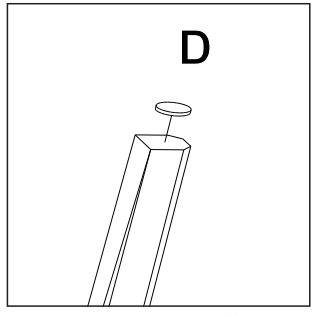

Detalhe 2

