movelbento
daqui para sua casa

MANUAL DE MONTAGEM
MANUAL DE MONTAJE
ASSEMBLY INSTRUCTIONS

REV: 25/11/2019
RUA JOANA GUINDANI TONEL0, 1952
95706-300 / BENTO GONÇALVES - RS
FONE 55 (54) 3454 7500
www.movelbento.com.br

ESM 225

LISTA DE PEÇAS / LISTA DE PIEZAS / LIST OF PIECES

PEÇA / PIEZA / PARTS	ITEM	Dimensões / Dimensiones Dimensions (mm)	CÓDIGO / CODE	QTD.
TETO / BASE / TECHO/BASE /CEILING/BASE	1	740 X 302 X 15	69255	02
LATERAL / LADO / SIDE	2	1776 X 300 X 15	69256	02
DIVISÃO / DIVISIÓN / DIVISION	3	1776 X 300 X 15	69257	01
PRATELEIRA /ESTANTE / SHELF	4	346 X 298 X 15	69258	06
PRATELEIRA /ESTANTE / SHELF	5	346 X 298 X 15	69253	02
PRATELEIRA /ESTANTE / SHELF	6	346 X 298 X 15	69253	06
COSTA /COSTA / BACK	7	1800 X 363 X 3	69259	02

FERRAGEM / HARDWARE

	ITEM	QTD
Parafuso allen / Tornillo Allen / Allen screw	A	12
Chave allen / Llave Allen / Allen key	B	01
Cavilha / Clavija / Dowel	C	16
Cavilha / Clavija / Dowel	D	08
Parafuso / Tornillo / Screw	E	05
Pé reto / Patas recto / Straight leg	F	05
Tampa / Tapa de tornillo / Screw cap	G	08
Aste simples / Aste simples / Aste single	H	04
Aste dupla / Aste Doble / Double Aste	I	02
Tambor / Tambor Minifix / Minifix Drum	J	08
Prego / Clavo / Nail	K	60
Garra metálica/ Garra metálica / Metal claw	L	10
Suporte/ Soporte armarios / Cabinet Support	M	01
Bucha / Casquillo / Plastic bush	N	01
Parafuso / Tornillo / Screw	O	01
Parafuso / Tornillo / Screw	P	02

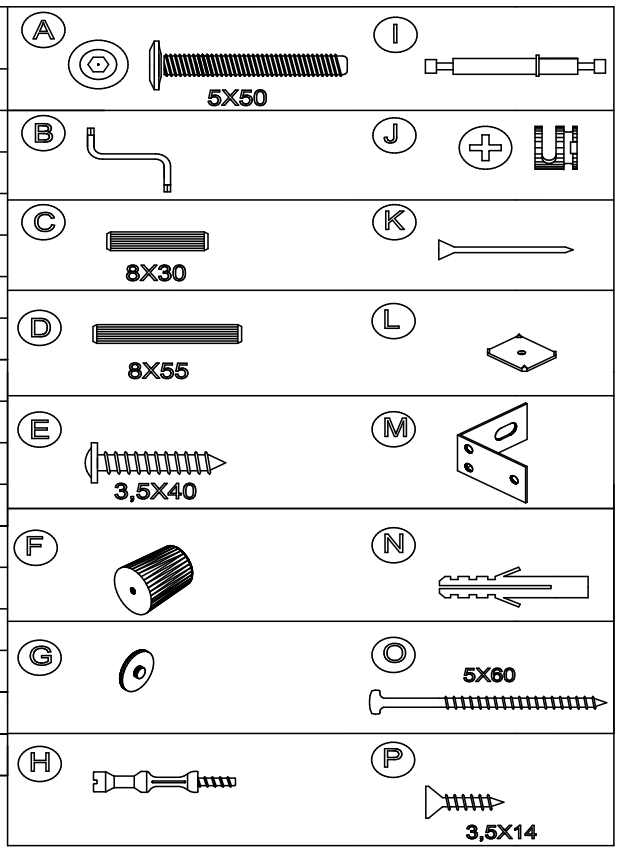

Não utilizar quimicos ou abrasivos na limpeza
No utilice productos químicos ni abrasivos para la limpieza.
Do not use chemicals or abrasives for cleaning.

Evitar batidas e contato com objetos cortantes.
Evite los golpes y el contacto con objetos punzantes.
Avoid knocks and contact with sharp objects.

Pano umedecido com água seguido de pano seco.
Paño humedecido con agua seguido de paño seco.
Cloth moistened with water followed by dry cloth.

FERRAMENTAS NECESSÁRIAS
HERRAMIENTAS NECESARIAS

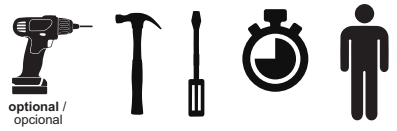

IDENTIFICAÇÃO DAS PEÇAS
IDENTIFICACIÓN DE PIEZAS
PARTS IDENTIFICATION

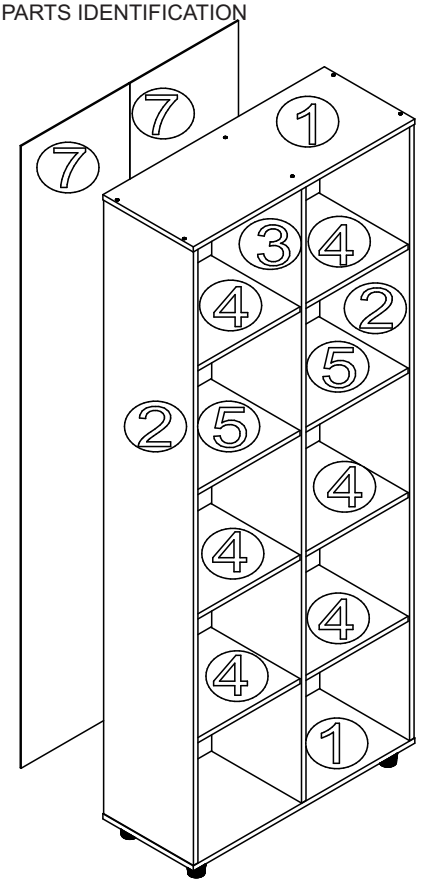

PRODUTO MONTADO
PRODUCTO ENSAMBLADO
ASSEMBLED PRODUCT

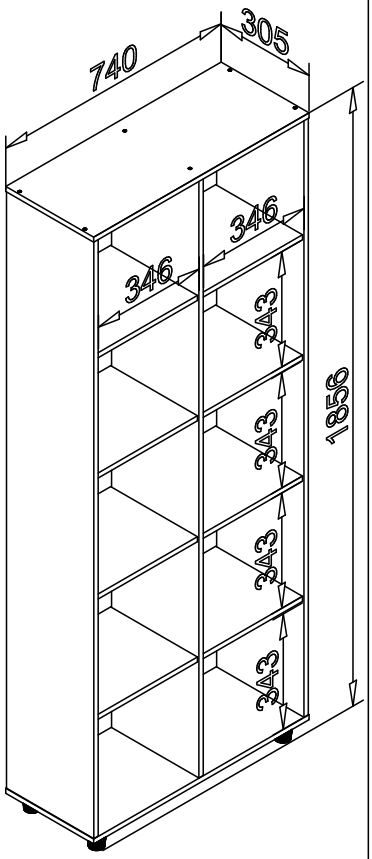

PRÉ-MONTAGEM
PRE ARMADO
ASSEMBLED PRODUCTT

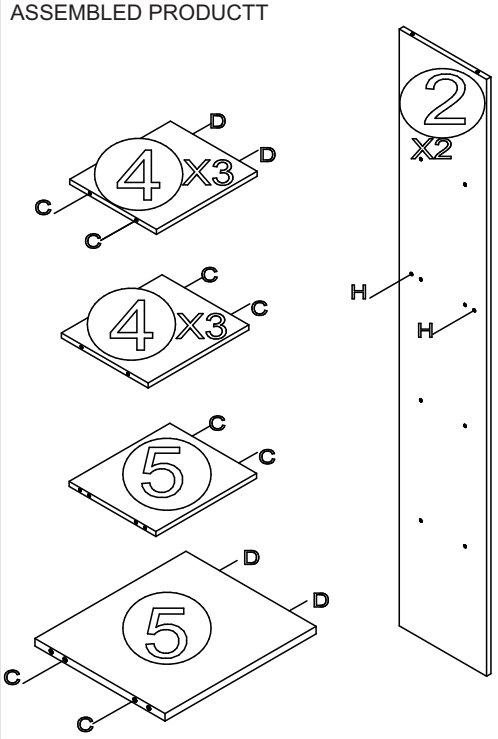

1–

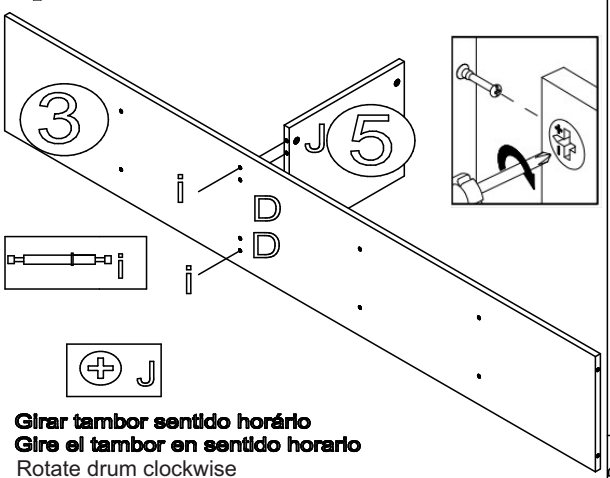

Girar tambor sentido horário
Gire el tambor en sentido horario
Rotate drum clockwise

2–

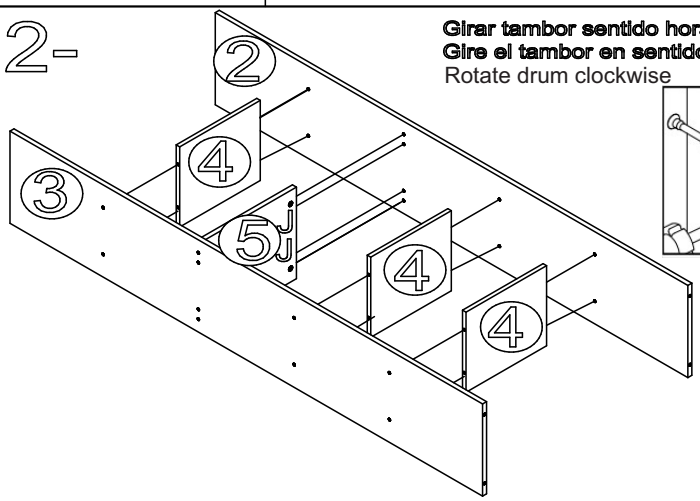

Girar tambor sentido horário
Gire el tambor en sentido horario
Rotate drum clockwise

3– **Girar tambor sentido horário**
Gire el tambor en sentido horario
Rotate drum clockwise

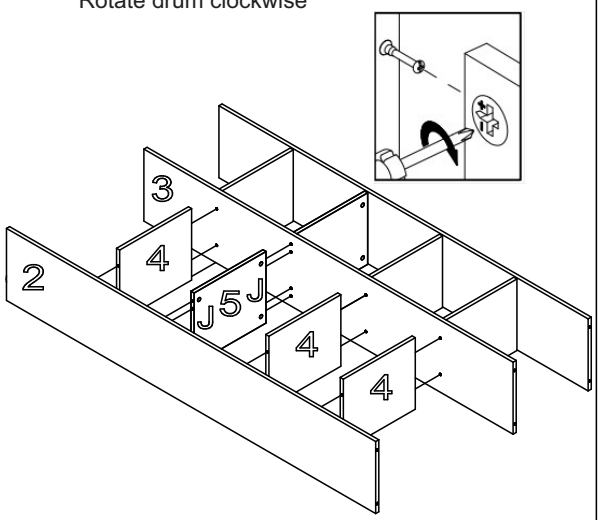

4–

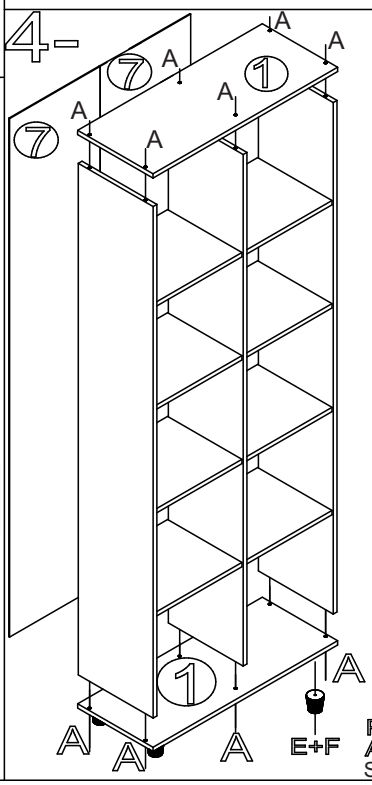

Parafusar a peça 1 e pregar a peça 7
Tornillo parte 1 y clavo parte 7
Screw part 1 and nail part 7.



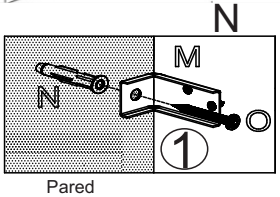

Pared
Wall
Parede

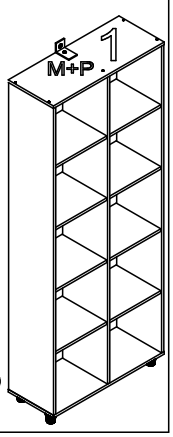

Parafusar os pés (F) com (E)
Atornille los pies (F) con (E)
Screw the feet (F) with (E)