# Esquema de Montagem

Avenida Jesus Candian, Nº 276- Mangueira Rural
Ubá - MG CEP 36503-258 Tel: (32) 3539-7000
www.valdemoveis.com.br

**Produto: ARMARIO AEREO 1200 DAKOTA FRESADO** **Código:** 15052

**Produto: ARMARIO AEREO 1200 DAKOTA LISO** **Código:** 16079

**Medida do produto montado:** 1200x690x320 (LxAxP)

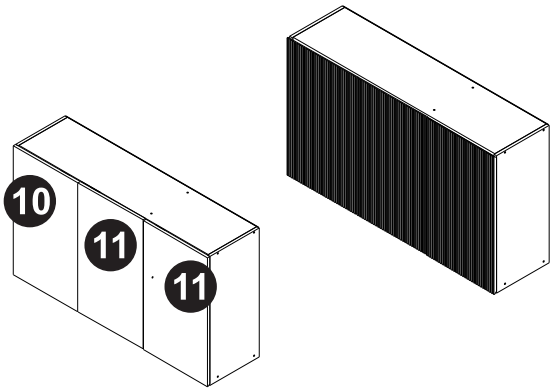


**VOLUME 01**

**01;02;03;04;05;06;08**
**KIT FERRAGEM**

**VOLUME 02**

**07;09 fresada // 10;11 lisa.**

## NECESSÁRIO PARA MONTAGEM:

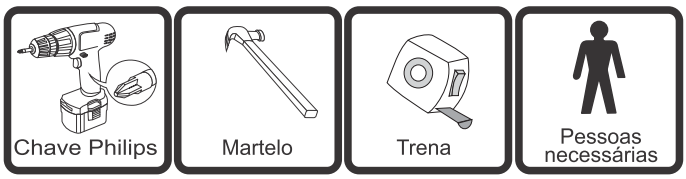


VISTA EXPLODIDA

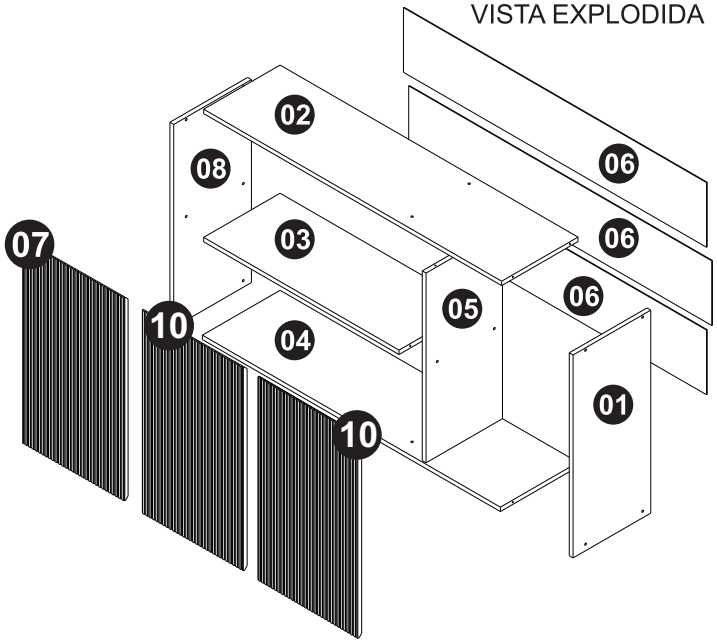


| | | | | |
|---|---|---|---|---|
| A 36x<br>Paraf. flang 3,5x14 (1479) | B 08x<br>Paraf. 3,5x14 c/chata (1473) | C 02x<br>Paraf. 3,5x25 c/chata (1687) | D 16x<br>Paraf. estrutural 5,0x40 (1470) | E 04x<br>Paraf. c/flange 5,0x50 (1480) |
| F 30x<br>Prego 10x10 (15099) | G 04x<br>Bucha 8mm (1368) | H 04x<br>Suporte metálico (1370) | I 04x<br>Capa cantoneira (13348) | J 06x<br>Dobr. 35 RETA SLOW (11945) |
| K 02x<br>Perfil H 1170mm 1ª cor (12607) | | | | |

**ESTE PRODUTO É DESENVOLVIDO, TESTADO E APROVADO PARA O USO A QUE SE DESTINA, PORTANTO CASO HAJA UMA INSTALAÇÃO INADEQUADA, O FABRICANTE NÃO SE RESPONSABILIZA POR DANOS CAUSADOS A APARELHOS ELETRÔNICOS E ADORNOS COLOCADOS NO PRODUTO.**

| LISTA DE PEÇAS AEREO 1200 PORTA FRESADA DAKOTA | | | | | | | |
|---|---|---|---|---|---|---|---|
| Cod. | Ref. | Descrição | Comp | Larg | Alt | Material | Qnt |
| 1 | 15512 | LATERAL DIREITA | 690 | 305 | 15 | MDP | 1 |
| 2 | 15520 | TAMPO AEREO 1200 | 1170 | 305 | 15 | MDP | 1 |
| 3 | 15406 | PRATELEIRA AEREO 1200 | 767 | 298 | 15 | MDP | 1 |
| 4 | 15514 | BASE AEREO 1200 | 1170 | 305 | 15 | MDP | 1 |
| 5 | 15515 | DIVISAO AEREO 1200 | 645 | 300 | 15 | MDP | 1 |
| 6 | 15516 | COSTAS AEREO 1200 | 1190 | 220 | 2,5 | HDF | 3 |
| 7 | 15676 | PORTA ESQUERA FRESADA | 690 | 396 | 15 | MDF | 1 |
| 8 | 15519 | LAT.ESQ/DIR AEREO | 690 | 305 | 15 | MDP | 1 |
| 9 | 15677 | PORTA DIREITA FRESADA | 690 | 390 | 15 | MDF | 2 |
| 10 | 15678 | PORTA ESQUERDA LISA | 690 | 390 | 15 | MDP | 1 |
| 11 | 15679 | PORTA DIREITA LISA | 690 | 390 | 15 | MDP | 2 |

# Certificado de Garantia e Entrega Técnica ValdeMóveis

**TERMOS E PRAZO DE GARANTIA**

A indústria de móveis Valdemoveis Ltda assegura 90 (noventa) dias de garantia legal para toda a linha de produtos, mediante a apresentação de nota fiscal, com inicio da contagem do prazo nos termos da lei vigente.

Constando o eventual defeito de fabricação, o consumidor deverá entrar em contato com a loja onde adquiriu o produto ou em caso de compra direta com o e-mail da empresa informado neste certificado.No prazo de garantia, as partes por ventura defeituosas serão substituídas gratuitamente, por outra da mesma linha e modelo.

O projeto, instalação e a montagem dos produtos na residência do consumidor não são de responsabilidade da ValdeMoveis, bem como instalações de eletrodoméstico. As montagens devem seguir as instruções que se encontram na embalagem de cada módulo.

**EXCLUSÃO DA GARANTIA**

O presente termo exclui de sua garantia:

- Danos causados em consequência de acidentes, mau uso, manuseio ou deslocamento incorreto dos produtos;
- Defeitos causados por montagem incorreta ou em paredes inadequadas (a fixação dos Painéis, Homes Suspenso e Armarios de forma segura depende da qualidade da parede);
- Danos decorrentes de agentes externos (inundações, incêndios, etc.);
- Danos causados por produtos de limpeza não recomendadas por esse manual;
- Danos causados por agentes da natureza externos ( cupins, insetos e outras pragas);
- Danos no transporte não certificado pela empresa ValdeMoveis;
- Defeitos originário da utilização do produto em ambientes sujeitos a intempérie, umidade, maresia, frio e calor intenso;
- A ValdeMoveis não se responsabiliza pela instalação de cubas, pias ou similares;
- Também não se responsabiliza pelas instalações elétricas, hidráulicas e de gás, bem como os danos que possa vir a causar no produto.

A Industria de Móveis ValdeMoveis LTDA garante a qualidade de seus produtos quanto a avarias de produção, conforme a Lei 8078/90, nos limites estabelecidos.
A ValdeMoveis reserva o direto de efetuar modificações de caráter técnico, sem aviso prévio.
Este Certificado de Garantia é valido apenas para produtos vendidos e utilizados no território brasileiro.

VERSÃO: 11/06/2025

E-MAIL: assistencia@valdemoveis.com.br

