MANUAL DE MONTAGEM
INSTRUCCIONES DE ARMADO
ASSEMBLY INSTRUCTIONS

Fellicci Indústria de Móveis Ltda.
Av. Alvi Azul, n°801 - Fones: +55(54)3452-4400 / +55(54)3451-6329
CEP:95707-300 - Bento Gonçalves/RS - Site: www.fellicci.com.br - E-mail: engenharia@fellicci.com.br

R670 - RACK NOAH

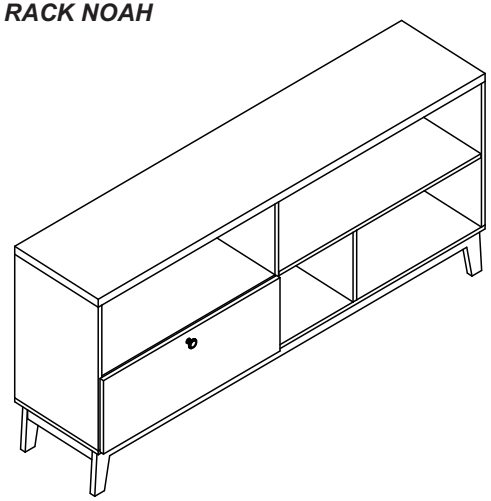

Peças/Piezas/Parts

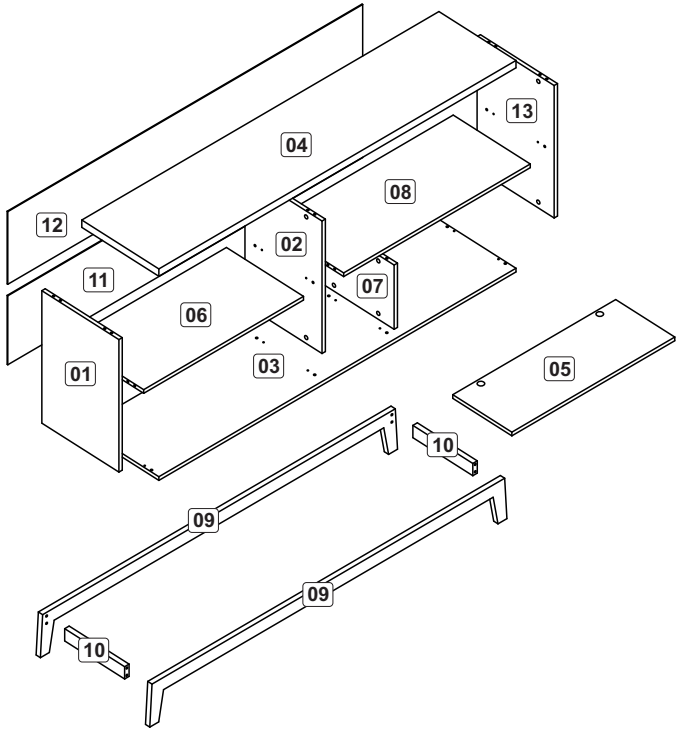

Ferragens/Herrajes/Hardware

A	*Cavilha* *Clavija* *Dowel* *6x30*	28
B	*Parafuso minifix* *Tornillo minifix* *Minifix screw*	20
C	*Parafuso minifix duplo* *Tornillo minifix doble* *Double Minifix screw*	02
D	*Tapa furo adesivo* *Tapones adhesivo* *Bore patch adhesive*	14
E	*Puxador* *Tirador* *Handle*	01
F	*Prego* *Clavo* *Nail* *10x10*	50
G	*Parafuso chato* *Tornillo de cabeza plana* *Flat head screw* *3,5x14*	08
H	*Parafuso chato* *Tornillo de cabeza plana* *Flat head screw* *3,5x25*	01
I	*Tambor minifix* *Cojinete minifix* *Minifix nut* *12mm*	24
J	*Dobradiça com calço* *Bisagra con calzo* *Hinge with shim*	02
K	*Cola* *Pegamento* *Glue*	01
L	*Parafuso chato* *Tornillo de cabeza plana* *Flat head screw* *4,0x40*	04
M	*Cavilha* *Clavija* *Dowel* *6x50*	02
N	*Parafuso flang.* *Tornillo de cabeza bridado* *Flat head flanged* *5,0x45*	08

Relação de peças/ Relación de las piezas/Parts list

Nº	Descrição/Descripción/Description	Medidas mm Medidas mm Measures mm	Qtde Cant Qty
01	Lateral Esquerda/Lateral Izquierda/Left Side	540x360x15	01
02	Divisão/División/Division	540x360x15	01
03	Base/Base/Base	1600x360x15	01
04	Tampo/Tapa/Top	1600x360x27	01
05	Porta/Puerta/Door	276x730x15	01
06	Base/Base/Base	716x360x15	01
07	Divisão/División/Division	262x360x15	01
08	Base/Base/Base	836x360x15	01
09	Pé/Pata/Foot	1600x170x20	02
10	Travessa/Travessaño/Crossbar	280x50x20	02
11	Costa/Revés/Back	1590x281x3	01
12	Costa/Revés/Back	1590x296x3	01
13	Lateral Direita/Lateral Derecha/Right Side	540x360x15	01

YOU WILL NEED / VOCÊ VAI PRECISAR DE / USTED NECESITARÁ

Tools not supplied / Ferramentas não fornecidas / Herramientas no incluidas

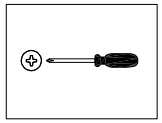

Screwdriver Phillips
Chave Phillips
Destornillador cruz

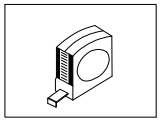

Measuring tape
Trena
Cinta de medición

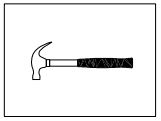

Hammer
Martelo
Martillo

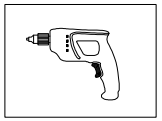

Drill machine
Furadeira
Taladro

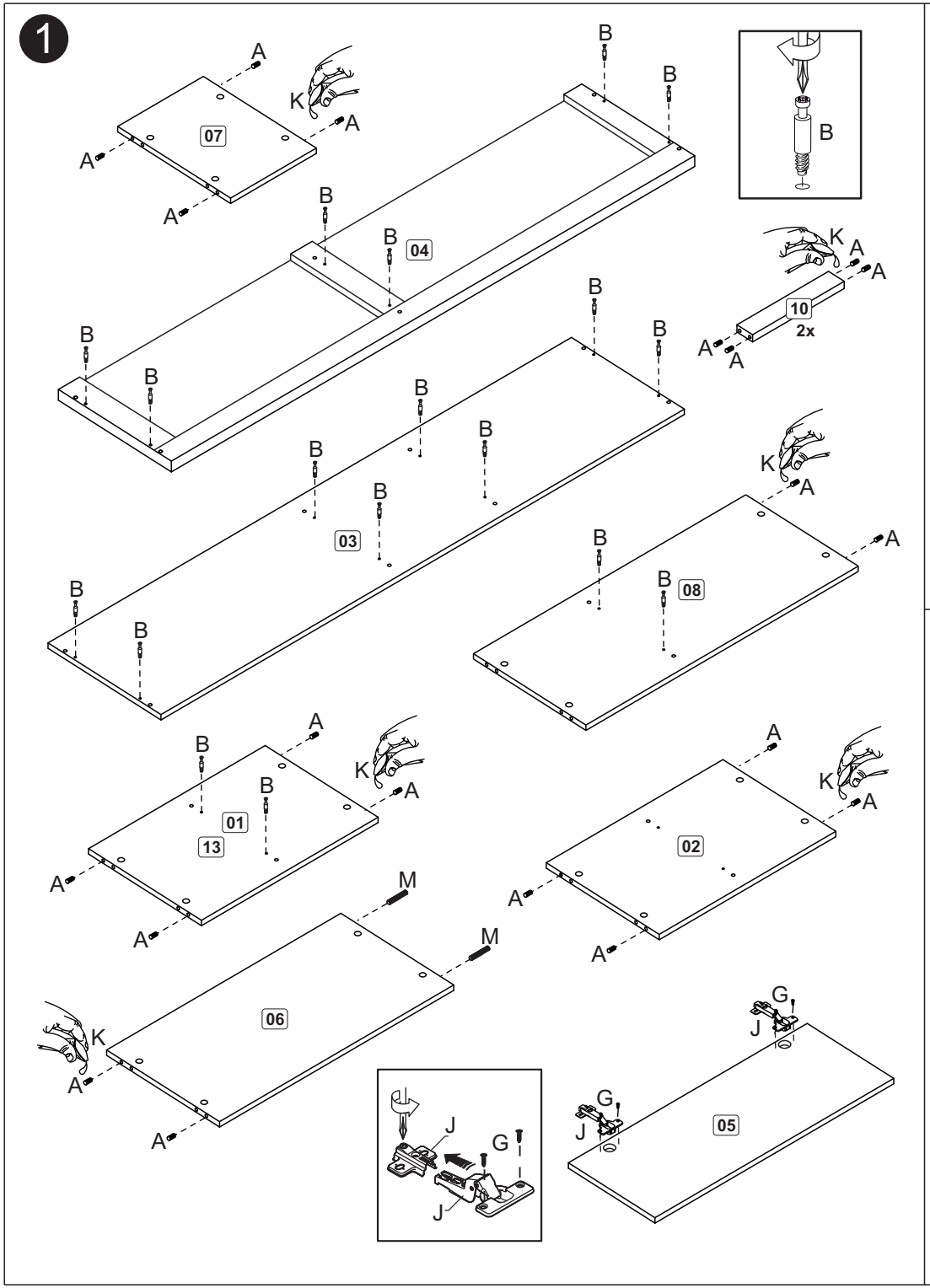
1
07
04
10
2x
03
08
01
13
02
06
05
A
B
K
M
G
J

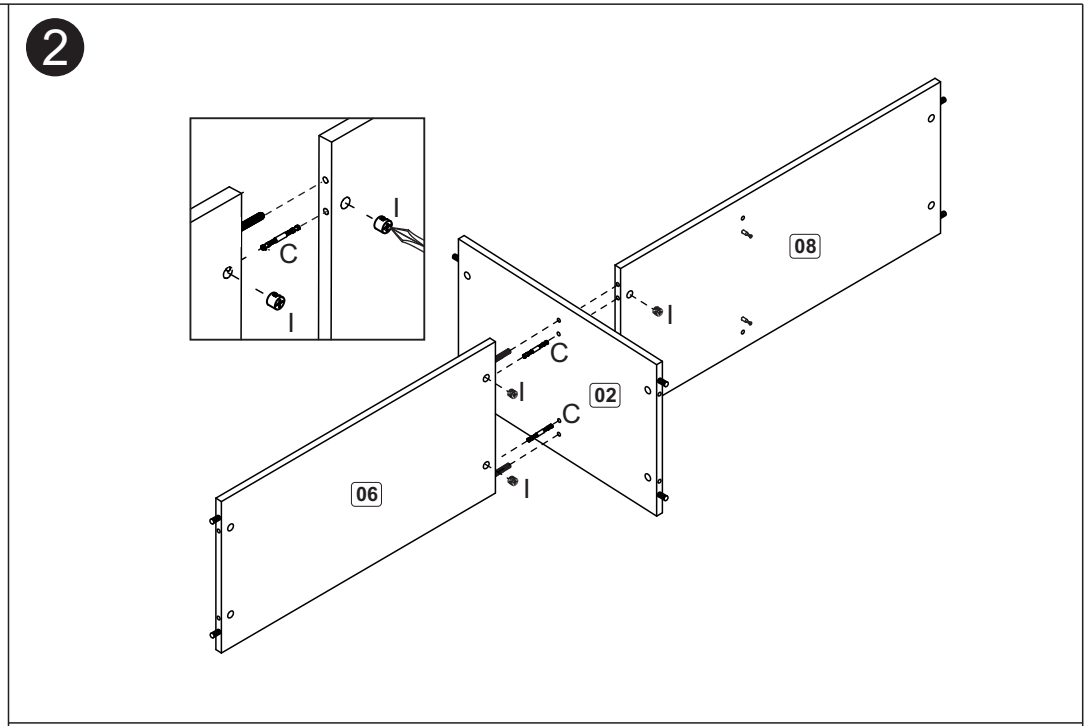
2
08
02
06
C
I

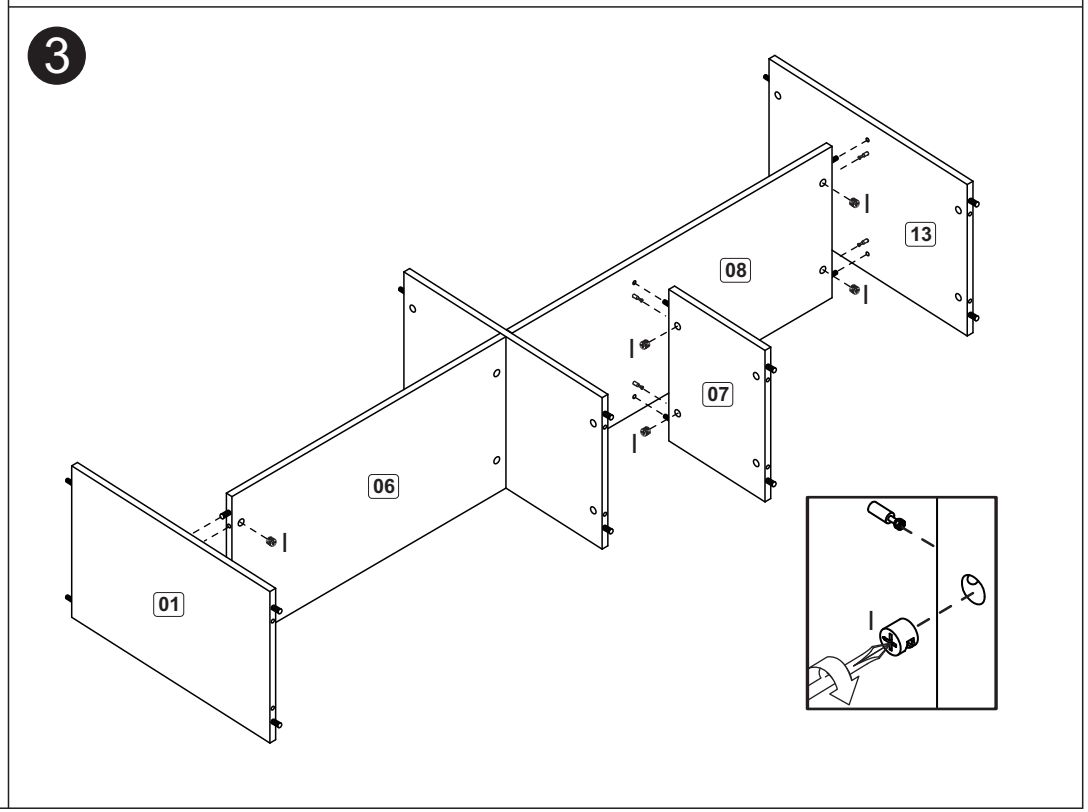
3
13
08
07
06
01
I

4

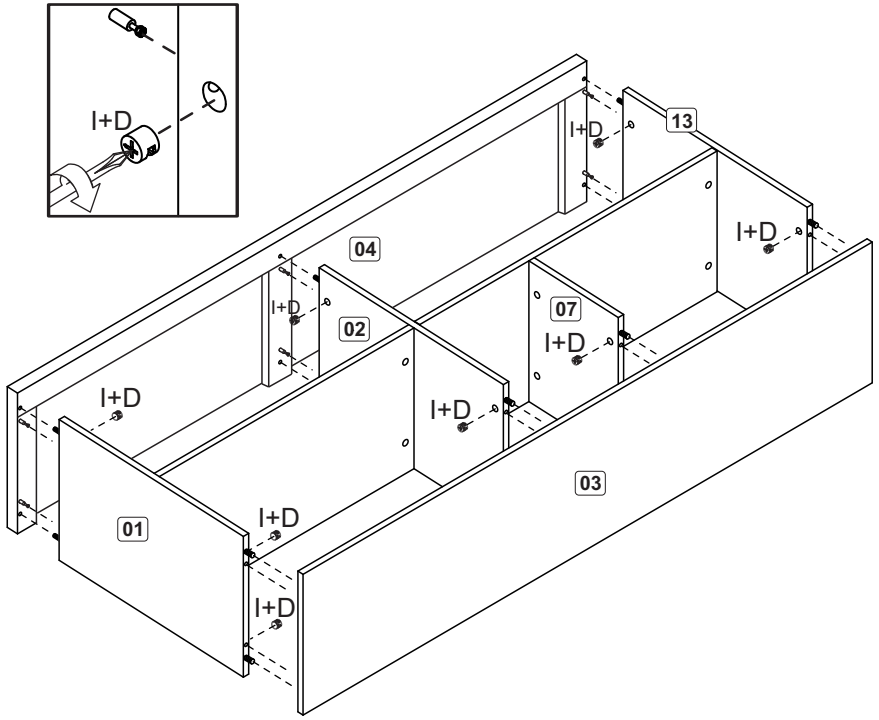

5

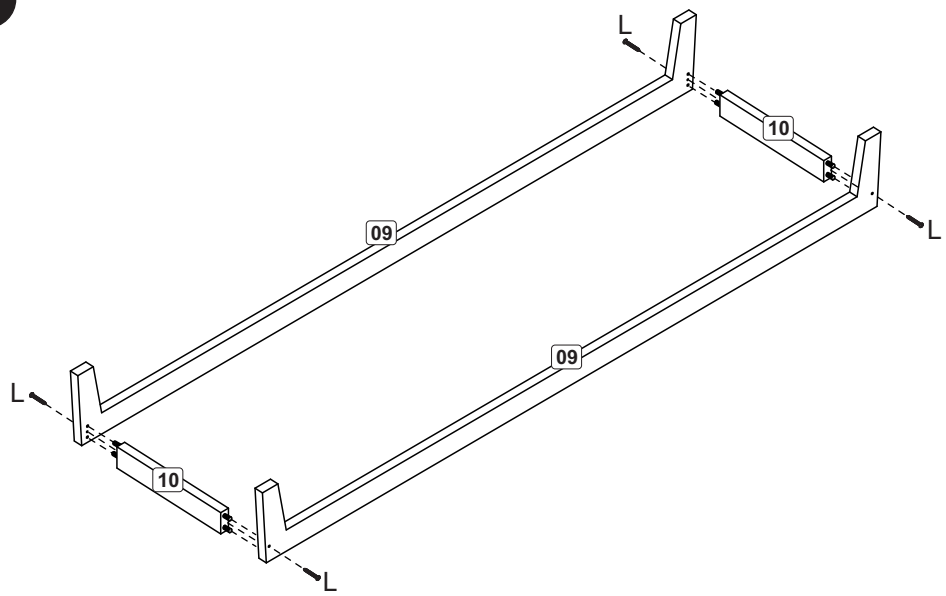

6

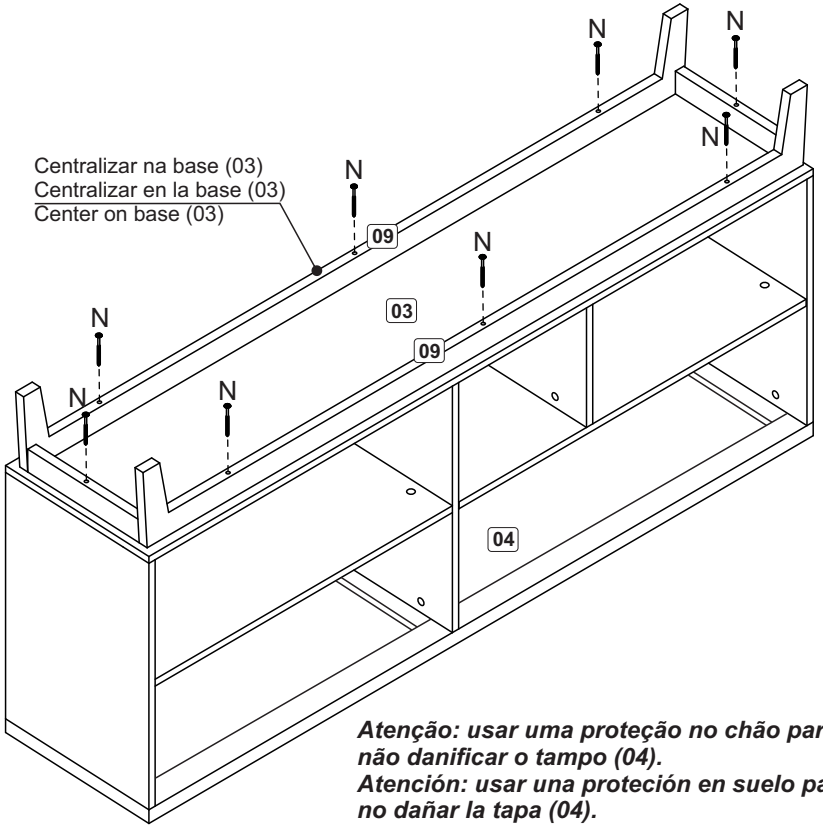

Atenção: usar uma proteção no chão para não danificar o tampo (04).
Atención: usar una proteción en suelo para no dañar la tapa (04).
Attention: use protection on the floor to do not damage the top (04).

7

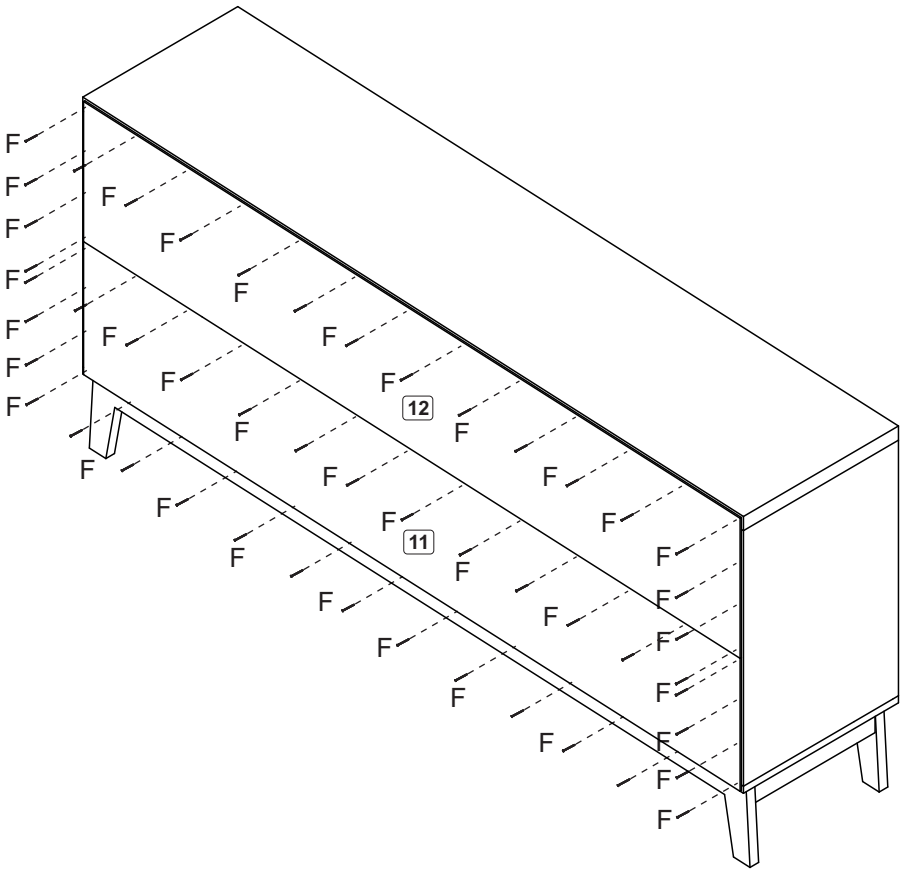

8

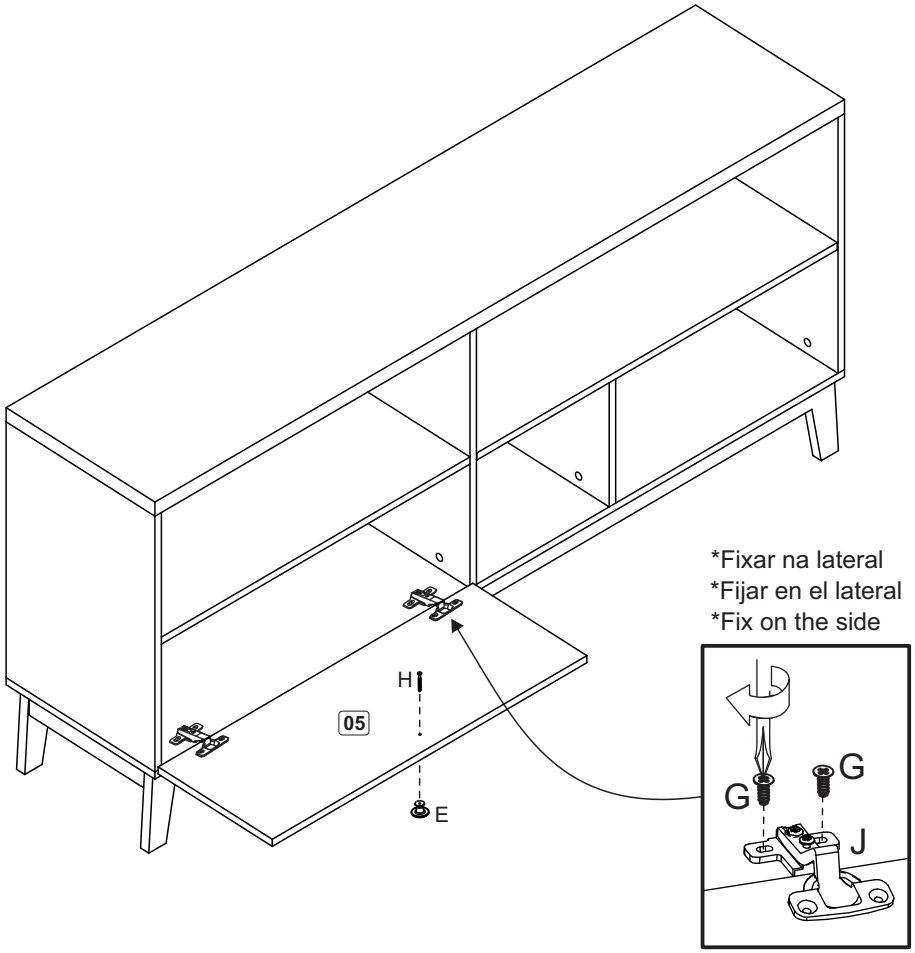

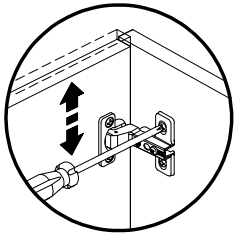

Vertical Adjustment
Regulagem Vertical
Vertical Adjustment

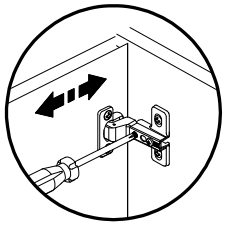

Horizontal Adjustment
Regulagem Horizontal
Horizontal Adjustment

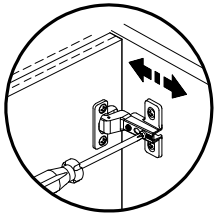

Depth Adjustment
Regulagem Profundidade
Reglaje Profundidade

MANUAL DE MONTAGEM
INSTRUCCIONES DE ARMADO
ASSEMBLY INSTRUCTIONS

Fellicci Indústria de Móveis Ltda.
Av. Alvi Azul, n°801 - Fones: +55(54)3452-4400 / +55(54)3451-6329
CEP:95707-300 - Bento Gonçalves/RS - Site: www.fellicci.com.br - E-mail: engenharia@fellicci.com.br

P660 - PAINEL GALLA
P660 - PANEL GALLA

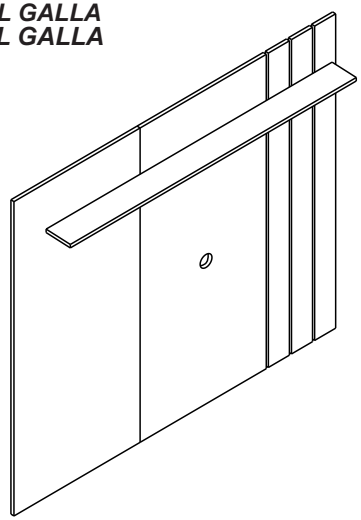

Peças/Piezas/Parts

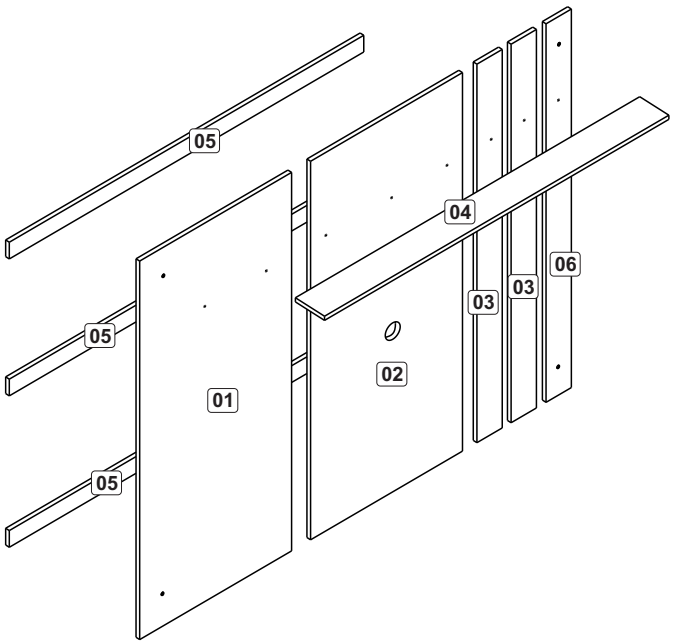

Ferragens/Herrajes/Hardware

A	*Parafuso chato* *Tornillo de cabeza plana* *Flat head screw* *4,0x40*	08
B	*Parafuso chato* *Tornillo de cabeza plana* *Flat head screw* *4,0x25*	27
C	*Bucha 8mm* *Cojinete 8mm* *Wall plug 8mm*	04
D	*Passa fio* *Pasa hilo* *Wire Pass*	01
E	*Parafuso chato* *Tornillo de cabeza plana* *Flat head screw* *5,0x60*	04
F	*Tapa furo* *Tapa agujero* *Hole cover*	04

Relação de peças/ Relación de las piezas/Parts list

Nº	Descrição/Descripción/Description	Medidas mm Medidas mm Measures mm	Qtde Cant Qty
01	Painel esquerdo/Panel izquierdor/Left panel	1360x600x15	01
02	Painel direito/Panel derecho/Right panel	1360x600x15	01
03	Painel/Panel/Panel	1360x100x15	02
04	Base/Base/Base	1360x120x15	01
05	Travessa/Travessaño/Traverse	1400x60x15	03
06	Painel /Panel/Panel	1360x100x15	01

YOU WILL NEED / VOCÊ VAI PRECISAR DE / USTED NECESITARÁ

Tools not supplied / Ferramentas não fornecidas / Herramientas no incluidas

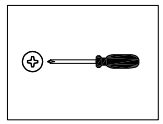

Screwdriver Phillips
Chave Phillips
Destornillador cruz

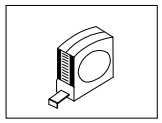

Measuring tape
Trena
Cinta de medición

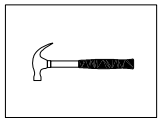

Hammer
Martelo
Martillo

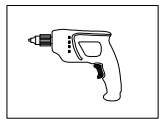

Drill machine
Furadeira
Taladro

1

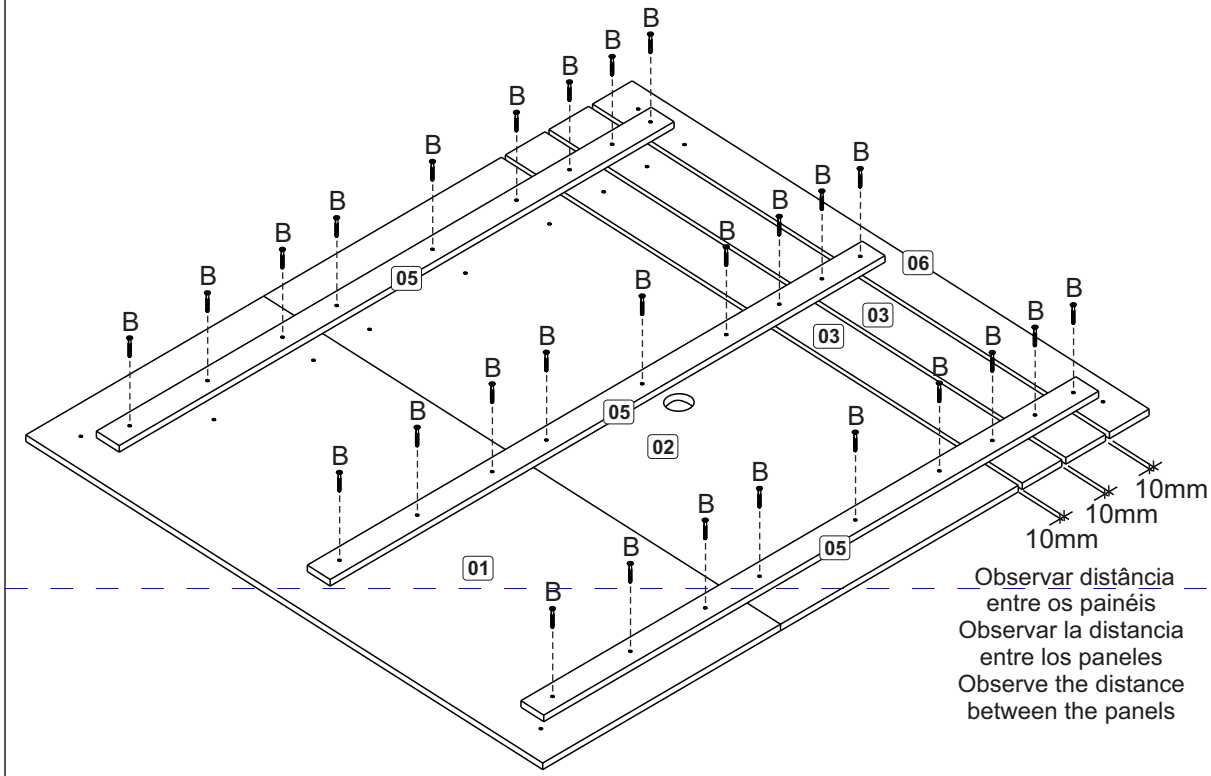

Observar distância
entre os painéis
Observar la distancia
entre los paneles
Observe the distance
between the panels

2

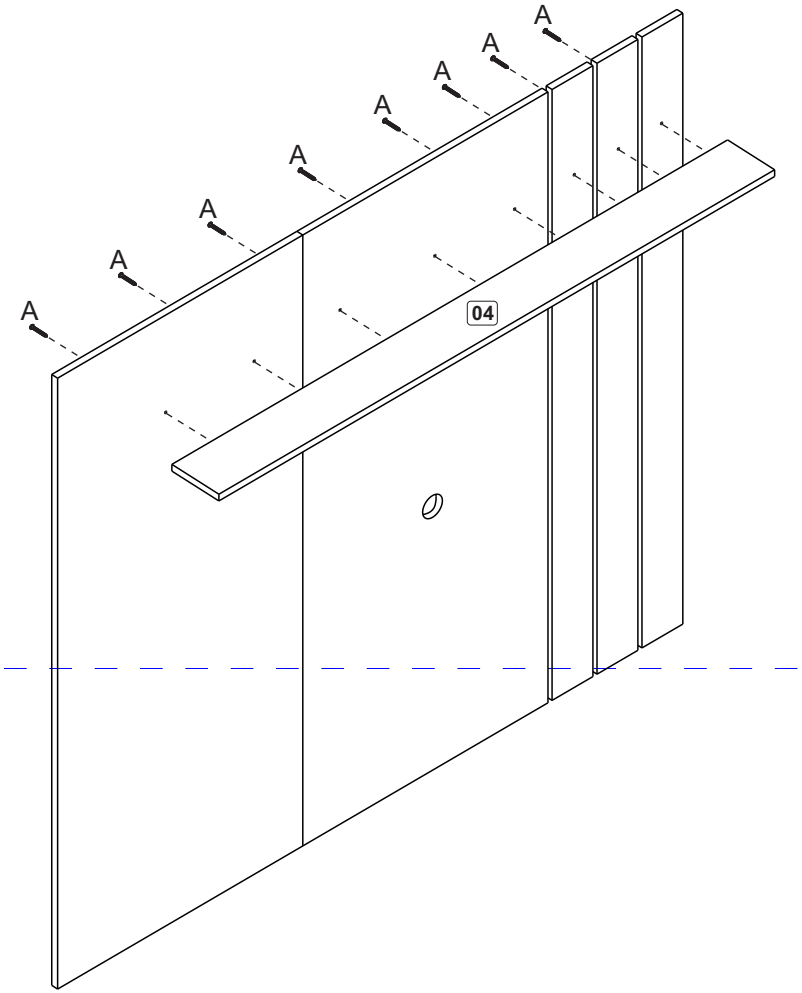
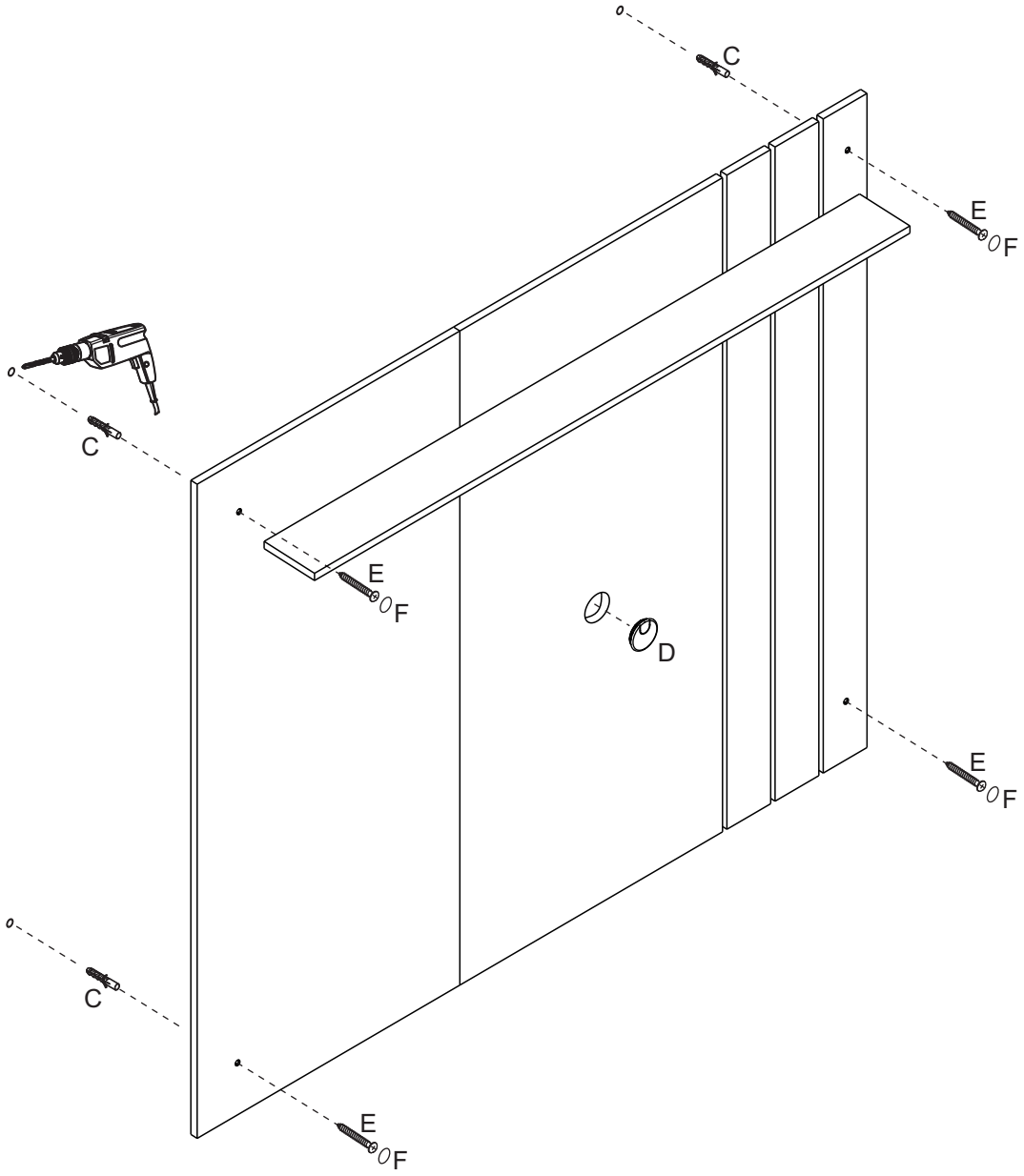
3