Fellicci móveis

Sua casa mais feliz!

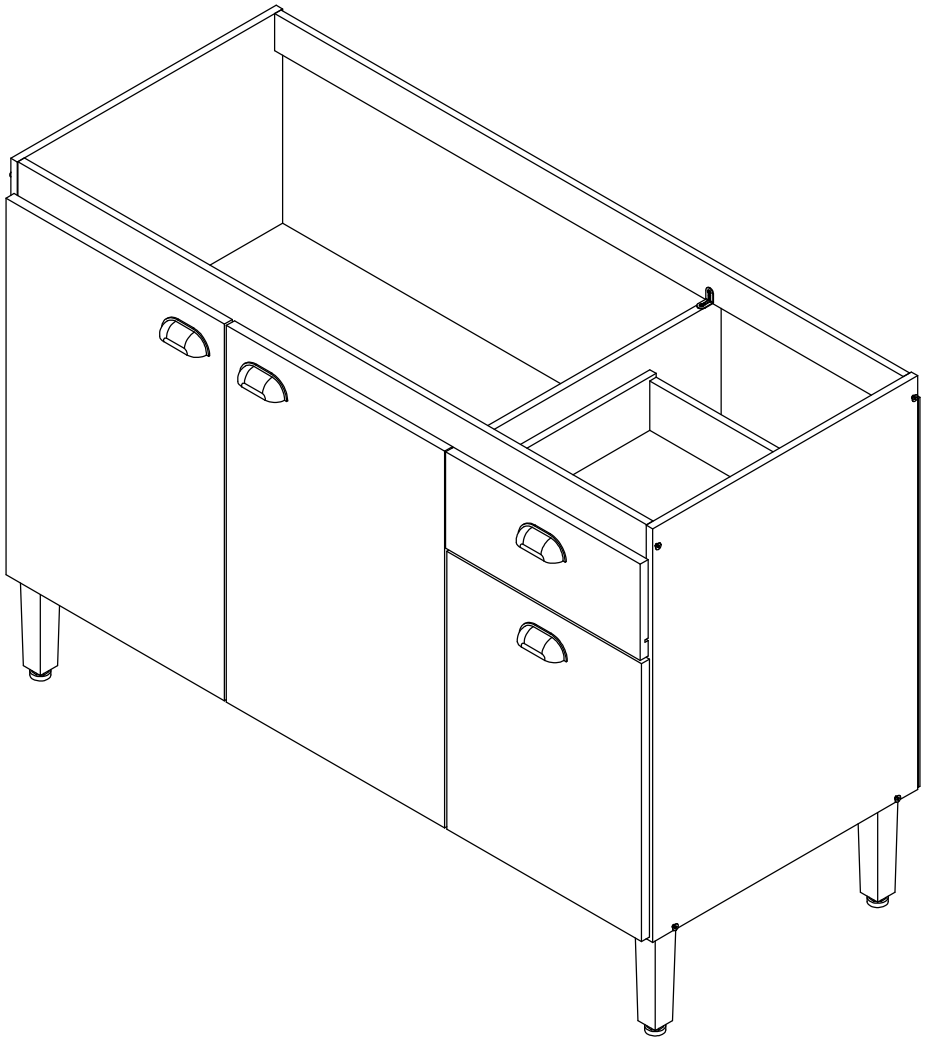

MANUAL DE MONTAGEM BALCÃO MARTI 1800

ACESSO AO
MANUAL DIGITAL

FERRAGEM | HARDWARE | *HERRAJES*

Item		Denominação	Descripción	Description	Dimensão Dimensión *Dimension*	QTD.
A		**Cavilha**	Clavija	*Wooden dowel*	6 x 30	10
B		**Paraf flangeado**	Tornillo Phillips con brida	*Phillips flange screw*	5,0 x 50	5
C		**Corrediça**	Corredera	*Sliding*	350mm	2
D		**Prego**	Clavo	*Nail*	10 x 10	36
E		**Paraf Philips C/ Chata**	Tornillo Phillips de cabeza plana	*Phillips flat head screw*	3,5 x 30	8
F		**Paraf Philips C/ Chata**	Tornillo Phillips de cabeza plana	*Phillips flat head screw*	3,5 x 12	49
G		**DOBRADIÇA**	Hinge	*Bisagra*	Ø 26	6
H		**Prego**	Clavo	*Nail*	13 x 15	4
I		**Paraf Philips C/ Chata**	Tornillo Phillips de cabeza plana	*Phillips flat head screw*	3,5 x 40	10
J		**Puxador concha**	Tirador tipo concha	*Cup pull*		4
K		**Pé conico**	Pata de plástico	*Foot*	170mm	5
M		**Cantoneira metálica**	Escuadra metálica	*Metal angle bracket*	22 x 22	4
N		**Cola**	Pegamento	*Glue*		1
O		**Garra costa**	Clip para panel trasero	*Back panel clip*		10

VOCÊ VAI PRECISAR DE | YOU WILL NEED | *USTED NECESITARÁ*

Chave Pillips
Phillips Head
Destornillador Cruz

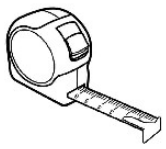

Trena
Measuring Tape
Cinta de Medición

Parafusadeira
Screwdriver
Atornillador

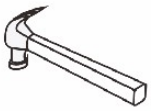

Martelo
Hammer
Martillo

FERRAMENTA NÃO FORNECIDA | TOOLS NOT SUPPLIED | *HERRAMIENTAS NO INCLUIDAS*

Utilize a régua guia para identificar o tamanho dos parafusos
Use the guide to identify the screw sizes
Utilice la guía para identificar el tamaño de los tornillos

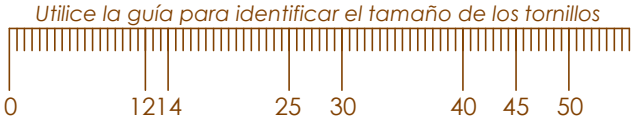

Fellicci móveis
Sua casa mais feliz!

LISTA DE PEÇAS | PARTS LIST | *LISTA DE PIEZAS*

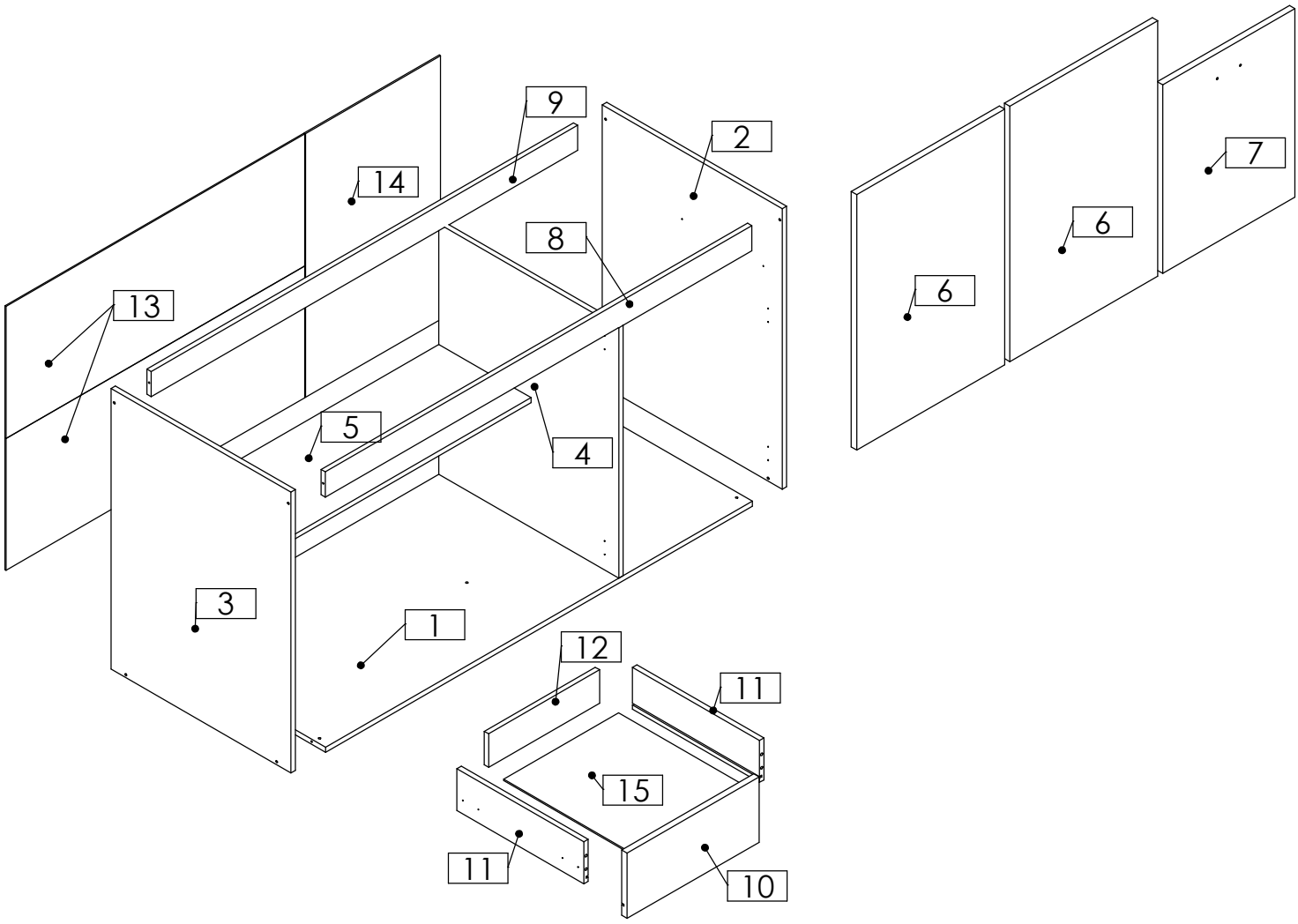

Nº	Nº DA PEÇA	Denominação	Descripción	Description	Comp.	Larg.	Esp.	QTD.
1	100.0037	**BASE**	Base	Base	1176	496	12	1
2	102.0074	**LATERAL DIR**	Lateral derecha	Right side panel	670	496	12	1
3	102.0075	**LATERAL ESQ**	Lateral izquierda	Left side panel	670	496	12	1
4	103.0043	**DIVISÃO**	División	Divider	598	496	12	1
5	104.0045	**PRATELEIRA FIXA**	Estante fijo	Fixed shelf	808	254	12	1
6	109.0042	**PORTA**	Puerta	Door	610	408	15	2
7	109.0043	**PORTA**	Puerta	Door	450	364	15	1
8	111.0008	**TRAVESSA DIANT**	TRAVESSAÑO DELANTERA	FRONT CROSSBAR	1176	60	12	1
9	111.0009	**TRAVESSA TRAS**	TRAVESSAÑO	CROSSBAR	1176	60	12	1
10	200.0020	**FRENTE GAVETA**	Frente de cajón	Drawer front	156	364	15	1
11	201.0001	**LATERAL GAVETA**	Lateral del cajón	Drawer side	100	350	12	2
12	202.0022	**COSTA GAVETA**	Trasera del cajón	Drawer back	306	80	12	1
13	500.0080	**COSTA**	Trasera	Back panel	824	315	3	2
14	500.0081	**COSTA**	Trasera	Back panel	630	372	3	1
15	500.0082	**FUNDO GAVETA**	Trasera del cajón	Drawer back	317	355	3	1

1º Montagem de Cavilha e Corrediça
Dowel and Drawer Slide ASSEMBLY
Montaje de clavija y Corredera

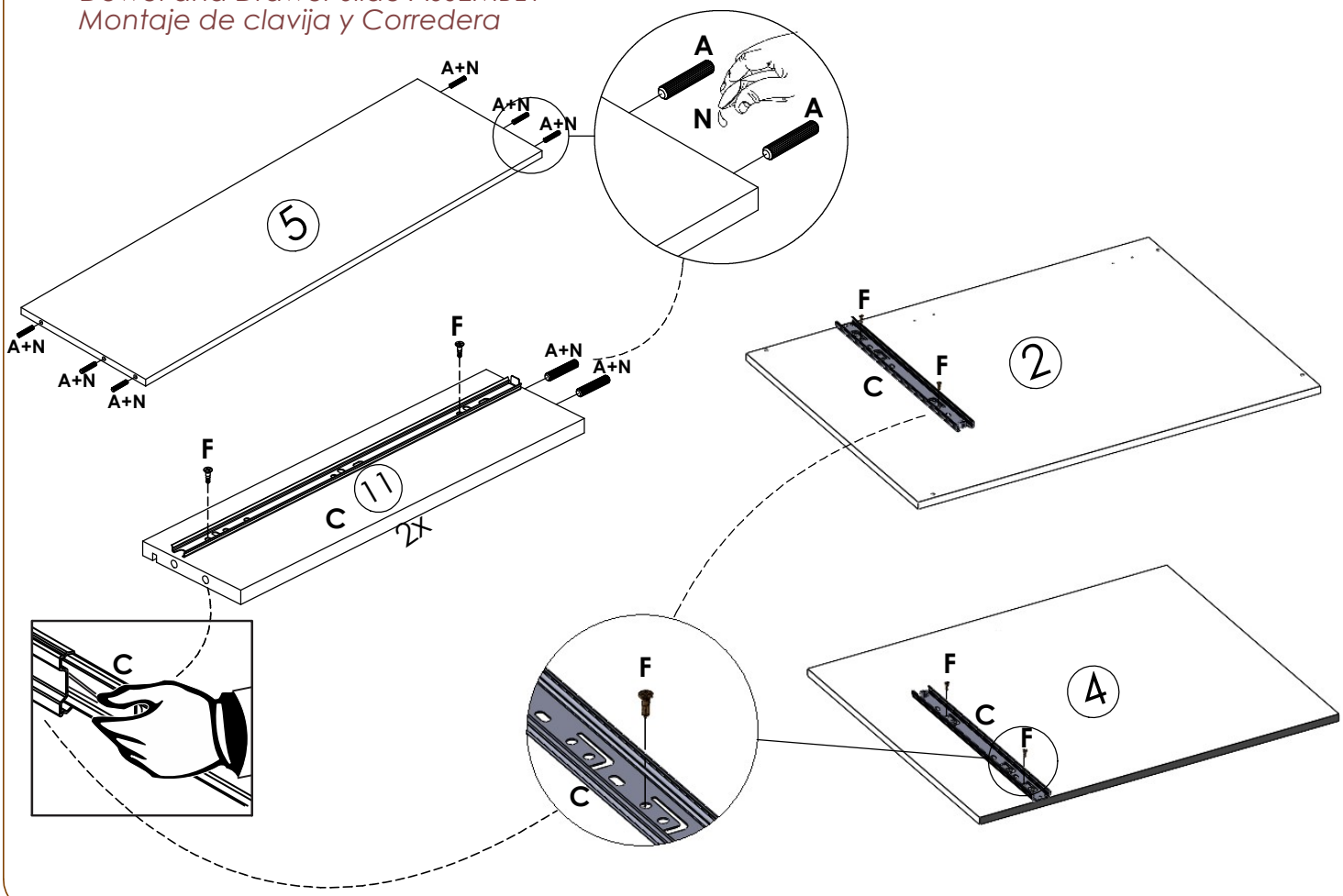

2º Montagem da Caixaria
Cabinet Assembly
Montaje de la Estructura

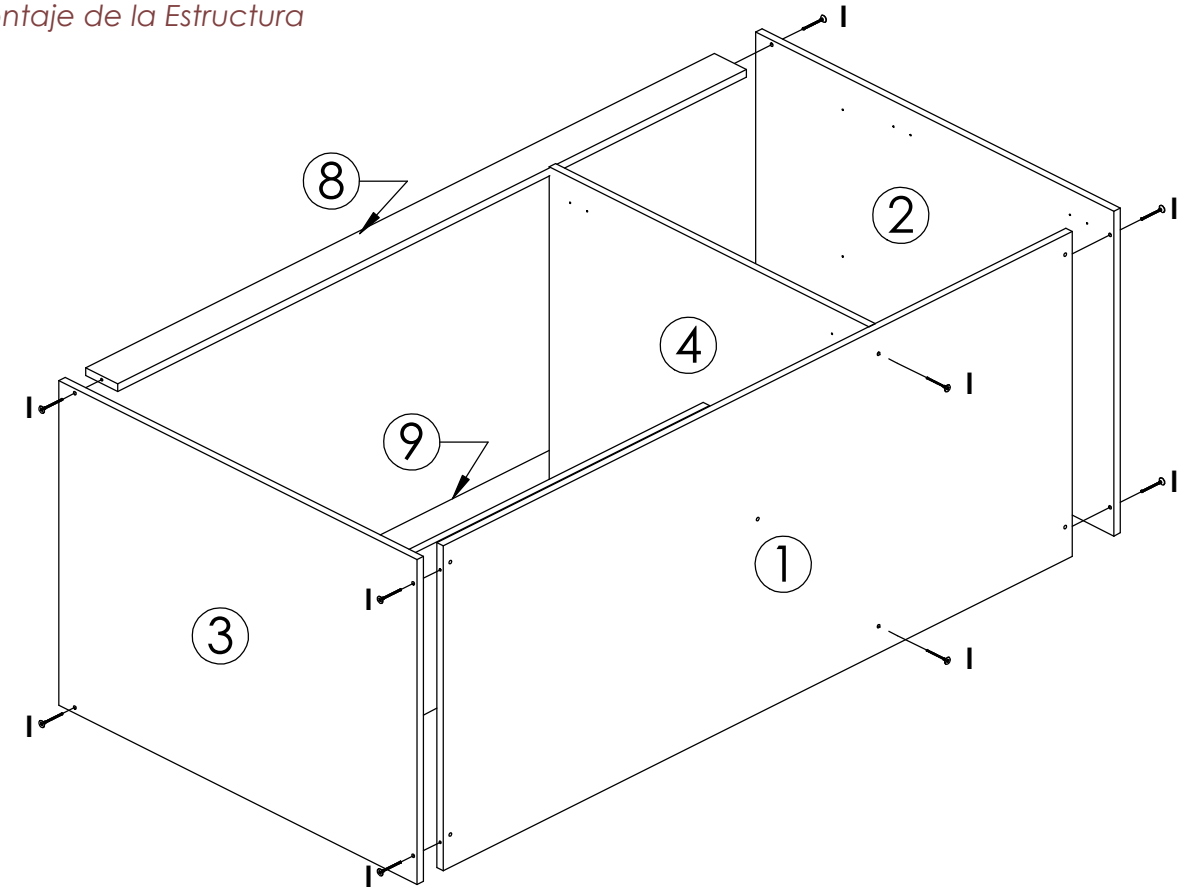

3º Montagem dos Pés

Foot Assembly

Montaje de las Patas

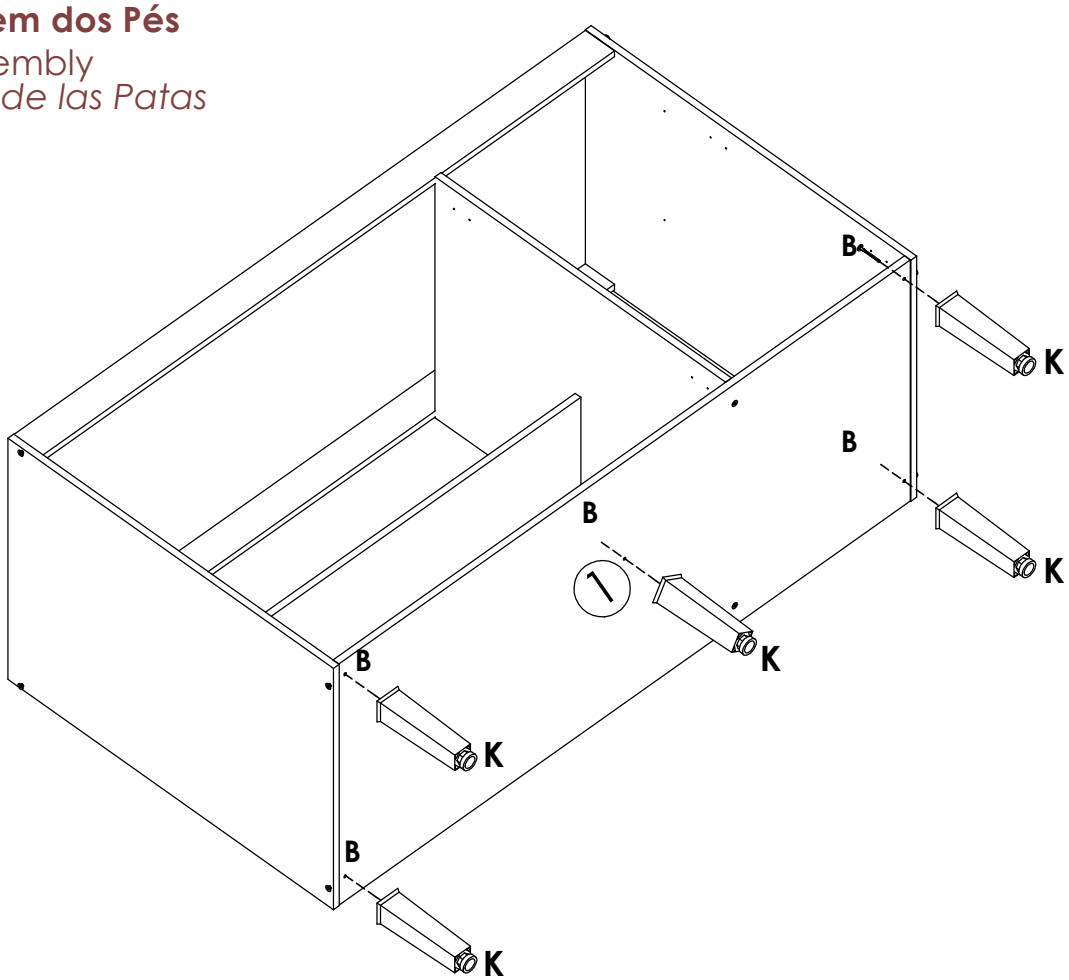

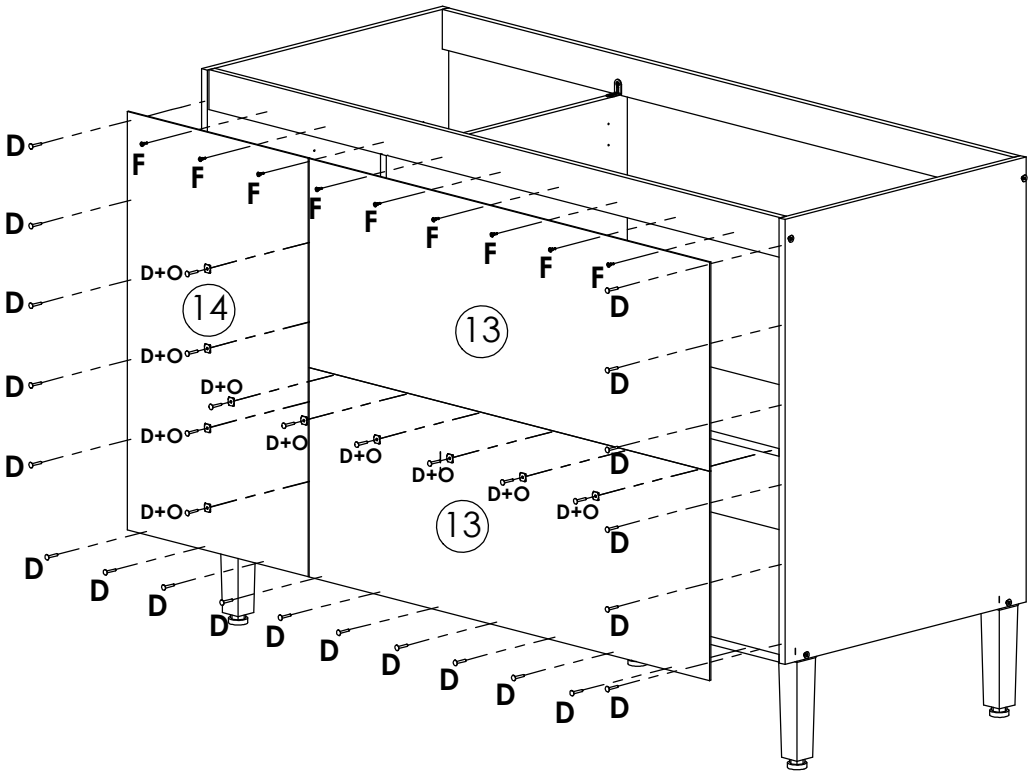

4º Montagem das Costas

Back Panel Assembly

Montaje del Panel Trasero

5º Montagem da Gaveta

Drawer Assembly

Montaje del Cajón

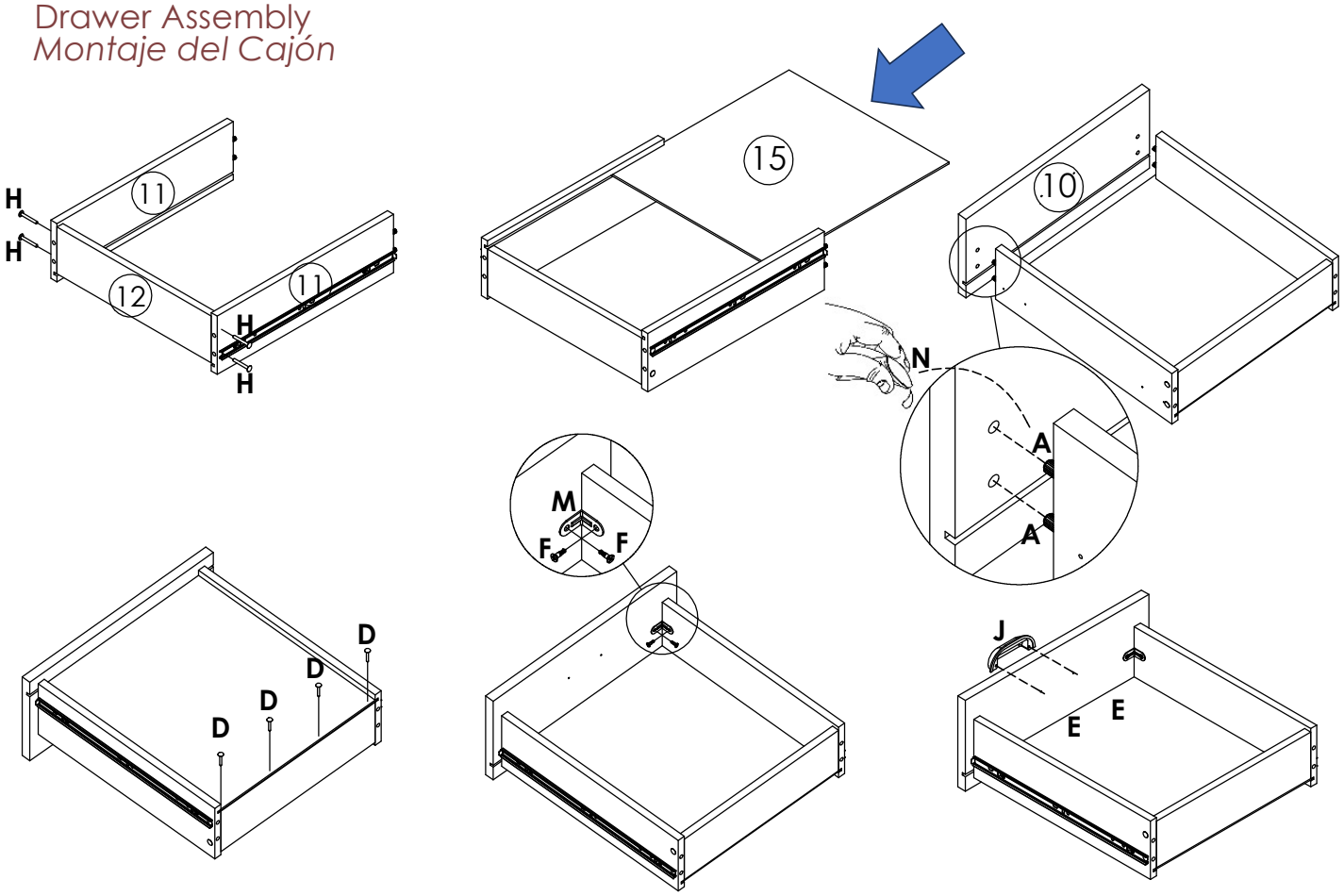

6º Montagem das Portas

Door Assembly

Montaje de las Puertas

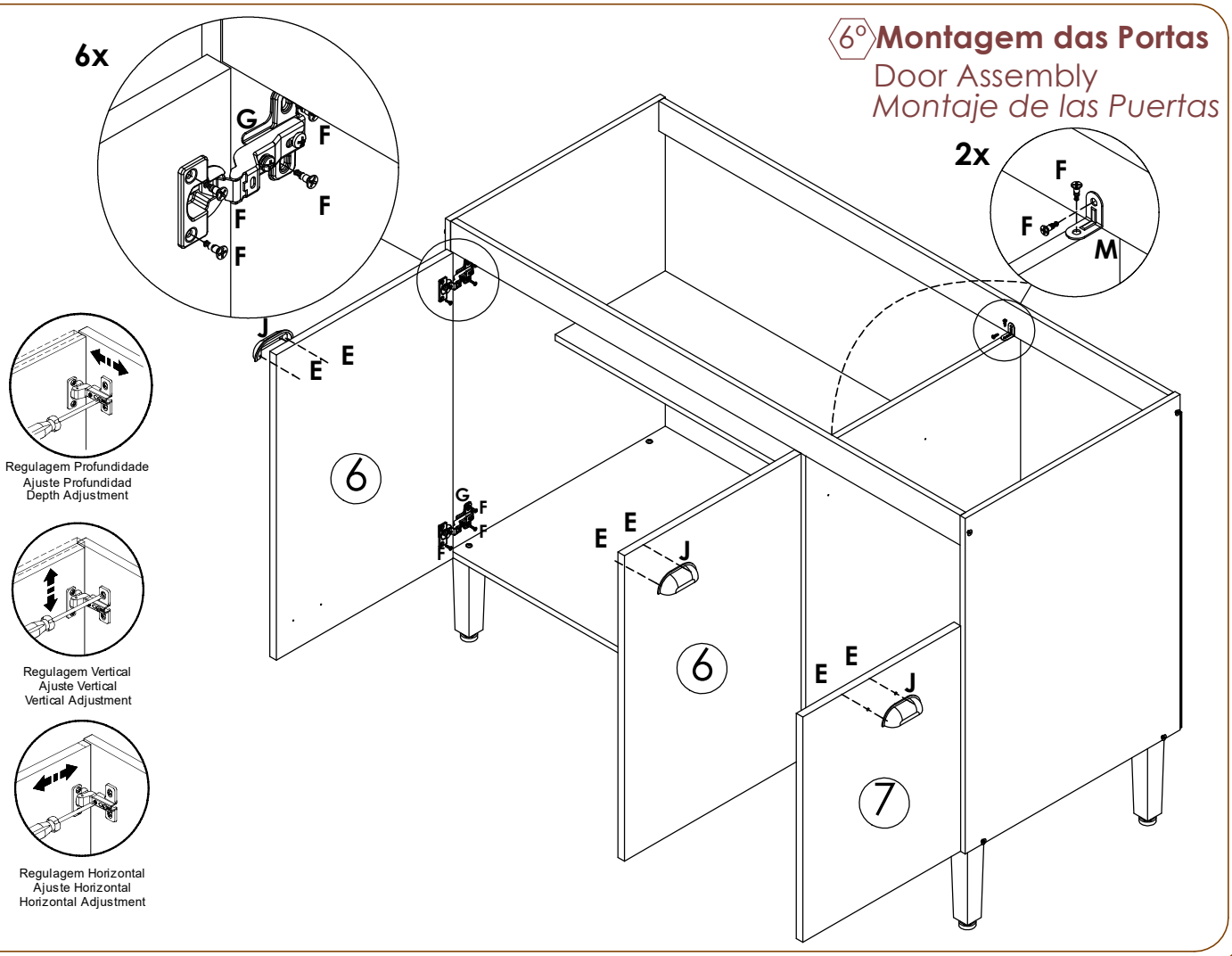

7°

Móvel montado

Fully assembled furniture

Mueble montado

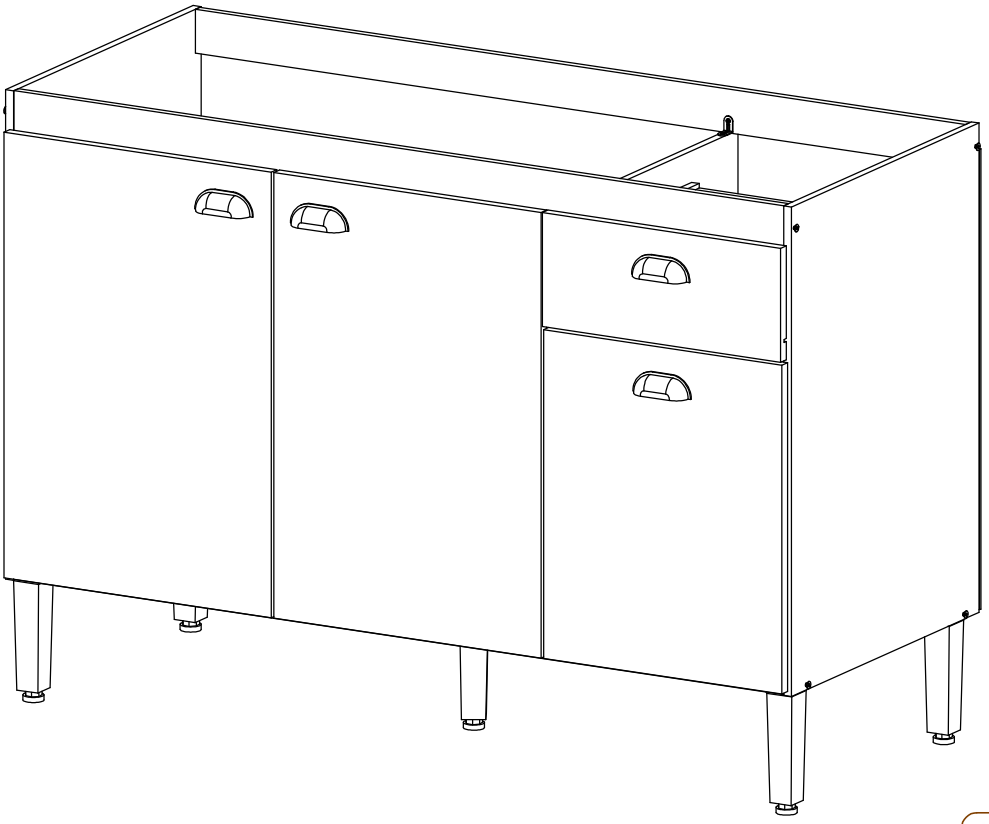

CONHEÇA NOSSOS PRODUTOS FELLICCI

Fellicci móveis

Sua casa mais feliz!

@moveisfellicci

@moveisfellicci

(54) 3452-4400 / (54) 3451-6329

R. Armando Marco Zanetti, 31 - Tamandaré, Garibaldi - RS

comercial@fellicci.com.br | assistencia@fellicci.com.br

www.fellicci.com.br

Fellicci móveis

Sua casa mais feliz!

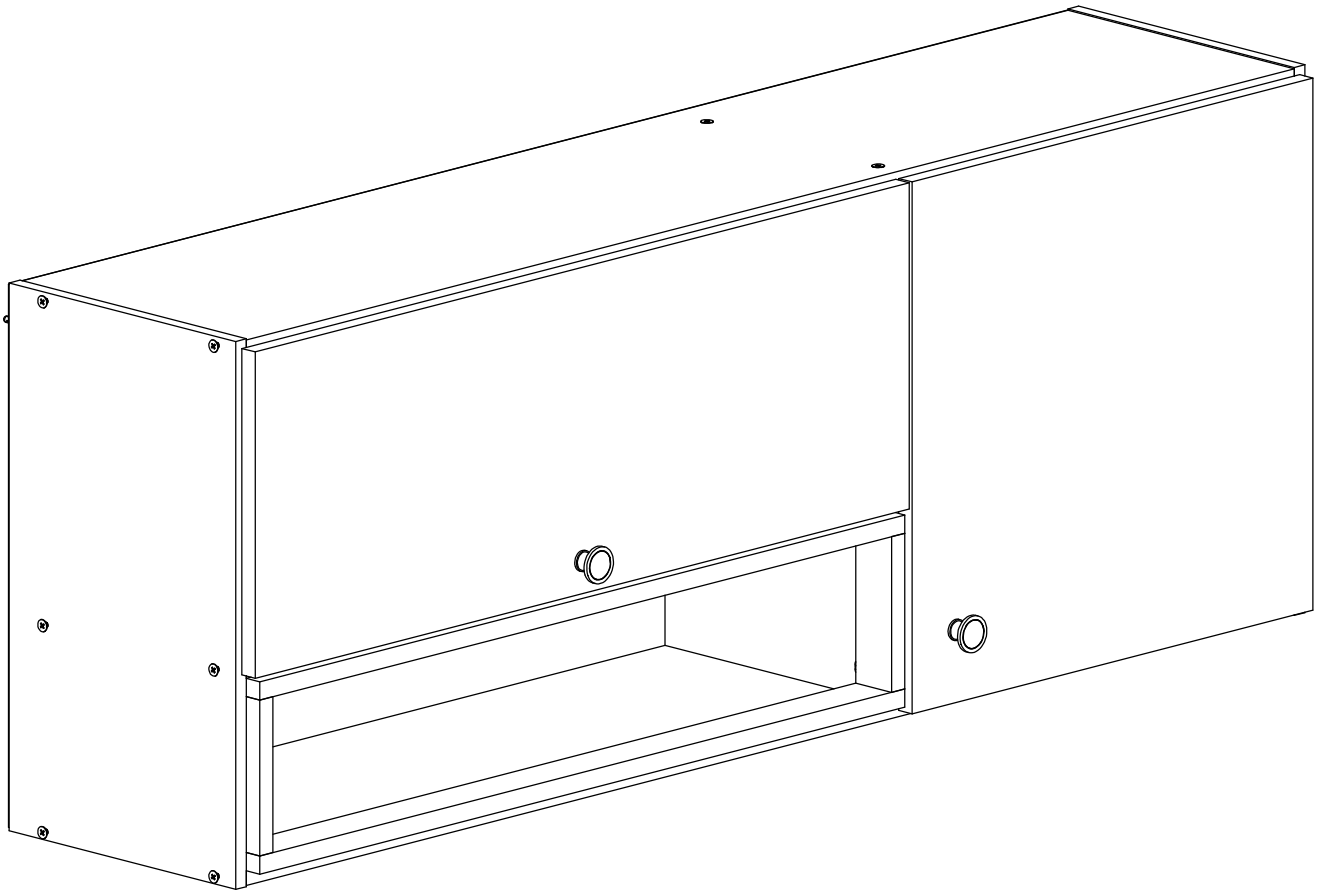

MANUAL DE MONTAGEM AÉREO MARTI 1801

ACESSO AO
MANUAL DIGITAL

FERRAGEM | HARDWARE | *HERRAJES*

Nº		Denominação	Descripción	Description	**Dimensão** Dimensión *Dimension*	QTD.
A		**Paraf Philips C/ Chata**	Tornillo Phillips de cabeza plana	*Phillips flat head screw*	3,5 x 40	16
B		**Paraf Philips C/ Chata**	Tornillo Phillips de cabeza plana	*Phillips flat head screw*	3,5 x 12	49
C		**Paraf Philips C/ Chata**	Tornillo Phillips de cabeza plana	*Phillips flat head screw*	3,5 x 30	2
D		**Paraf flangeado**	Tornillo Phillips con brida	*Phillips flange screw*	5,0 x 50	4
E		**DOBRADIÇA**	Hinge	*Bisagra*	Ø 26	4
F		**SUPORTE AEREO METAL**	Metal wall mounting bracket	*Soporte metálico de pared*		4
G		**CAPA PLASTICA P/ SUPORTE AEREO METAL**	Plastic cover	*Tapa plástica*		4
H		**Puxador ponto**	Tirador tipo pomo redondo	*Roud knob handle*	Ø30	2
I		**Prego**	Clavo	*Nail*	10 x 10	32
J		**PISTÃO**	Pistón de gas	*Gas strut*		1
K		**BUCHA PLÁSTICA**	Taco plástico de pared	*Plastic wall plug*	Ø 8	4
L		**CANTONEIRA**			13 x 13	10

VOCÊ VAI PRECISAR DE | YOU WILL NEED | *USTED NECESITARÁ*

Chave Pillips
Phillips Head
Destornillador Cruz

Trena
Measuring Tape
Cinta de Medición

Parafusadeira
Screwdriver
Atornillador

Martelo
Hammer
Martillo

FERRAMENTA NÃO FORNECIDA | TOOLS NOT SUPPLIED | *HERRAMIENTAS NO INCLUIDAS*

Utilize a régua guia para identificar o tamanho dos parafusos
Use the guide to identify the screw sizes
Utilice la guía para identificar el tamaño de los tornillos

Fellicci móveis
Sua casa mais feliz!

LISTA DE PEÇAS | PARTS LIST | *LISTA DE PIEZAS*

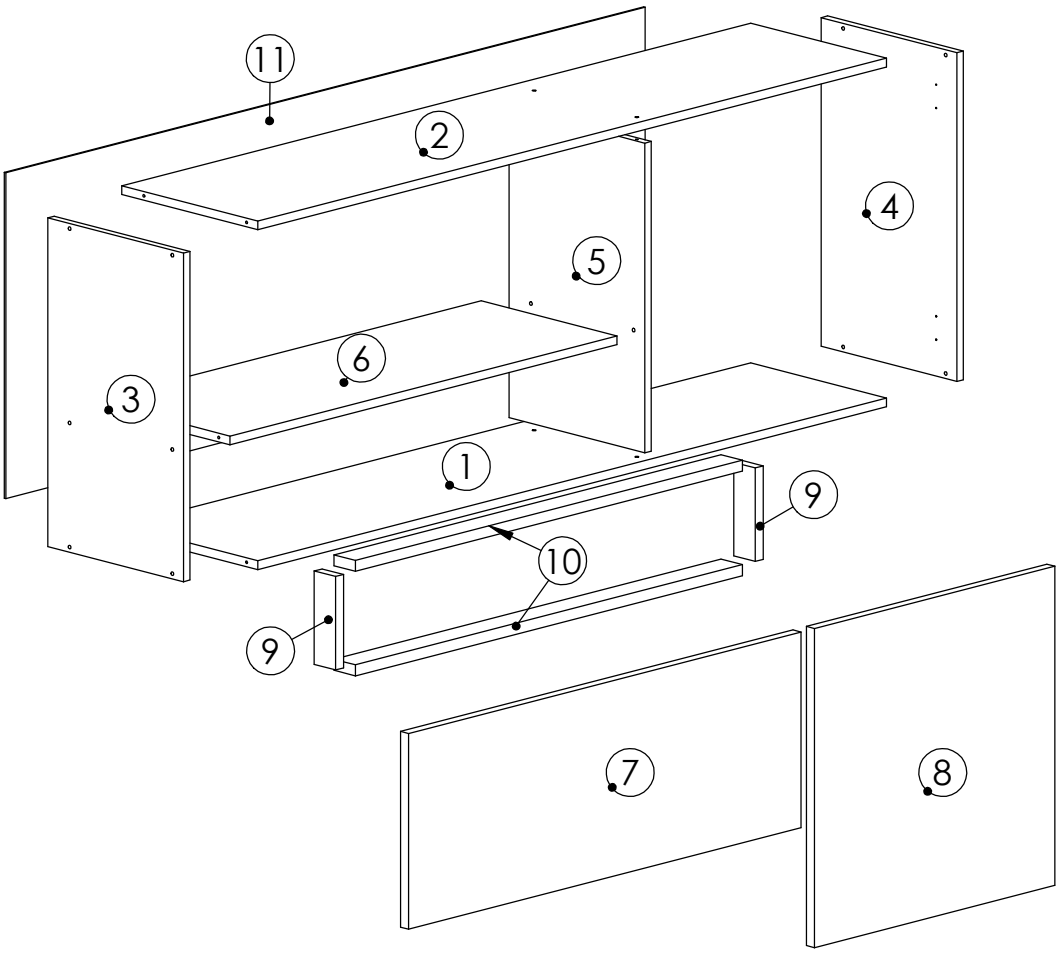

Nº	Nº DA PEÇA	Denominação	Descripción	Description	Comp.	Larg.	Esp.	QTD.
1	100.0039	**BASE**	Base	Base	1176	254	12	1
2	101.0049	**TAMPO**	Tapa	Top / Surface	1176	254	12	1
3	102.0077	**LATERAL ESQ**	Lateral izquierda	Left side panel	450	254	12	1
4	102.0078	**LATERAL DIR**	Lateral derecha	Right side panel	450	254	12	1
5	103.0044	**DIVISÃO**	División	Divider	424	254	12	1
6	104.0046	**PRATELEIRA FIXA**	Estante fijo	Fixed shelf	724	254	12	1
7	109.0045	**PORTA**	DOOR	PUERTA	734	268	15	1
8	109.0046	**PORTA**	DOOR	PUERTA	437	450	15	1
9	111.0011	**ACABAMENTO**	DETALLE MAYOR	GREATER DETAIL	128	40	15	2
10	111.0010	**ACABAMENTO MAIOR**	DETALLE MAYOR	GREATER DETAIL	724	40	15	2
11	500.0084	**COSTA**	Trasera	Back panel	1196	446	3	1

Fellicci móveis
Sua casa mais feliz!

1° Montagem do acabamento do nicho

Niche finishing assembly

Montaje del acabado del nicho

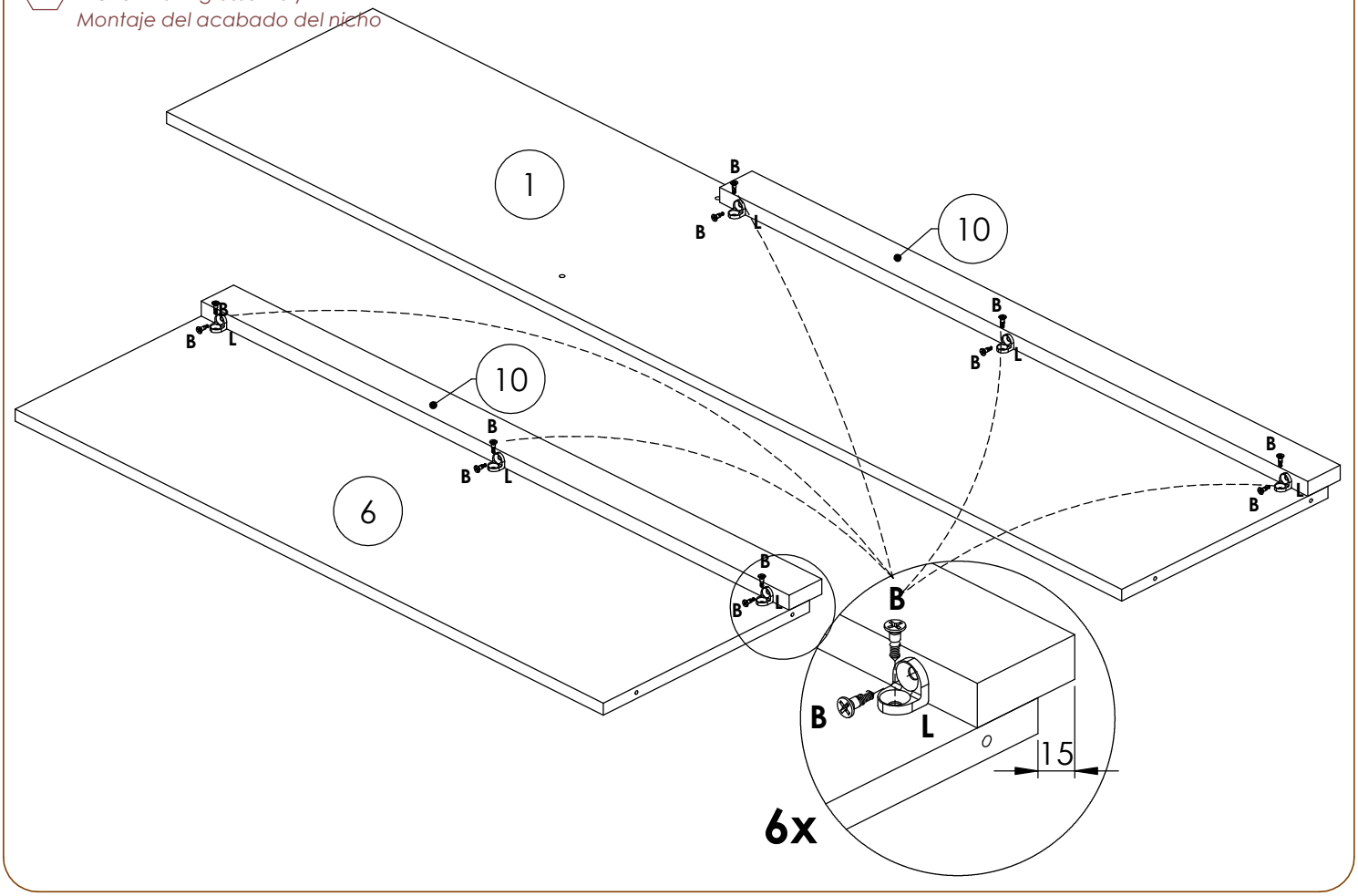

2° Fixação de dobradiças

Hinge installation

Fijación de bisagra

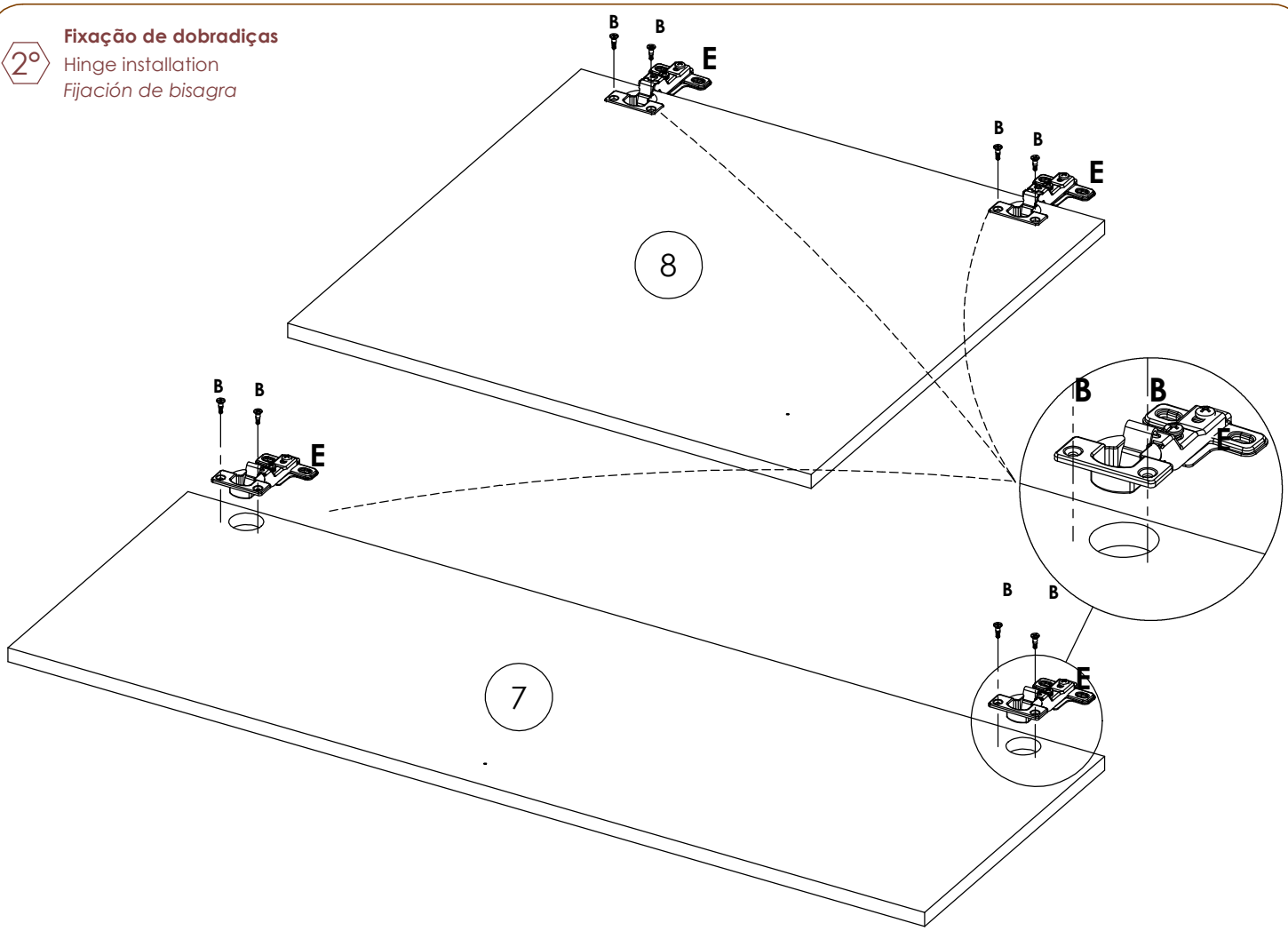

3° Montagem de caixaria
Cabinet structure assembly
Montaje de estructura

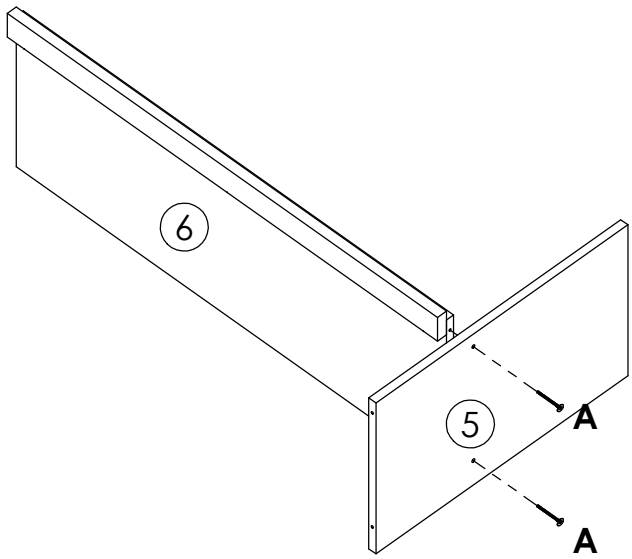

4° Montagem de caixaria
Cabinet structure assembly
Montaje de estructura

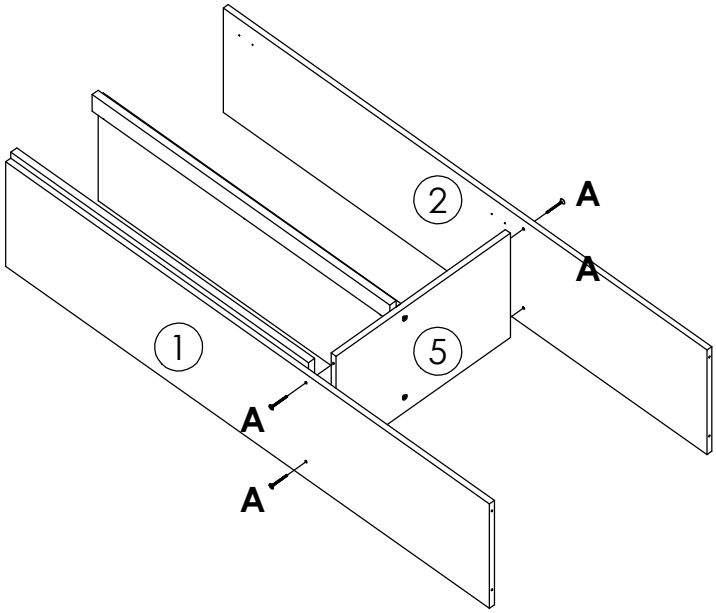

5° Montagem de caixaria
Cabinet structure assembly
Montaje de estructura

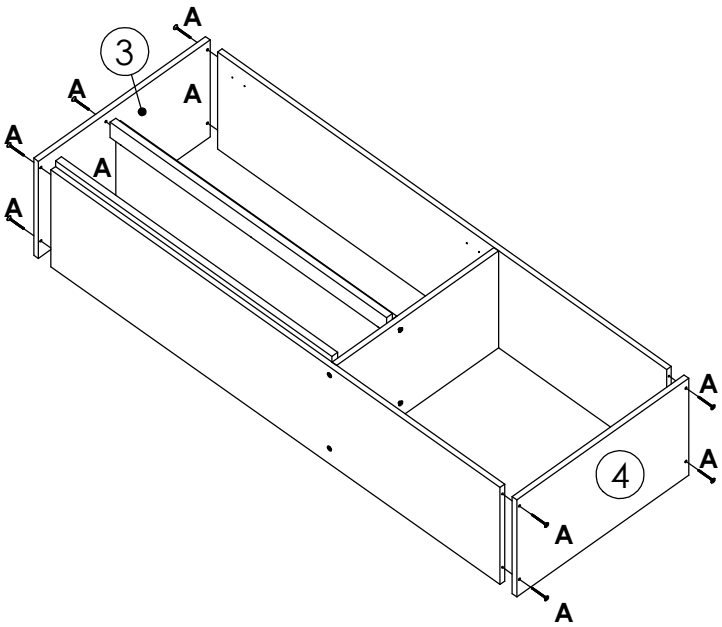

6° Montagem do acabamento do nicho
Niche finishing assembly
Montaje del acabado del nicho

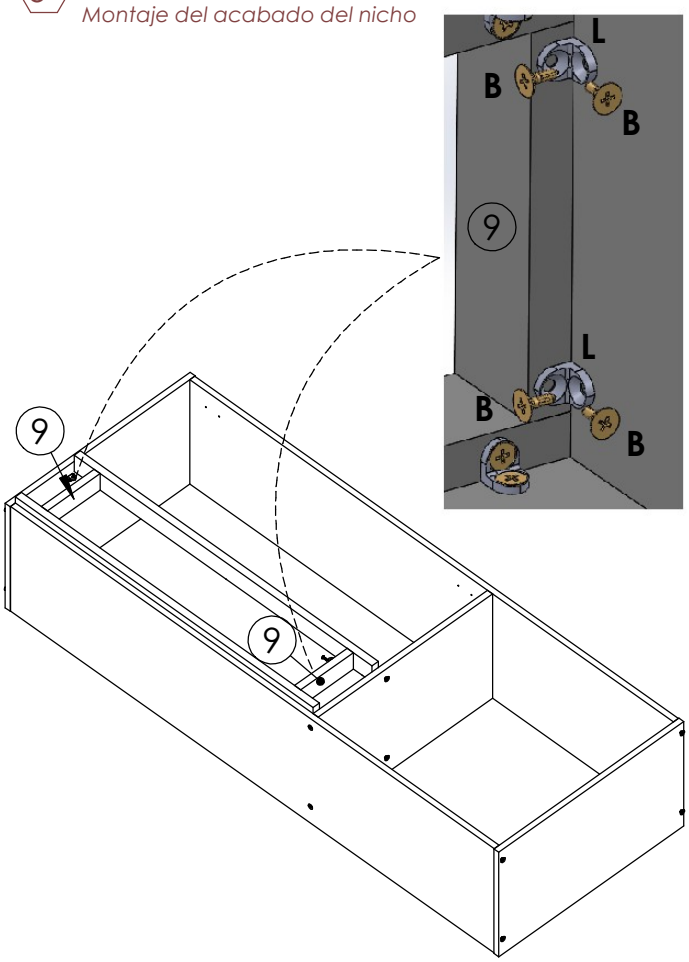

7º Montagem das Costas
Back panel assembly
Montaje del panel trasero

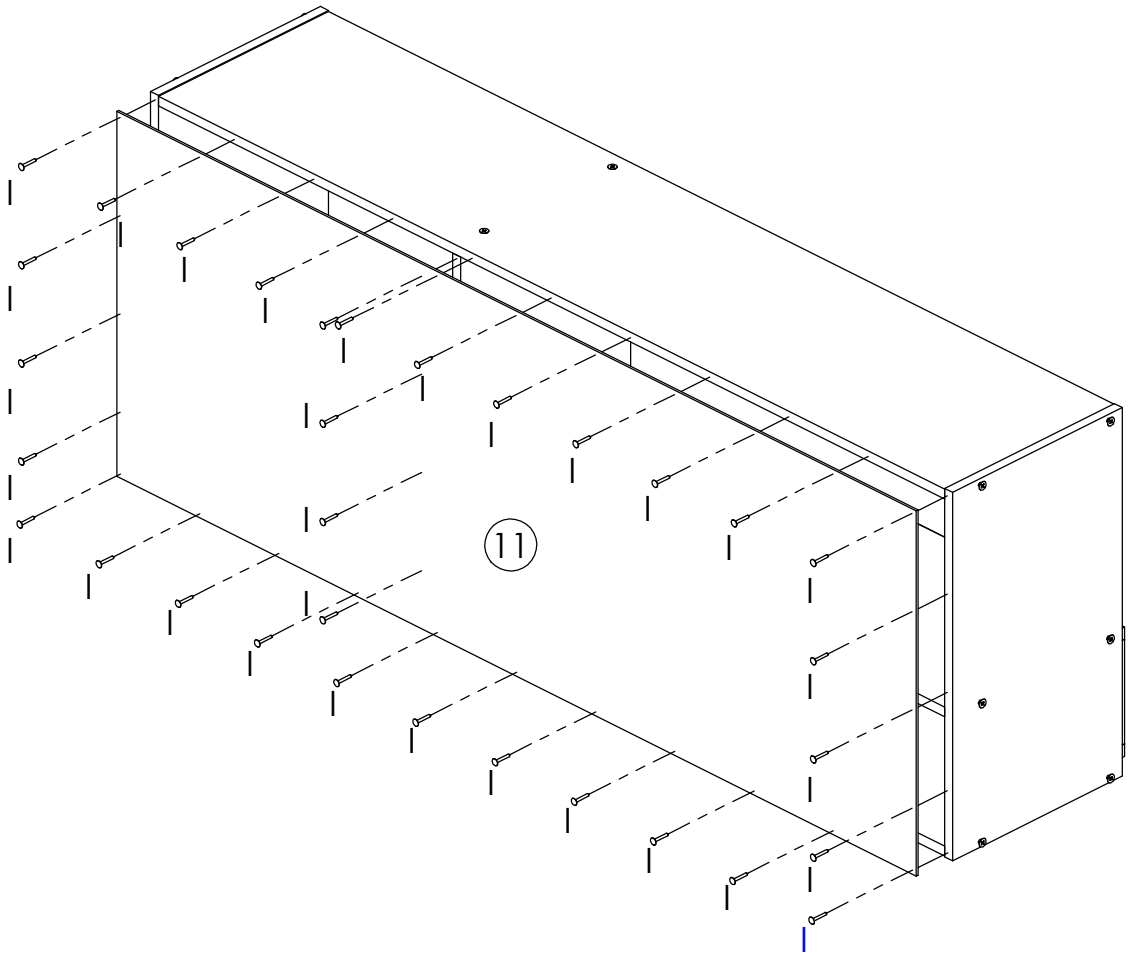

8º Fixação na parede
Wall mounting
Fijación a la pared

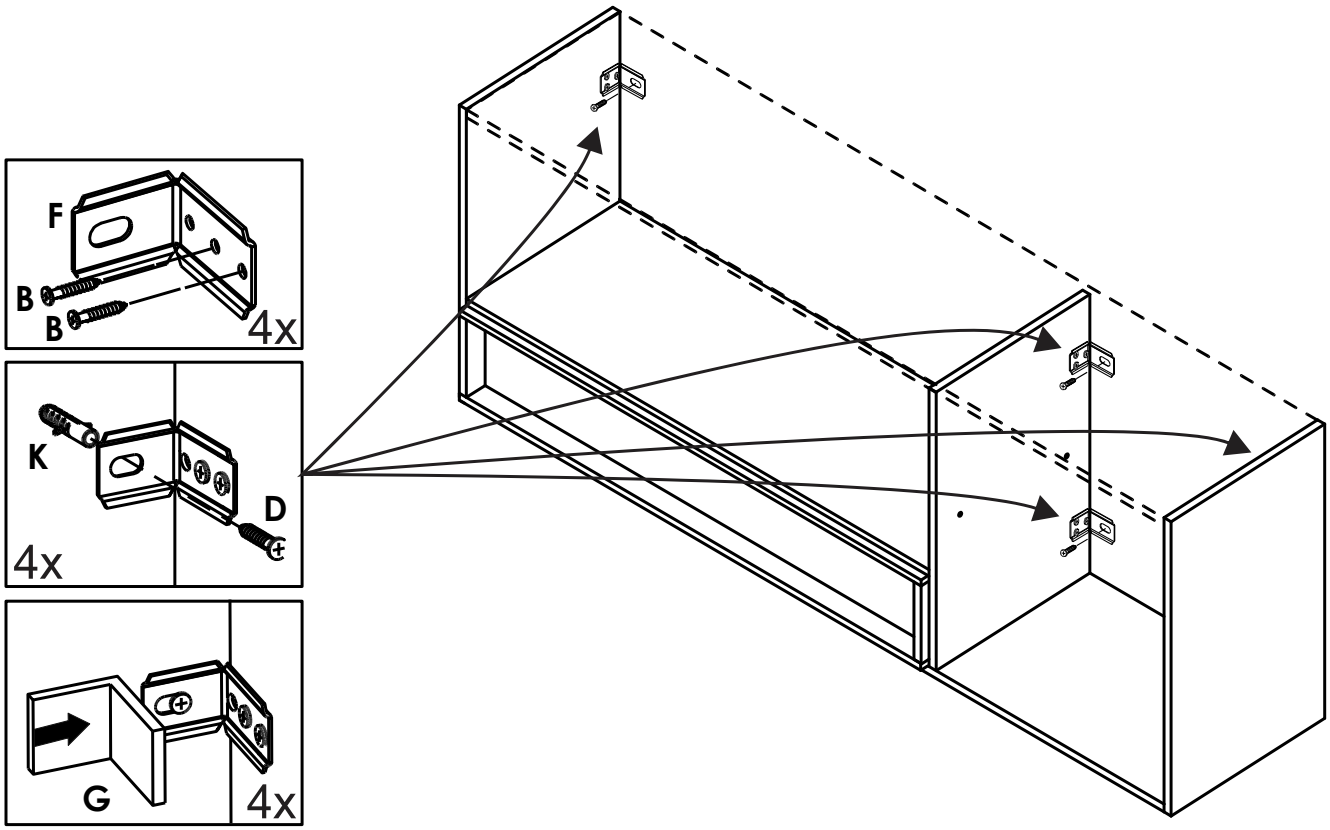

8º Montagem de portas e puxadores

Door and handle assembly

Montaje de puertas y tiradores

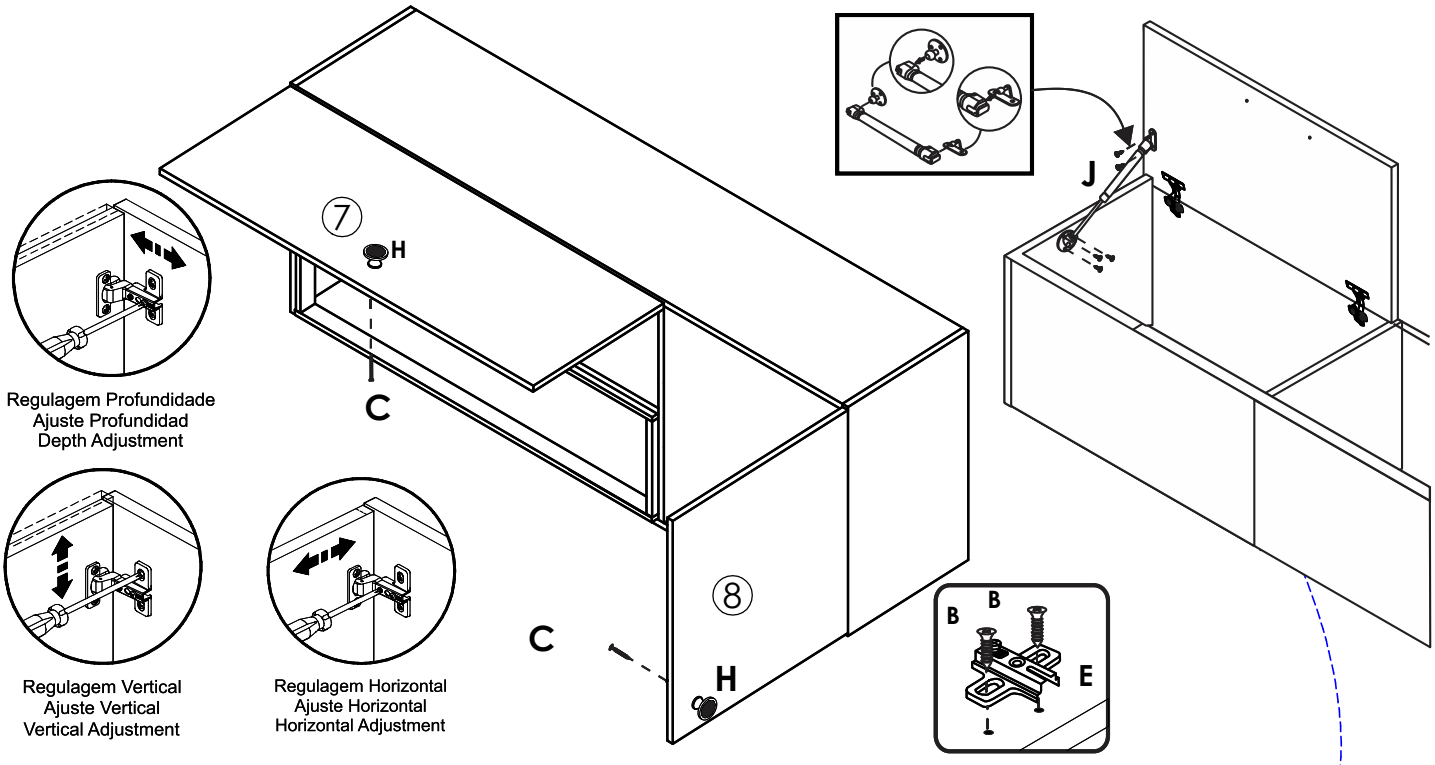

9º Montagem do pistão

Gas strut assembly

Montaje del pistón de gas

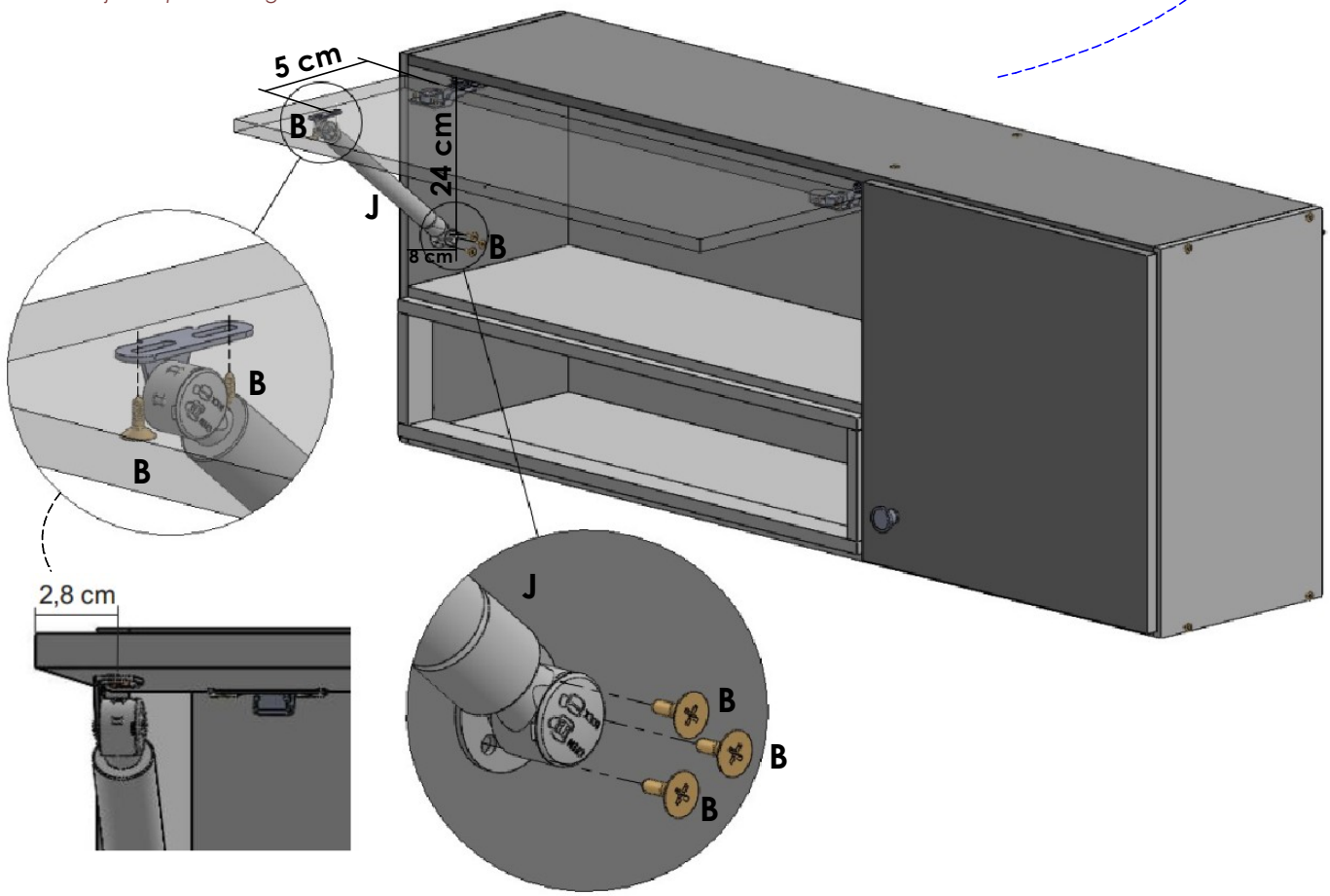

10°

Móvel montado
Fully assembled furniture
Mueble montado

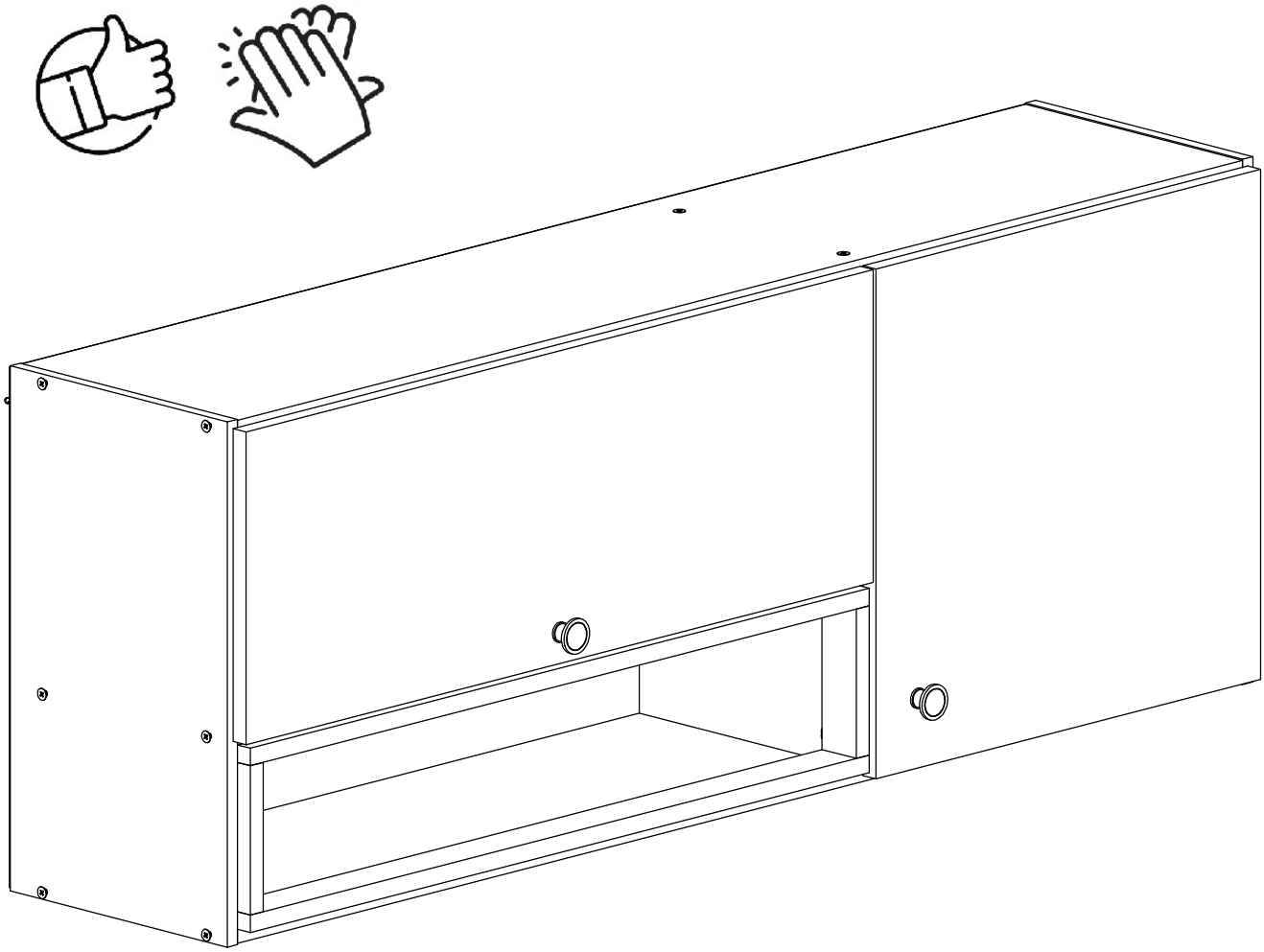

CONHEÇA NOSSOS PRODUTOS FELLICCI

Fellicci móveis
Sua casa mais feliz!

@moveisfellicci
@moveisfellicci
(54) 3452-4400 / (54) 3451-6329
R. Armando Marco Zanetti, 31 - Tamandaré, Garibaldi - RS
comercial@fellicci.com.br | assistencia@fellicci.com.br
www.fellicci.com.br

Fellicci móveis

Sua casa mais feliz!

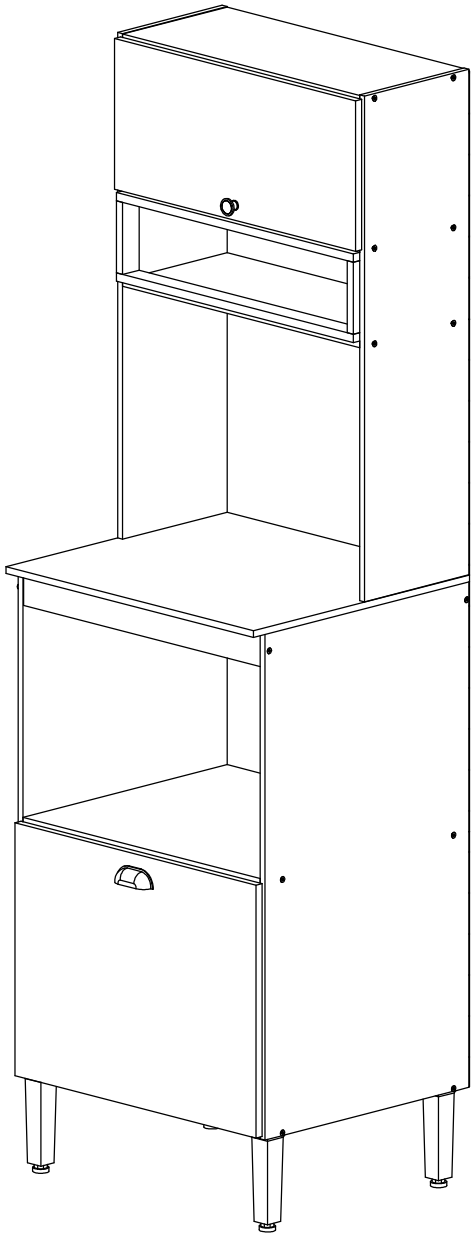

MANUAL DE MONTAGEM KIT DUPLO MARTI 1802

ACESSO AO
MANUAL DIGITAL

FERRAGEM | HARDWARE | *HERRAJES*

Item		Denominação	Descripción	Description	**Dimensão** Dimensión *Dimension*	QTD.
A		**Paraf Philips C/ Chata**	Tornillo Phillips de cabeza plana	*Phillips flat head screw*	3,5 x 40	26
B		**Paraf flangeado**	Tornillo Phillips con brida	*Phillips flange screw*	5,0 x 50	4
C		**Paraf Philips C/ Chata**	Tornillo Phillips de cabeza plana	*Phillips flat head screw*	3,5 x 12	55
D		**Paraf Philips C/ Chata**	Tornillo Phillips de cabeza plana	*Phillips flat head screw*	3,5 x 30	3
E		**Cavilha**	Clavija	*Wooden dowel*	6 x 30	6
F		**DOBRADIÇA**	Hinge	*Bisagra*	Ø 26	4
G		**Cantoneira metálica**	Escuadra metálica	*Metal angle bracket*	22 x 22	5
H		**Pé conico**	Pata de plástico	*Foot*	170mm	4
I		**Puxador ponto**	Tirador tipo pomo redondo	*Roud knob handle*	Ø30	1
J		**Prego**	Clavo	*Nail*	10 x 10	50
K		**Cavilha**	Clavija	*Wooden dowel*	6 x 50	4
L		**PISTÃO**	Gas strut	*Pistón de gas*		1
M						-
N		**Puxador concha**	Tirador tipo concha	*Cup pull*		1
O		**Articulador**	Compás elevable	*Lift Mechanism*		1
P		**Cola**	Pegamento	*Glue*		1

VOCÊ VAI PRECISAR DE | YOU WILL NEED | *USTED NECESITARÁ*

Chave Pillips
Phillips Head
Destornillador Cruz

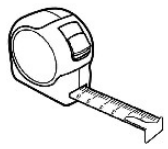

Trena
Measuring Tape
Cinta de Medición

Parafusadeira
Screwdriver
Atornillador

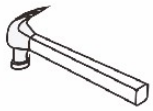

Martelo
Hammer
Martillo

FERRAMENTA NÃO FORNECIDA | TOOLS NOT SUPPLIED | *HERRAMIENTAS NO INCLUIDAS*

Utilize a régua guia para identificar o tamanho dos parafusos
Use the guide to identify the screw sizes
Utilice la guía para identificar el tamaño de los tornillos

Fellicci móveis
Sua casa mais feliz!

LISTA DE PEÇAS | PARTS LIST | *LISTA DE PIEZAS*

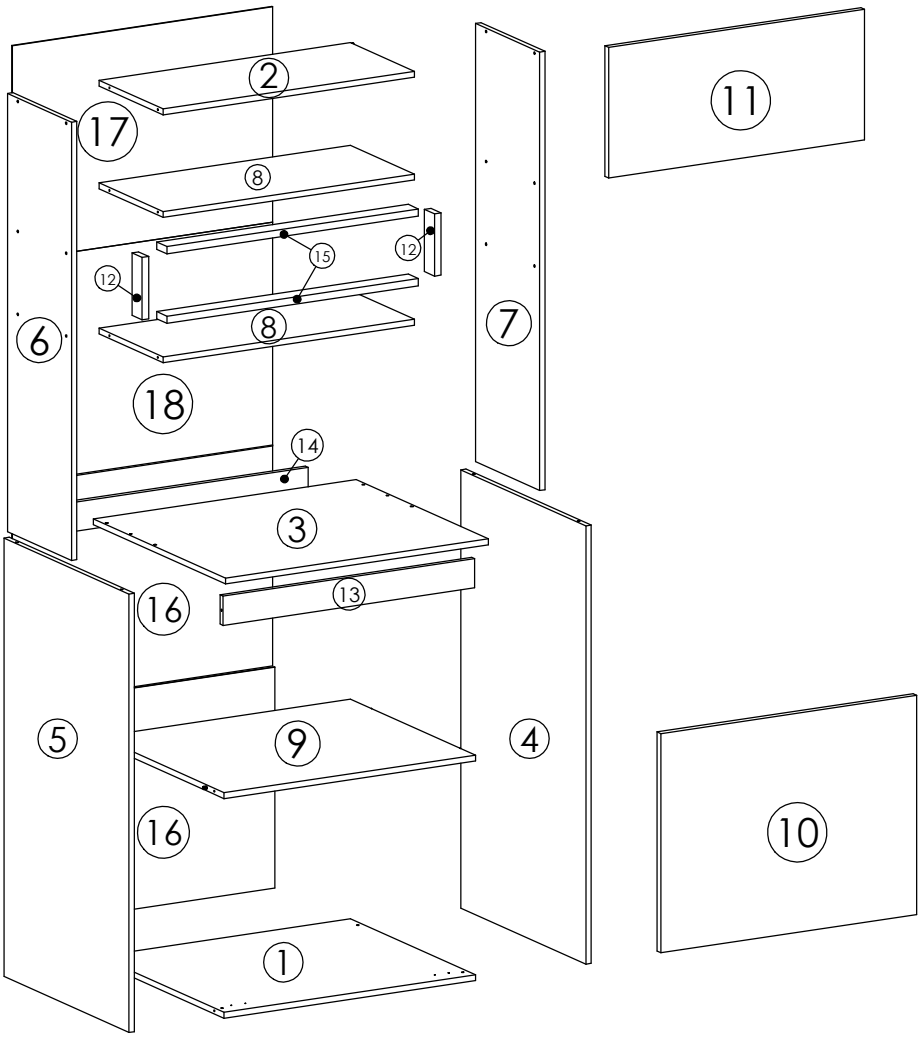

Nº	Nº DA PEÇA	Denominação	Descripción	Description	Comp.	Larg.	Esp.	QTD.
1	100.0042	**BASE**	Base	Base	576	496	12	1
2	101.0052	**TAMPO SUP**	Tapa	Top / Surface	576	254	12	1
3	101.0053	**TAMPO**	Tapa	Top / Surface	602	525	12	1
4	102.0083	**LATERAL DIR INF**	Lateral derecha	Right side panel	900	496	12	1
5	102.0084	**LATERAL ESQ INF**	Lateral izquierda	Left side panel	900	496	12	1
6	102.0085	**LATERAL ESQ SUP**	Lateral izquierda	Left side panel	900	254	12	1
7	102.0086	**LATERAL DIR SUP**	Lateral derecha	Right side panel	900	254	12	1
8	104.0048	**PRATELEIRA NICHO**	Base	Base	576	254	12	2
9	104.0049	**PRATELEIRA FIXA**	Estante fijo	Fixed shelf	576	496	12	1
10	109.0049	**PORTA**	Puerta	Door	586	450	15	1
11	109.0050	**PORTA**	Puerta	Door	586	268	15	1
12	111.0011	**ACABAMENTO**	Detalle Menor	Minor Detail	128	40	15	2
13	111.0012	**TRAVESSA DIANT**	Travessaño	crossbar	576	60	12	1
14	111.0013	**TRAVESSA TRAS**	Travessaño	crossbar	576	60	12	1
15	111.0014	**ACABAMENTO**	Detalle Mayor	Major Detail	576	40	15	2
16	500.0085	**COSTA**	Trasera	Back panel	596	454	3	2
17	500.0086	**COSTA**	Trasera	Back panel	596	442	3	1
18	500.0087	**COSTA**	Trasera	Back panel	596	460	3	1

1º Montagem da caixaria superior

Montaje de la estructura superior

Upper cabinet assembly

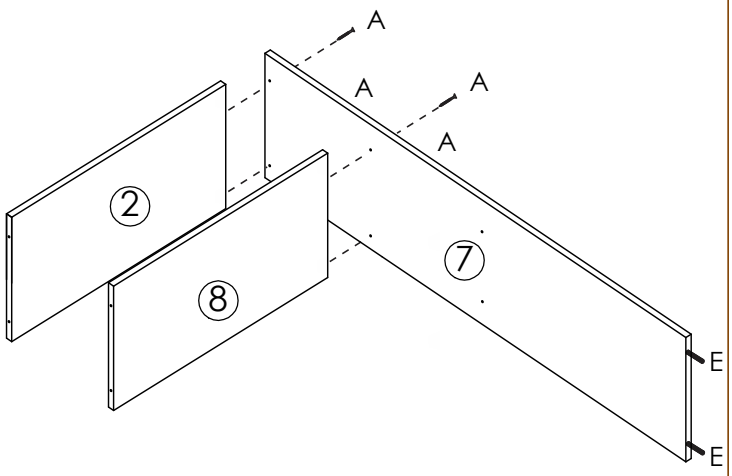

2º Montagem do acabamento do nicho

Montaje del acabado del nicho

Niche finishing assembly

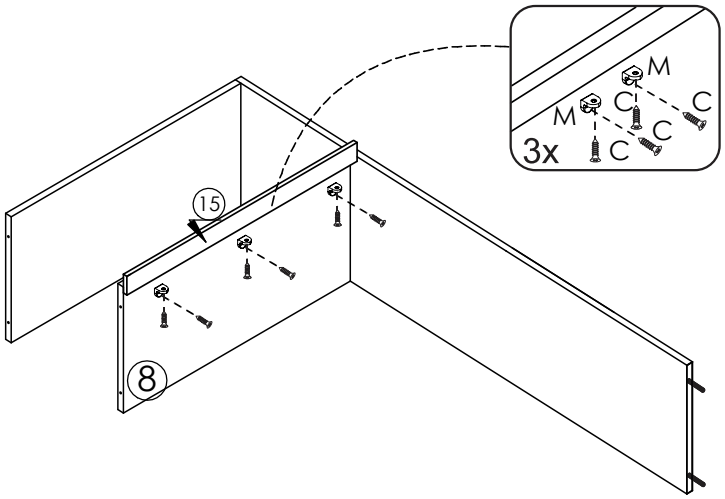

3º Montagem do acabamento do nicho

Montaje del acabado del nicho

Niche finishing assembly

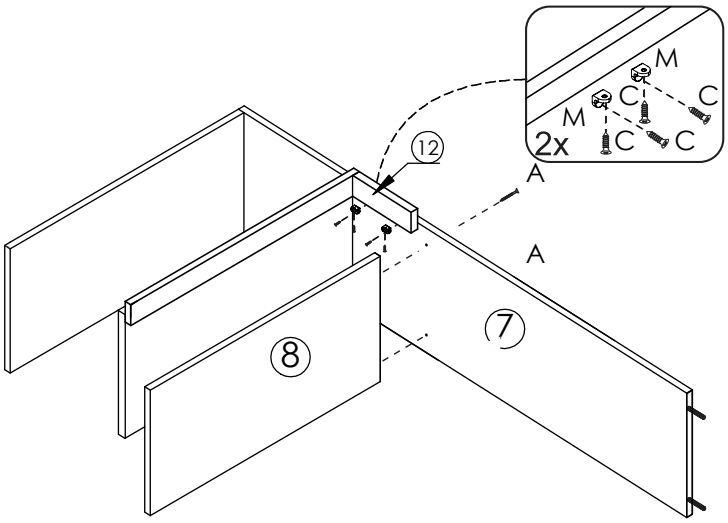

4º Montagem do acabamento do nicho

Montaje del acabado del nicho

Niche finishing assembly

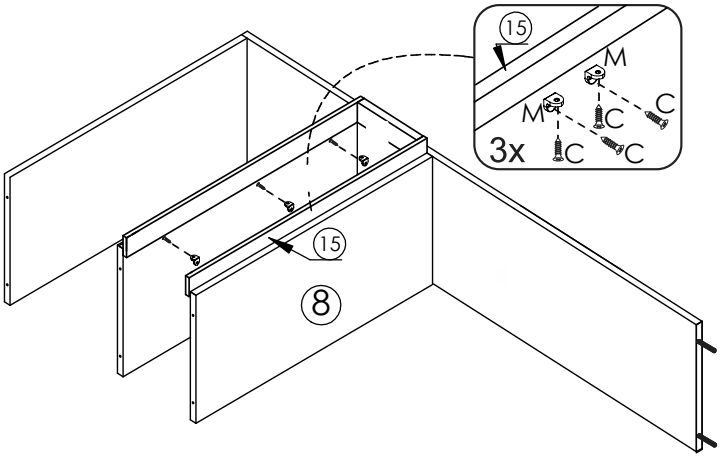

5º Montagem da caixaria superior

Montaje de la estructura superior

Upper cabinet assembly

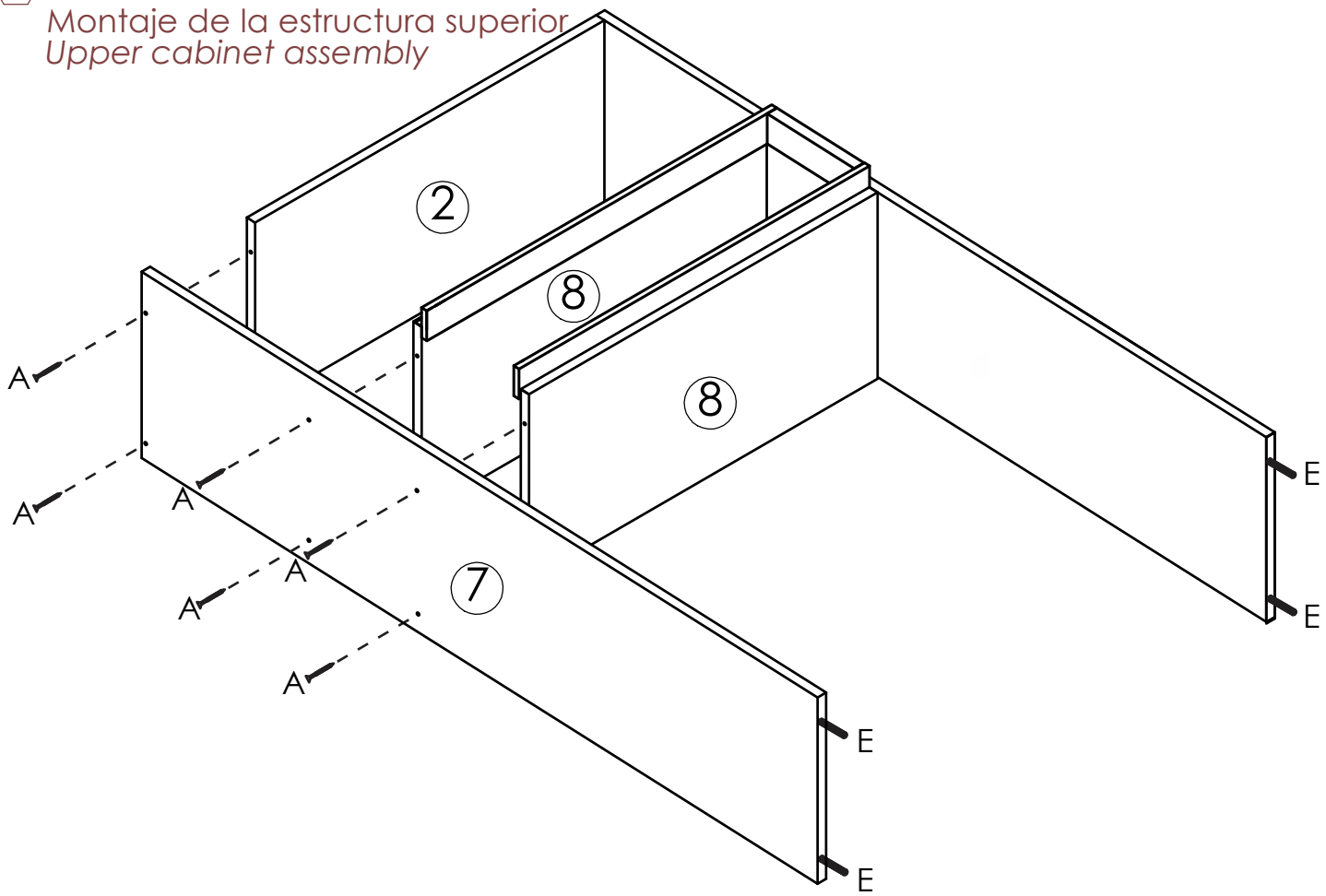

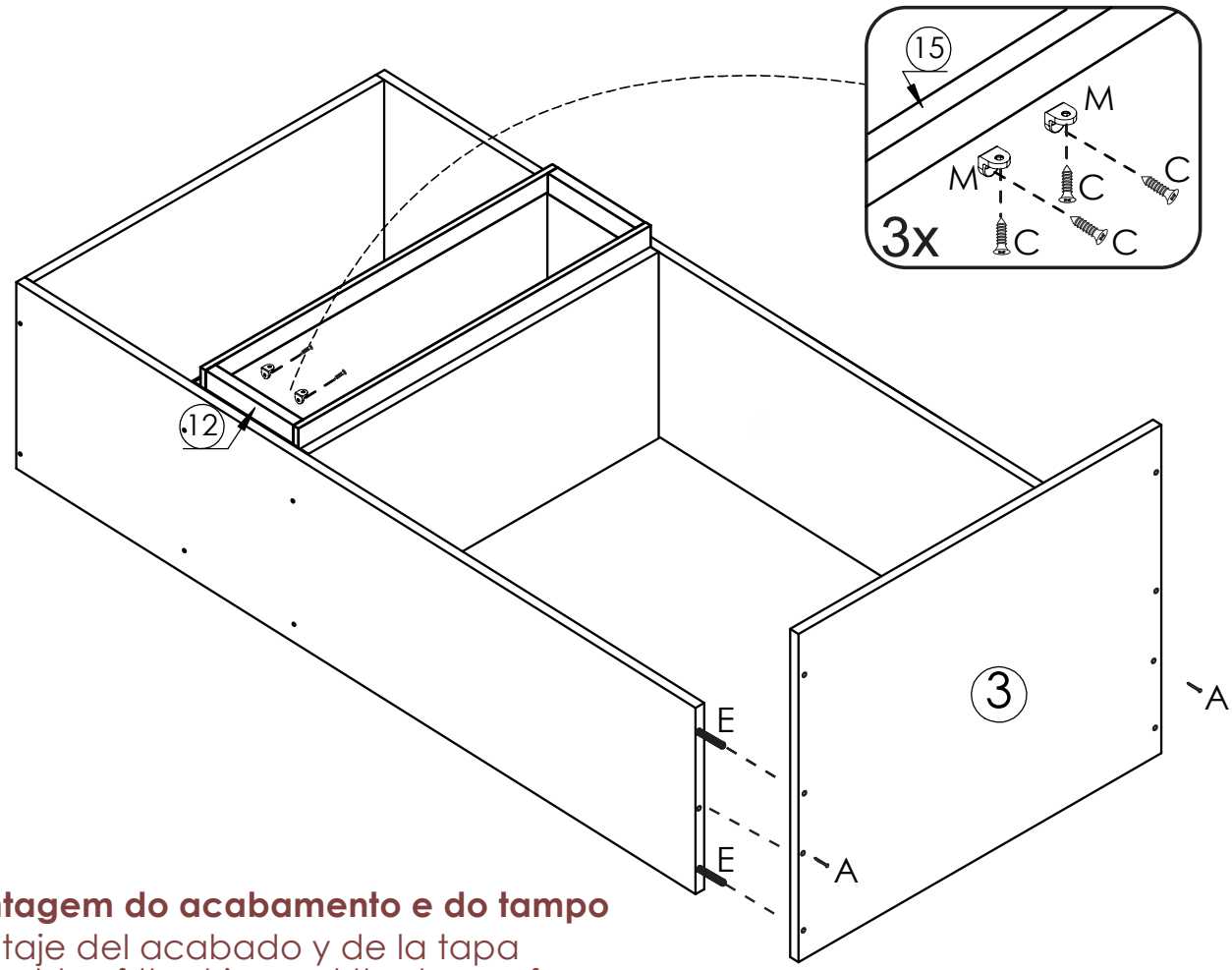

6º Montagem do acabamento e do tampo

Montaje del acabado y de la tapa

Assembly of the trim and the top surface

7º Montagem da caixaria inferior

Montaje de la estructura inferior

Lower cabinet assembly

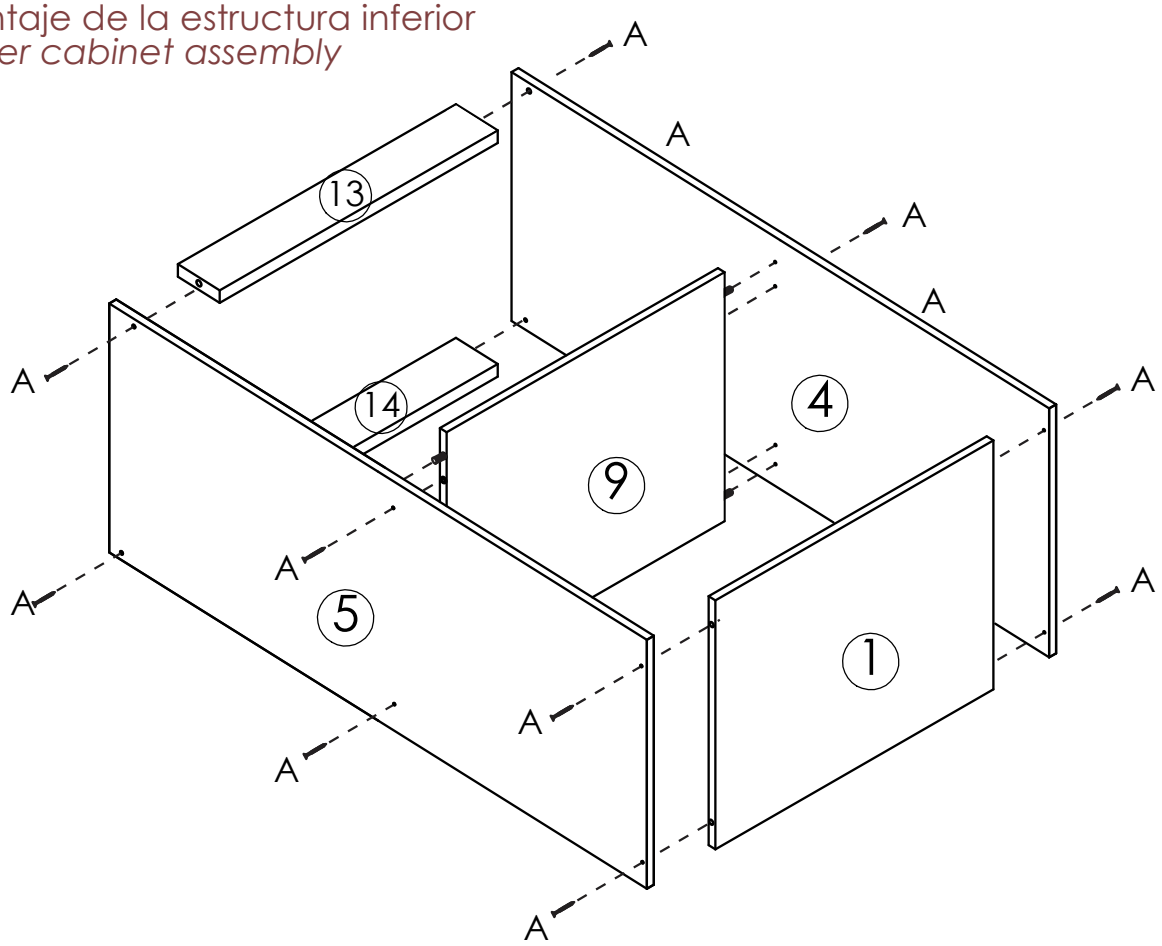

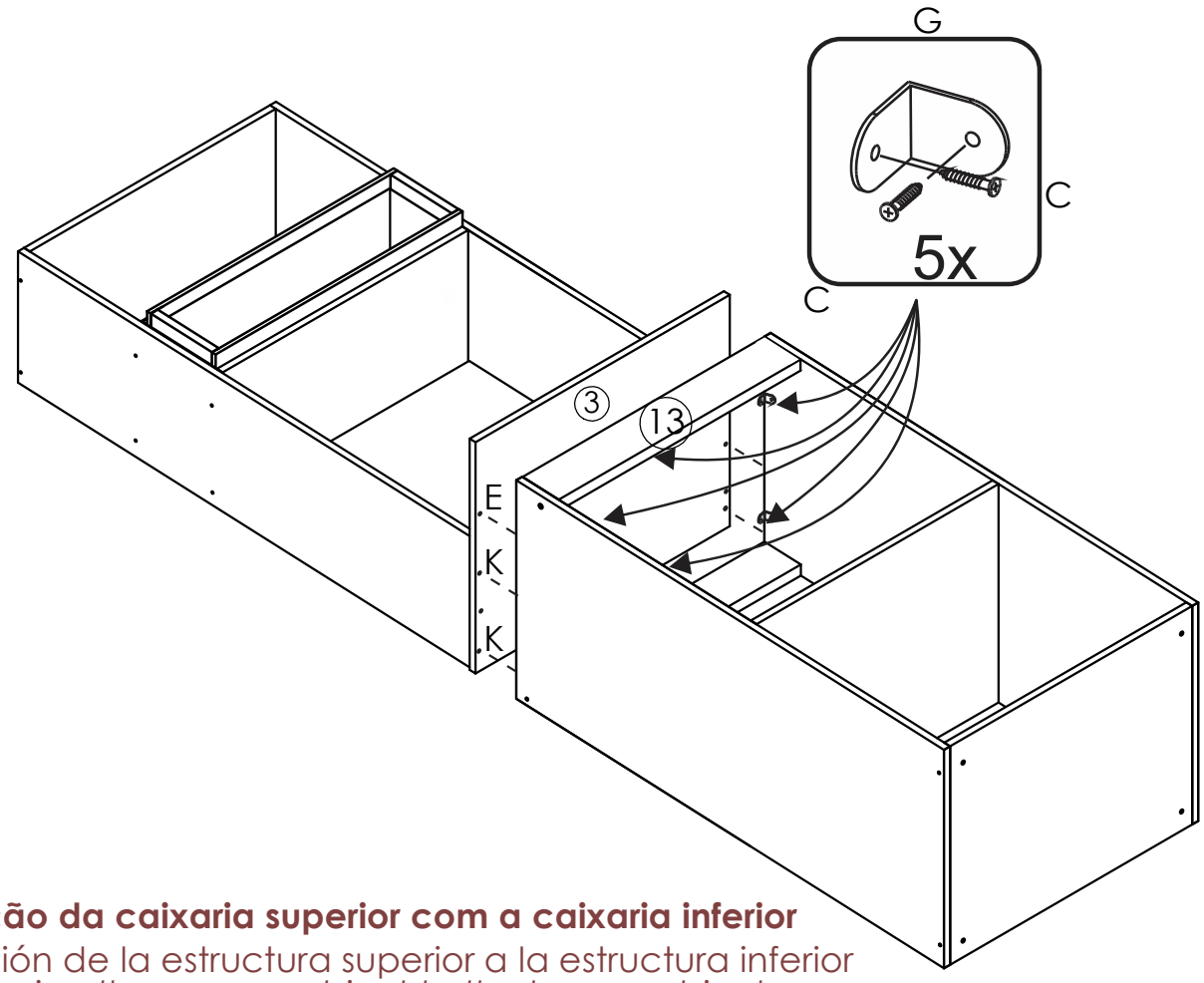

8º Fixição da caixaria superior com a caixaria inferior

Fijación de la estructura superior a la estructura inferior

Fastening the upper cabinet to the lower cabinet

9º Montagem dos pés

Montaje de las patas

Foot assembly

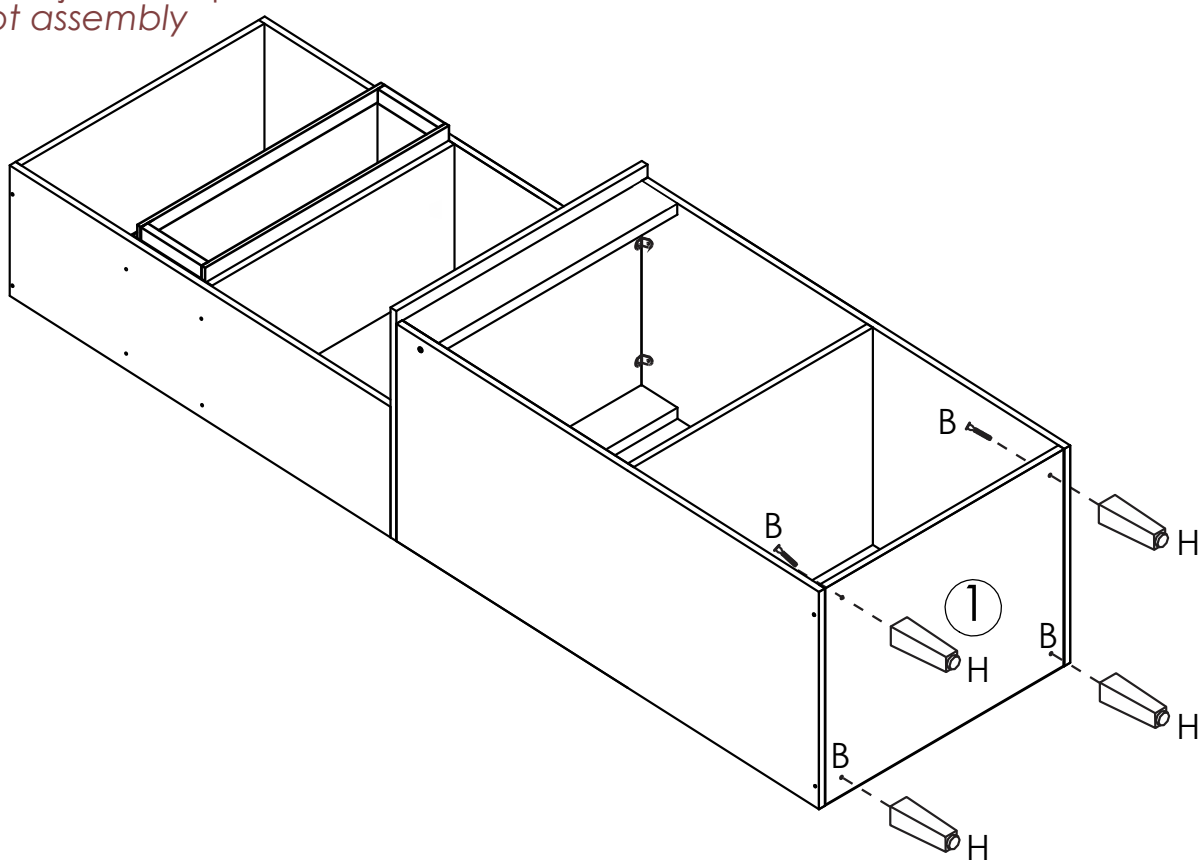

10º Montagem das costas

Montaje del panel trasero

Back panel assembly

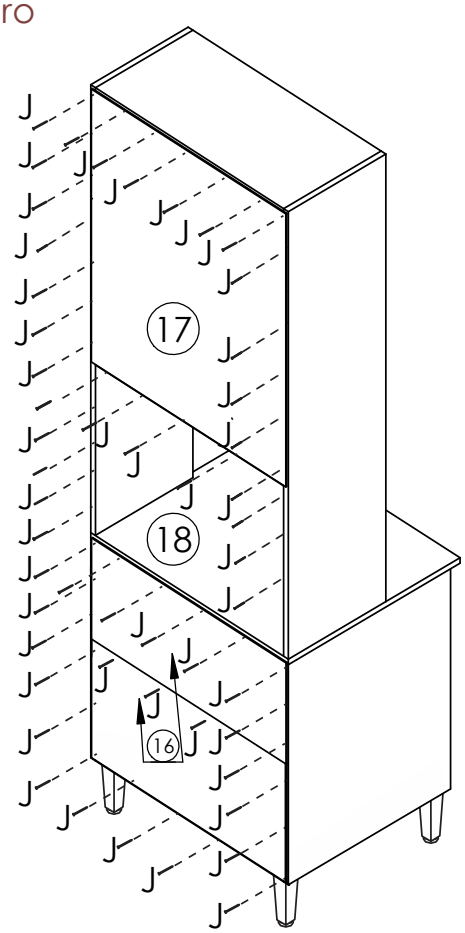

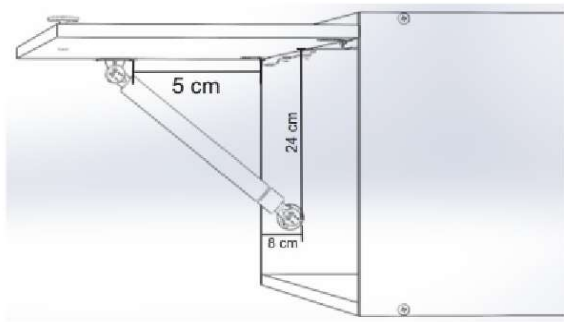

Model 1 / Modelo 1

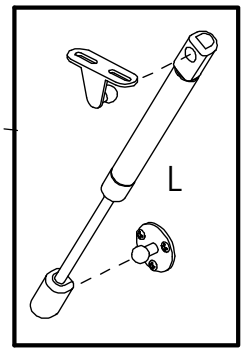

Model 2 / Modelo 2

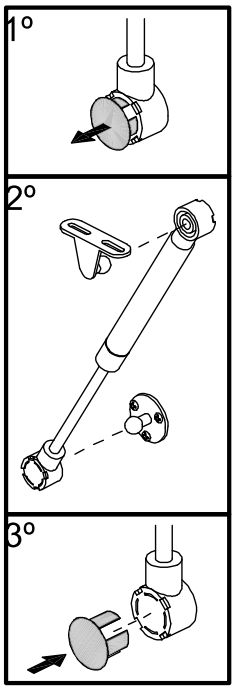

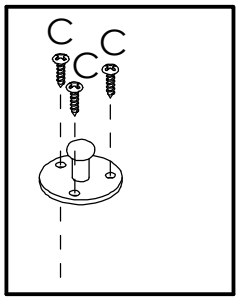

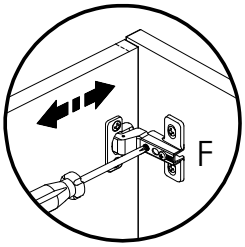

Regulagem Horizontal
Horizontal Adjustment
Ajuste Horizontal

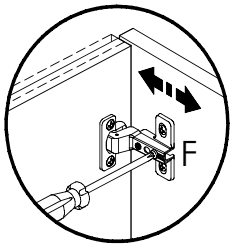

Regulagem Profundidade
Depth Adjustment
Ajuste Profundidad

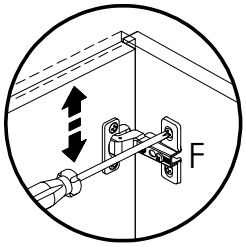

Regulagem Vertical
Vertical Adjustment
Ajuste Vertical

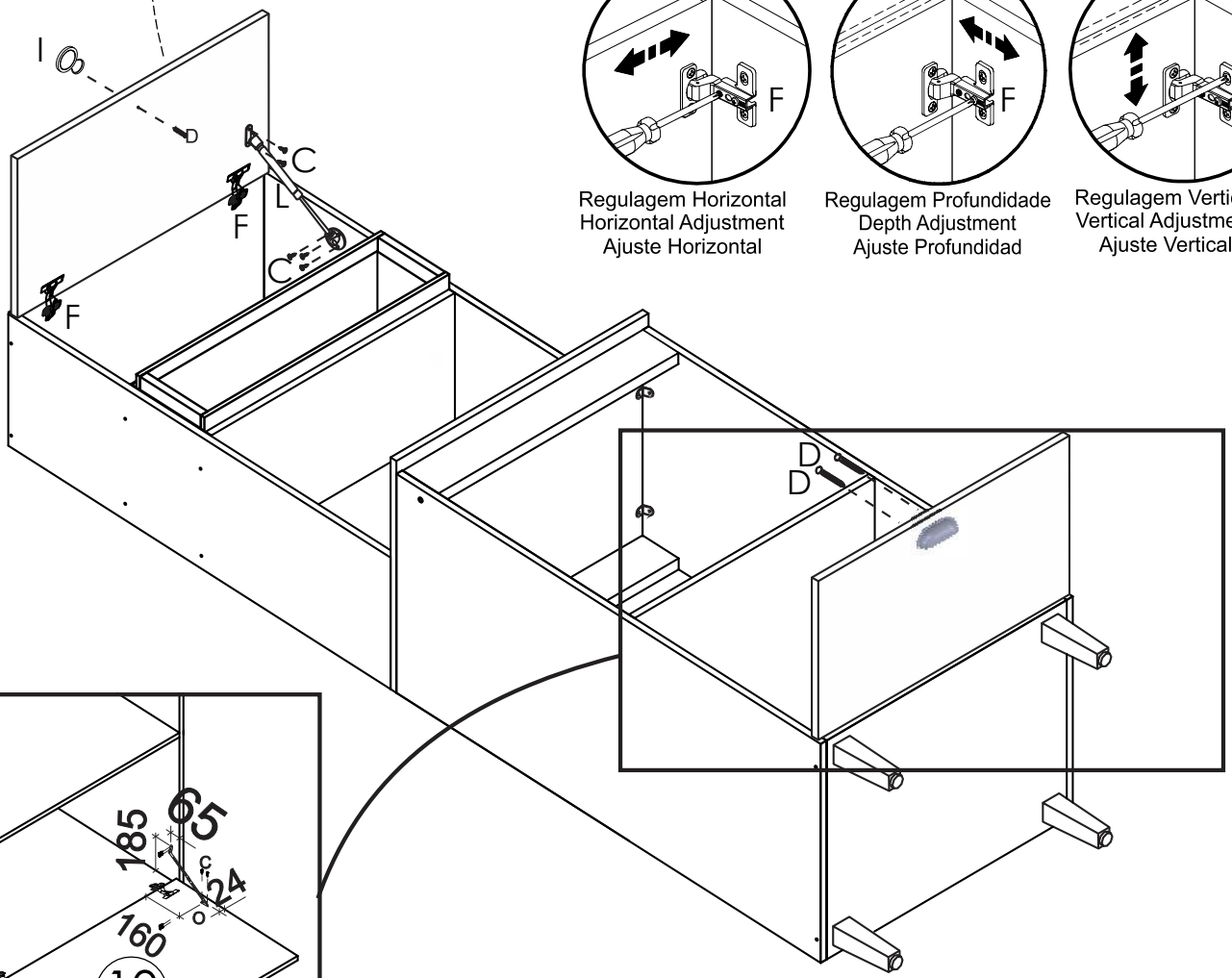

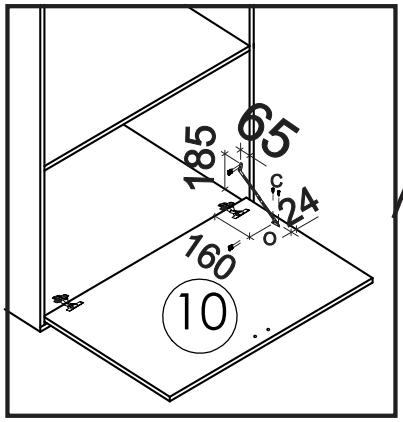

11º Montagem das portas

Montaje de las puertas
Door assembly

12º

Móvel montado
Fully assembled furniture
Mueble montado

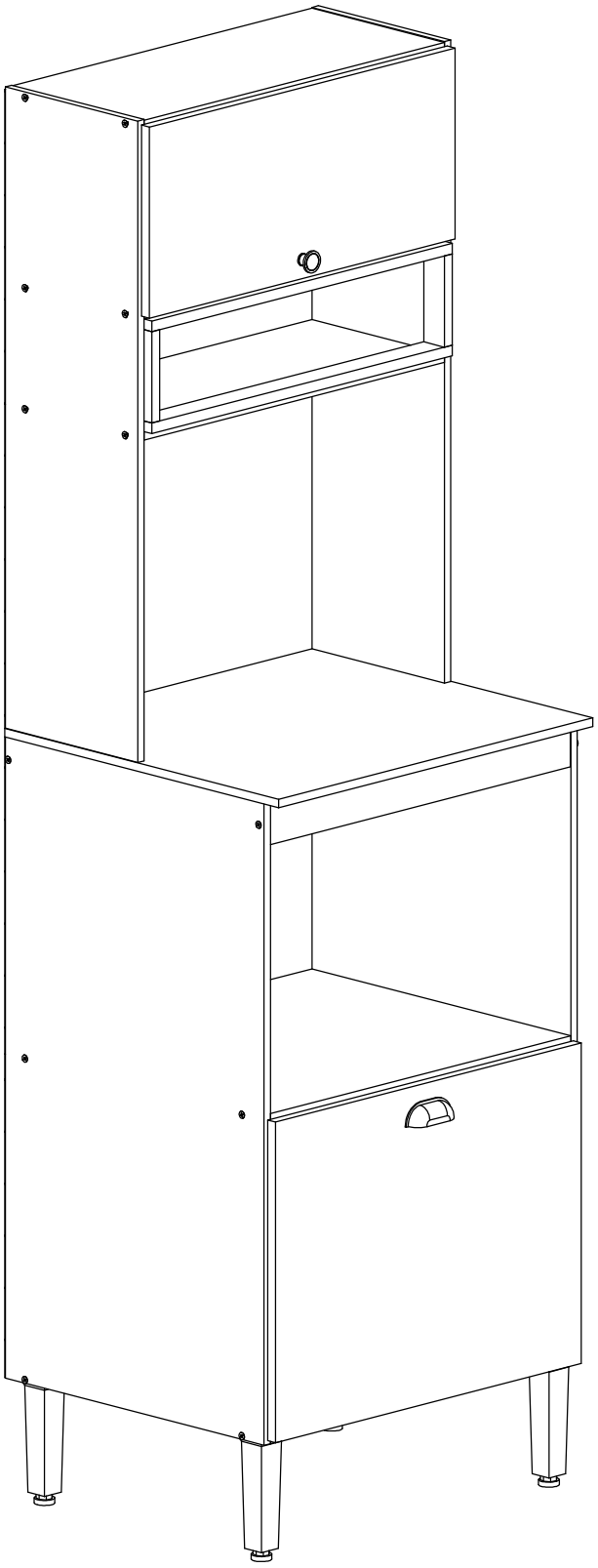

CONHEÇA NOSSOS PRODUTOS FELLICCI

Fellicci móveis
Sua casa mais feliz!

@moveisfellicci
@moveisfellicci
(54) 3452-4400 / (54) 3451-6329
R. Armando Marco Zanetti, 31 - Tamandaré, Garibaldi - RS
comercial@fellicci.com.br | assistencia@fellicci.com.br
www.fellicci.com.br

Fellicci móveis

Sua casa mais feliz!

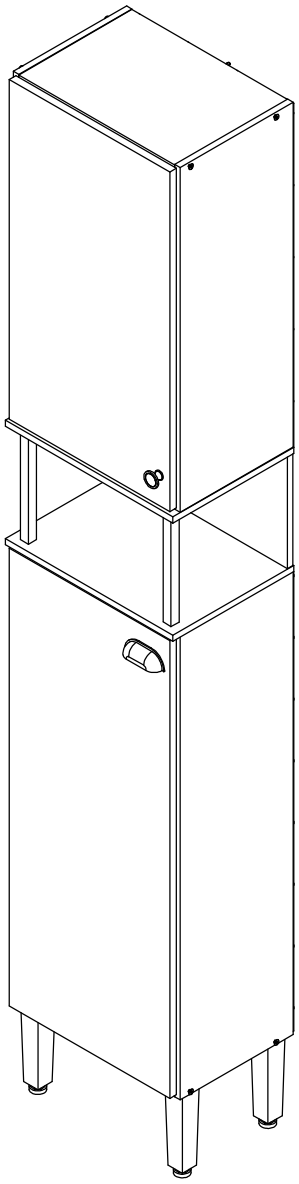

MANUAL DE MONTAGEM PANELEIRO MARTI 1803

ACESSO AO MANUAL DIGITAL

FERRAGEM | HARDWARE | *HERRAJES*

Item		Denominação	Descripción	*Description*	**Dimensão** Dimensión *Dimension*	QTD.
A		**Cavilha**	Clavija	*Wooden dowel*	6 x 30	12
B		**Paraf Philips C/ Chata**	Tornillo Phillips de cabeza plana	*Phillips flat head screw*	3,5 x 12	26
C		**Paraf flangeado**	Tornillo Phillips con brida	*Phillips flange screw*	5,0 x 50	5
D		**Paraf Philips C/ Chata**	Tornillo Phillips de cabeza plana	*Phillips flat head screw*	3,5 x 30	3
E		**Paraf Philips C/ Chata**	Tornillo Phillips de cabeza plana	*Phillips flat head screw*	3,5 x 40	20
F		**Prego**	Clavo	*Nail*	10 x 10	50
G		**DOBRADIÇA**	Hinge	*Bisagra*	Ø 26	4
H		**Cantoneira metálica**	Escuadra metálica	*Metal angle bracket*	22 x 22	4
I		**Puxador ponto**	Tirador tipo pomo redondo	*Roud knob handle*	Ø30	1
J		**Puxador concha**	Tirador tipo concha	*Cup pull*		1
K		**Pé conico**	Pata de plástico	*Foot*	170mm	4
L		**BUCHA PLÁSTICA**	Taco plástico de pared	*Plastic wall plug*	Ø 8	1
M		**SUPORTE AEREO METAL**	Metal wall mounting bracket	*Soporte metálico de pared*		1
N		**CAPA PLASTICA P/ SUPORTE AEREO METAL**	Plastic cover	*Tapa plástica*		1
O		**PERFIL CATANIA**	Perfil de acabado	*Trim profile*	218	2
P		**Cola**	Pegamento	*Glue*		1

VOCÊ VAI PRECISAR DE | YOU WILL NEED | *USTED NECESITARÁ*

Chave Pillips
Phillips Head
Destornillador Cruz

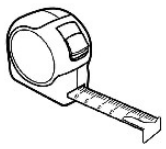

Trena
Measuring Tape
Cinta de Medición

Parafusadeira
Screwdriver
Atornillador

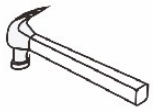

Martelo
Hammer
Martillo

FERRAMENTA NÃO FORNECIDA | TOOLS NOT SUPPLIED | *HERRAMIENTAS NO INCLUIDAS*

Utilize a régua guia para identificar o tamanho dos parafusos
Use the guide to identify the screw sizes
Utilice la guía para identificar el tamaño de los tornillos

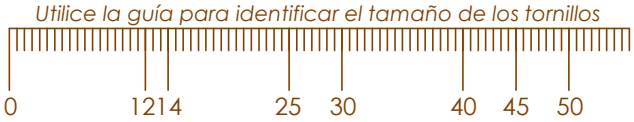

Fellicci móveis
Sua casa mais feliz!

LISTA DE PEÇAS | PARTS LIST | *LISTA DE PIEZAS*

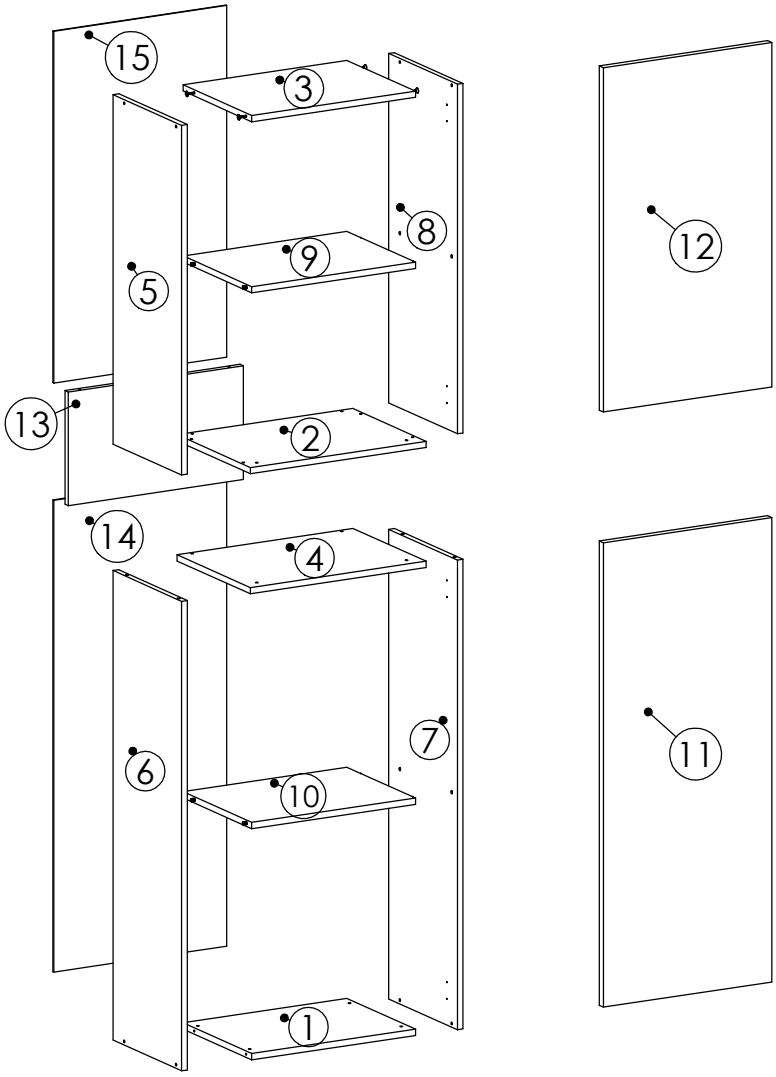

Nº	Nº DA PEÇA	Denominação	Descripción	Description	Comp.	Larg.	Esp.	QTD.
1	100.0040	**BASE**	Base	Base	350	254	12	1
2	100.0041	**BASE SUP**	Base	Base	376	271	12	1
3	101.0050	**TAMPO SUP**	Tapa	Top / Surface	350	254	12	1
4	101.0051	**TAMPO CENTRAL**	CENTER TOP	Top / Surface	376	271	12	1
5	102.0079	**LATERAL ESQ SUP**	Lateral izquierda	Left side panel	670	254	12	1
6	102.0080	**LATERAL ESQ**	Lateral izquierda	Left side panel	900	254	12	1
7	102.0081	**LATERAL DIR**	Lateral derecha	Right side panel	900	254	12	1
8	102.0082	**LATERAL DIR SUP**	Lateral derecha	Right side panel	670	254	12	1
9	104.0047	**PRATELEIRA FIXA SUP**	Estante fijo	Fixed shelf	350	254	12	1
10	104.0051	**PRATELEIRA FIXA INF**	Estante fijo	Fixed shelf	350	254	12	1
11	109.0047	**PORTA INFERIOR**	Puerta	Door	890	360	15	1
12	109.0048	**PORTA SUPERIOR**	Puerta	Door	660	360	15	1
13	113.0001	**COSTA**	Trasera	Back panel	218	374	12	1
14	202.0023	**COSTA**	Trasera	Back panel	904	370	3	1
15	202.0024	**COSTA**	Trasera	Back panel	674	370	3	1

1º Montagem de cavilhas

Assembly of dowels

Montaje de clavijas

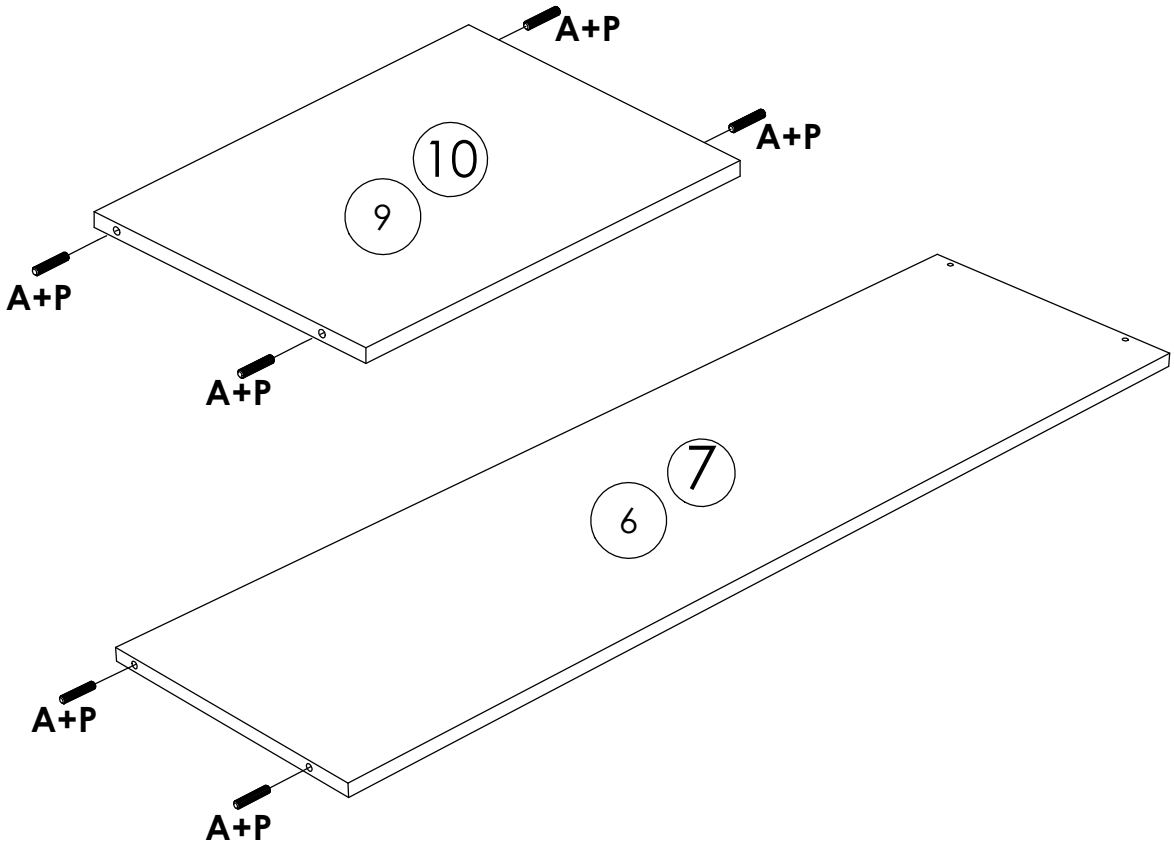

2º Montagem da caixaria superior

Upper Cabinet Assembly

Montaje de la estructura Superior

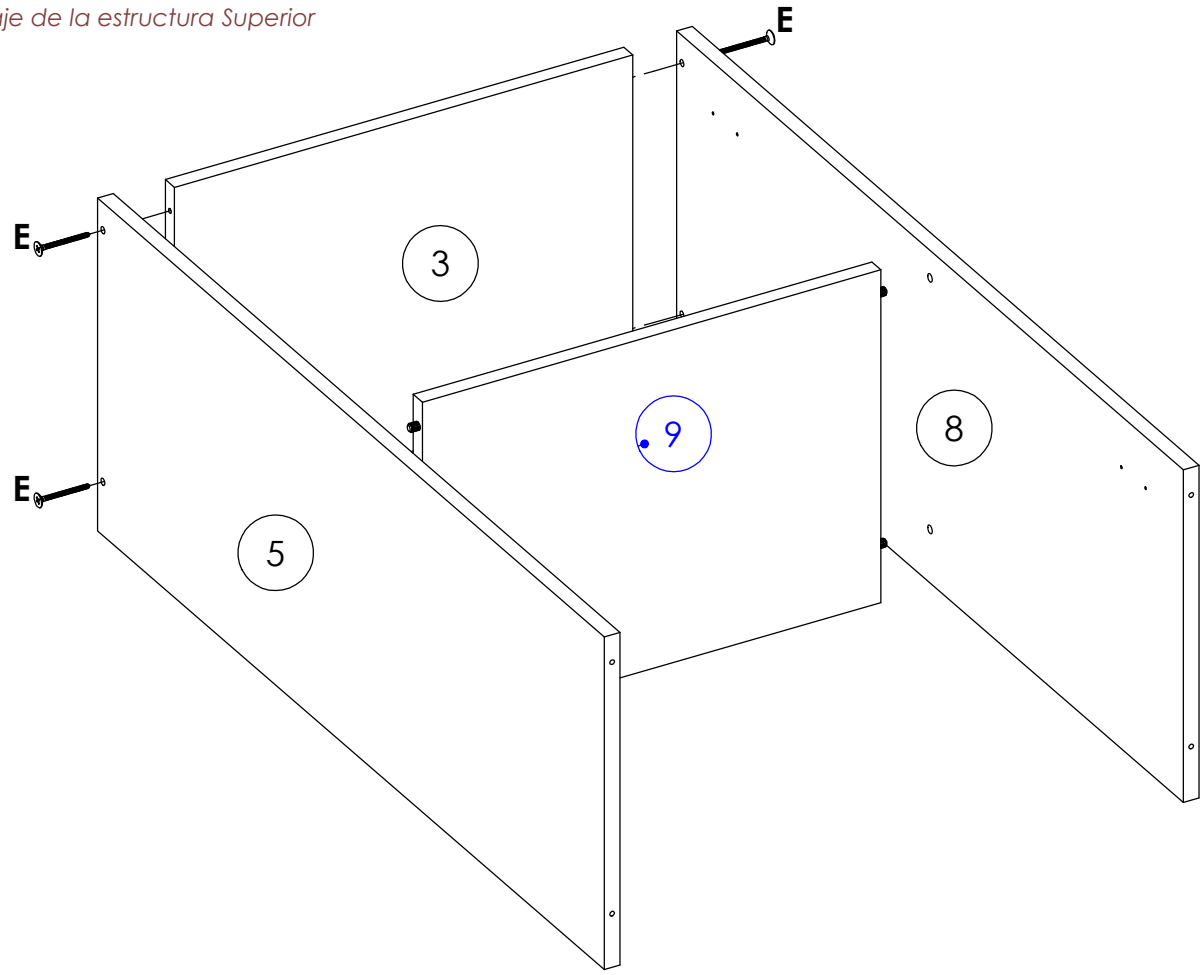

3º Montagem da caixaria superior

Upper Cabinet Assembly

Montaje de la estructura Superior

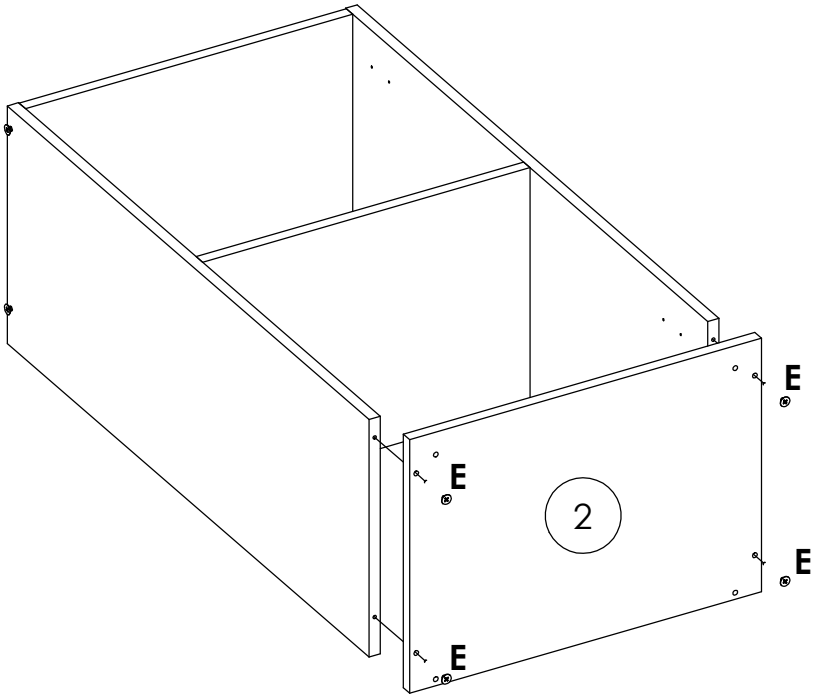

4º Montagem perfil Catania e Costa

Catania and back Assembly

Montaje de Perfil Catania y fondo

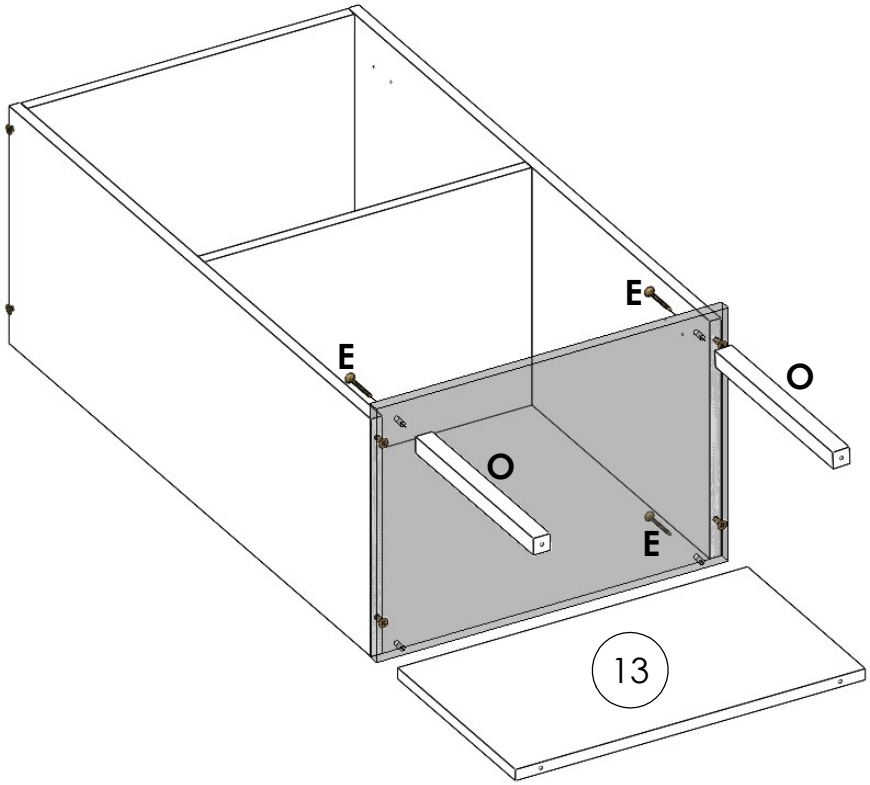

5º

Montagem da caixaria inferior

Lower Cabinet Assembly

Montaje de la estructura Inferior

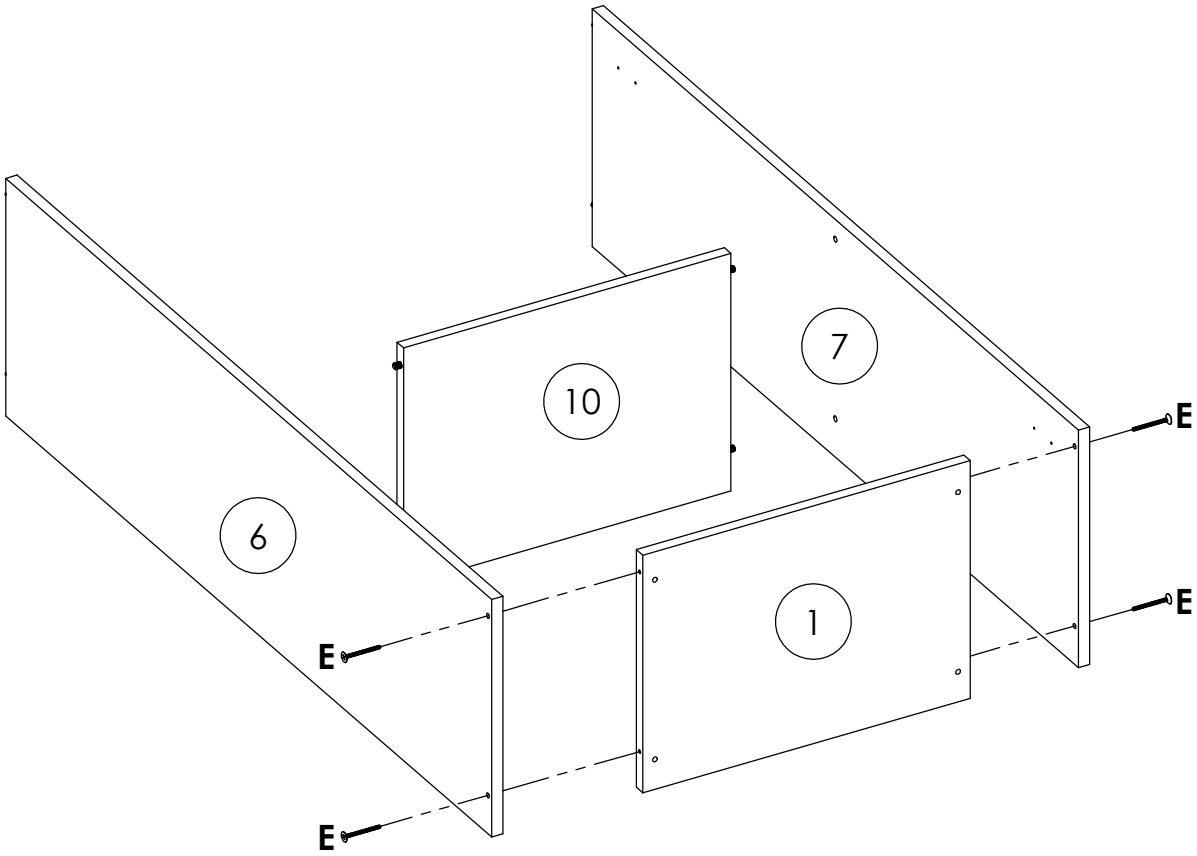

6º

Montagem da caixaria inferior

Lower Cabinet Assembly

Montaje de la estructura Inferior

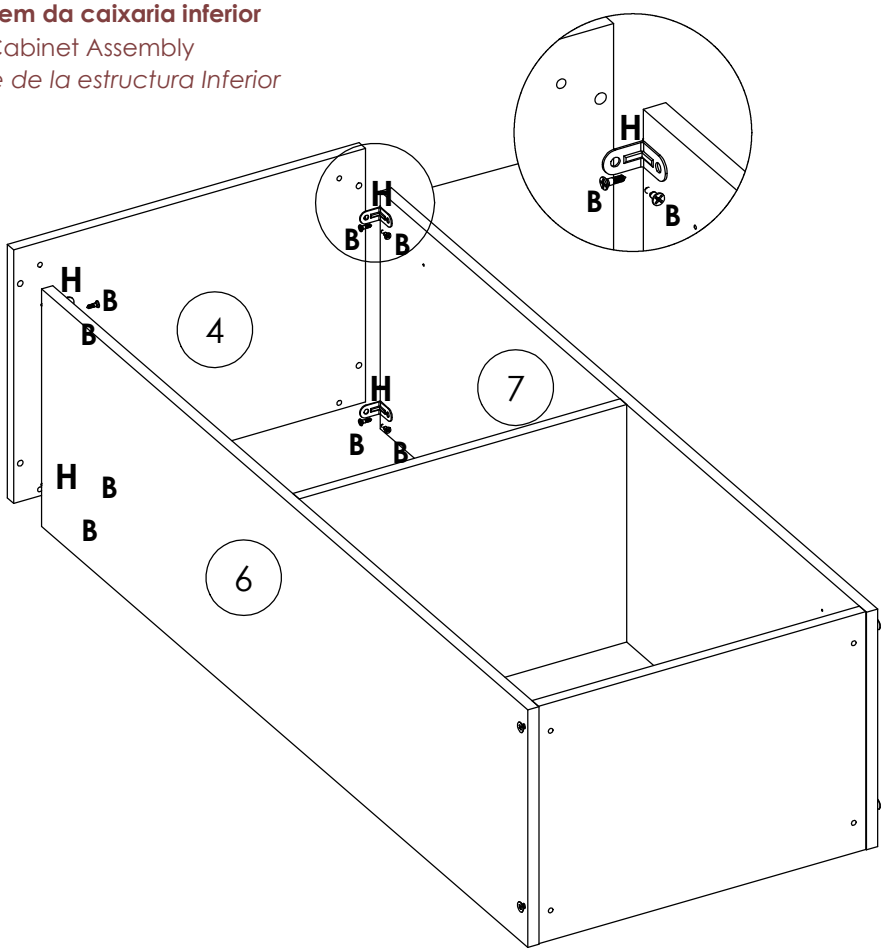

7º Montagem da caixaria
Cabinet Structure Assembly
Montaje de la estructura

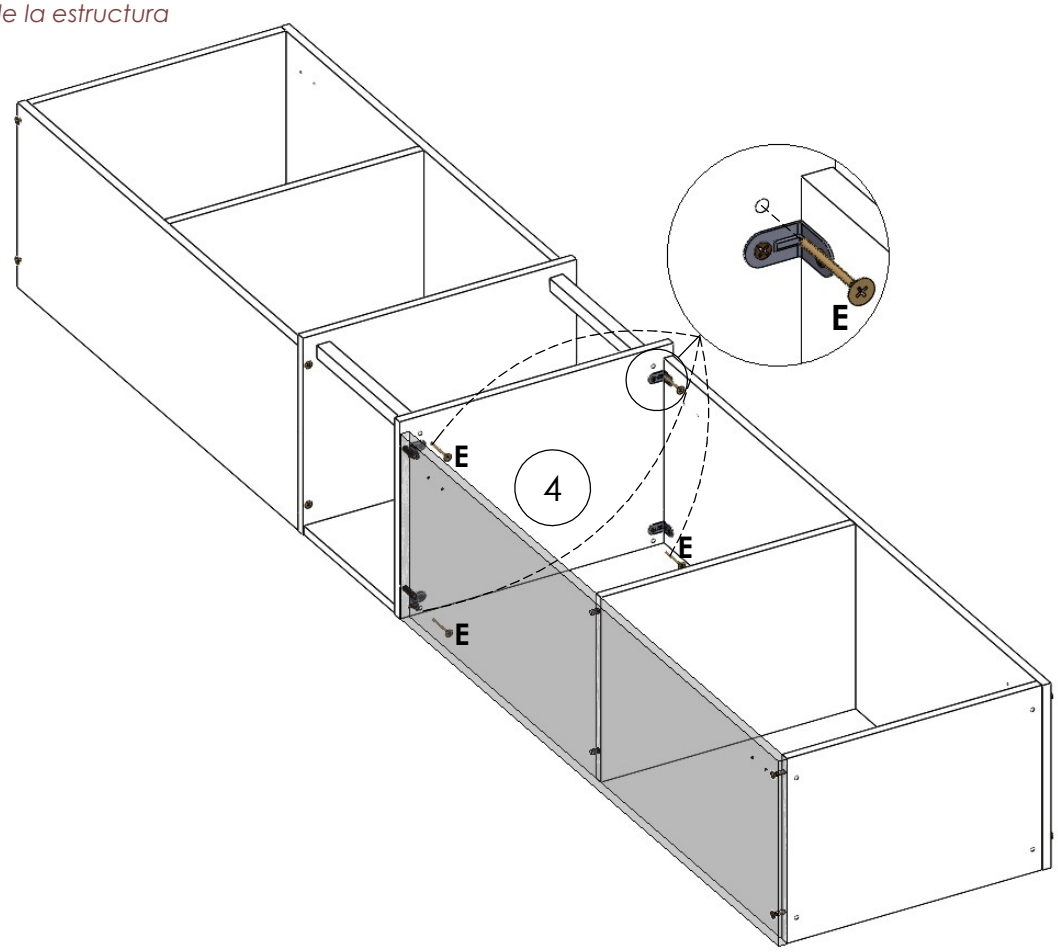

8º Montagem dos pés
Foot assembly
Montaje de las patas

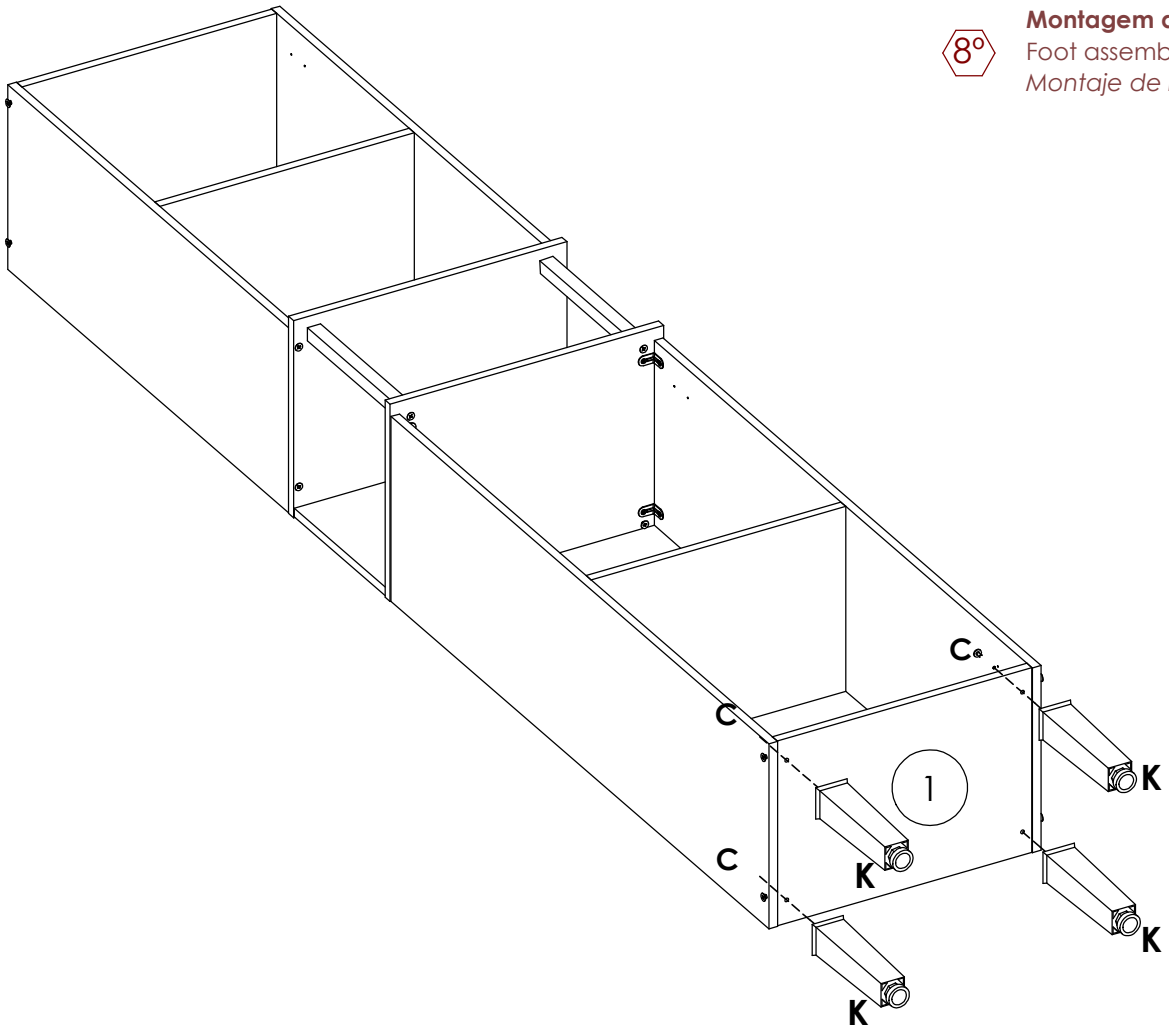

9º Montagem das Costas
Back panel Assembly
montaje del Panel trasero

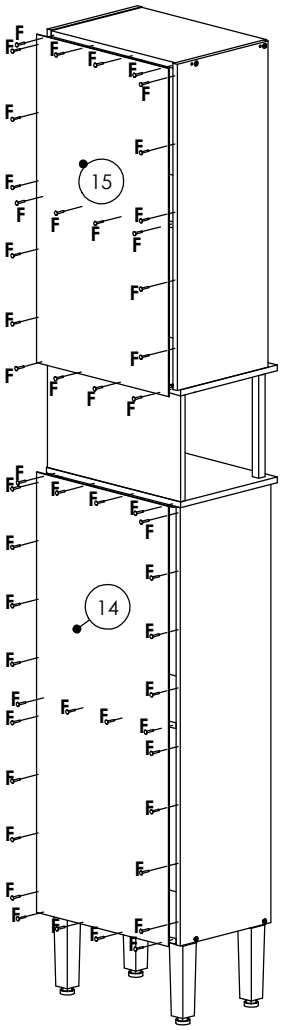

10º Montagem das portas e suporte aéreo
Door and Overhead Support Assembly
Montaje de las Puertas y Soporte Aéreo

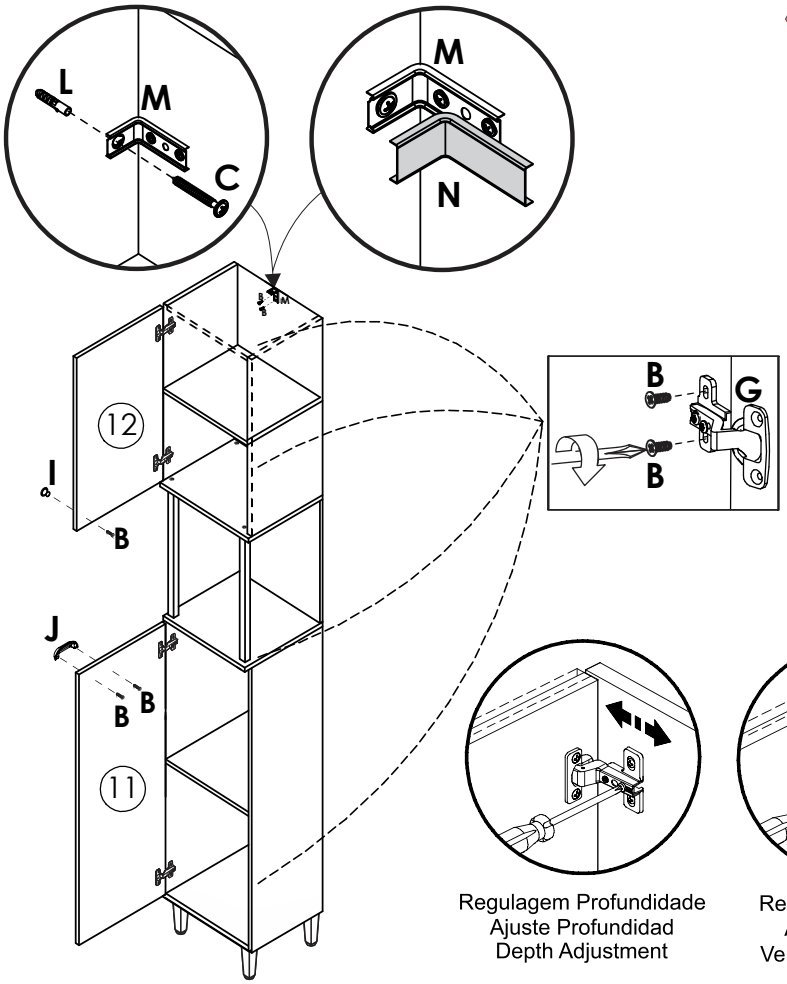

Regulagem Profundidade
Ajuste Profundidad
Depth Adjustment

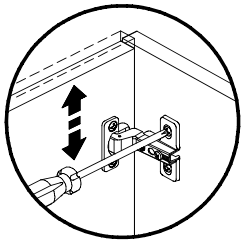

Regulagem Vertical
Ajuste Vertical
Vertical Adjustment

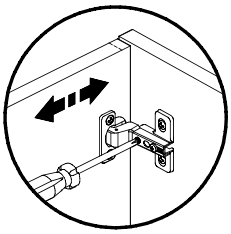

Regulagem Horizontal
Ajuste Horizontal
Horizontal Adjustment

MANUAL DE MONTAGEM
INSTRUCCIONES DE ARMADO
ASSEMBLY INSTRUCTIONS

Fellicci Indústria de Móveis Ltda.
R. Armando Marco Zanetti, 31 - Tamandaré
Garibaldi - RS, 95720-000 Site: www.fellicci.com.br - E-mail: engenharia@fellicci.com.br

A	*Cantoneira de metal* *Soporte metálico* *Metal angle bracket* *13x13*	04
B	*Parafuso chato* *Tornillo de cabeza plana* *Flat head screw* *3,5x14*	08

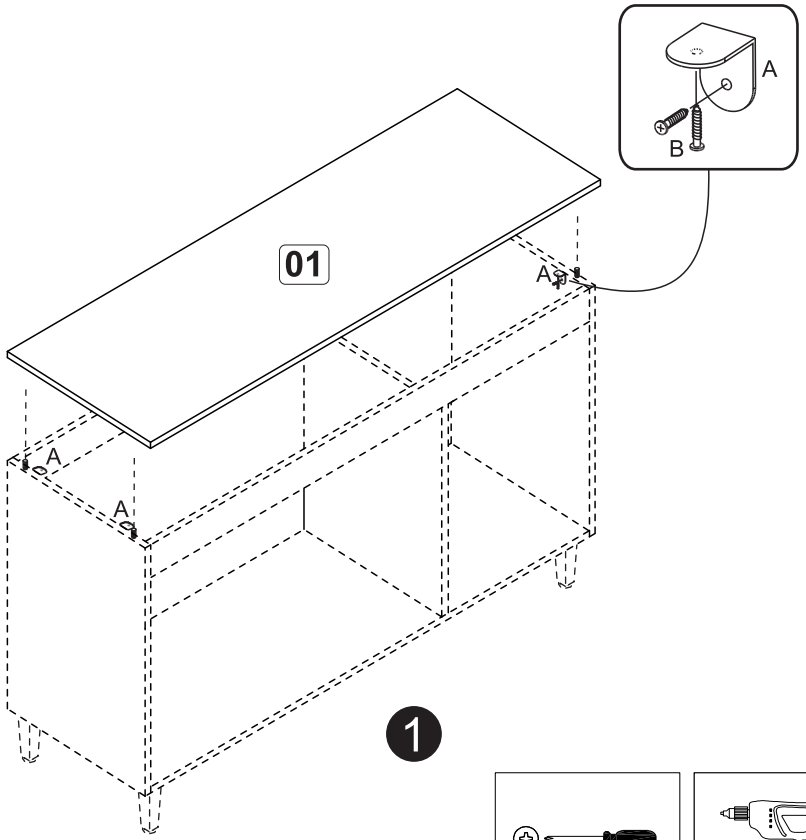

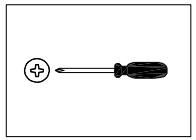

Chave Phillips
Destornillador cruz
Screwdriver Phillips

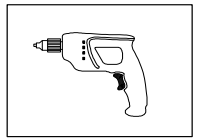

Furadeira
Taladro
Drill machine

MANUAL DE MONTAGEM
INSTRUCCIONES DE ARMADO
ASSEMBLY INSTRUCTIONS

Fellicci Indústria de Móveis Ltda.
R. Armando Marco Zanetti, 31 - Tamandaré
Garibaldi - RS, 95720-000 Site: www.fellicci.com.br - E-mail: engenharia@fellicci.com.br

A	*Cantoneira de metal* *Soporte metálico* *Metal angle bracket* *13x13*	04
B	*Parafuso chato* *Tornillo de cabeza plana* *Flat head screw* *3,5x14*	08

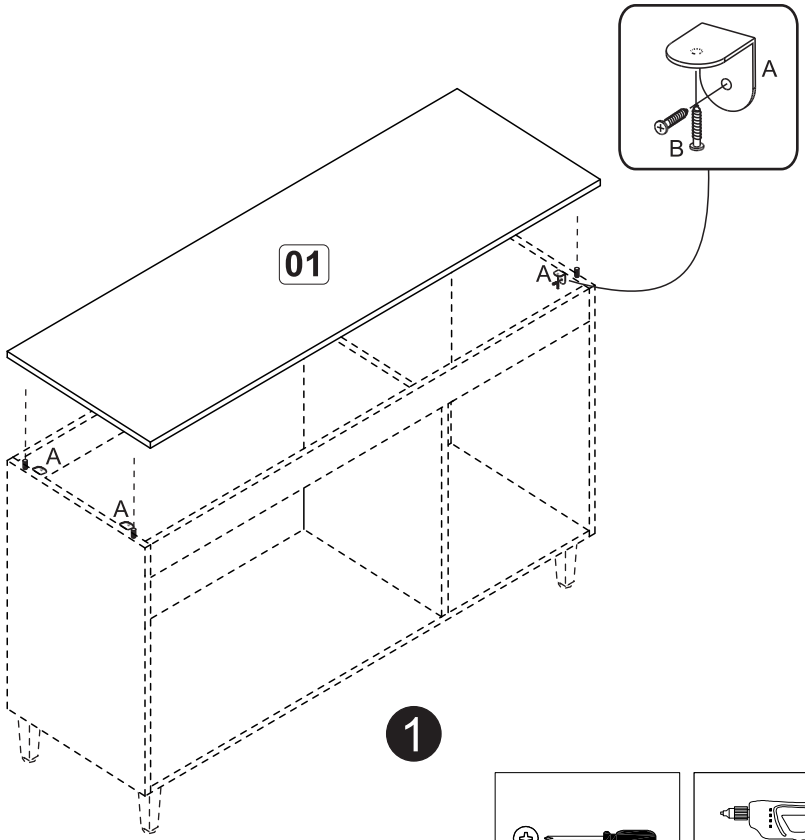

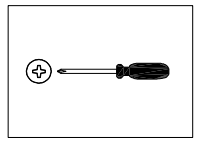

Chave Phillips
Destornillador cruz
Screwdriver Phillips

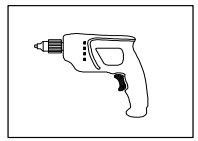

Furadeira
Taladro
Drill machine