Mesa Tamburato Chefia - Y37

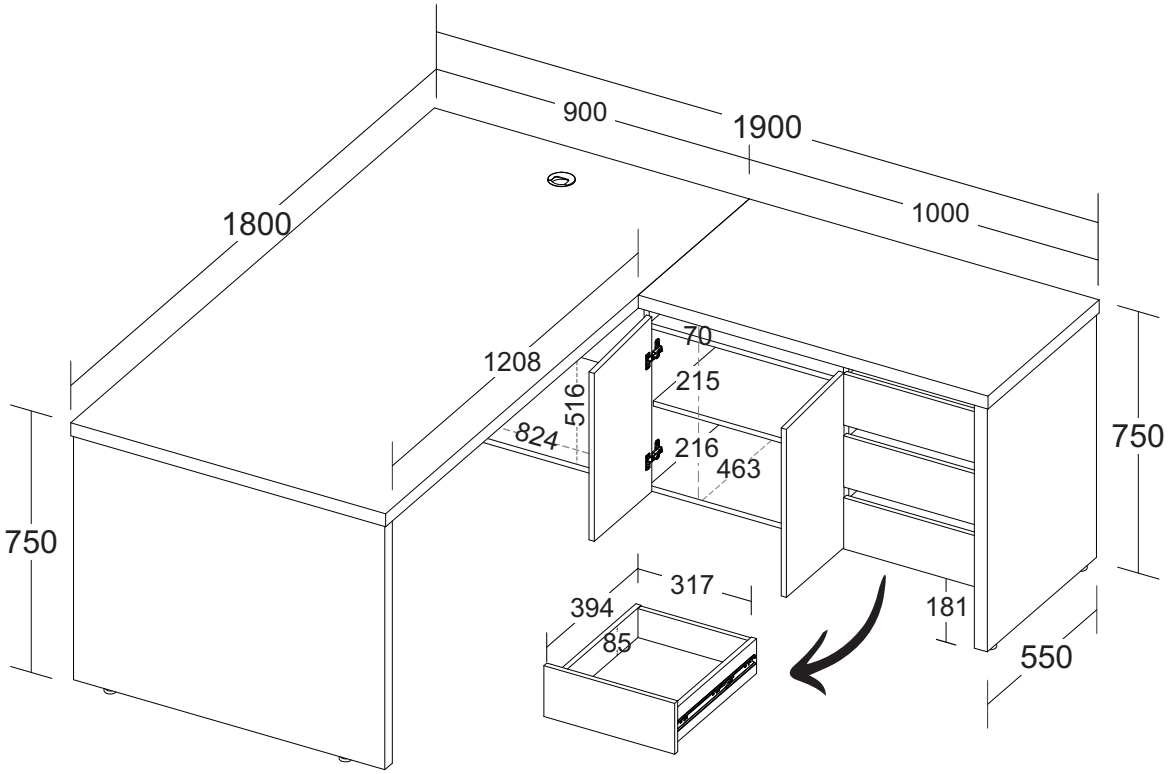

- Tampos e laterais Tamburato 37mm com fita de borda ABS com 1mm de espessura;
- Balcão com duas portas e prateleira interna em MDP 15mm com fita de borda ABS com 0,45mm;
- Três gavetas com corrediças telescópicas, fundo em MDF 6mm e frente em MDP 15mm com fita de borda ABS com 0,45mm de espessura;
- Acompanha passa fio para tampo;
- Espaço ideal para CPU na base do balcão;
- Traseira estrutural com acabamento dos dois lados em MDP 15mm com fita de borda ABS com 0,45mm de espessura;
- Base em MDP 15mm com fita de borda ABS com 0,45mm de espessura;
- Seis sapatas plásticas com regulagem de altura;
- Fixação com tambor, minifix e parafuso.
- Capacidade de Carga:
    - 30kg distribuídos nos tampos Tamburato;
    - 10kg distribuídos na prateleira, 15kg distribuídos na base, 5kg distribuídos nas gavetas.

- Medidas do Produto: 1800x1900x750mm (CxPxA);
- Medidas da Embalagem: 1850x920x95mm - Volume 01
  1825x625x80mm - Volume 02
  1050x580x140mm - Volume 03
- Peso líquido: 113,300Kg;
- Peso bruto: 123,400Kg;
  48,000Kg - Volume 01
  39,400Kg - Volume 02
  36,000Kg - Volume 03
- Cubagem: 0,338m³

- Opções de acabamentos/códigos:

6221 - NOGAL/PRETO

ARTANY®
Arte em Home Office