HENN

Ind. e Com. de Móveis Henn
Mondaí - SC - Brasil

+55 49 3674.3500

@moveishenn
www.henn.com.br

INSTRUÇÕES DE MONTAGEM

INSTRUCCIONES DE MONTAJE
ASSEMBLY INSTRUCTIONS

Vídeo de Montagem
Vídeo de montaje
Assembly Video

Mesa Cabeceira 2 Gavetas Campeche | Campeche Mesita de noche 2 cajones | Campeche Bedside Table 2 Drawers

D07-10 Branco
D07-94 Rústico
D07-130 Castanho HP
D07-131 Cinza
D07-139 OFF White
D07-198 Jequitibá Brilho
D07-214 Cinamomo

Opção 1
Opción 1
Option 1

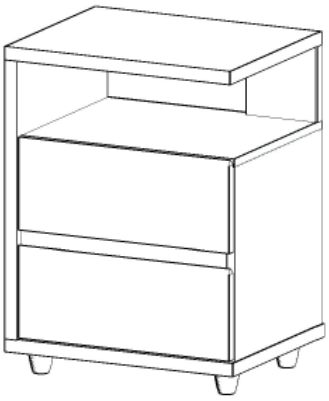

Opção 2
Opción 2
Option 2

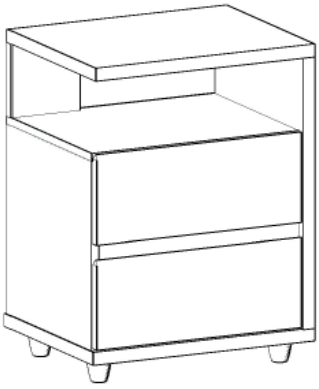

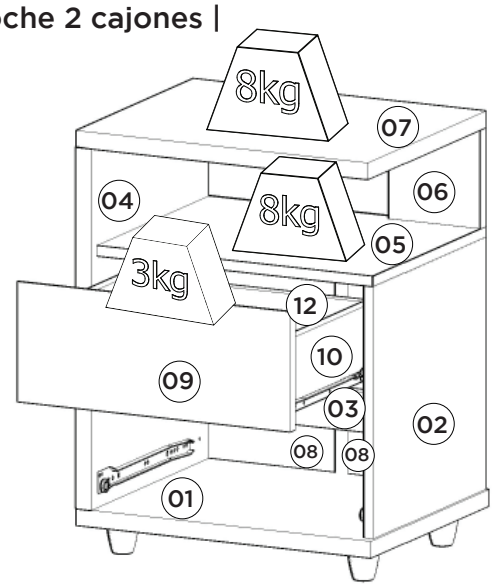

Requisitos para montagem
Requisitos para la montaje
Assembly Requirements

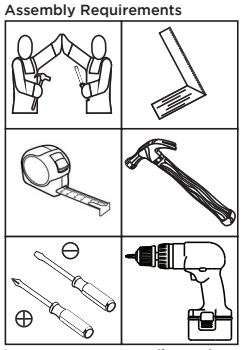

Imagens meramente ilustrativas, não acompanha o produto.
Imágenes ilustrativas, no incluidas con el producto.
Illustrative images, not included with the product.

Pesos máximos recomendados com carga distribuída
Peso máximo recomendado con la carga distribuida
Recommended maximum weights with evenly distributed.

AVISO
Para limpeza de seu móvel, use uma flanela seca ou umedecida, e não utilize produtos químicos que possam danificar seu produto.

SISTEMA DE MONTAGEM
O sistema de montagem dos produtos, funciona de acordo com a ordem crescente dos números indicados no desenho. Ex: 01, 02, 03, 04... até a conclusão da montagem.

ASSISTÊNCIA TÉCNICA
Para solicitação de Assistência Técnica você consumidor deverá entrar em contato com o Lojista o qual você realizou a compra deste produto e solicitar a assistência técnica das peças avariadas. A garantia abrange todas as peças, partes e componentes que eventualmente venham apresentar defeito de fabricação no prazo de 03 (três) meses, contando a partir da entrega do produto ao consumidor, mediante nota fiscal de compra. Se houver qualquer alteração na estrutura do produto ou ocorrer defeito por negligência do montador/consumidor em relação a instrução de montagem e manuseio, não será fornecido assistência técnica gratuita.

ADVERTENCIA
Para limpieza de su móvil, use una franela seca o húmeda, y no utilice productos químicos que puedan dañar su producto.

SISTEMA DE MONTAJE
El sistema de montaje de los productos funciona de acuerdo con el orden creciente de los números indicados en el dibujo. Ej.: 01, 02, 03, 04... hasta la conclusión del montaje.

ASISTENCIA TÉCNICA
Para solicitar Asistencia Técnica, el consumidor debe comunicarse con el Comercio que usted realizó la compra de este producto y solicita asistencia técnica para las partes dañadas. La garantía cubre todas las partes, piezas y componentes que eventualmente puedan presentar defecto de fabricación en el plazo de 03 (tres) meses, contados a partir de la entrega del producto al consumidor, mediante factura de compra. Si se produce algún cambio en la estructura del producto o se produce un defecto por negligencia del montador/consumidor en relación con las instrucciones de montaje y manipulación, no se prestará asistencia técnica gratuita.

NOTICE
To clean your furniture, use a dry or wet cloth, and do not use chemicals that may damage your product.

ASSEMBLY SYSTEM
The products' assembly system works according to the increasing order of the indicated numbers. For example: 01, 02, 03, 04 ... to the end of the assembly.

TECHNICAL ASSISTANCE
To request Technical Assistance, the consumer must contact the retailer from whom you purchased this product and request technical assistance for the damaged parts. The warranty covers all parts, parts and components that may eventually present a manufacturing defect within a period of 03 (three) months, counting from the delivery of the product to the consumer, by means of a purchase invoice. If there is any change in the structure of the product or defect occurs due to negligence of the assembler/consumer in relation to the assembly and handling instruction, free technical assistance will not be provided.

Lista de Peças | Lista de piezas | List of parts

Item	Caixa Caja Box	Qtd Ctd Qty	Descrição | Descripción | Description	Medidas (mm) | Dimensions (mm) | Size (measurements) (mm)
01	1/1	01	Base | Base | Base	480x385x25
02	1/1	01	Lateral Direita | Lateral derecha | Right side	380x368x15
03	1/1	01	Travessa Frontal | Travessa Frontal | Front Tray	438x60x15
04	1/1	01	Lateral Esquerda | Lateral izquierda | Left Side	545x385x25
05	1/1	01	Tampo | Tapa | Top	454x368x15
06	1/1	01	Travessa Traseira | Travessa Trasera | Rear Tray	150x150x15
07	1/1	01	Tampo superior | Tapa superior | Top panel	480x385x25
08	1/1	02	Fundo | Fondo | Bottom	410x232x3
09	1/1	02	Frente de gaveta | Frente de cajón | Front of drawer	447x180x15
10	1/1	04	Lado de gaveta | Lado del cajón | Side of drawer	300x110x15
11	1/1	02	Fundo de gaveta | Fondo del cajón | Drawer bottom	394x311x3
12	1/1	02	Ripa de trás | Malla detrás | Rear lath	413x110x15

Ferragens | Herrajes | Hardware

A 04x Parafuso 4,5x50mm CHT. Tornillo 4,5x50mm CHT. Screw 4,5x50mm CHT.	B 05x Parafuso 4,0x35mm CHT. Tornillo 4,0x35mm CHT. Screw 4,0x35mm CHT.	C 01x Etiqueta resinada Henn Etiqueta resinada Henn Henn resin label	D 38x Parafuso 3,5x12mm CHT. Tornillo 3,5x12mm CHT. Screw 3,5x12mm CHT.	E 04x Parafuso 3,0x30mm CHT. Tornillo 3,0x30mm CHT. Screw 3,0x30mm CHT.
F 33x Cavilha 8x25mm Cinta 8x25mm Dowel 8x25mm	G 16x Prego 10x10mm Clavo 10x10mm Nail 10x10mm	H 09x Cantoneira plástica Cantonera plástica Plastic angle brackets	I 04x Pé Cônico AL 12 Pie Cónico AL 12 Conical Foot AL 12	J 02x Corrediça metal 300mm Corredera de metal 300mm Sliding metal 300mm
K 01x Sachê de cola Bolsa de pegamento Glue bag	L 01x Perfil "I" 400mm Perfil "I" 400mm Profile "I" 400mm	M 02x Giz de correção Tiza de corrección Chalk of correction		

1

Opção 1
Opción 1
Option 1

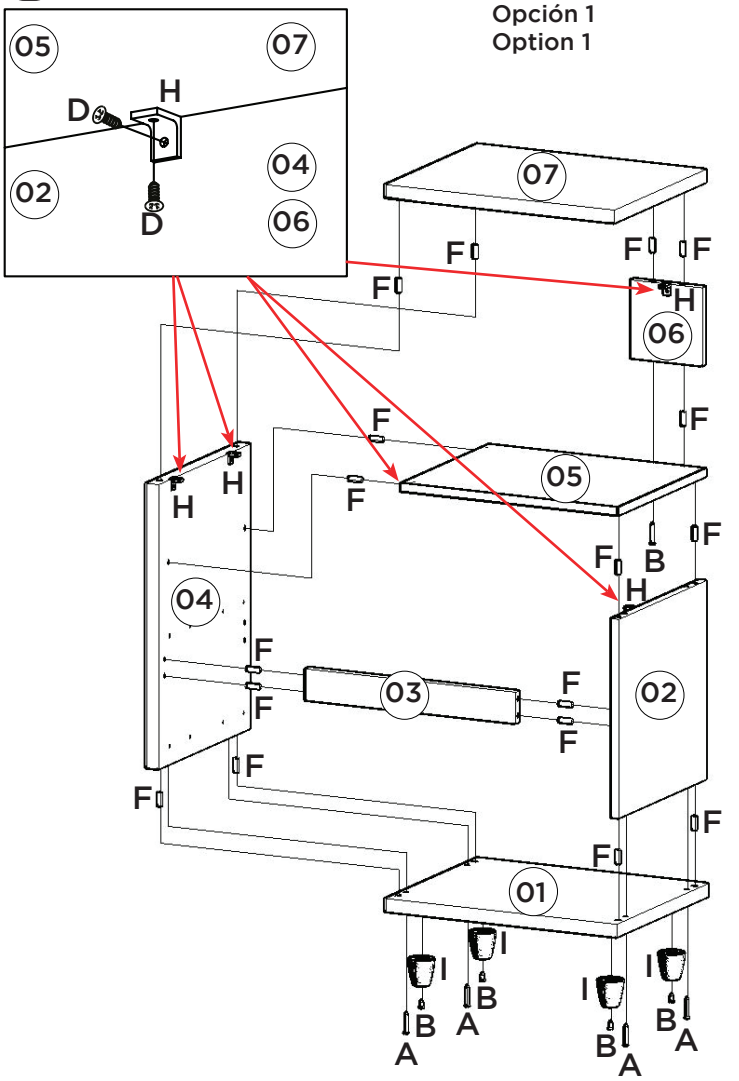

1

Opção 2
Opción 2
Option 2

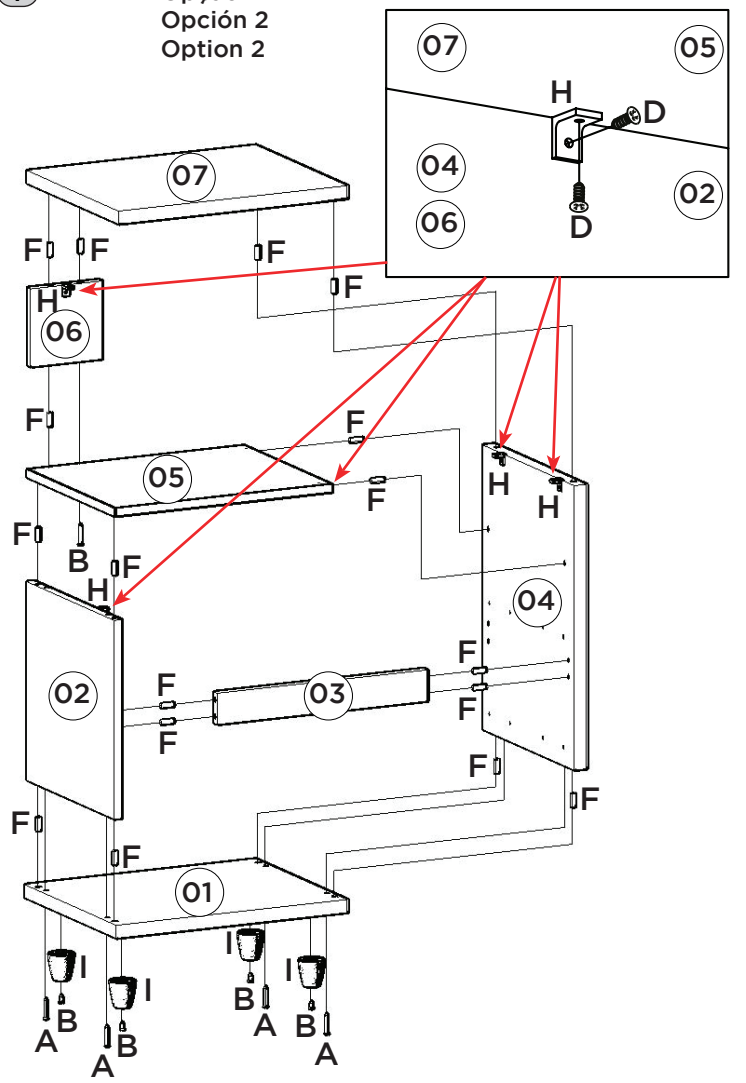

2

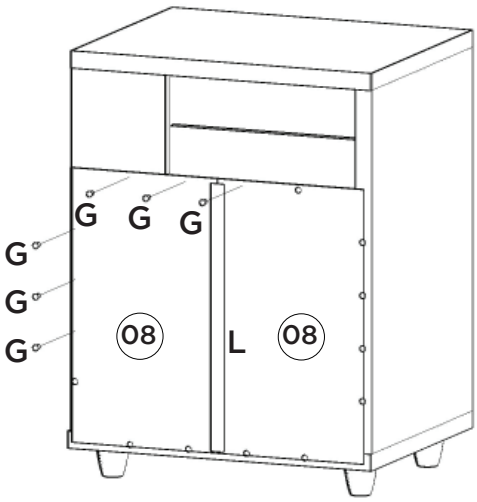

3

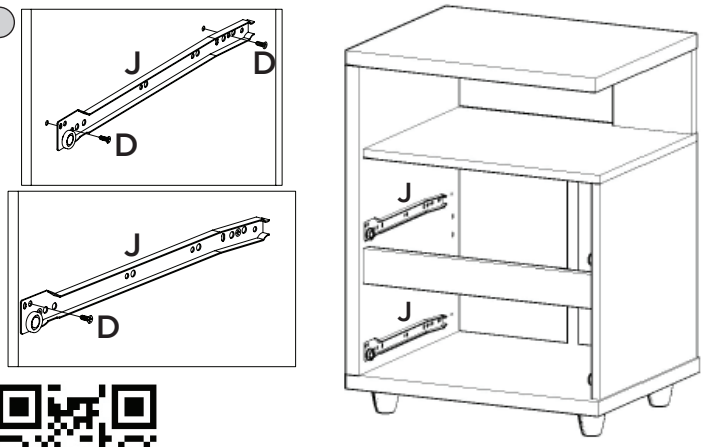

Vídeo: Dicas para instalar corrediça
Video: consejos para instalar la diapositiva
Video: Tips for installing slide

4

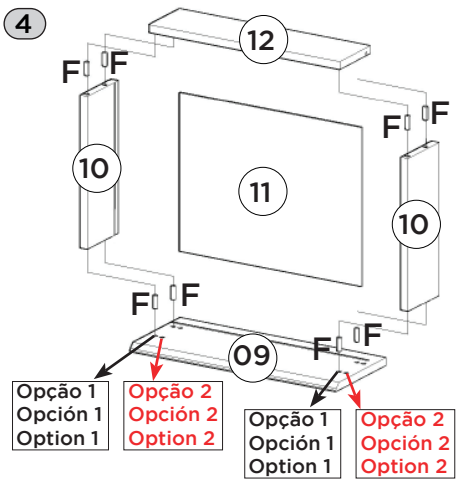

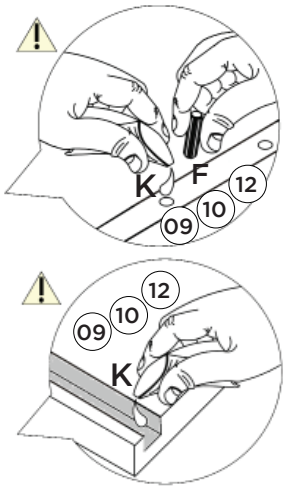

Atenção: Há duas opções de montagem para este produto. Cuidado na colocação das cavilhas.

Atención: Hay dos opciones de montaje para este producto. Cuidado en la colocación de los pasadores.

Attention: There are two mounting options for this product. Care should be taken to tighten the bolts.

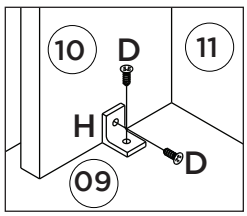

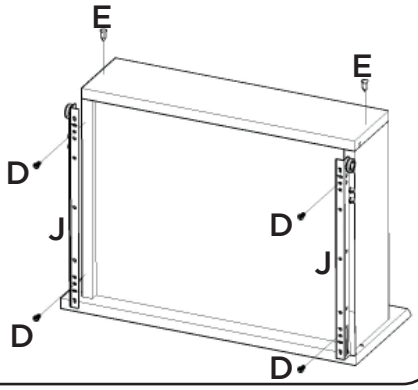

HENN

Ind. e Com. de Móveis Henn
Mondaí - SC - Brasil

+55 49 3674.3500

@moveishenn
www.henn.com.br

INSTRUÇÕES DE MONTAGEM

INSTRUCCIONES DE MONTAJE
ASSEMBLY INSTRUCTIONS

Cômoda Ravenna 06 Gavetas | Cómoda Ravenna 06 Cajones | Dresser Ravenna 06 Drawers

D737-10 Branco Brilho
D737-127 Nature/Off White
D737-128 Nature
D737-130 Castanho HP II
D737-139 Off White
D737-198 Jequitibá Brilho
D737-214 Cinamomo
D737-221 Cinamomo/Off White

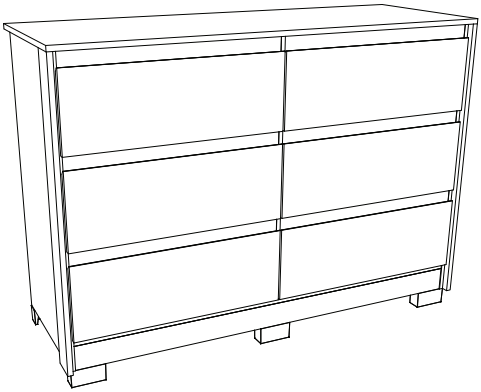

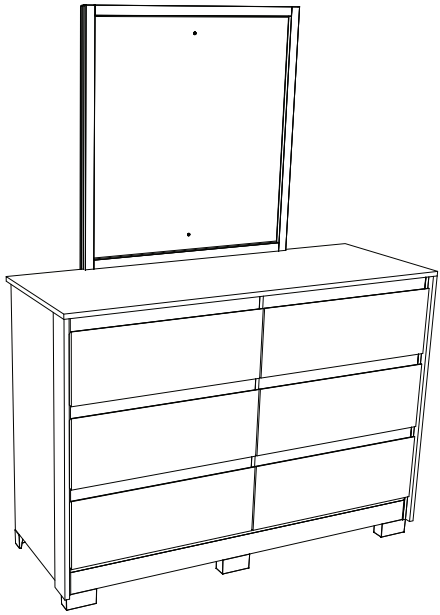

Requisitos para montagem
Requisitos para la montaje
Assembly Requirements

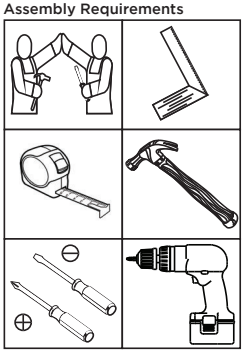

Imagens meramente ilustrativas, não acompanha o produto.
Imágenes ilustrativas, no incluidas con el producto.
Illustrative images, not included with the product.

AVISO

Para limpeza de seu móvel, use uma flanela seca ou umedecida, e não utilize produtos químicos que possam danificar seu produto.

SISTEMA DE MONTAGEM

O sistema de montagem dos produtos, funciona de acordo com a ordem crescente dos números indicados no desenho. Ex: 01, 02, 03, 04... até a conclusão da montagem.

ASSISTÊNCIA TÉCNICA

Para solicitação de Assistência Técnica você consumidor deverá entrar em contato com o Lojista o qual você realizou a compra deste produto e solicitar a assistência técnica das peças avariadas. A garantia abrange todas as peças, partes e componentes que eventualmente venham apresentar defeito de fabricação no prazo de 03 (três) meses, contando a partir da entrega do produto ao consumidor, mediante nota fiscal de compra. Se houver qualquer alteração na estrutura do produto ou ocorrer defeito por negligência do montador/consumidor em relação a instrução de montagem e manuseio, não será fornecido assistência técnica gratuita.

ADVERTENCIA

Para limpieza de su móvil, use una franela seca o húmeda, y no utilice productos químicos que puedan dañar su producto.

SISTEMA DE MONTAJE

El sistema de montaje de los productos funciona de acuerdo con el orden creciente de los números indicados en el dibujo. Ej.: 01, 02, 03, 04... hasta la conclusión del montaje.

ASISTENCIA TÉCNICA

Para solicitar Asistencia Técnica, el consumidor debe comunicarse con el Comercio que usted realizó la compra de este producto y solicita asistencia técnica para las partes dañadas. La garantía cubre todas las partes, piezas y componentes que eventualmente puedan presentar defecto de fabricación en el plazo de 03 (tres) meses, contados a partir de la entrega del producto al consumidor, mediante factura de compra. Si se produce algún cambio en la estructura del producto o se produce un defecto por negligencia del montador/consumidor en relación con las instrucciones de montaje y manipulación, no se prestará asistencia técnica gratuita.

NOTICE

To clean your furniture, use a dry or wet cloth, and do not use chemicals that may damage your product.

ASSEMBLY SYSTEM

The products' assembly system works according to the increasing order of the indicated numbers. For example: 01, 02, 03, 04 ... to the end of the assembly.

TECHNICAL ASSISTANCE

To request Technical Assistance, the consumer must contact the retailer from whom you purchased this product and request technical assistance for the damaged parts. The warranty covers all parts, parts and components that may eventually present a manufacturing defect within a period of 03 (three) months, counting from the delivery of the product to the consumer, by means of a purchase invoice. If there is any change in the structure of the product or defect occurs due to negligence of the assembler/consumer in relation to the assembly and handling instruction, free technical assistance will not be provided.

ACESSÓRIOS | ACCESORIOS | ACCESSORIES

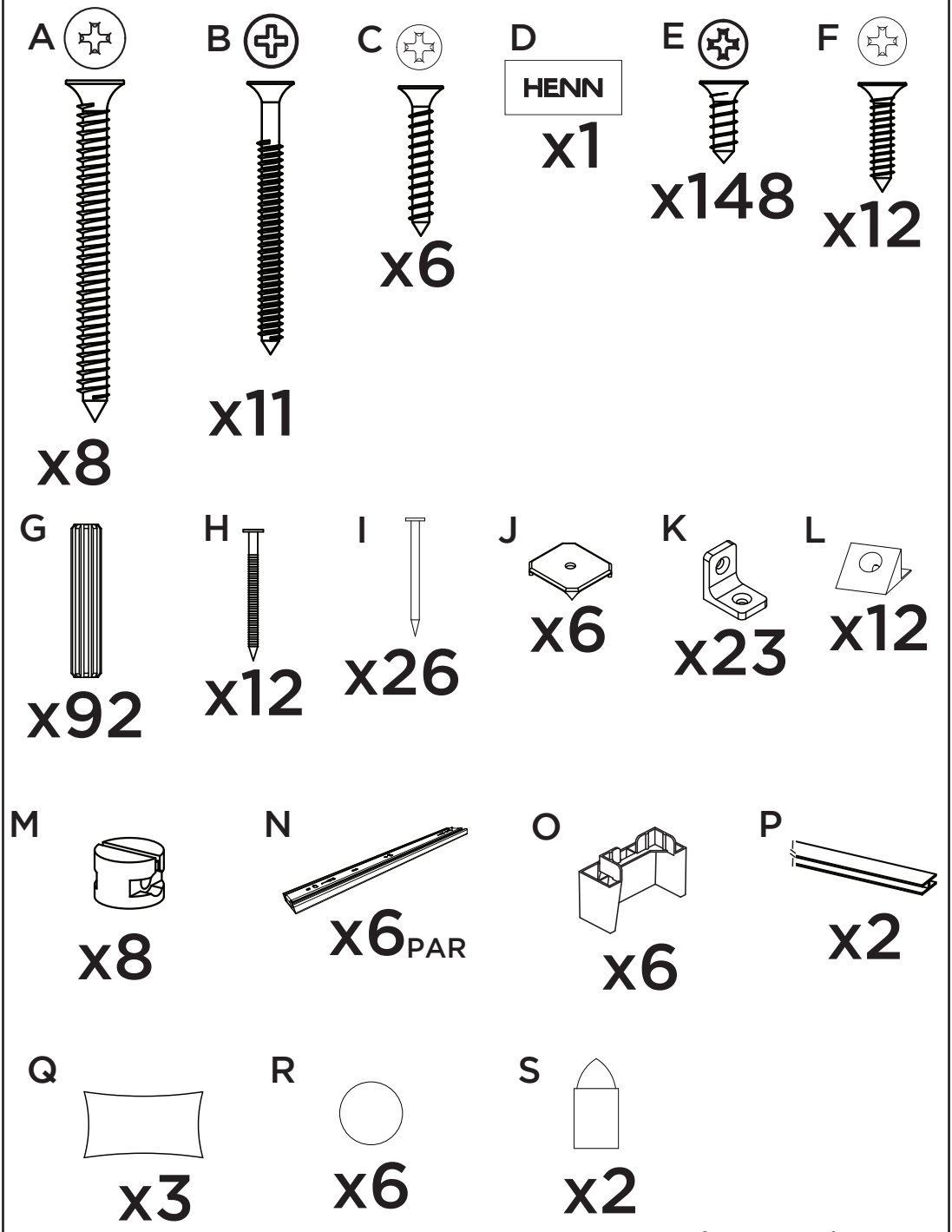

Parafusos em escala
Tornillos escalados
Scaled screws

1:1

LISTA DE PEÇAS | LISTA DE PIEZAS | LIST OF PIECES

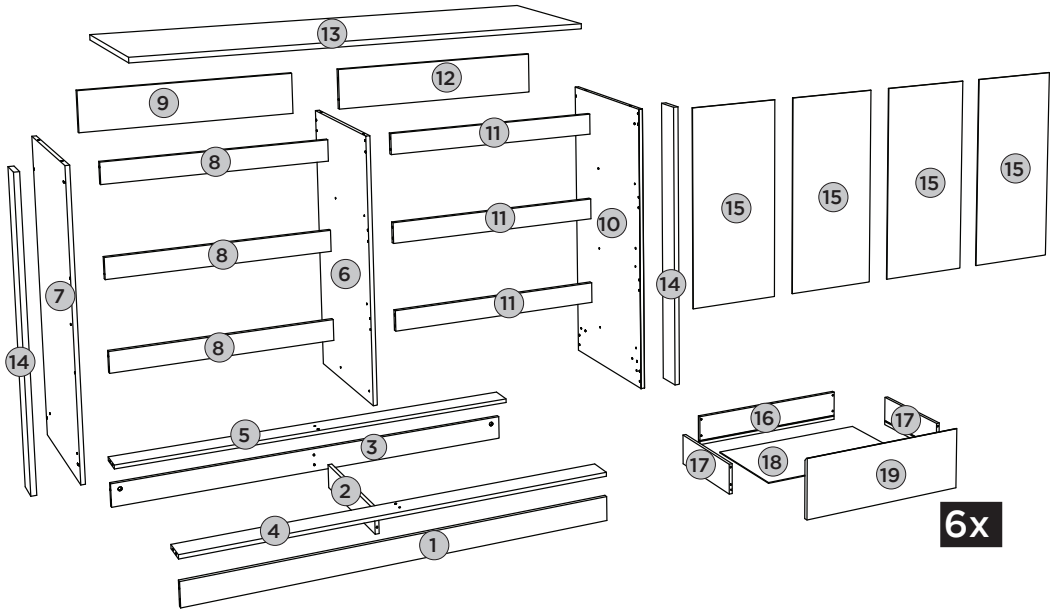

Item	Caixa Caja Box	Qtd Ctd Qty	Descrição Descripción Description	Dimensões (mm) | Dimensiones (mm) | Dimensions (mm)		
				Comprimento Largo Length	Largura Ancho Width	Espessura Grosor Thickness
1	1/1	1	RODAPÉ FRONTAL | PIE DE PÁGINA FRONTAL | FRONT FOOTER	1240	73	12
2	1/1	1	TRAVESSA DO RODAPÉ | TRAVESANÕ DE PIE DE PÁGINA | FOOTER CROSSPIECE	425	73	12
3	1/1	1	RODAPÉ TRASEIRO | ZÓCALO TRASERO | REAR FOOTER	1240	73	12
4	1/1	1	TRAVESSA BASE FRONTAL | TRAVESAÑO DE LA BASE DELANTERA | FRONT BASE CROSSPIECE	1240	80	12
5	1/1	1	TRAVESSA BASE TRASEIRA | TRAVESAÑO BASE TRASERO | REAR BASE CROSS MEMBER	1240	80	12
6	1/1	1	DIVISÃO | DIVISIÓN | DIVISION	780	455	12
7	1/1	1	LATERAL ESQUERDA | LATERAL IZQUIERDA | LEFT SIDE	865	455	12
8=11	1/1	6	TRAVESSA GAVETA | BANDEJA DEL CAJÓN | DRAWER TRAY	614	60	12
9=12	1/1	2	TRAVESSA TRASEIRA MAIOR | TRAVESAÑO TRASERO MÁS GRANDE | LARGE REAR CROSS MEMBER	614	120	12
10	1/1	1	LATERAL DIREITA | LATERAL DERECHA | RIGHT SIDE	865	455	12
11=8	1/1	6	TRAVESSA GAVETA | BANDEJA DEL CAJÓN | DRAWER TRAY	614	60	12
12=9	1/1	2	TRAVESSA TRASEIRA MAIOR | TRAVESAÑO TRASERO MÁS GRANDE | LARGE REAR CROSS MEMBER	614	120	12
13	1/1	1	TAMPO | CUBRIR | COVER	1296	475	15
14	1/1	2	MOLDURA LATERAL | MARCO LATERAL | SIDE FRAME	865	80	15
15	1/1	4	FUNDO CRU | FONDO CRUDO | RAW BACKGROUND	681	313	3
16	1/1	6	RIPA DE TRÁS | TABILLA TRASERA | BACK CLAPBOARD	594	110	12
17	1/1	12	LADO DE GAVETA | LADO DEL CAJÓN | DRAWER SIDE	350	110	12
18	1/1	6	FUNDO DE GAVETA | FONDO DEL CAJÓN | DRAWER BOTTOM	581	361	3
19	1/1	6	FRENTE DE GAVETA | FRENTE DEL CAJÓN | DRAWER FRONT	622	220	15

ACESSÓRIOS KIT | ACCESORIOS KIT | ACCESSORIES KIT

ITM/D737-

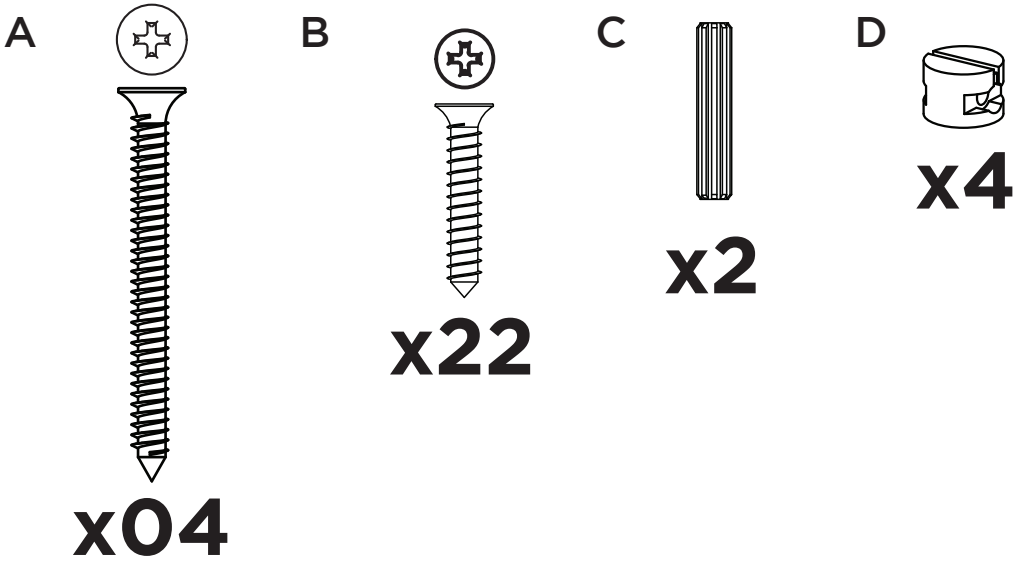

LISTA DE PEÇAS | LISTA DE PIEZAS | LIST OF PIECES

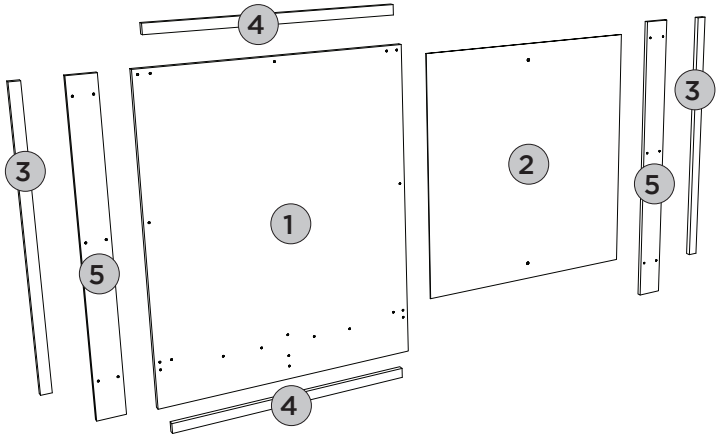

Item	Caixa Caja Box	Qtd Ctd Qty	Descrição Descripción Description	Dimensões (mm) | Dimensiones (mm) | Dimensions (mm)		
				Comprimento Largo Length	Largura Ancho Width	Espessura Grosor Thickness
1	1/1	01	FUNDO ESPELHO | FONDO DEL ESPEJO | MIRROR BACKGROUND	937	766	15
2	1/1	01	ESPELHO | ESPEJO | MIRROR	750	700	3
3	1/1	02	TRAVESSA LATERAL | TRAVESAÑO LATERAL | SIDE CROSSPIECE	817	766	15
4	1/1	02	TRAVESSA INFERIOR SUPERIOR | TRAVESAÑO INFERIOR SUPERIOR | UPPER BOTTOM CROSSPIECE	706	30	15
5	1/1	02	TRAVESSA ESTRUTURAL | TRAVESAÑO ESTRUCTURAL | STRUCTURAL CROSSPIECE	934	80	12

PASSO 1

PEÇAS REQUERIDAS

1	RODAPÉ FRONTAL	x1
2	TRAVESSA DO RODAPÉ	x1
3	RODAPÉ TRASEIRO	x1
4	TRAVESSA BASE FRONTAL	x1
5	TRAVESSA BASE TRASEIRA	x1

ACESSÓRIOS REQUERIDOS

E		02
G		12
K		02
M		08

FERRAMENTAS NECESSÁRIAS

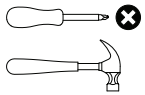

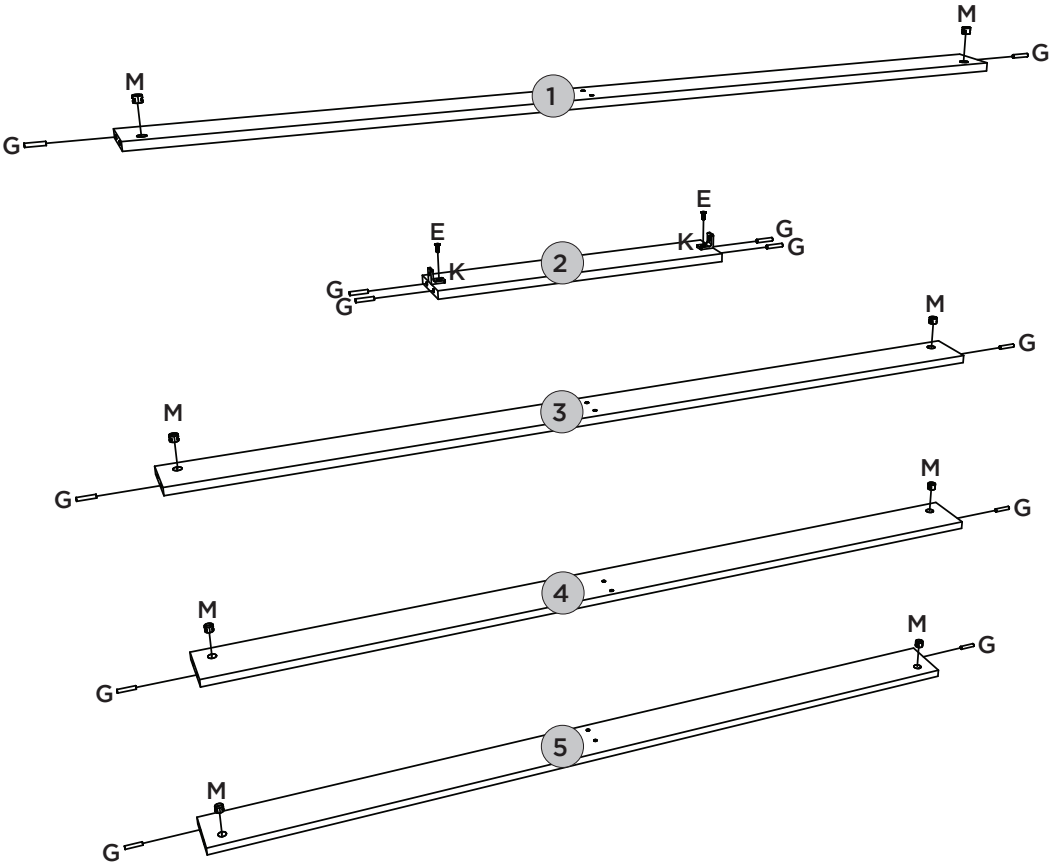

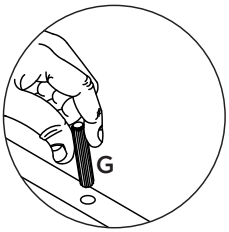

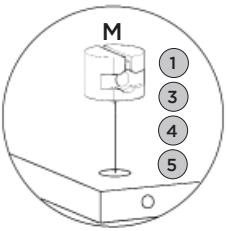

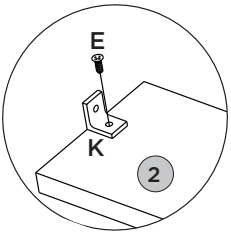

PASSO 2

PEÇAS REQUERIDAS

6	DIVISÃO	x1
7	LATERAL ESQUERDA	x1
8=11	TRAVESSA GAVETA	x6
9=12	TRAVESSA TRASEIRA MAIOR	x2
10	LATERAL DIREITA	x1

ACESSÓRIOS REQUERIDOS

E		36
G		32
N		06

FERRAMENTAS NECESSÁRIAS

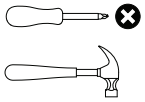

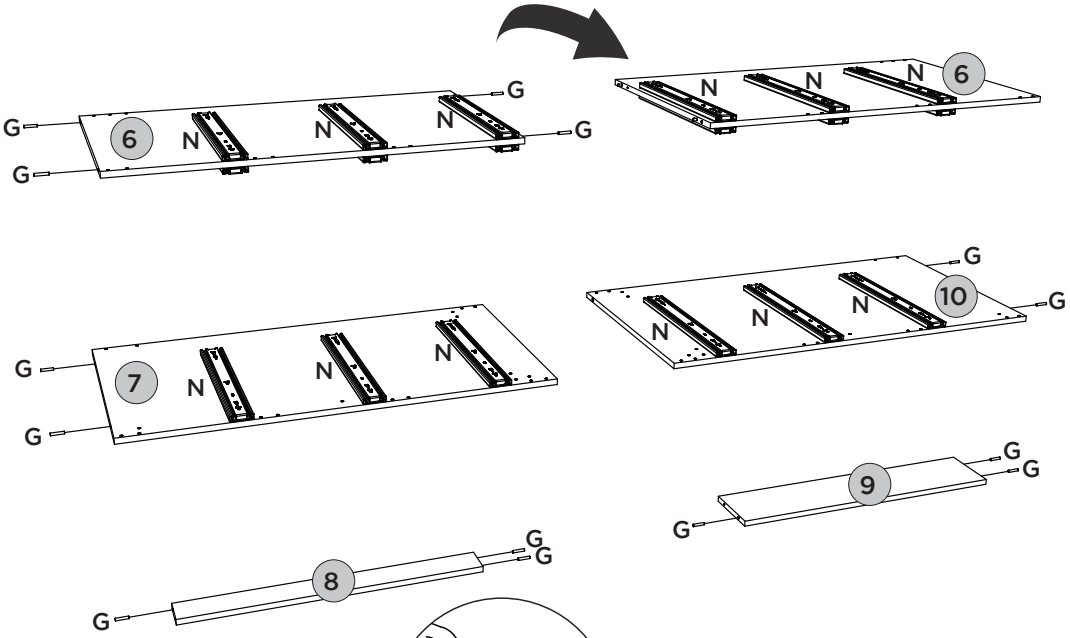

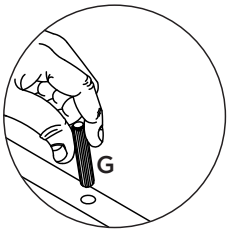

Fixar as corrediças nessas furações

Fijar las dapositivas de estos agujeros

Fix the slides in these holes

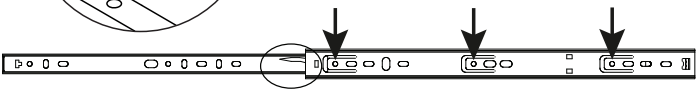

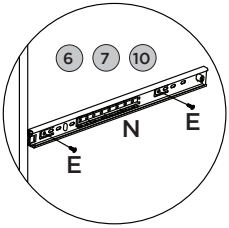

Para a desmontagem da corrediça, siga a instrução ao lado

Para el desmontaje de la diapositiva, siga las instrucción en el lado

For disassembly of the slide, follow the instruction on the side

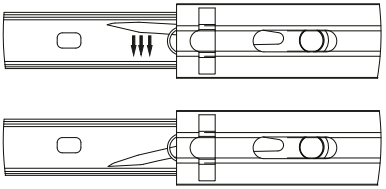

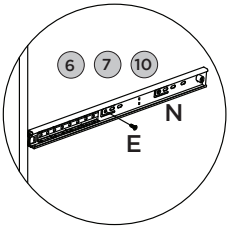

PASSO 3

PEÇAS REQUERIDAS

1	RODAPÉ FRONTAL	x1
2	TRAVESSA DO RODAPÉ	x1
3	RODAPÉ TRASEIRO	x1

ACESSÓRIOS REQUERIDOS

E		02

FERRAMENTAS NECESSÁRIAS

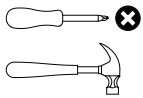

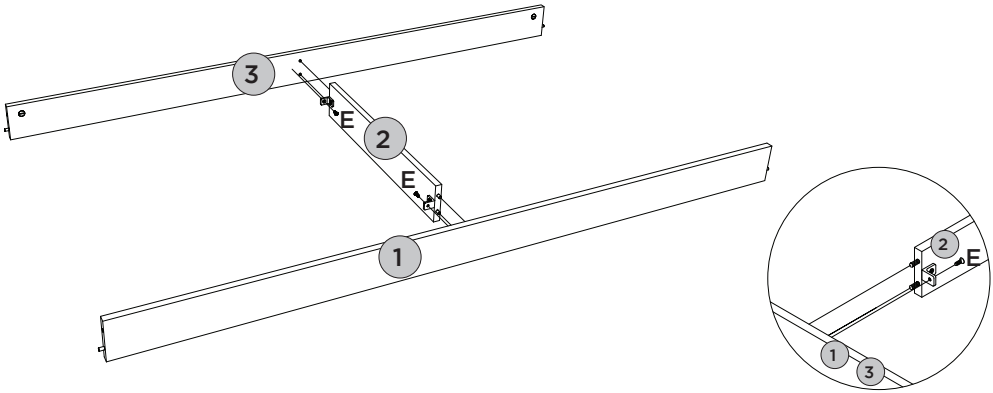

PASSO 4

PEÇAS REQUERIDAS

4	TRAVESSA BASE FRONTAL	x1
5	TRAVESSA BASE TRASEIRA	x1
6	DIVISÃO	x1

ACESSÓRIOS REQUERIDOS

B		02

FERRAMENTAS NECESSÁRIAS

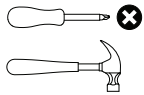

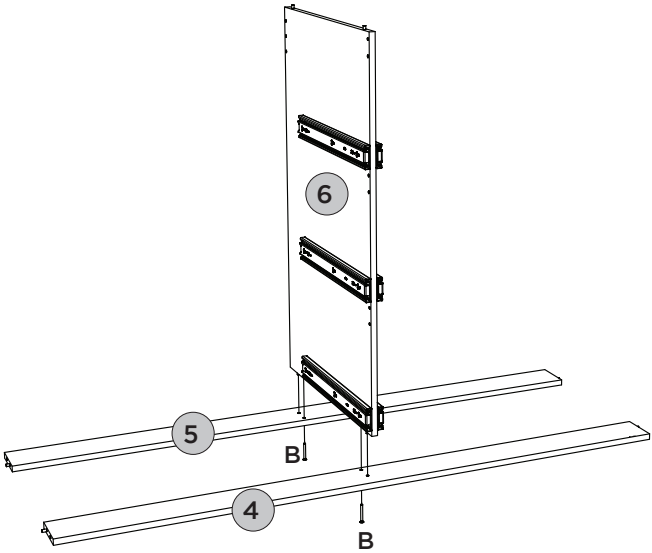

PASSO 5

PEÇAS REQUERIDAS

7	LATERAL ESQUERDA	x1
8	TRAVESSA GAVETA	x3
9	TRAVESSA TRASEIRA MAIOR	x1

ACESSÓRIOS REQUERIDOS

A		04
B		05
E		26
K		04
O		06

FERRAMENTAS NECESSÁRIAS

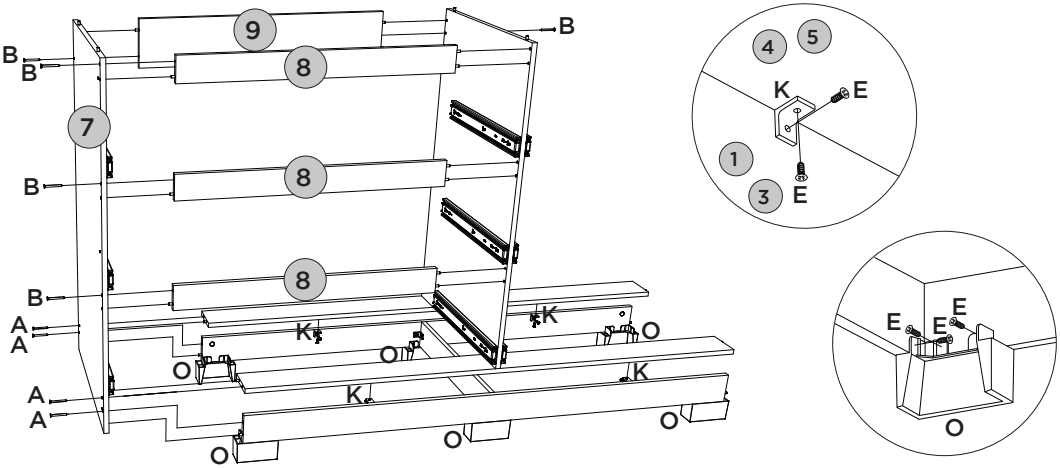

PASSO 6

PEÇAS REQUERIDAS

10	LATERAL DIREITA	x1
11	TRAVESSA GAVETA	x3
12	TRAVESSA TRASEIRA MAIOR	x1

ACESSÓRIOS REQUERIDOS

A		04
B		04

FERRAMENTAS NECESSÁRIAS

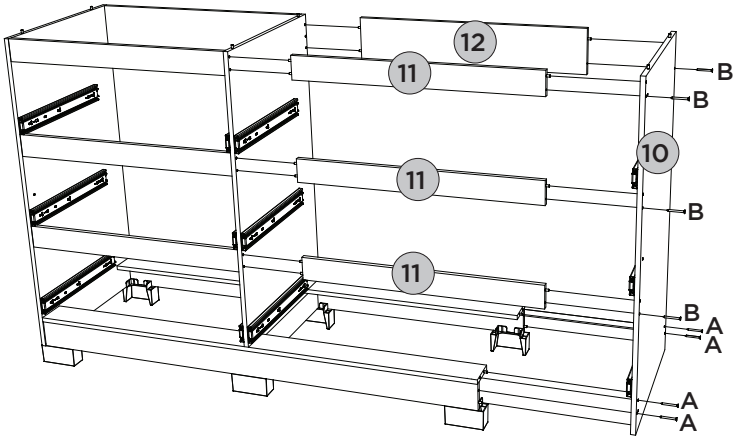

PASSO 7

PEÇAS REQUERIDAS

13	TAMPO	x1

ACESSÓRIOS REQUERIDOS KIT

C		x2
D		x4

FERRAMENTAS NECESSÁRIAS

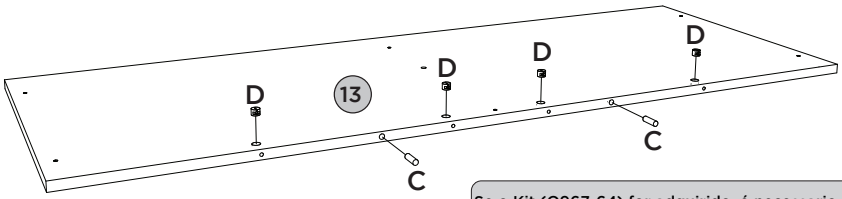

Se o Kit (O967-64) for adquirido, é necessario inserir a porca cilindrica (D) e a cavilha (C) no Tampo (13) antes de ser fixado ao produto.

Si se compra el Kit (O967-64), es necesario insertar la tuerca cilíndrica (D) y el pasador (C) en la Tapa (13) antes de fijarla al producto.

If the Kit (O967-64) is purchased, it is necessary to insert the cylindrical nut (D) and the pin (C) in the Cover (13) before fixing it to the product.

PASSO 8

PEÇAS REQUERIDAS

13	TAMPO	x1
14	MOLDURA LATERAL	x2

ACESSÓRIOS REQUERIDOS

C		06
E		10
K		05

FERRAMENTAS NECESSÁRIAS

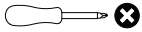

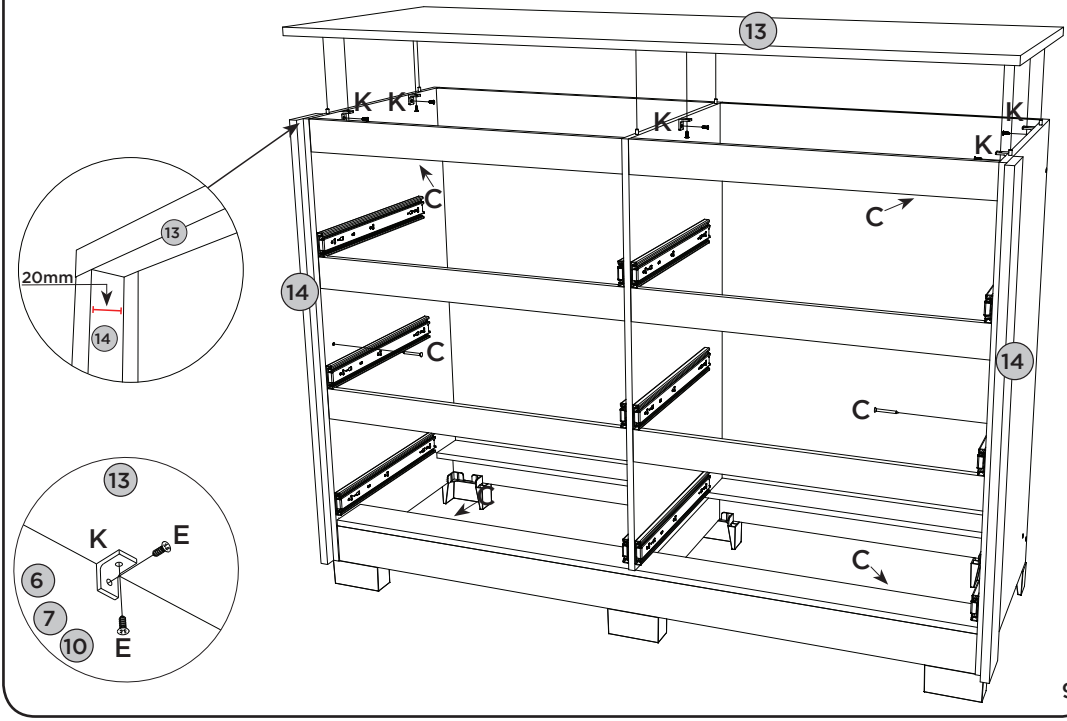

PASSO 9

PEÇAS REQUERIDAS

15	FUNDO	x4

ACESSÓRIOS REQUERIDOS

E		12
I		26
J		06
P		02

FERRAMENTAS NECESSÁRIAS

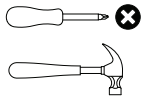

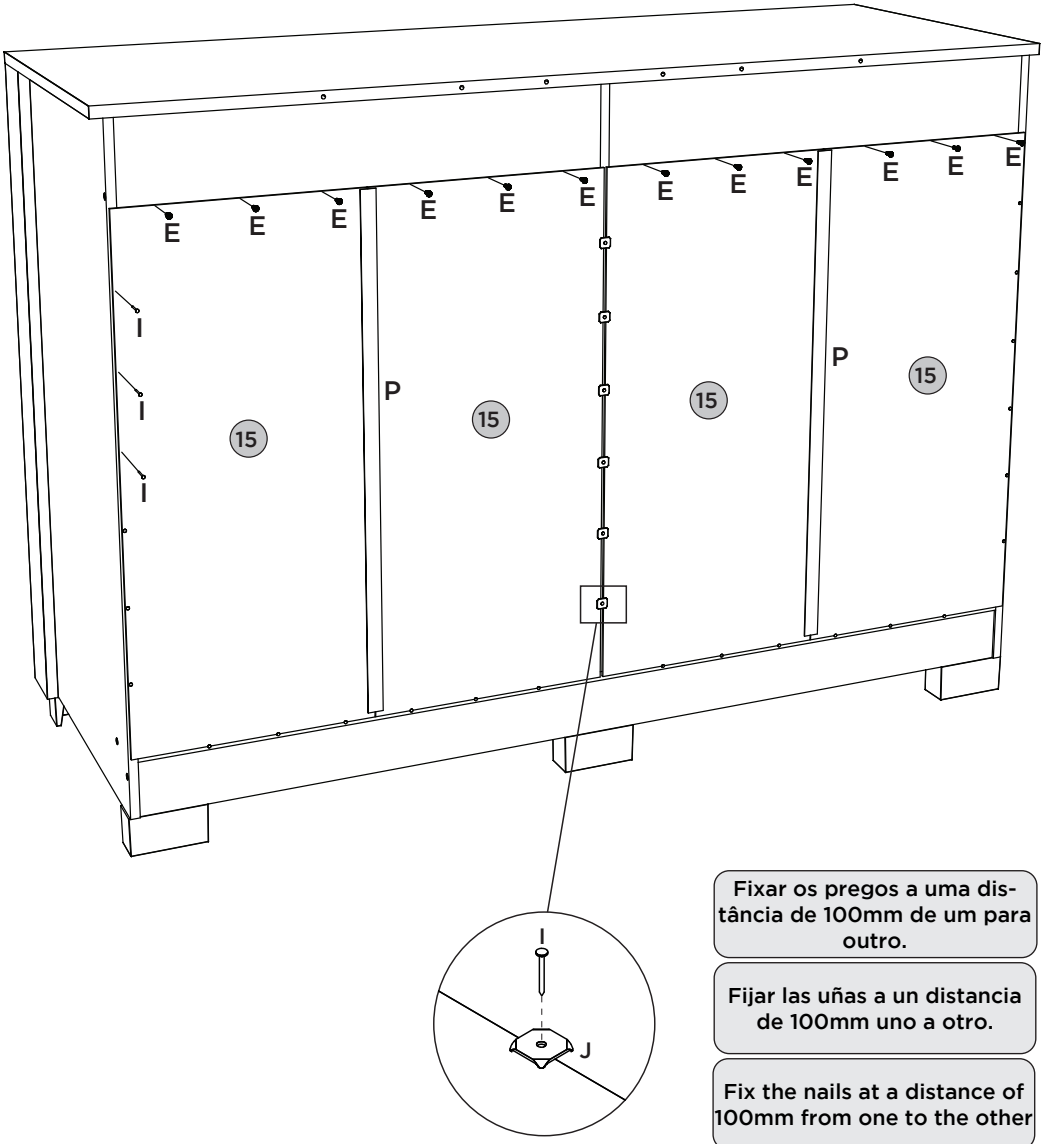

Fixar os pregos a uma distância de 100mm de um para outro.

Fijar las uñas a un distancia de 100mm uno a otro.

Fix the nails at a distance of 100mm from one to the other

PASSO 10

PEÇAS REQUERIDAS

17	LADO DE GAVETA	x12

ACESSÓRIOS REQUERIDOS

G		48
Q		

FERRAMENTAS NECESSÁRIAS

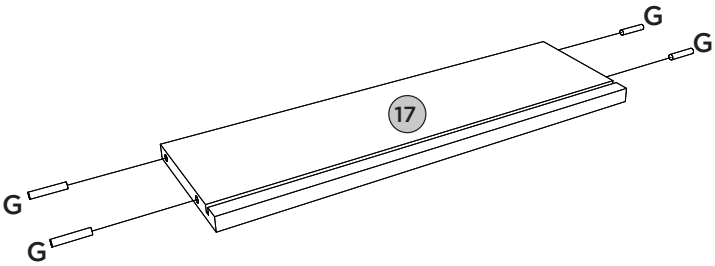

PASSO 11

PEÇAS REQUERIDAS

16	RIPA DE TRÁS	x6
17	LADO DE GAVETA	x12
18	FUNDO DE GAVETA	x6

ACESSÓRIOS REQUERIDOS

H		12
Q		

FERRAMENTAS NECESSÁRIAS

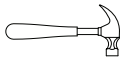

6x
1º

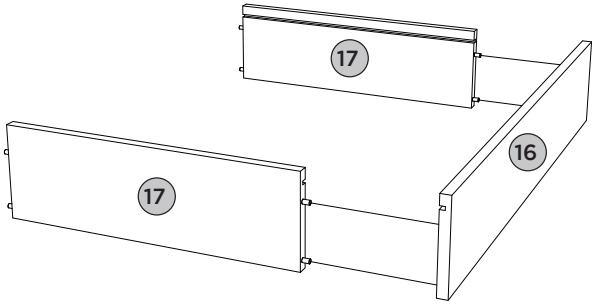

6x
2º

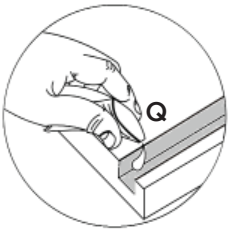

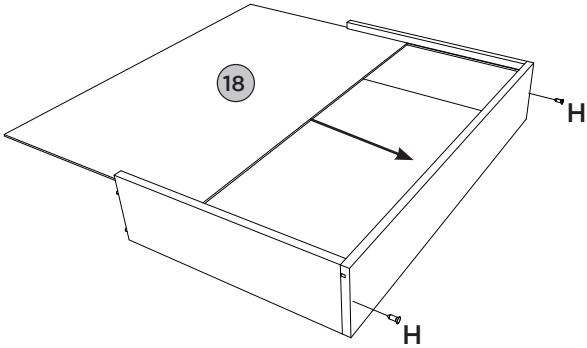

PASSO 12

PEÇAS REQUERIDAS

19	FRENTE DE GAVETA	x6

ACESSÓRIOS REQUERIDOS

E		60
F		12
K		12
L		12
N		06
Q		

FERRAMENTAS NECESSÁRIAS

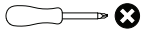

6x
3º

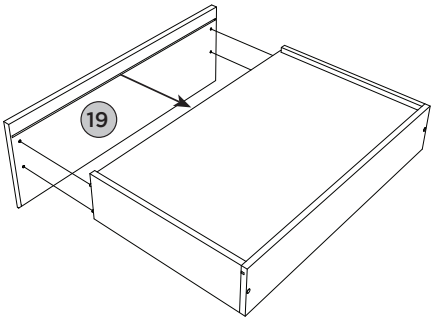

6x
4º

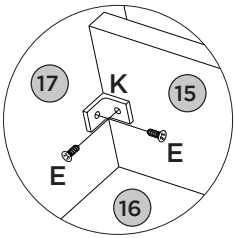

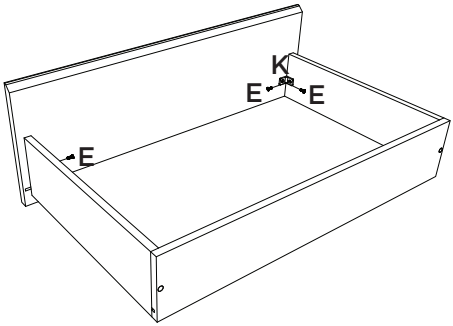

6x
5º

Deixar 3mm de distância da frente de gaveta.

Deje una separación de 3mm del frente del cajón.

Leave 3mm away from the front of the drawer.

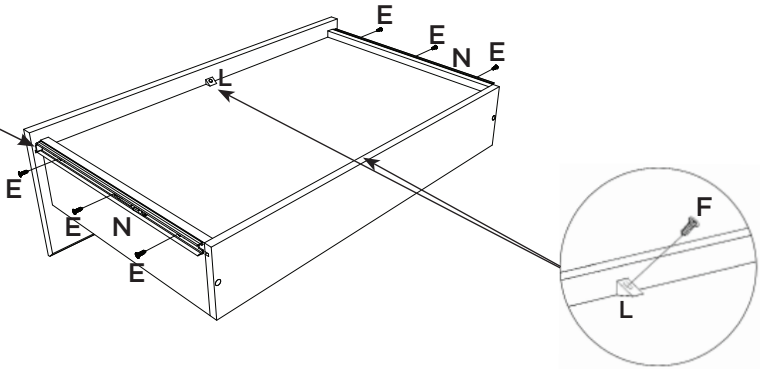

PASSO 13

ACESSÓRIOS REQUERIDOS

D	HENN	01
R		06
S		02

Pesos máximos recomendados com carga distribuída
Peso máximo recomendado con la carga distribuida
Recommended maximum weight with distributed load.

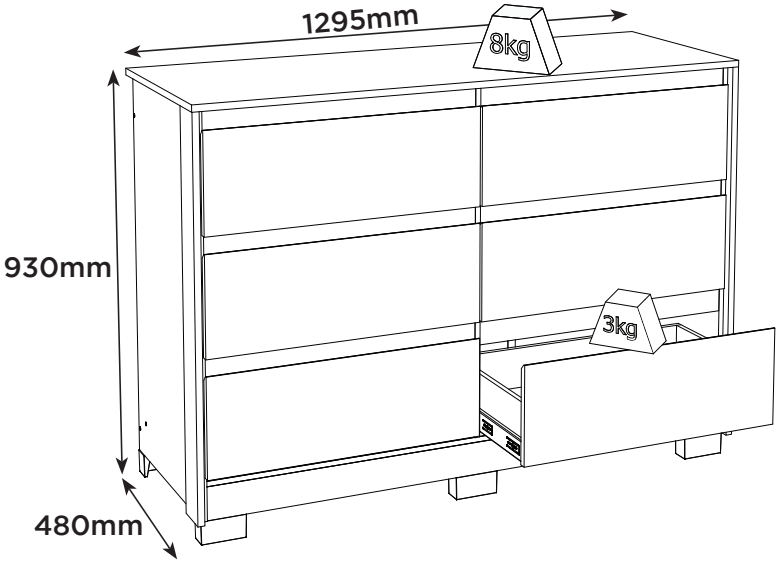

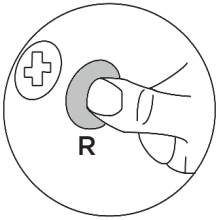

PERFECT CORRECTION
CORRECCIÓN PERFECTA

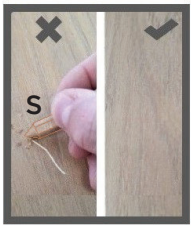

Produto Concluído
Producto terminado
Finished Product

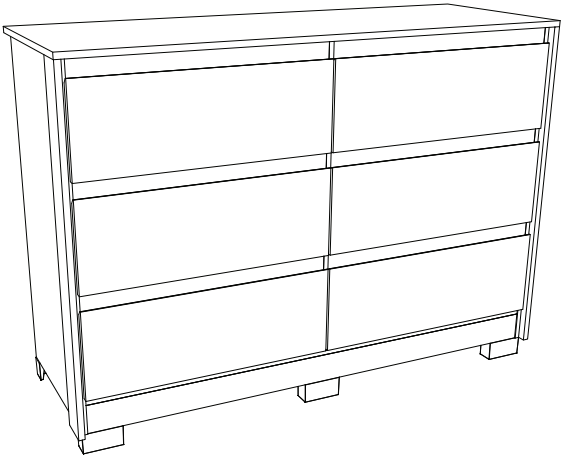

PASSO 14

PEÇAS REQUERIDAS

1	FUNDO ESPELHO	x1
2	ESPELHO	x1
3	TRAVESSA LATERAL	x2
4	TRAVESSA INFERIOR SUPERIOR	x2

ACESSÓRIOS REQUERIDOS KIT

B		12

FERRAMENTAS NECESSÁRIAS

Esse Kit Espelho é opcional e é vendido separadamente (O967).

Este juego de espejos es opcional y se vende por separado (O967).

This Mirror Kit is optional and sold separately (O967).

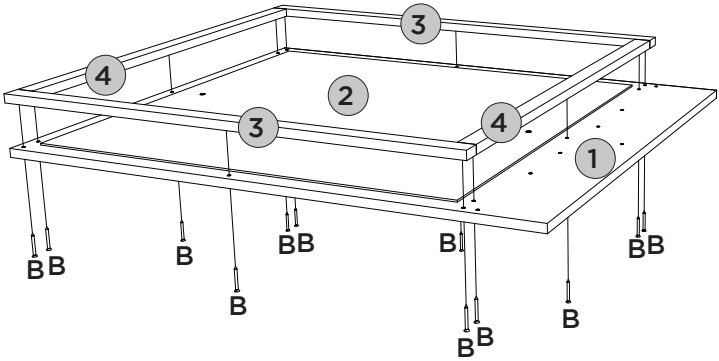

PASSO 15

PEÇAS REQUERIDAS

5	TRAVESSA ESTRUTURAL	x2

ACESSÓRIOS REQUERIDOS KIT

B		10

FERRAMENTAS NECESSÁRIAS

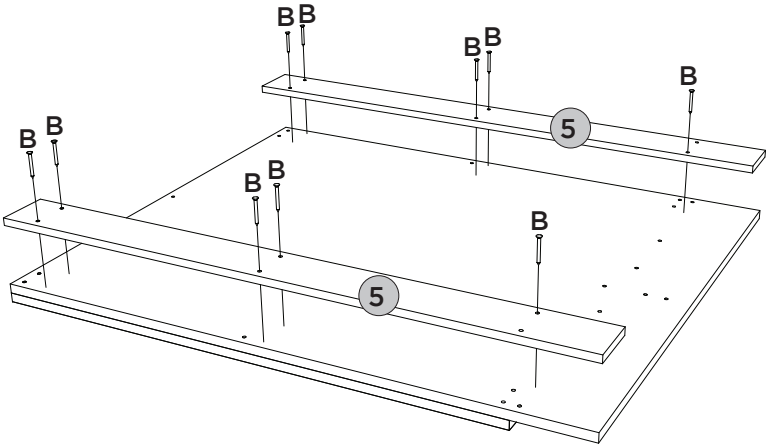

PASSO 16

ACESSÓRIOS REQUERIDOS KIT

A		04

FERRAMENTAS NECESSÁRIAS

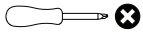

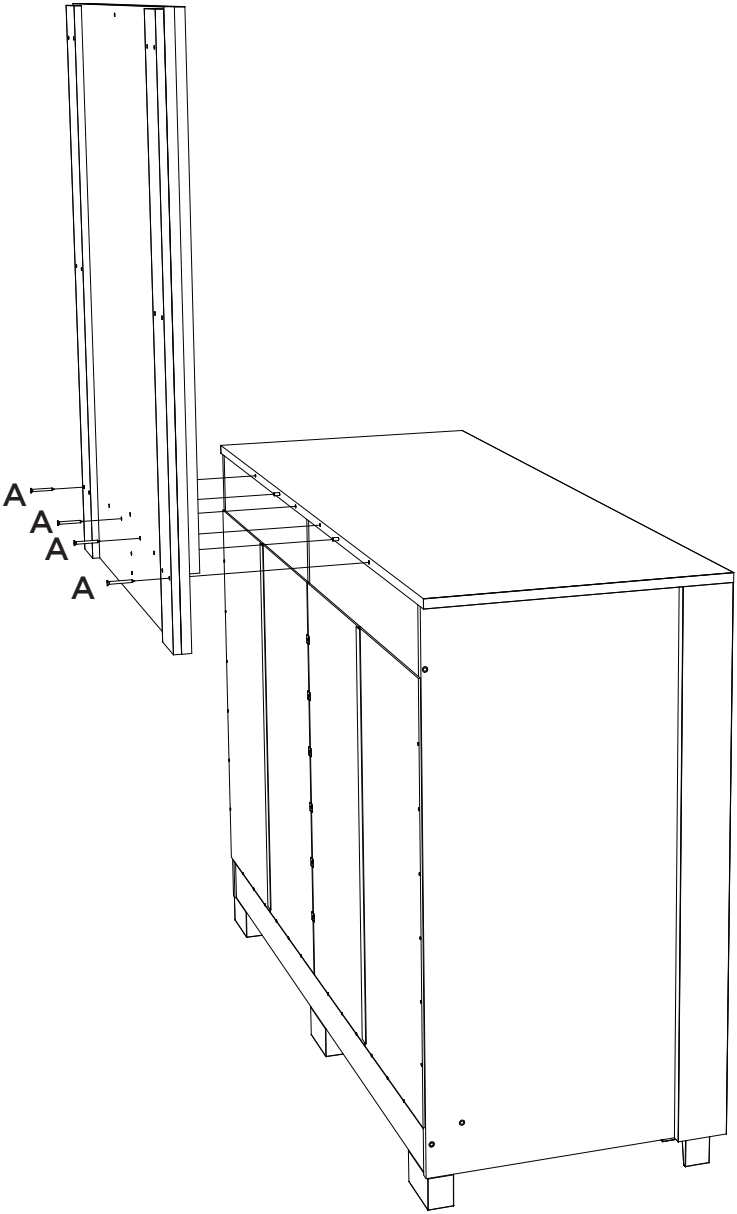
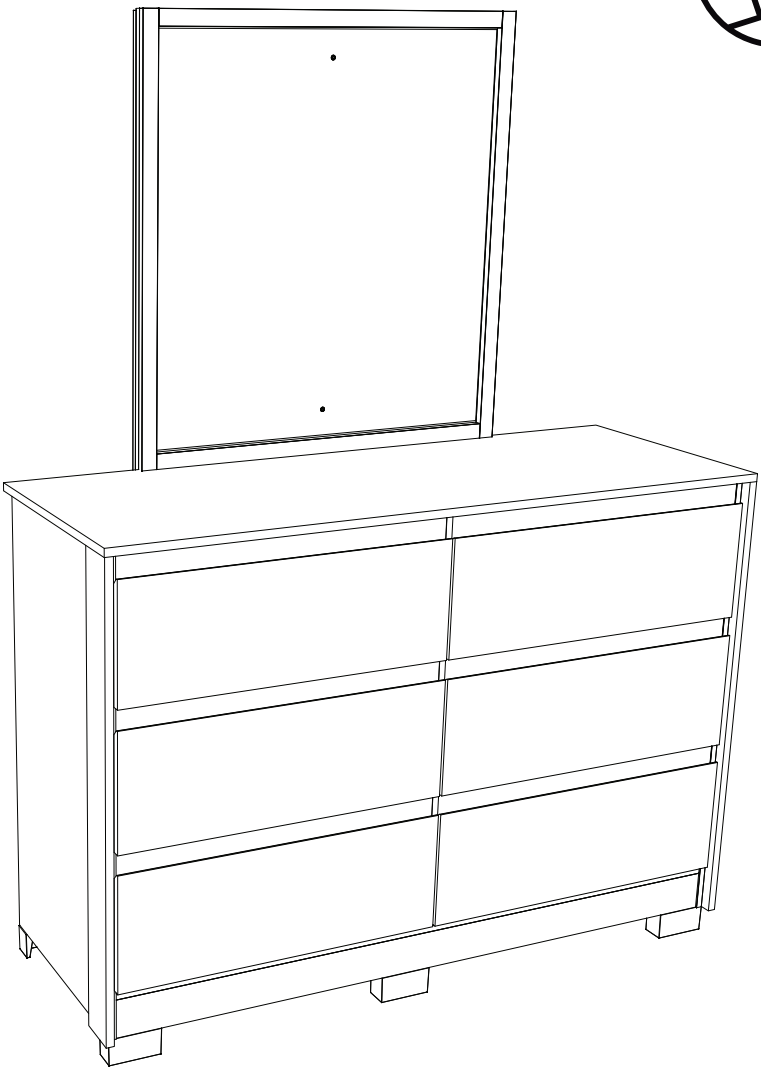
Produto Concluído
Producto terminado
Finished Product