5120P
KIT 6PT1GV

Instruções de montagem
Assembly Instructions / Instrucciones de Montaje

DELMARCO

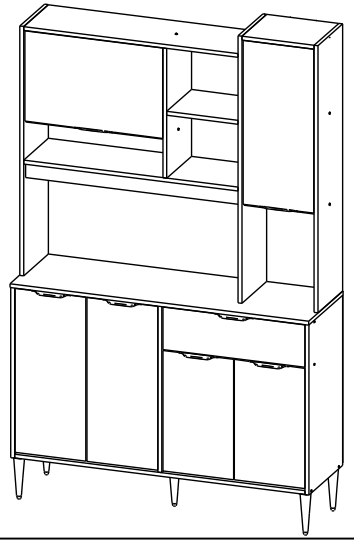

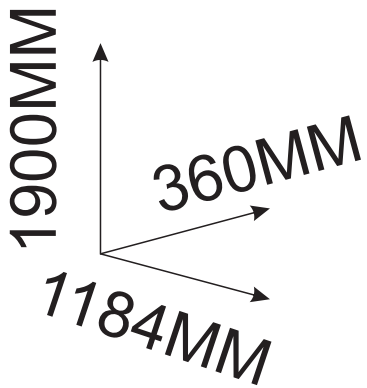

"IMPORTANTE LER COM ATENÇÃO E GUARDAR PARA EVENTUAIS CONSULTAS".

"IMPORTANTE LEER CON ATENCIóN Y GUARDAR PARA EVENTUALES CONSULTAS".
"IMPORTANT TO READ CAREFULLY AND SAVE FOR ANY QUERIES".

FERRAMENTAS NECESSÁRIAS:
HERRAMIENTAS NECESARIAS:
NECESSARY TOOLS:

REV.: 00
DATA: 02/09/2020

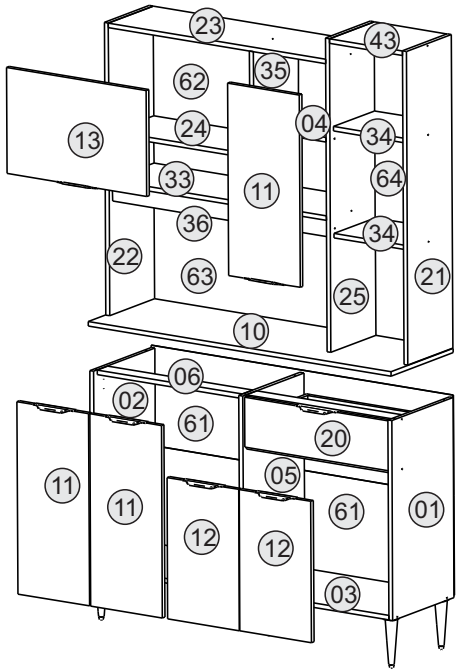

A		CAVILHA Ø6X30 CLAVIJA Ø6X30 WOOD DOWEL Ø6X30	50
B		CAVILHA Ø6X50 CLAVIJA Ø6X50 WOOD DOWEL Ø6X50	04
C		PARAFUSO CC 3,5X40 TORNILLO CC 3,5X40 SCREW CC 3,5X40	33
D	COLA	COLA PEGAMENTO GLUE	01
E		PARAFUSO CC 3,5X14 REBAIXE TORNILLO CC 3,5X14 SCREW CC 3,5X14	94
F		PREGO 10X10 CLAVO 10X10 NAIL	113
G		PARAFUSO CF 4,0X30 TORNILLO CF 4,0X30 SCREW CF 4,0X30	05
H		FIXADOR FIJADOR FIXER	44
I		CANTONEIRA ESQUINERO CORNER 20 x 20	10
DB		DOBRADIÇA BISAGRA HINGE	12
CA		300MM	01
PT		PISTÃO	01
PE		PÉ PIE FOOT	05
PU		PUXADOR TIRADOR HANDLE	07

CODIGO	DESCRIÇÃO	MEDIDAS	QNTD
5120P - 01	LAT DIR INF/BOTTON RIGTH SIDE/LADO INFERIOR DERECHO	670 mmX 355 mm X 15 mm	1
5120P - 02	LAT ESQ INF/ BOTTON LEFT SIDE/ LADO INFERIOR IZQUIERDO	670 mmX 355 mm X 15 mm	1
5120P - 03	BASE INF/ LOW BASE/ BASE INFERIOR	1151 mmX 355 mm X 15 mm	1
5120P - 04	PRAT SUP/ TOP SHELF/ ESTANTE SUPERIOR	283 mmX 260 mm X 15 mm	1
5120P - 05	DIV INF/ BOTTOM DIVISION/ DIVISIÓN INFERIOR	654 mmX 355 mm X 15 mm	1
5120P - 06	TRAVESSA INF/ BOTTOM PLATTER/ TRAVESSANO INFERIOR	568 mmX 60 mm X 15 mm	2
5120P - 10	TAMPO/ TOP/ TAPA	1184 mmX 360 mm X 15 mm	1
5120P - 11	PORTA INF MAIOR/ BOTTON MAJOR DOOR/ PUERTA INFERIOR MAIOR	644 mmX 280 mm X 15 mm	3
5120P - 12	PORTA INF MENOR/ BOTTON SMALLER DOOR / PUERTA INFERIOR MENOR	473 mmX 280 mm X 15 mm	2
5120P - 13	PORTA BASC/ SWING DOOR/ PUERTA ABATIBLE	546 mmX 355 mm X 15 mm	1
5060P - 15	LAT GAV/ DRAWER SIDE/ LADO CAJÓN	330 mmX 82 mm X 15 mm	2
5120P - 18	COSTA GAV/ BACK DRAWER/ COSTA CAJON	513 mmX 82 mm X 15 mm	1
5120P - 20	FRENTE GAV/ FRONT DRAWER/ FRENTE CAJON	562 mmX 167 mm X 15 mm	1
5120P - 21	LAT DIR SUP/ TOP RIGTH SIDE/ LADO DERECHO SUPERIOR	1050 mmX 260 mm X 15 mm	1
5120P - 22	LAT ESQ SUP/ TOP LEFT SIDE/ LADO IZQUIERDO SUPERIOR	980 mmX 260 mm X 15 mm	1
5120P - 23	BASE SUP MAIOR/ TOP LARGER BASE/ BASE SUPERIOR MAIOR	850 mmX 260 mm X 15 mm	1
5120P - 24	PRAT SUP MAIOR/ LARGER TOP SHELF/ ESTANTE SUPERIOR MAIOR	552 mmX 239 mm X 15 mm	1
5120P - 25	DIV SUP MAIOR/ LARGER TOP DIVISION/ DIVISION SUPERIOR MAIOR	1050 mmX 260 mm X 15 mm	1
5120P - 26	TRAVESSA GAV/ DRAWER PLATTER/ TRAVESSNO CAJON	568 mmX 60 mm X 15 mm	1
5120P - 33	BASE INT/ INTERMEDIATE BASE/ BASE INTERMEDIA	850 mmX 260 mm X 15 mm	1
5120P - 34	PRAT SUP MENOR/ SMALLER TOP SHELF/ ESTANTE SUPERIOR MENOR	286 mmX 239 mm X 15 mm	2
5120P - 35	DIV SUP MENOR/ LOWER TOP DIVISION/ DIVISION SUPERIOR MENOR	510 mmX 260 mm X 15 mm	1
5120P - 36	TRAVESSA SUP/ TOP PLATTER/ TRAVESSANO SUPERIOR	850 mmX 60 mm X 15 mm	1
5120P - 43	BASE SUP MENOR/ SMALLER TOP BASE/ BASE SUPERIOR MENOR	260 mmX 286 mm X 15 mm	1
5120P - 60	FUNDO GAV/ DRAWER BOTTOM/ FONDO CAJON	543 mmX 335 mm X 3 mm	1
5120P - 61	COSTA INF/ BOTTON BACK/ FONDO INFERIOR	1180 mmX 335 mm X 3 mm	2
5120P - 62	COSTA SUP/ TOP BACK/ FONDO SUPERIOR	870 mmX 530 mm X 3 mm	1
5120P - 63	COSTA SUP MAIOR/ LARGER TOP BACK/ FONDO SUPERIOR MAIOR	870 mmX 454 mm X 3 mm	1
5120P - 64	COSTA SUP MENOR/ LOWER TOP BACK/ FONDO SUPERIOR EMNOR	1055 mmX 306 mm X 3 mm	1

5120P

DELMARCO

1

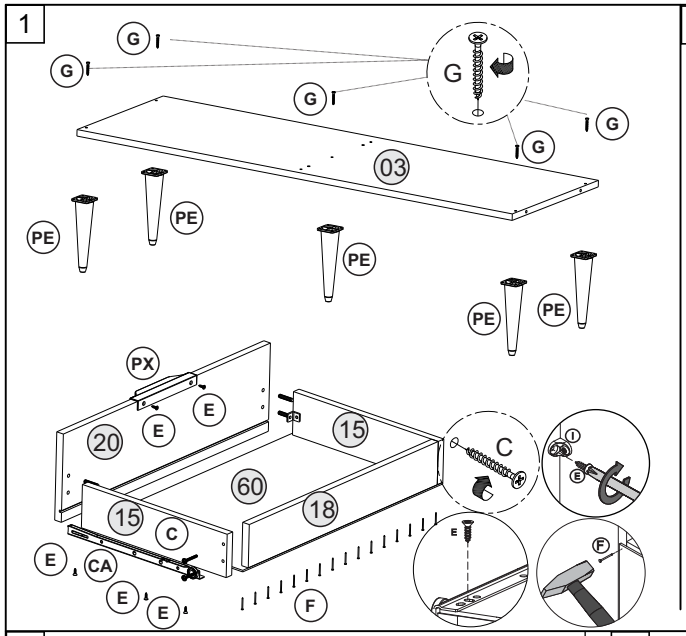

2

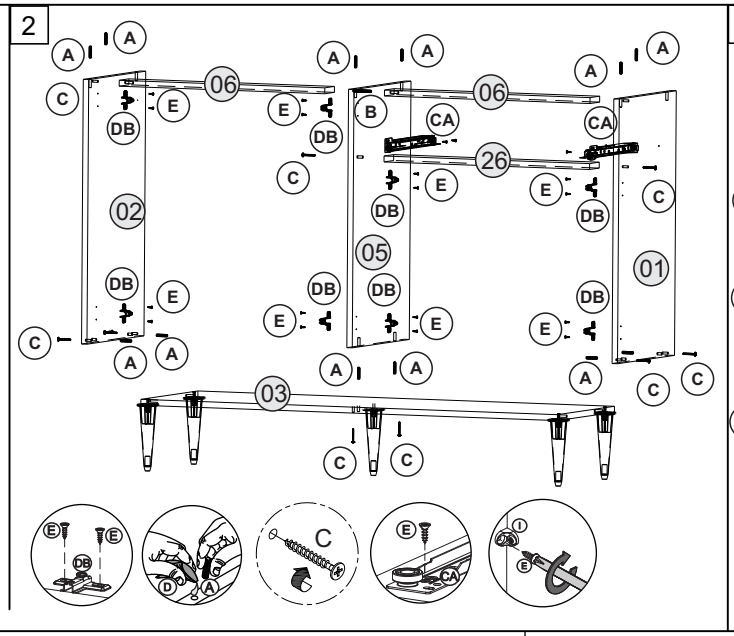

3

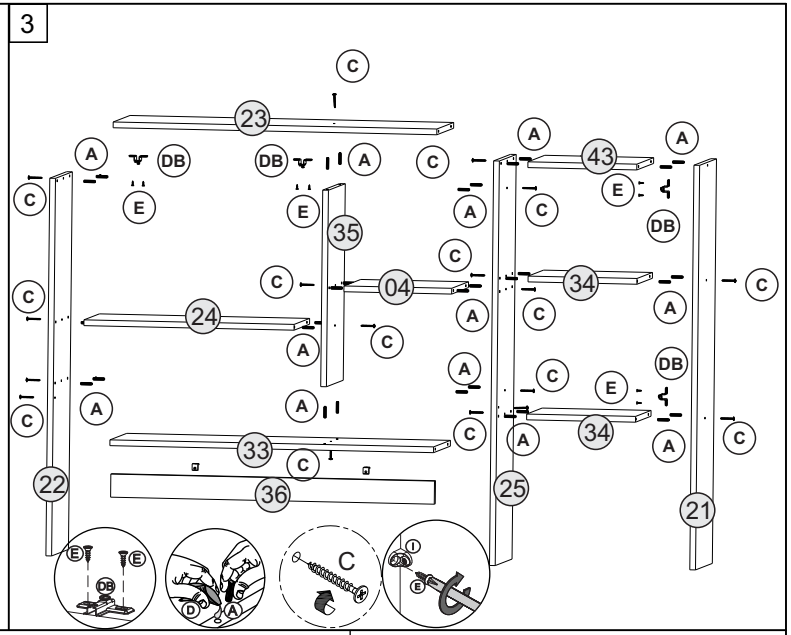

4

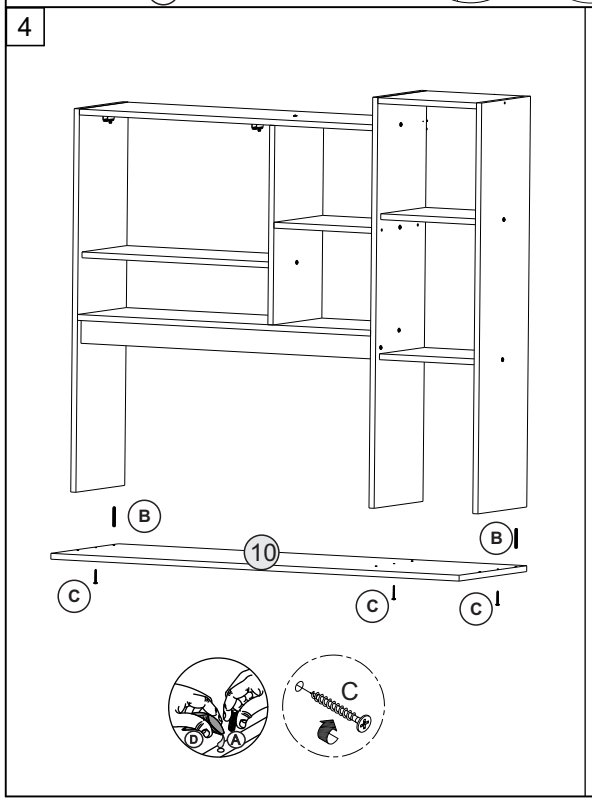
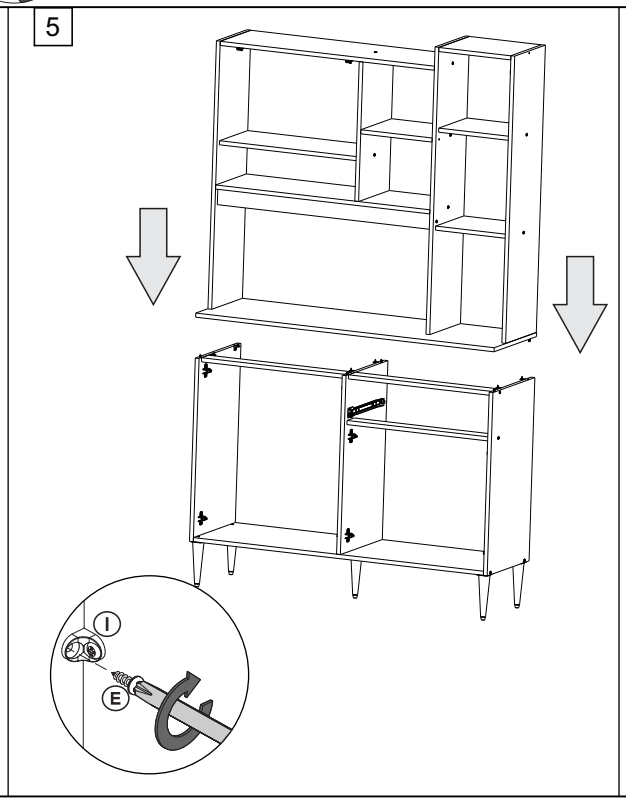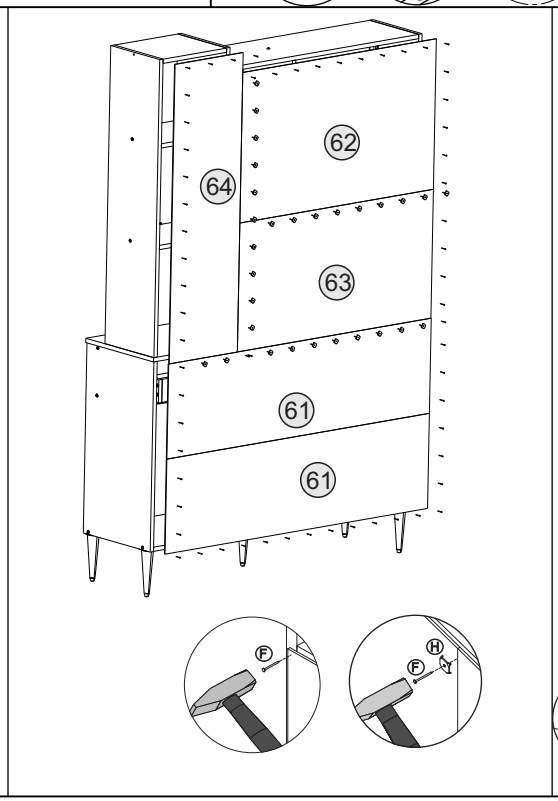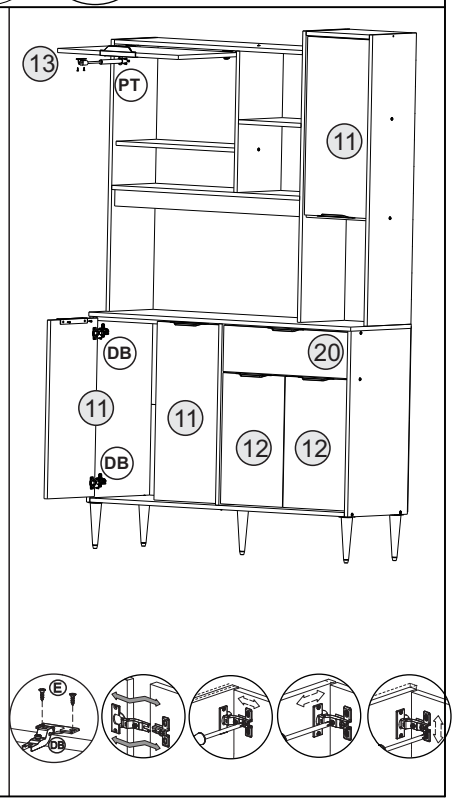
5