Móveis São Carlos
O design de sua casa

PASSADEIRA DE ROUPAS VITÓRIA

FERRAGENS

CÓD.	ESPECIFICAÇÃO	QUANT.
A	Parafuso 4,5x40 mm	09
B	Parafuso 4,5x35 mm	04
C	Parafuso 4,0x22 mm	02
D	Parafuso 3,5x12 mm	22
E	Cavilha c/ 20mm	16
F	Cantoneira Pequena	06
G	Prego 3/4X17 mm	20
H	Pés Cônicos	04
I	Grade Porta Ferro	01
J	Dobradiça com Calço	02
K	Puxador	01

AMIGO MONTADOR!
ANTES DE INICIAR A MONTAGEM OBSERVE:

A - SEPARAR E FAZER O RECONHECIMENTO DAS PEÇAS NO DESENHO.

B - SEPARAR AS FERRAGENS CONFORME QUADRO AO LADO.

C - FORRE O CHÃO RETO E LIMPO COM A EMBALAGEM DO PRODUTO.

AMIGO MONTADOR CUIDADO PARA NÃO ARRANHAR AS PEÇAS. OBRIGADO!

1º -PARAFUSE AS LATERAIS NO TAMPO E NA BASE, COLOCANDO TODAS AS CAVILHAS E PARAFUSOS.

2º - COLOCAR AS CAVILHAS NA PRATELEIRA FIXA.

3º - PREGUE OS FORROS PARA AJUDAR NA INSTABILIDADE DO MÓVEL.

4º - PARAFUSE OS PÉS DA PASSADEIRA DA BASE PARA OS PÉS.

5º - COLOQUE AS DOBRADIÇAS NA PORTA

6º - ASSENTE A PORTA NO MÓVEL E REGULE AS DOBRADIÇAS USANDO OS RECURSOS QUE AS MESMAS OFERECEM.

PEÇAS		MEDIDAS			
COD.	ESPECIFICAÇÃO	QUANT	COMP	LARG	ESP.
5.143	TÁBUA PASSADEIRA	01	800mm	320mm	25mm
7.804	LATERAL ESQUERDA	01	800mm	310mm	12mm
7.805	LATERAL DIREITA	01	800mm	310mm	12mm
7.806	PRATELEIRA	01	310mm	310mm	12mm
7.807	BASE DA PASSADEIRA	01	600mm	310mm	15mm
7.808	PORTA DA PASSADEIRA	01	550mm	325mm	12mm
7.809	COLUNA DA PASSADEIRA	01	800mm	150mm	12mm
7.810	FORROS PASSADEIRA	01	550mm	330mm	2,5mm
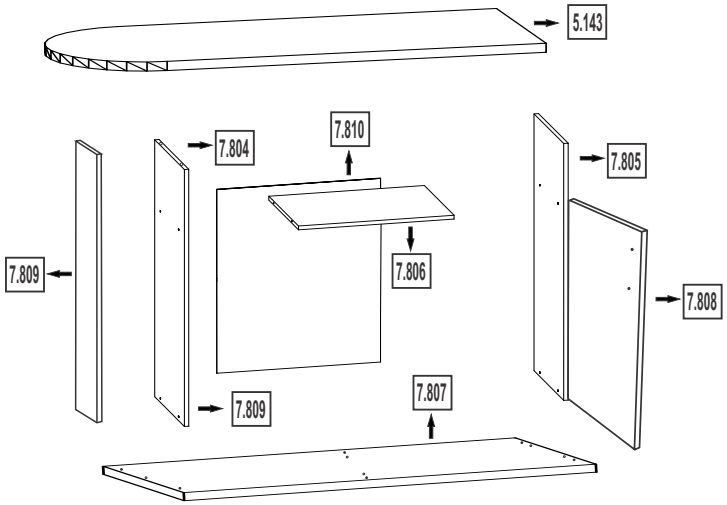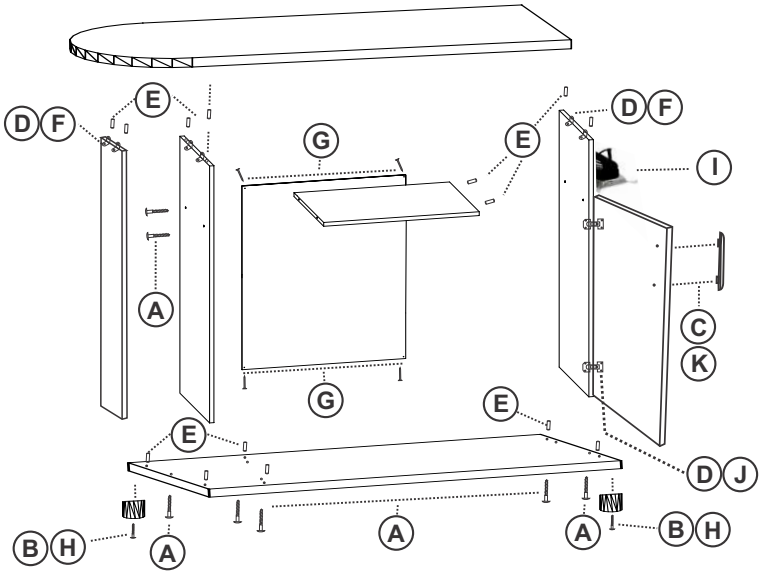
PARABÉNS POR SUA EFICIÊNCIA, OBRIGADO POR SUA ATENÇÃO!