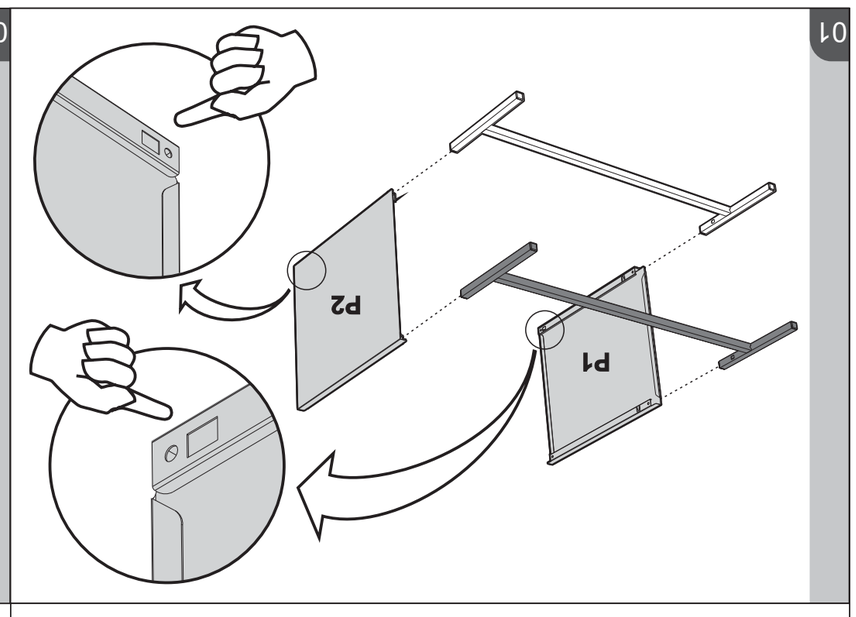

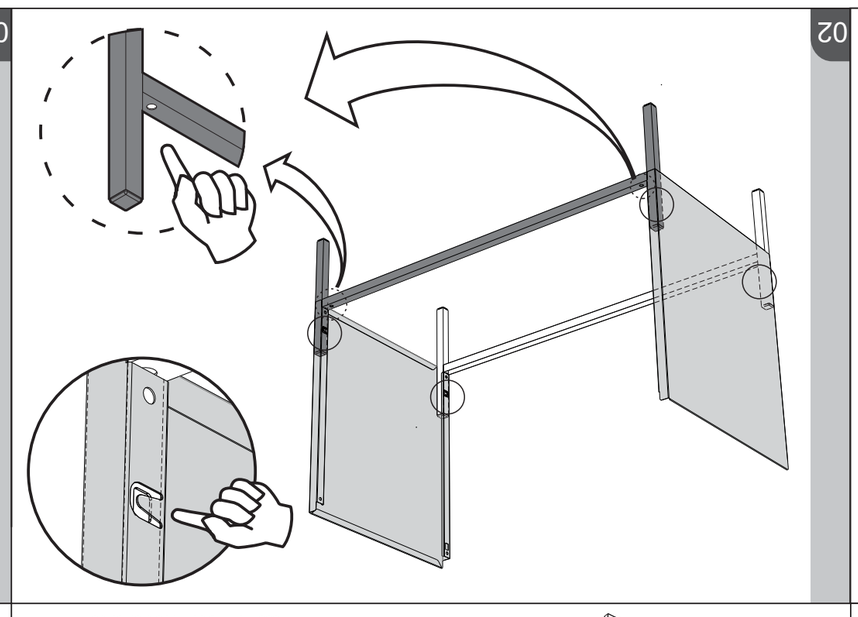

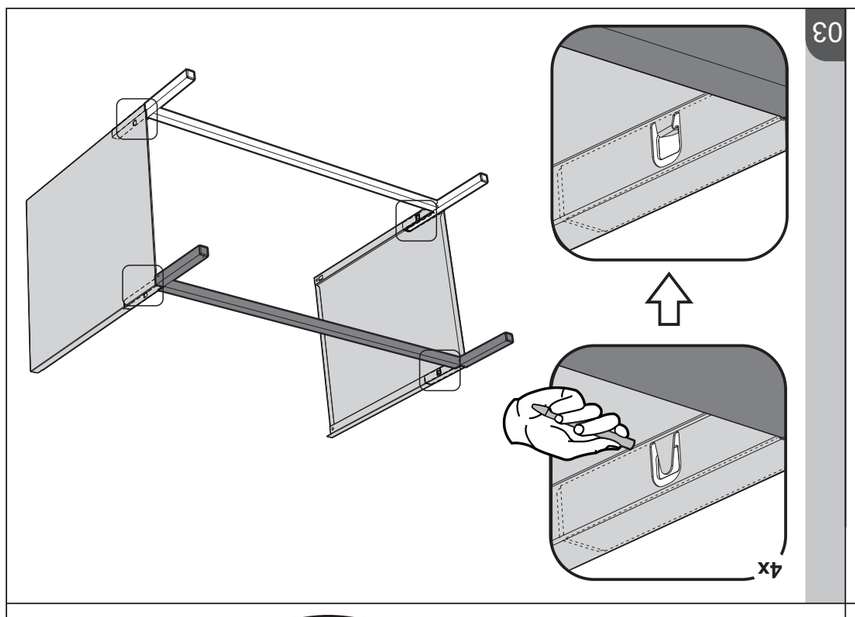

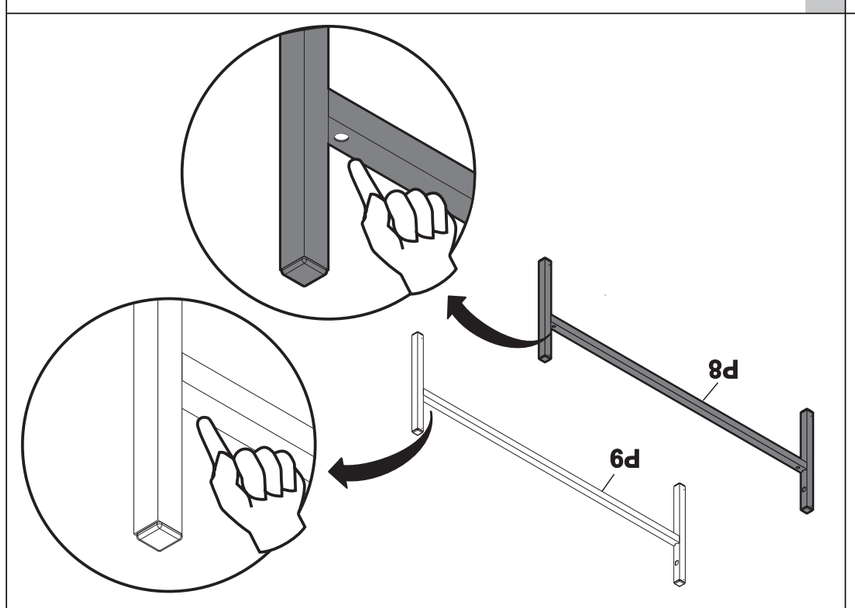

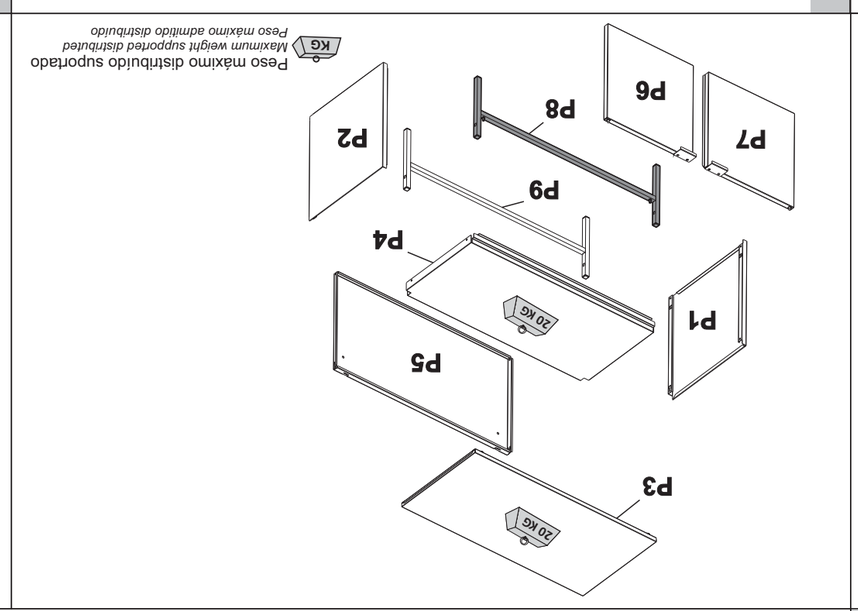

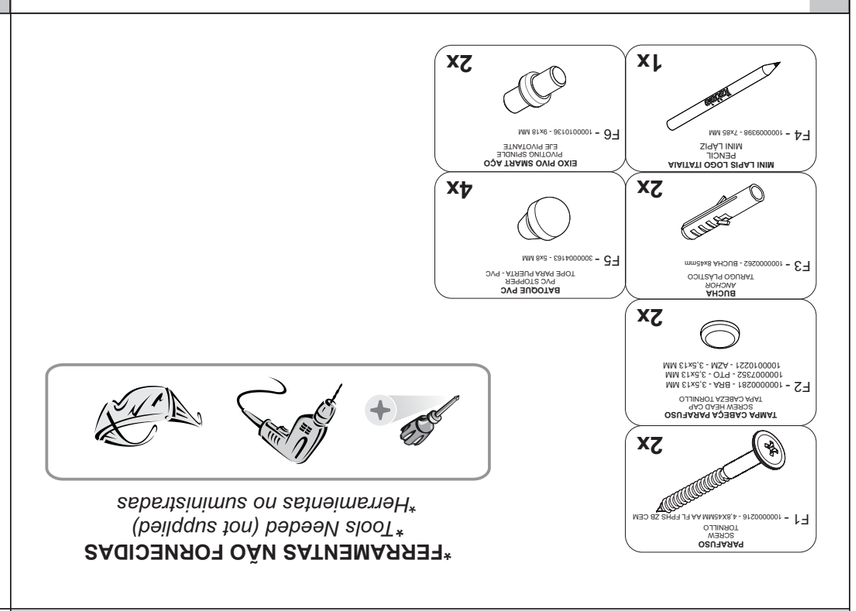

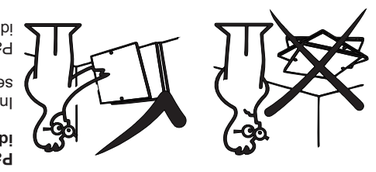

Para facilitar a montagem, você deve separar e identificar as peças primeiro.

In order to facilitate assembly, we do suggest separating and identifying parts first.

Para facilitar el armado, sugerimos separar e identificar las piezas primeramente.

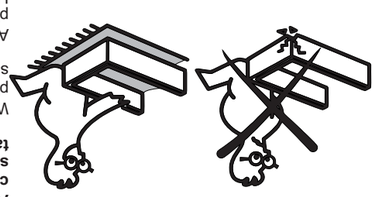

Ao retirar as peças da embalagem, não coloque as peças diretamente numa superfície rígida. Utilize papelão ou um tapete para apoiá-las.

When removing parts from the package, do not place parts directly on a rigid surface. Use the same cardboard box or carpet to support them.

Al retirar las piezas del empaque, no coloque las piezas directamente sobre una superficie rígida. Utilice el cartón o una alfombra para apoyarlas.

IDENTIFICAÇÃO DAS PEÇAS
IDENTIFICATION OF PARTS
IDENTIFICACIÓN DE LAS PIEZAS

N°	DESCRIÇÃO DESCRIPTION DESCRIPCIÓN	PRETO MATT BLACK MATT NEGRO MATT	BRANCO MATT WHITE MATT BLANCO MATT	AZUL MATT BLUE MATT AZUL MATT	CINZA GREY CINZA	MATERIAL MATERIAL MATERIAL	QUANTIDADE QUANTITY CANTIDAD	COMPRIMENTO LENGTH LONGITUD	LARGURA WIDTH ANCHO	ESPESSURA THICKNESS ESPESOR
		IDENTIFIQUE A COR DO SEU ARMÁRIO IDENTIFY THE COLOR OF YOUR CABINET IDENTIFIQUE EL COLOR DE SU ARMARIO					DIMENSÃO (mm) Dimension / Dimension			
P1	LATERAL ESQ GB BAIXO SMART	30000091 89	30000093 22	30000092 79	-	AÇO/STEEL/ACERO	1	PC	390	350	17
P2	LATERAL DIR GB BAIXO SMART	30000092 02	30000093 23	30000092 80	-	AÇO/STEEL/ACERO	1	PC	390	350	17
P3	TETO MONT C/EST GB 2P-70 SMART	30000092 31	30000093 28	30000092 97	-	AÇO/STEEL/ACERO	1	PC	698	348	23
P4	FUNDO GB 2P-70 SMART	30000092 14	30000093 30	30000092 84	-	AÇO/STEEL/ACERO	1	PC	669	340	33
P5	COSTA GB 2P-70 BAIXO SMART	30000092 39	30000093 48	30000092 99	-	AÇO/STEEL/ACERO	1	PC	667	309	17
P6	PORTA BAIXA 33 DIR MONT SMART	30000093 49	30000093 61	30000093 00	30000092 43	AÇO/STEEL/ACERO	1	PC	350	328	35
P7	PORTA BAIXA 33 ESQ MONT SMART	30000093 51	30000093 63	30000093 02	30000092 40	AÇO/STEEL/ACERO	1	PC	350	356	35
P8	QUADRO MONT PE SMART 70 FRONT	30000092 24	30000093 31	30000092 92	-	AÇO/STEEL/ACERO	1	PC	699	222	15
P9	QUADRO MONT PE SMART 70 TRAS	30000092 27	30000093 33	30000092 94	-	AÇO/STEEL/ACERO	1	PC	699	222	15

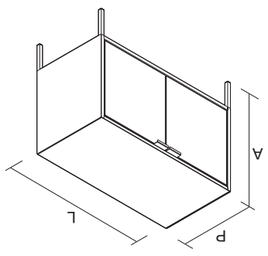

PRODUTO MONTADO:
A: 510 L: 700 P: 350 MM

Termo de Garantia

PARABÉNS!

Você acaba de comprar um produto que é referência de qualidade, durabilidade e beleza em todo o Brasil. Isso porque a Itatiaia faz de tudo para oferecer a você os melhores armários de aço do mercado.

DISPOSIÇÕES E PRAZOS DE GARANTIA

A Itatiaia Móveis S/A estipula que o produto especificado, fica garantido pelo prazo de doze (12) meses, contados a partir da entrega efetiva do produto. Este prazo é compreendido como sendo: 3 (três) meses como garantia legal e 9 (nove) meses como garantia contratual.

Constatado o eventual defeito de fabricação, o consumidor deverá entrar em contato com o número 0800 032 6111.,

No prazo de garantia, as partes eventualmente defeituosas serão substituídas gratuitamente, por outra da mesma linha e modelo.

O projeto, instalação e a montagem na residência do consumidor não é de responsabilidade da Itatiaia. A montagem deve seguir corretamente as instruções que se encontram dentro da embalagem de cada módulo.

Esta garantia é válida em todo o território brasileiro, inclusive em toda e qualquer região litorânea.

A Itatiaia se reserva o direito de efetuar modificações de caráter técnico em seus produtos, sem aviso prévio.

EXCLUSÃO DA GARANTIA

O presente termo exclui de sua garantia:

- danos causados em consequência de acidentes, mau uso, manuseio ou deslocamento incorreto dos produtos;
- danos causados por montagem inadequada;
- danos em decorrência de agentes externos (inundações, incêndios, etc);
- danos causados pela utilização de produtos de limpeza não recomendados no manual de instrução do produto;
- despesas de transporte, frete ou seguro;
- defeitos oriundos da utilização do produto em ambientes sujeitos a gases corrosivos, umidade excessiva ou em locais de altas/baixas temperaturas, poeira ou acidez

A Itatiaia não se responsabiliza por incorreta instalação de cubas, pias, mármores, granitos ou similares. Também não será responsável pelas instalações elétricas, hidráulicas e de gás, bem como pelos danos que estes possam vir a causar ao produto.

A fixação dos armários de forma segura e garantida depende da qualidade da parede na qual os mesmos serão instalados. A Itatiaia não se responsabiliza por danos causados por instalação dos armários em paredes inadequadas.

CUIDE BEM DO SEU ARMÁRIO

Dicas de limpeza e conservação:

- Evite arrastar objetos em cima dos armários. Eles podem riscar e prejudicar o acabamento de seu móvel;
- Para limpeza, deve ser utilizado apenas produto neutro (verifique na embalagem do produto se está escrito “neutro”). Remova o excesso com pano úmido e seque logo a seguir.
- Nunca utilize sapólios, esponja de aço ou qualquer material que possa arranhar a superfície dos armários durante a limpeza.
- Não se recomenda o uso de produtos à base de amoníaco.
- Não utilize plásticos ou papéis coloridos para forrar os armários.
- Deve-se evitar guardar sal, cebola, catchup, mostarda e outras substâncias ácidas sem as devidas embalagens de proteção.
- Tente evitar a exposição direta ao sol. Sugere-se utilização de cortinas para proteger seus móveis.
- Produtos adquiridos fora do Brasil com defeitos de fabricação, favor entrar em contato com a loja onde adquiriu sua Cozinha Itatiaia.
- Esta orientação deve ser guardada para futura consulta, caso necessário.

ATENÇÃO: Não utilize panos muito umedecidos na limpeza do armário, pois a umidade excessiva pode danificar o produto.

TAKING GOOD CARE OF YOUR CABINET

Cleaning and caring instructions:

- Avoid dragging objects on top of the cabinet. They might scratch the finishing.
- Only non-abrasive natural chemical products are recommended to clean your cabinet. Simply wipe the cabinet down with a wet cloth to remove the cleaning product excess.
- Never clean the cabinet with scouring powders, steel scrubber pads or any other product which can scratch its surface.
- Chemical products are not recommended.
- Cabinet surfaces should not be covered with colored plastic or paper sheets.
- Acid substances like salt, onion, ketchup and mustard must remain properly stored in sealed containers.
- Avoid the direct contact of water with other surfaces than the sink, as the humidity can affect the durability of the cabinets.
- Avoid cabinets exposure to direct Sun light. Drapers suggested.
- For technical assistance outside Brazil, please, contact the store where you purchased your Itatiaia kitchen.
- This guidance should be saved for future reference, if necessary.

BEWARE: Do not use a damp cloth to clean the cabinet. Excessive moisture can damage its surface.

CUIDE BIEN DE SU APARADOR

Indicaciones de limpieza y conservación:

- Evite arrastrar objetos encima de los aparadores. Ellos pueden riscar o dañar el acabado de su mueble de cocina.
- Para limpieza, se debe utilizar apenas producto neutro (verifique en el embalaje del produto si está escrito “neutro”). Remueva el exceso con un paño húmedo y a seguir seque luego.
- Nunca utilize sapólios, esponja de acero o cualquier material que pueda arañar la superfície de los armarios durante la limpi eza.
- No es recomendable utilizar productos con amoniaco.
- No utilizar plásticos o papeles coloridos para forrar los armarios.
- Debe evitarse guardar sal, cebolla, kétchup, mostaza o cualquier producto ácido sin el embalaje de protección.
- Para los armarios con lavaplatos, es importante tomar cuidado alrededor de ella, evitando el contacto directo con el agua en las demás partes del producto. El área expuesta a la humedad puede influir en la durabilidad de sus muebles.
- Evite la exposición directa al sol. Se sugiere la utilización de cortinas para proteger sus muebles de cocina.
- Los productos adquiridos fuera de Brasil con defectos de fabricación de productos, favor póngase en contacto con la tienda donde compró su Cucina Itatiaia.
- Esta orientación se debe guardar para futuras referencias, si es necesario.

ATENCIÓN: No utilize paños muy humedecidos en la limpieza del armario, pues la humedad excesiva puede dañar el producto.

Itatiaia

MANUAL DE MONTAGEM
ASSEMBLY GUIDE - GUÍA DE MONTAJE

smart.

MONTE VOCÊ MESMO
ASSEMBLE IT YOURSELF - HAZLO TÚ MISMO

GABINETE DE AÇO **GB 2P-70 BAIXO SMART**
STEEL CABINET - GABINETE DE ACERO

FÁCIL DE MONTAR E PRÁTICO DE USAR
EASY TO MOUNT AND PRACTICAL TO USE - FÁCIL DE MONTAR Y PRÁCTICO DE USAR

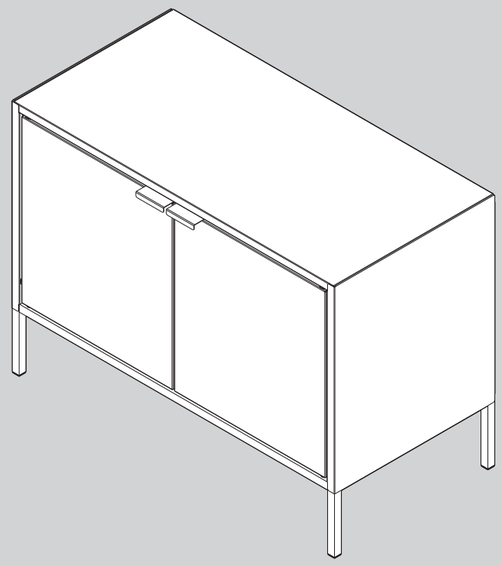

ATENÇÃO
Para evitar lesões graves ou até mesmo irreparáveis para o produto, siga as instruções cuidadosamente.
ATTENTION
To avoid serious or irreparable damage to the product, follow the instructions carefully.
ATENCIÓN
Para evitar averías graves o irreparables para el producto, siga las instrucciones cuidadosamente.

Dúvidas? Estamos aqui para ajudá-lo.
Doubts? We're here to help you.
Dudas? Estamos aquí para ayudarle.
0800 032 6111
www.cozinhasitatiaia.com.br

Veja nosso video de montagem
Watch our assembly video
Vea nuestro video de armado
www.cozinhasitatiaia.com.br

Leia QR Code, veja o vídeo de montagem ou acesse:
www.cozinhasitatiaia.com.br

#1000009862
26/11/18

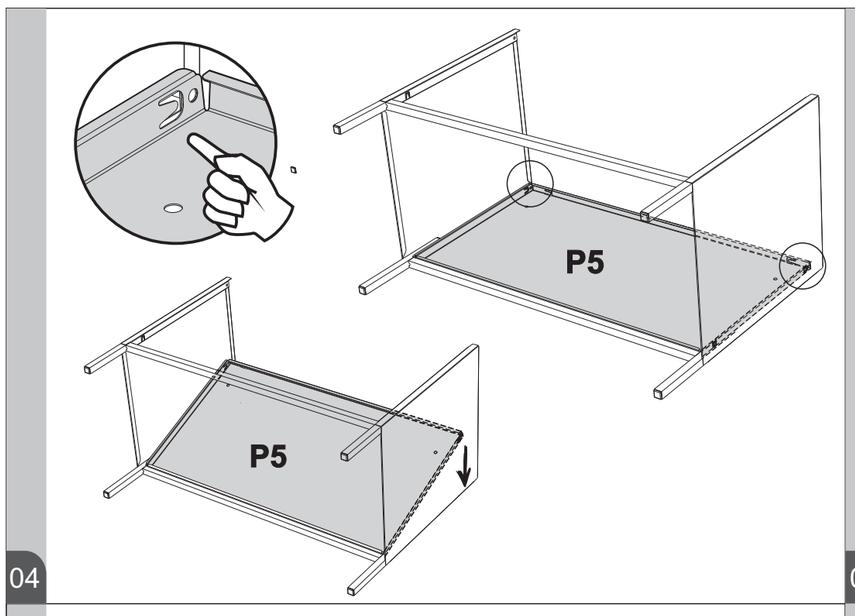
P5
P5
04

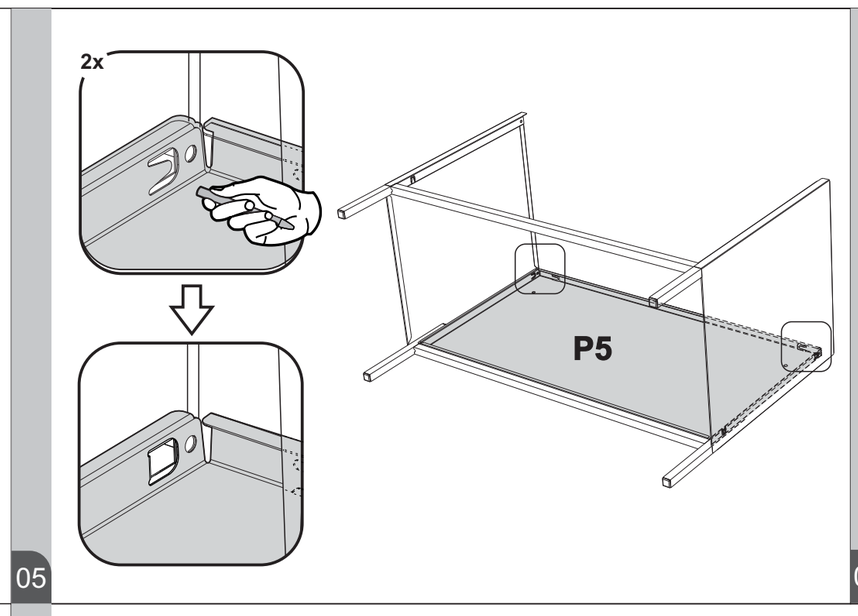
2x
P5
05

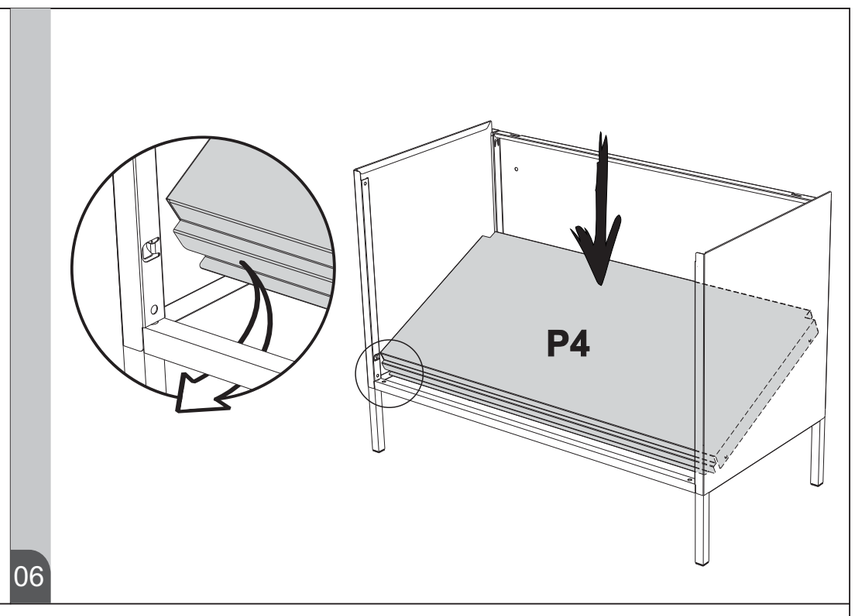
P4
06

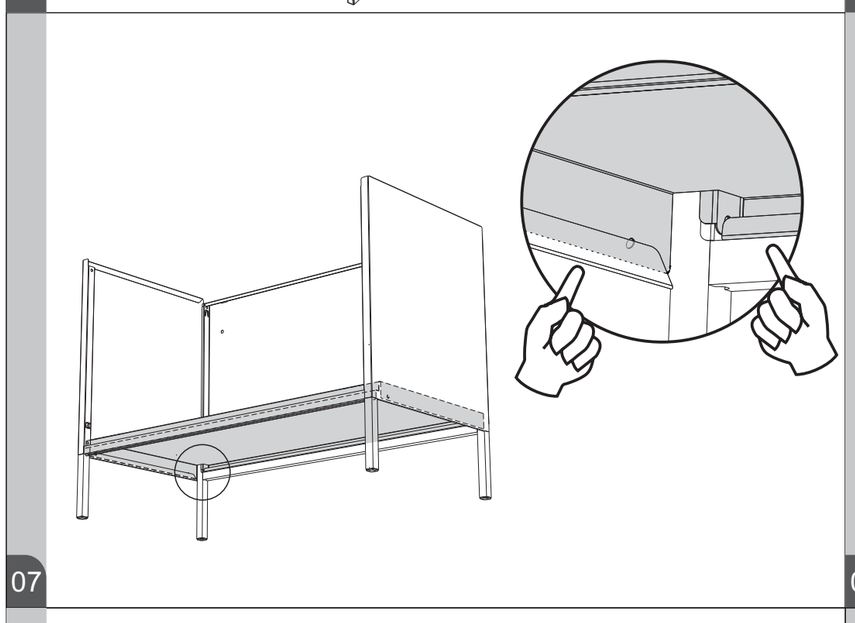
07

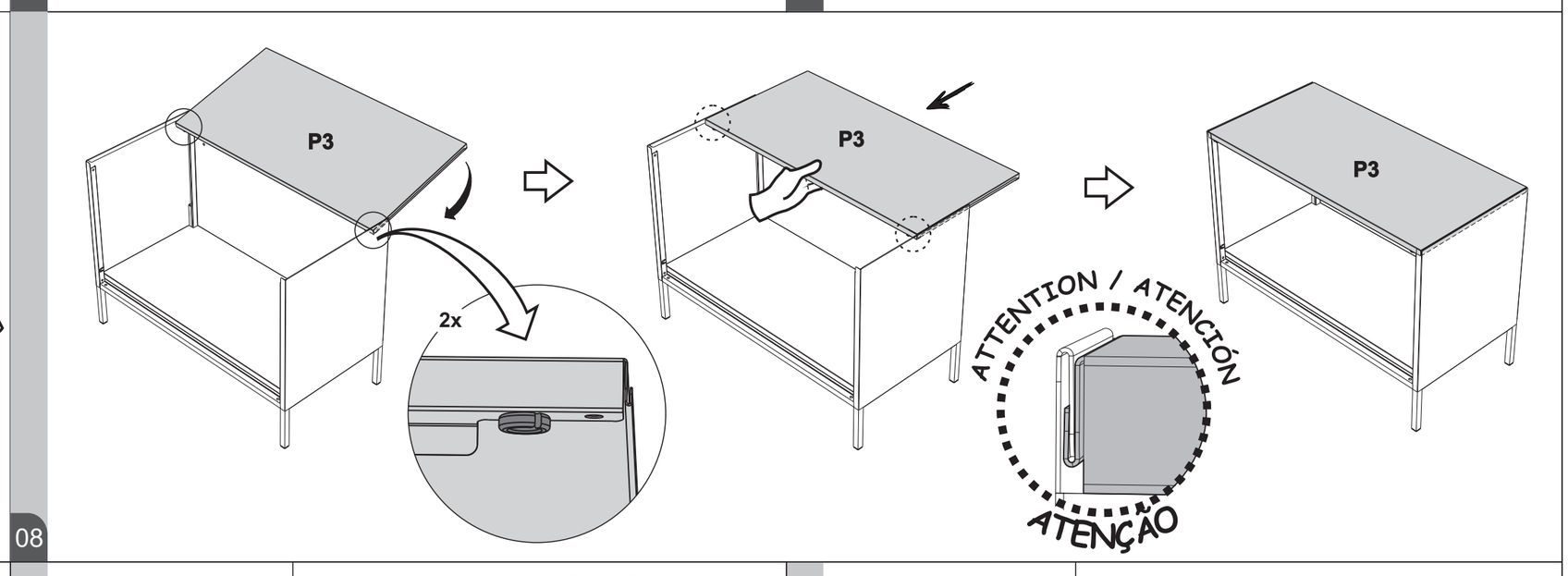
P3
P3
P3
2x
ATTENTION / ATENCIÓN
ATENÇÃO
08

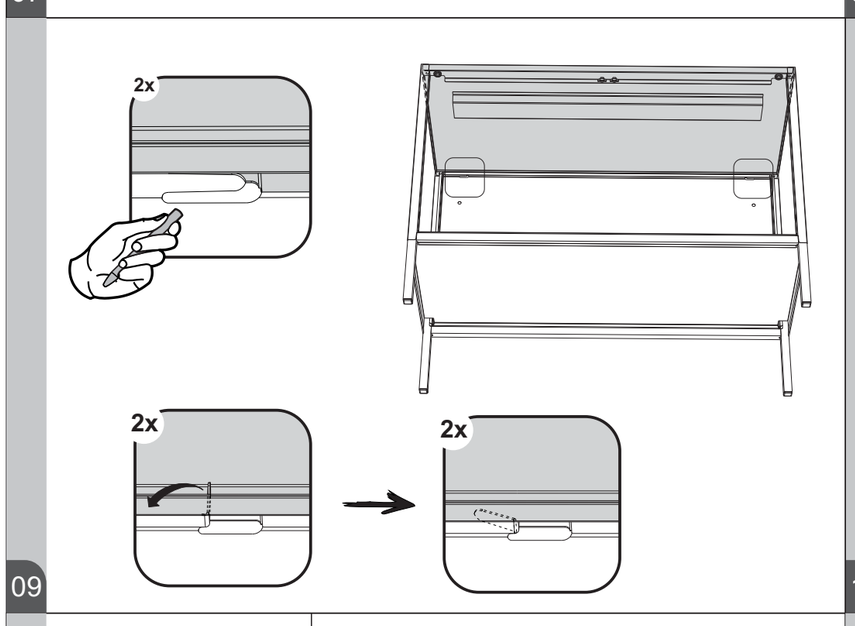
2x
2x
2x
09

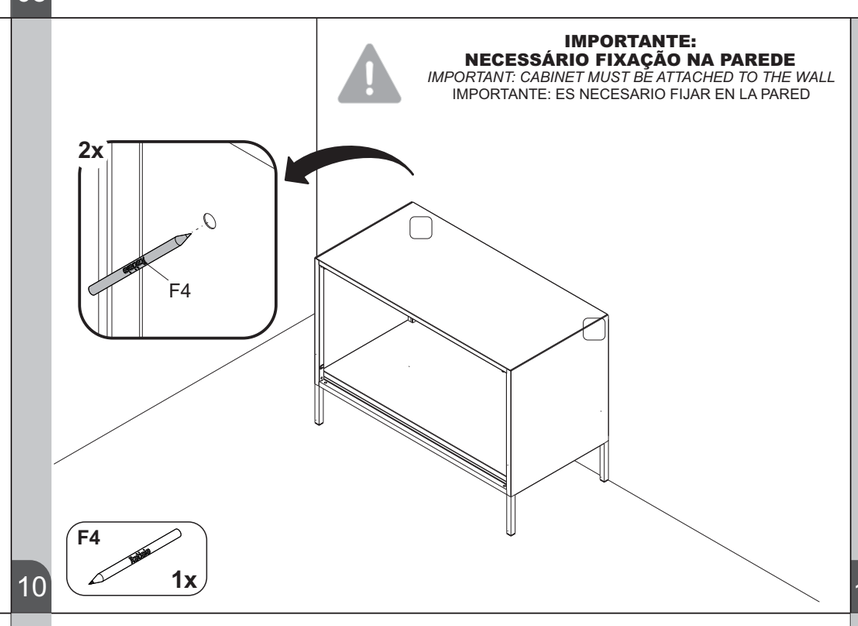
IMPORTANTE:
NECESSÁRIO FIXAÇÃO NA PAREDE
IMPORTANT: CABINET MUST BE ATTACHED TO THE WALL
IMPORTANTE: ES NECESARIO FIJAR EN LA PARED
2x
F4
F4
1x
10

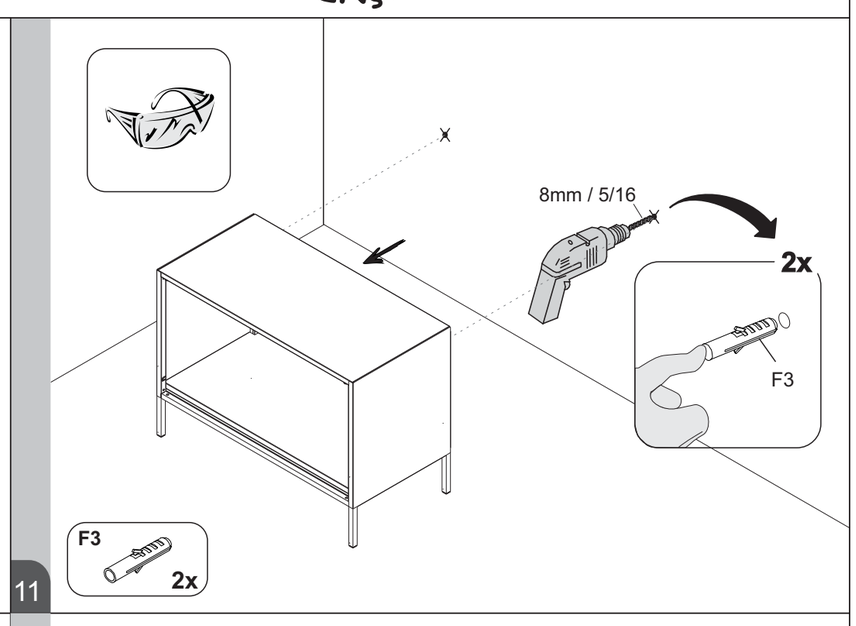
8mm / 5/16
2x
F3
F3
2x
11

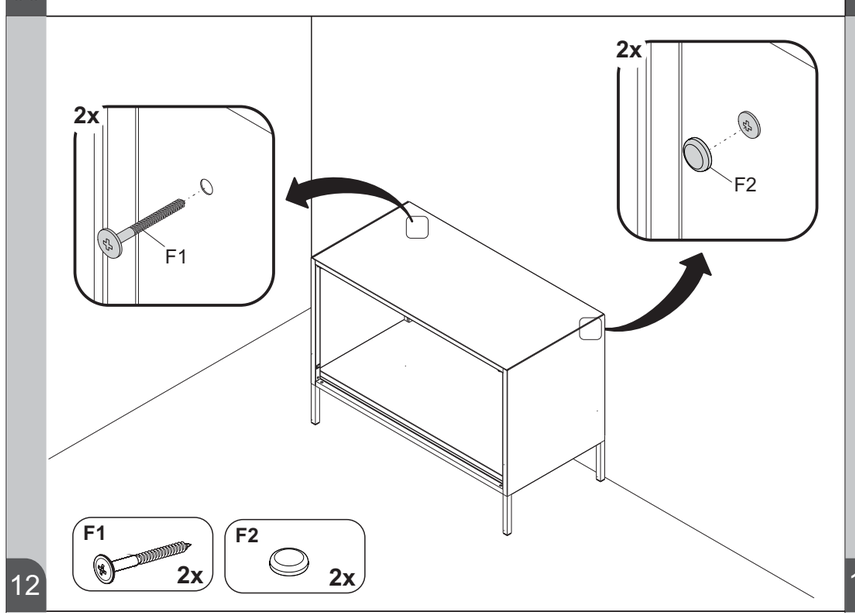
2x
F1
2x
F2
F1
2x
F2
2x
12

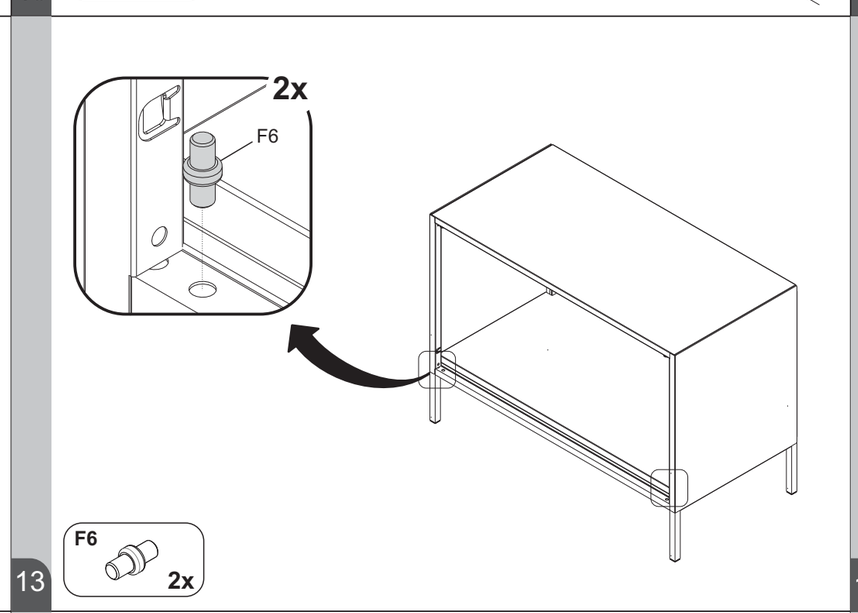
2x
F6
F6
2x
13

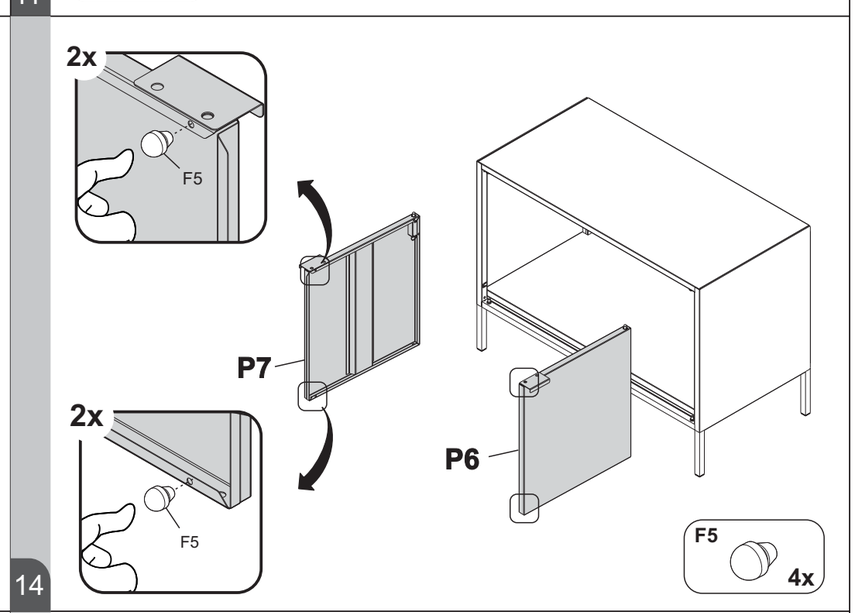
2x
F5
P7
2x
F5
P6
F5
4x
14

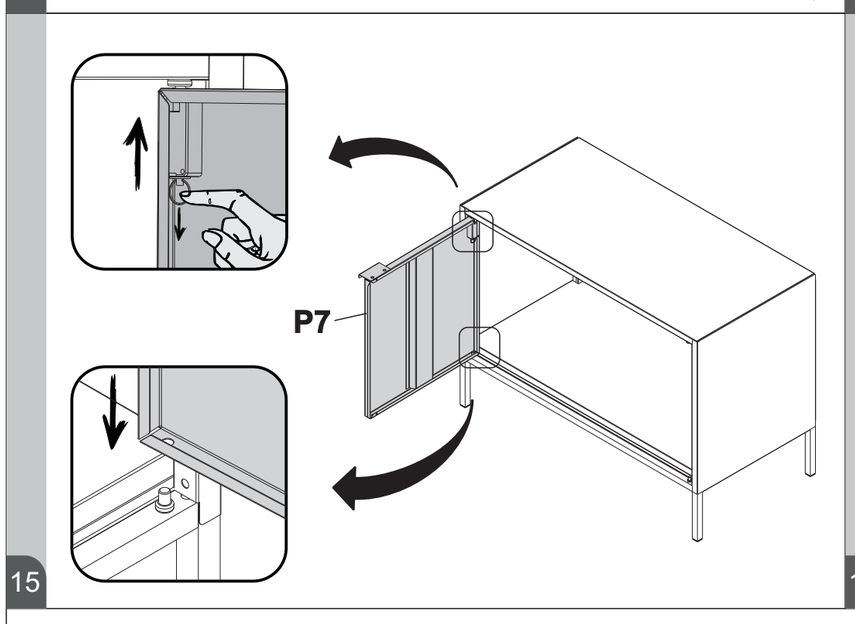
P7
15

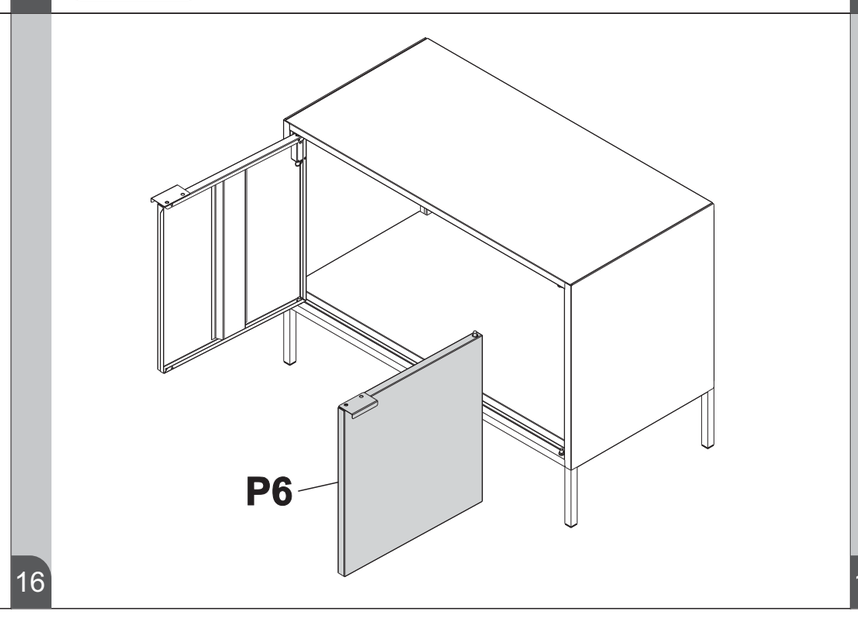
P6
16

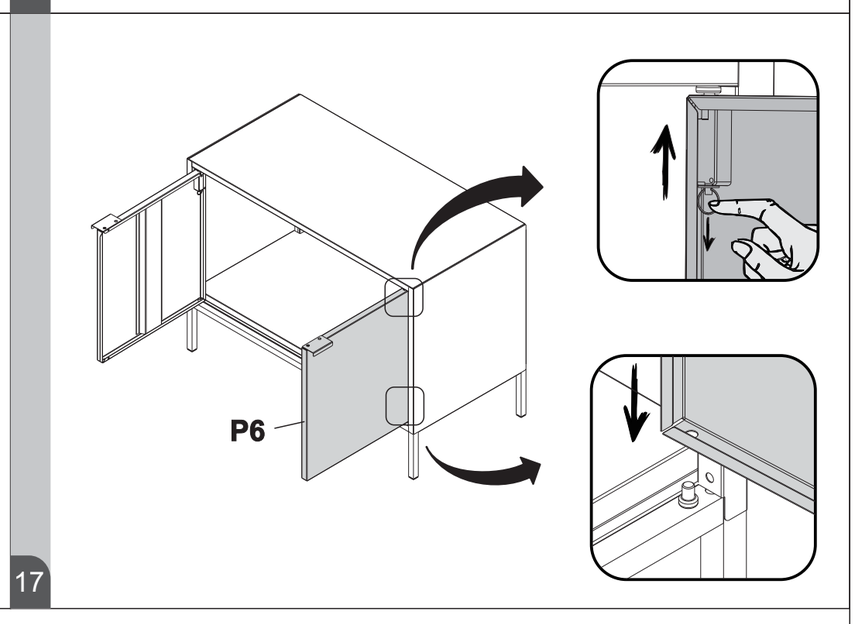
P6
17