MANUAL DE MONTAGEM / ASSEMBLY INSTRUCTIONS / PLANO DE ARMADO

Antes de montar o móvel, leia com atenção o manual de montagem!
Before assembling the furniture, carefully read the assembly instructions!
Antes de armar el mueble, lea con atención el manual de ensamble!

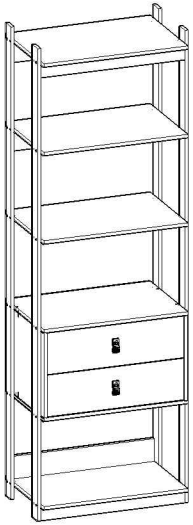

Ref.: 3015

genialflex
ambientes incríveis para todos

Parabéns! Você comprou um produto de excelente qualidade, fabricado com chapa de madeira de MDP ou MDF, extraída de florestas renováveis. Possui alta resistência e design atual.

Congratulations! You have purchased a product of excellent quality, made from MDP or MDF wood veneer, extracted from renewable forests. It has high strength and current design.

Felicitaciones! Usted compró a un producto de excelente calidad, fabricado con placa de madera de MDP o MDF, proveniente de florestas renovables. Tiene alta resistencia y diseño actual.

ATENÇÃO
ATENTION
ATENCIÓN

1) Verifique todas as peças antes de começar a montagem.
Check all parts before starting assembly.
Verifique todas las partes antes de empezar el armado.

2) Ao começar a montagem, não apoie as peças na parede.
When starting the assembly, do not support the parts on the wall.
Al empezar el armado, no apoyes las partes en la pared.

3) Ao colocar as peças e ferragens de lado, cuidado para não perde-las.
When placing parts and hardware aside, be careful not to lose them.
Al poner las piezas y herrages a parte, cuidado para no dañarlas.

4) O móvel deve ser montado no chão, para isso, use a própria caixa para proteger e não danificar o piso.
The furniture must be mounted on the floor, to do this, use the box itself to protect and not damage the floor.
El mueble suele ser armando al piso, para eso, use la propria caja para protegerlo y no dañar al piso.

5) Comece a montagem seguindo as instruções passo a passo.
Begin assembly by following the step-by-step instructions.
Comience el armado siguiendo la instrucciones paso a paso.

6) É de responsabilidade do montador seguir as intrucões desse manual, que são fundamentais para a estrutura do móvel.
It's the assembler's responsibility to follow the instructions in this manual, which are fundamental to the structure of the furniture.
Es de responsabilidad del armador seguir las instrucciones de este manual, que son fundamentales para la estructura del mueble.

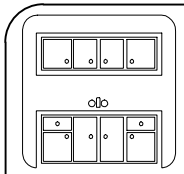

CUIDADOS
CARE
CUIDADO

1) A conservação e limpeza deve ser feita com um pano levemente umedecido com água.
Care and cleaning should be done with a cloth slightly moistened with water.
La conservación y limpieza debe ser hecha con un trapo levemente humedecido en agua.

2) Não use produtos abrasivos, como saponáceo, detergentes e esponja de aço.
Do not use abrasive products, such as soap, detergents and steel sponge.
No use productos abrasivos, como saponáceo, detergentes y esponja de acero.

3) Não use cera ou óleo para dar brilho ao móvel.
Do not use wax or oil to shine the furniture.
No use cera o aceites para darle brillo al mueble.

4) Não expor o móvel a interpéries e nem ao calor excessivo.
Do not expose the furniture to weather or excessive heat.
No exponer el mueble a interperies ni al calor excesivo.

5) Ao terminar a montagem, limpe o ambiente e o móvel.
When the assembly is finished, clean the room and the furniture.
Al terminar el armado, limpie al ambiente y al mueble.

FERRAMENTAS / TOOLS / HERRAMIENTAS

MARTELO
HAMMER
MARTILLO

MARTELO DE BORRACHA
RUBBER HAMMER
MARTILLO GOMA

CHAVE PHILLIPS
PHILLIPS SCREWDRIVER
LLAVE PHILLIPS

TRENA
MEASURING TAPE
CINTA MÉTRICA

PARAFUSADEIRA
SCREWDRIVER
DESTORNILLADOR

PEÇAS / PARTS / PIEZAS

Nº No Num	*DESCRIÇÃO DESCRIPTION DESCRIPCIÓN*	*QTD QTY CANT*	*COMP LGTH LARG (mm)*	*LARG WDTH ANCH (mm)*	*ESP DPTH GROS (mm)*
1	LATERAL GAVETEIRO SIDE PANEL LATERAL CAJÓN	2	394	450	15
2	BASE / TAMPO GAVETEIRO BOTTOM / TOP PANEL BASE / TABLERO	2	678	450	15
3	PRATELEIRA PLATE PANEL REPISA	4	678	450	15
4	TRAVESSA FRONTAL FRONTAL PLATE TRAVESAÑO FRONTAL	2	678	60	15
5	TRAVESSA TRASEIRA BACK PLATE TRAVESAÑO TRASERO	3	678	105	15
6	TRAVESSA LATERAL SIDE PLATE TRAVESAÑO LATERAL	4	2180	60	15
7	FRENTE DE GAVETA DRAWER FRONT FRENTE DEL CAJÓN	2	641	191	15
8	LATERAL DE GAVETA DRAWER SIDE LATERAL DEL CAJÓN	4	350	105	15
9	COSTA DE GAVETA DRAWER BACK TRASERO DEL CAJÓN	2	622	105	15
10	FUNDO DE GAVETA DRAWER BOTTOM PANEL FONDO DEL CAJÓN	2	617	369	3
11	COSTA BACK PANEL TRASERO	1	674	420	3

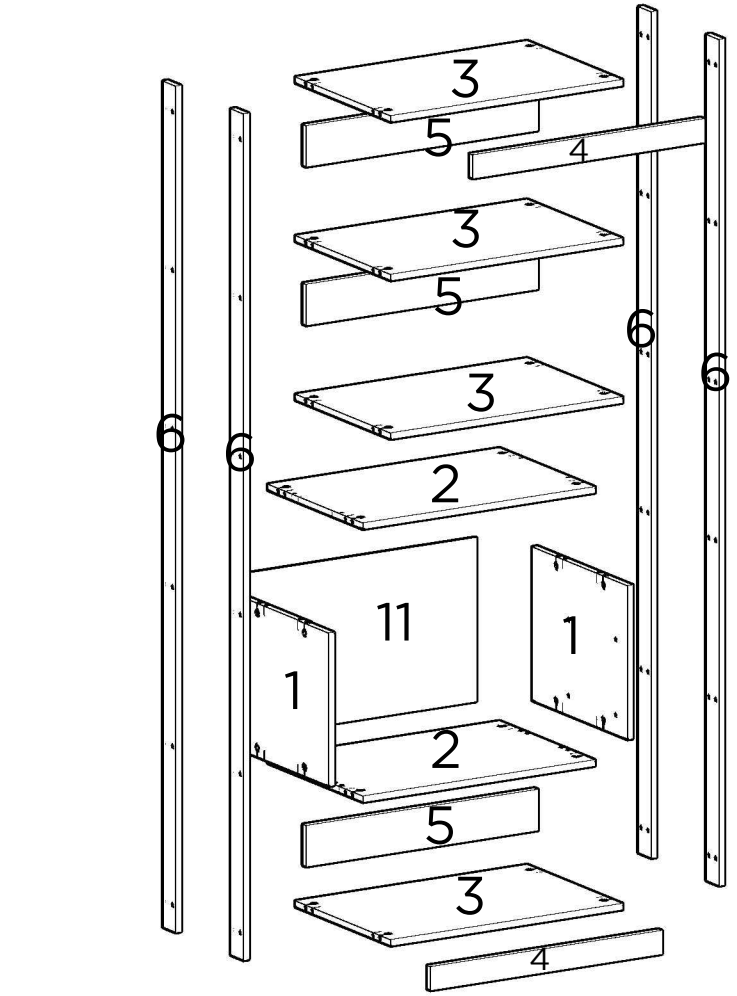

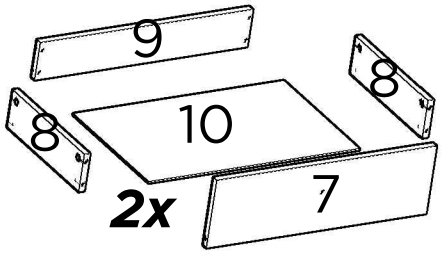

FERRAGENS / HARDWARE / HERRAJES

CÓD CODE COD	DESCRIÇÃO DESCRIPTION DESCRIPCIÓN	QTD QTY CANT
A	CAVILHA WOODEN DOWEL TARUGO	40
B	PARAFUSO MINIFIX MINIFIX SCREW TORNILLO MINIFIX	8
C	TAMBOR MINIFIX MINIFIX DRUM TAMBOR MINIFIX	8
D	PREGO NAIL CLAVO	49
E	PARAFUSO 4X12mm SCREW 4X12mm TORNILLO 4X12mm	58
F	CANTONEIRA DE 2 FUROS METALLIC ANGLE CANTONERA 2 AGUJEROS	20
G	CORREDIÇA LATERAL SIDE SLIDE CORREDERA LATERAL	4
H	CORREDIÇA GAVETA DRAWER SLIDE CORREDERA DEL CAJÓN	4
I	PUXADOR PULLER TIRADOR	2
J	PARAFUSO FRONTAL PUXADOR FRONT SCREW PULLER TORNILLO DELANTERO TIRADOR	2
K	TAPA-FURO HOLE COVER TAPA AGUJERO	24
L	PARAFUSO TRASEIRO PUXADOR REAR SCREW PULLER TORNILLO TRASERO TIRADOR	2
M	SAPATA PLÁSTICA PLASTIC SHOE ZAPATA PLASTICA	4
N	SUPORTE DE FIXAÇÃO MOUNTING SUPPORT SOPORTE DE MONTAJE	1
O	PARAFUSO 5X50mm SCREW 5X50mm TORNILLO 5X50mm	1
P	BUCHA PLÁSTICA PLASTIC BUSHING CASQUILLO PLÁSTICO	1
Q	PARAFUSO 3.5X25mm SCREW 3.5X25mm TORNILLO 3.5X25mm	8
R	PARAFUSO 3.5X40mm SCREW 3.5X40mm TORNILLO 3.5X40mm	32

UTILIZE A RÉGUA PARA IDENTIFICAR OS PARAFUSOS
USE THE RULER TO IDENTIFY THE SCREWS
UTILICE LA REGLA PARA IDENTIFICAR LOS TORNILLOS

PESO SUPORTADO / WEIGHT SUPPORTED / PESO SOPORTADO

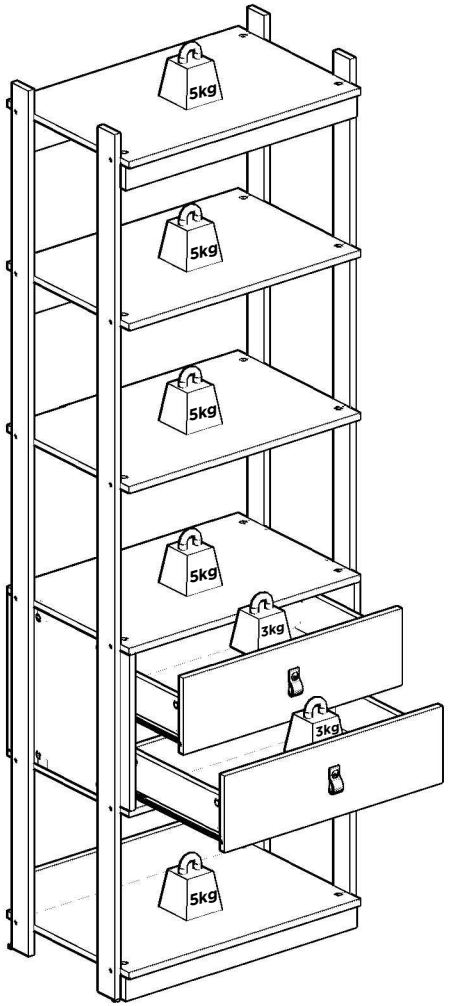

1

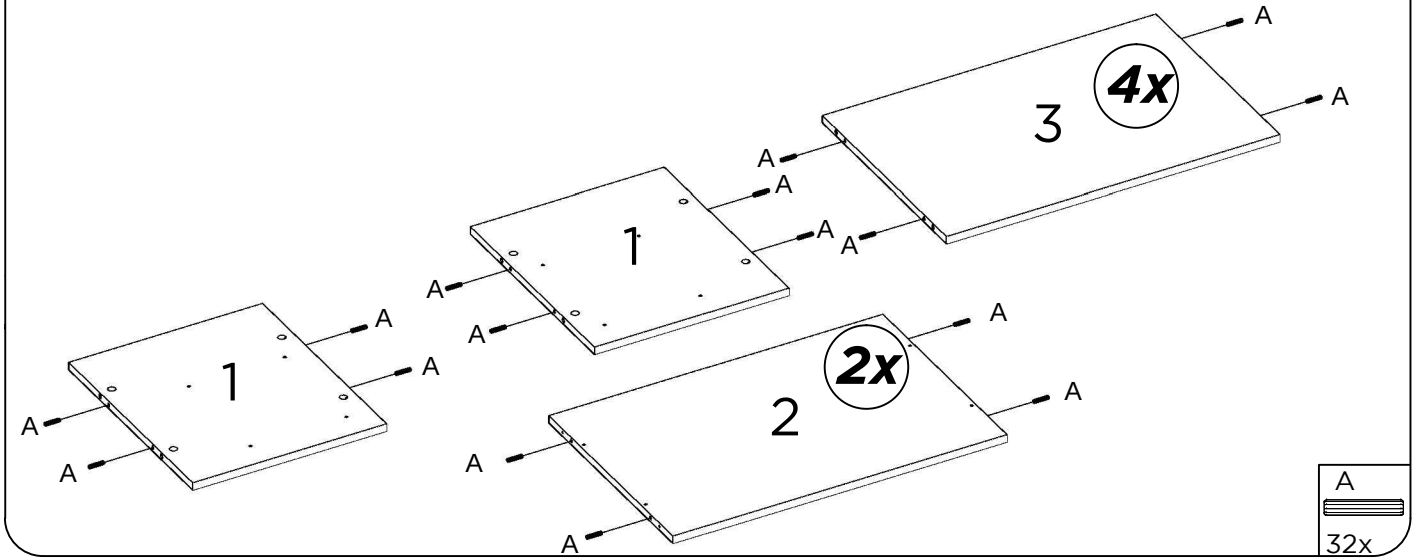

2

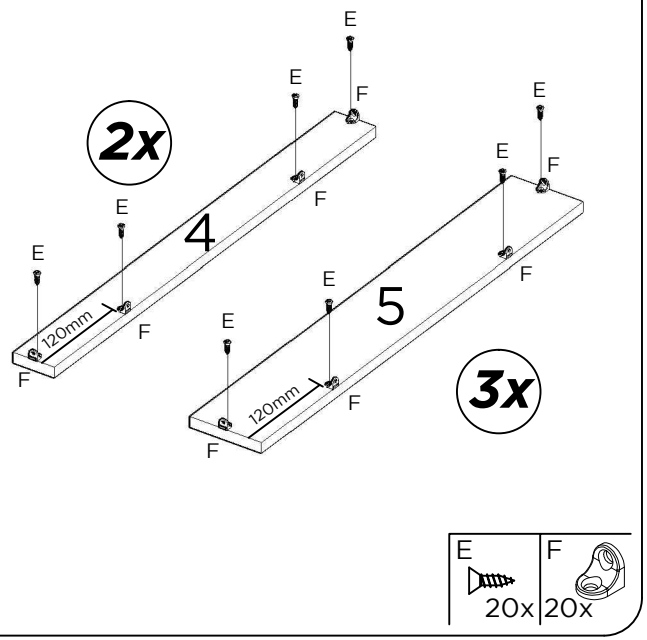

3

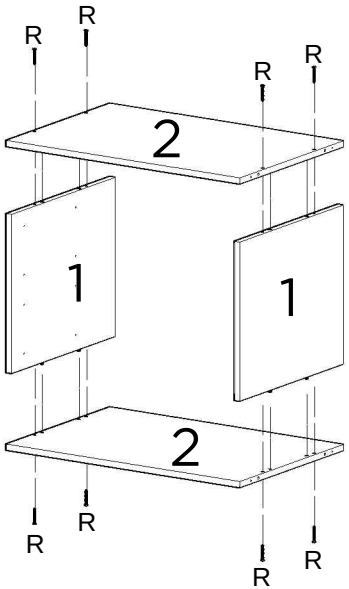

4

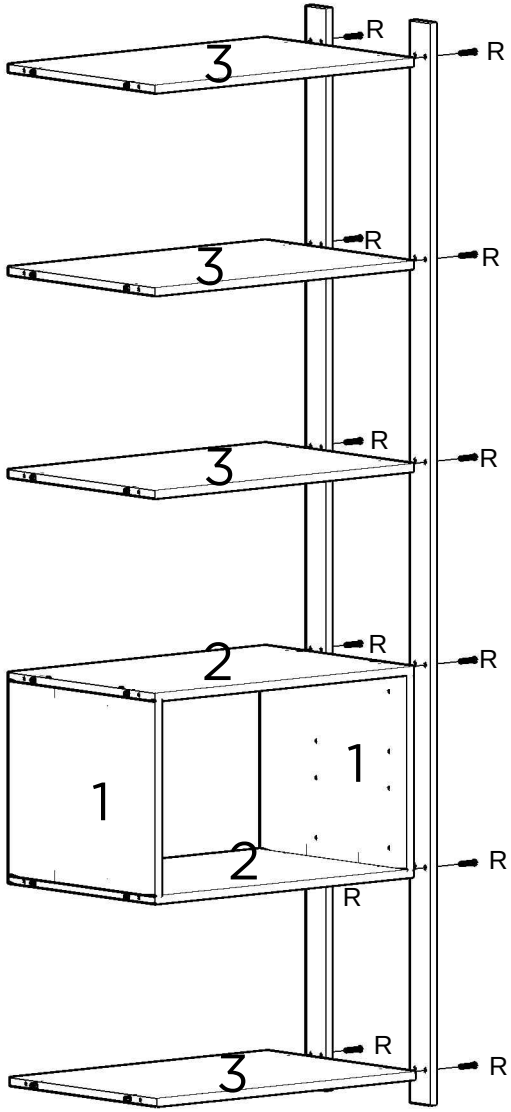

5

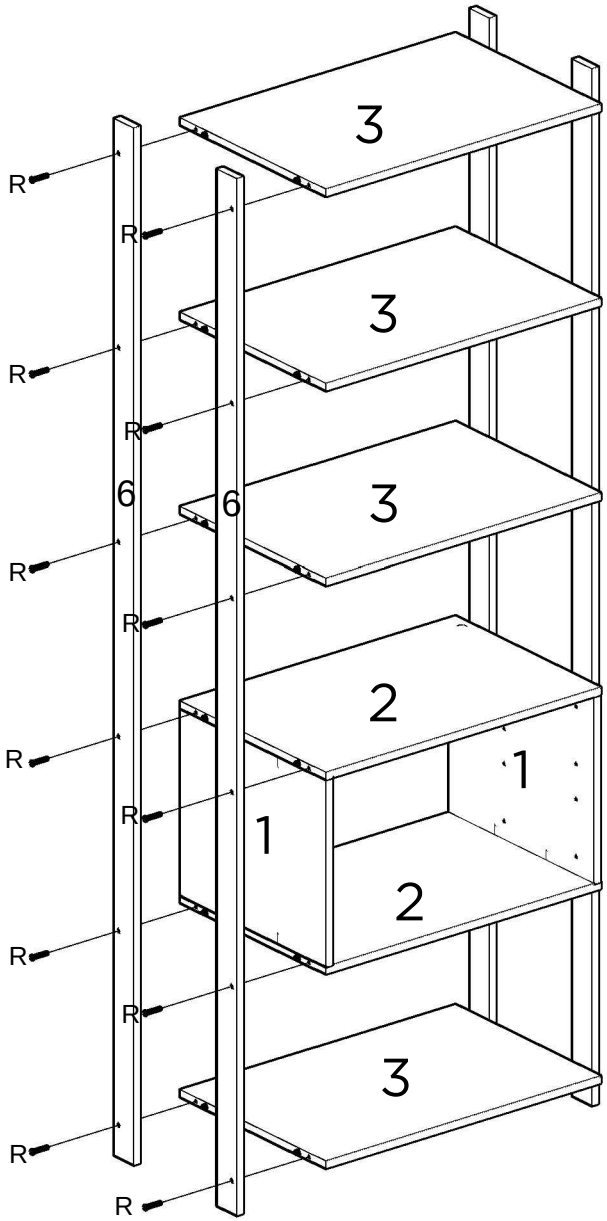

R
12x

6

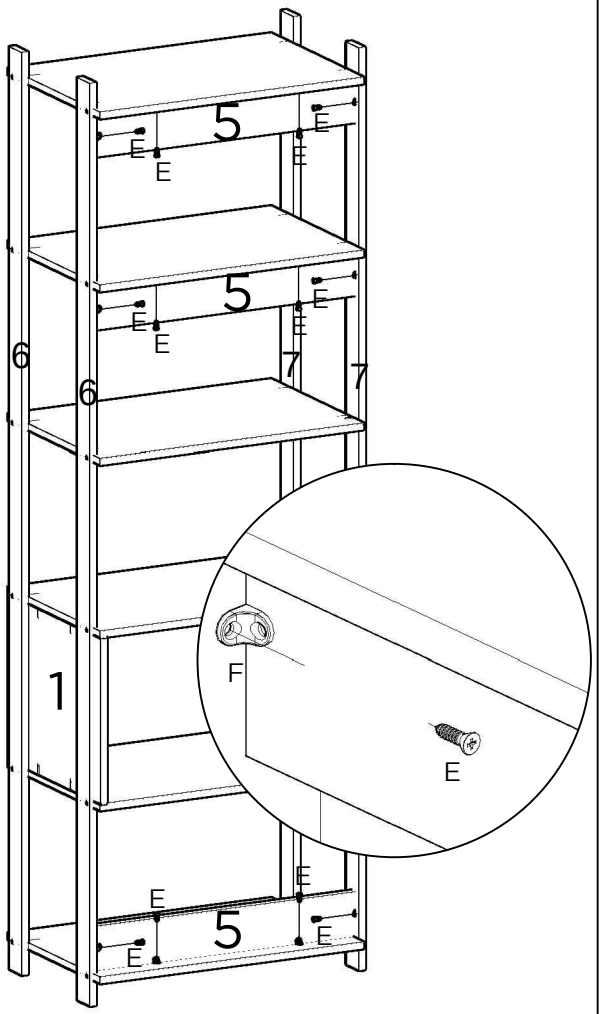

E
12x

7

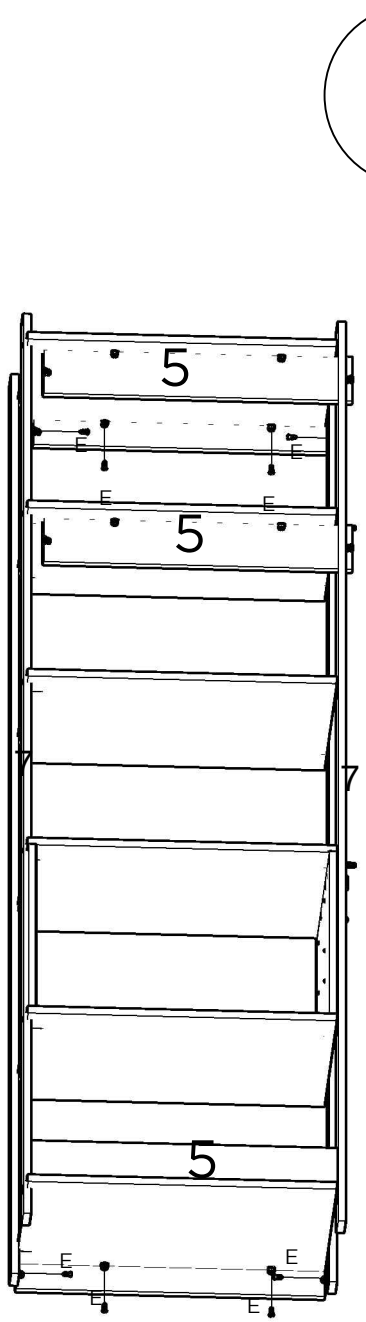

E
8x

8

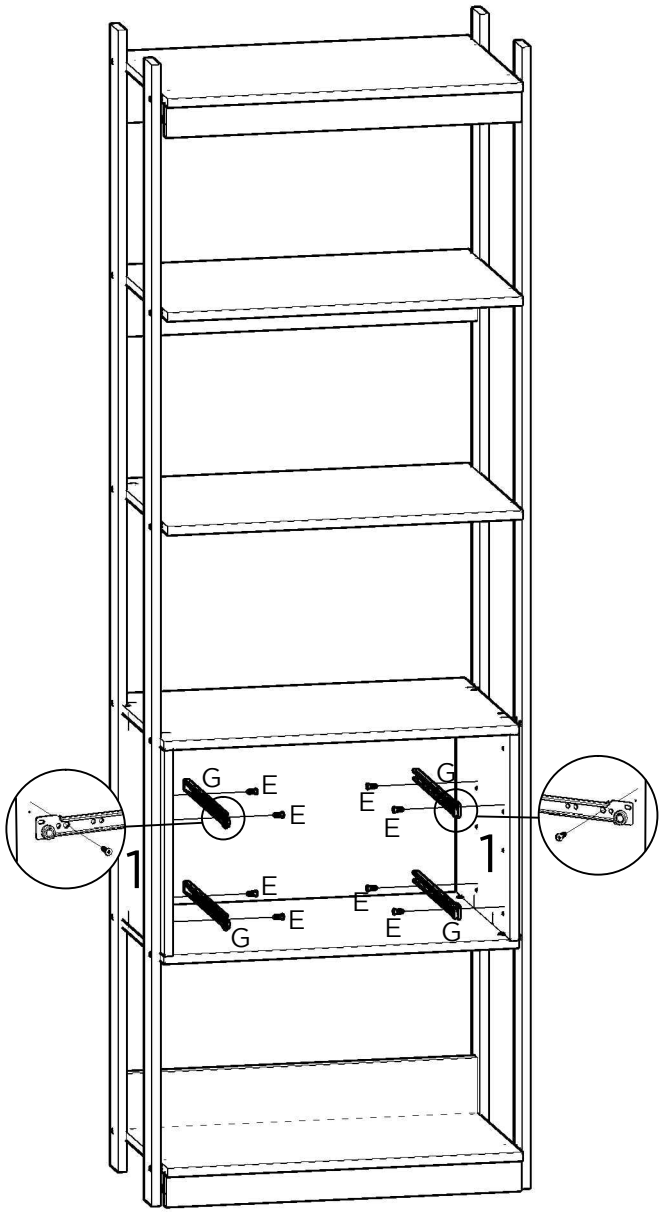

G 4x

E 8x

9

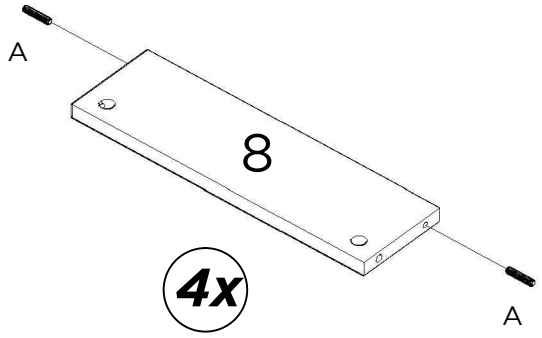

A 8x

10

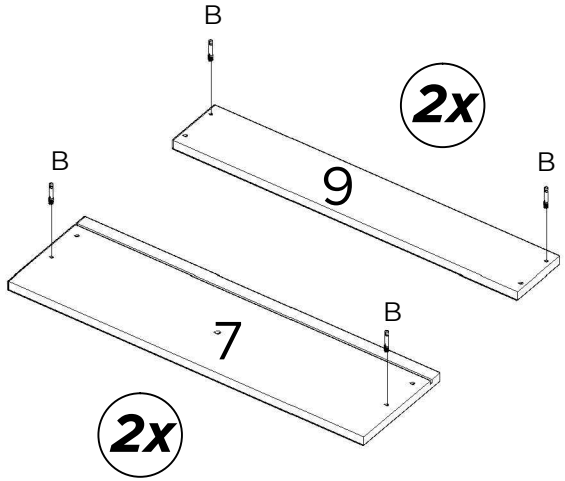

B 8x

11

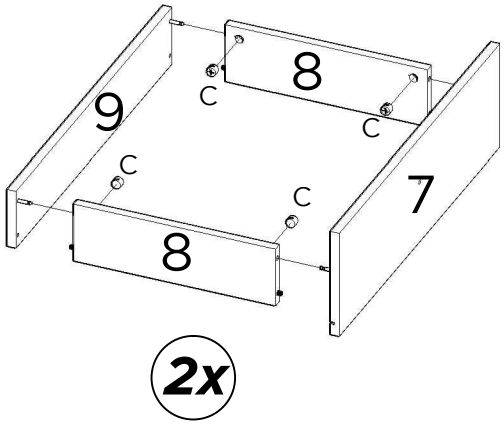

C 8x

12

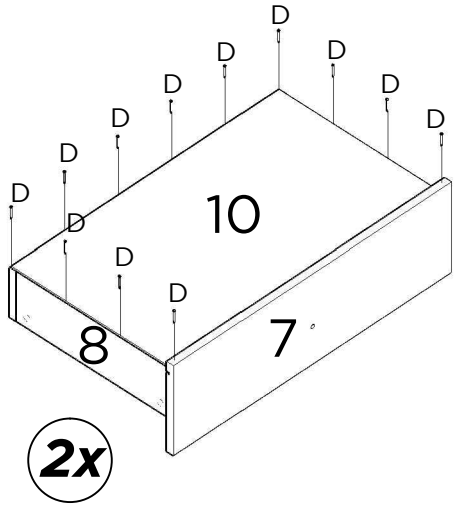

D 24x

13

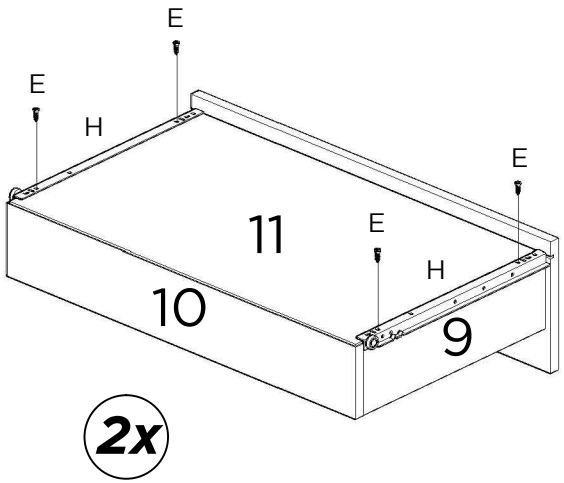
E
E
H
E
11
E
H
10
9
2x

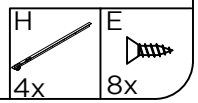
H
4x
E
8x

14

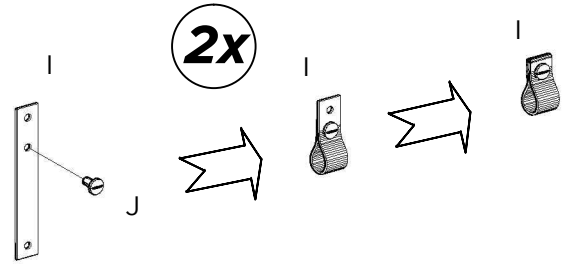
I
2x
I
I
J

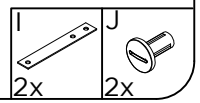
I
2x
J
2x

15

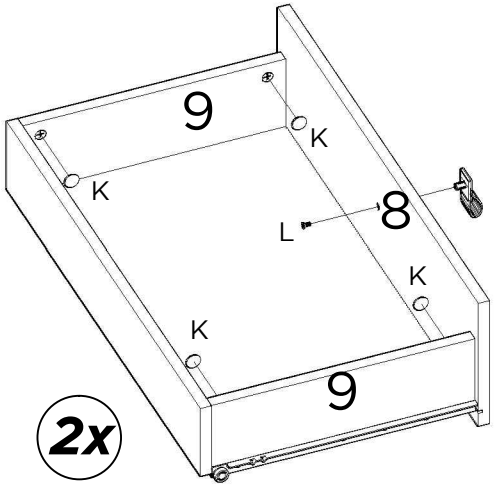
9
K
K
8
L
K
K
9
2x

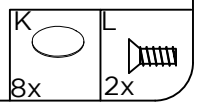
K
8x
L
2x

16

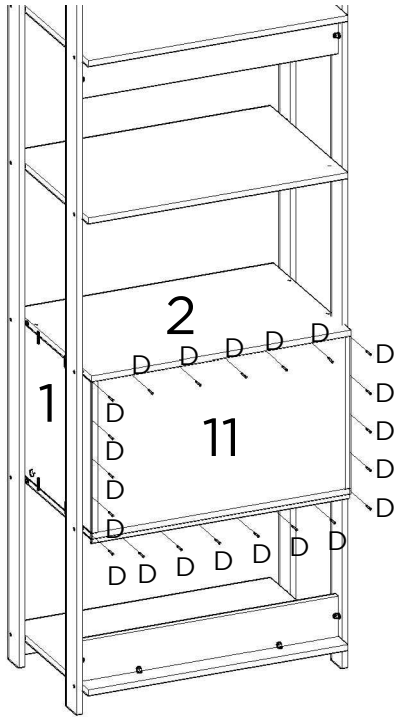
2
D D D D D
D
D
D
D
D
D
D
1
D
D
D
D
11
D D D D D D D

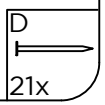
D
21x

17

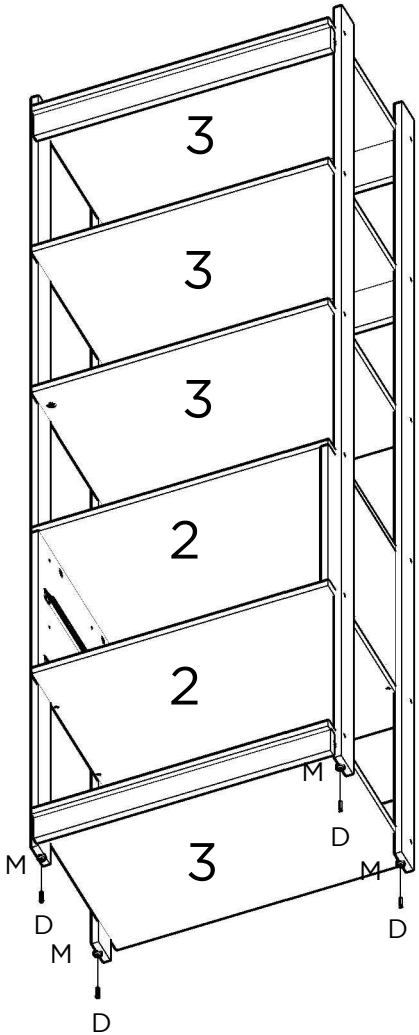
3
3
3
2
2
3
M
D
M
D
M
D
M
D

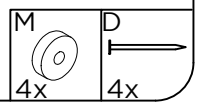
M
4x
D
4x

USE A BUCHA DE ACORDO COM O MATERIAL DA PAREDE
USE LA BUJE DE ACUERDO CON EL MATERIAL DE LA PARED
USE THE BUSHING ACCORDING TO THE WALL MATERIAL

MATERIAL DA PAREDE: Painel de gesso ou estuque com viga de madeira;
SISTEMA DE FIXAÇÃO: Parafuso de fixação inserido diretamente na viga de madeira.

WALL MATERIAL: Plaster or stucco panel with wooden beam;
FIXING SYSTEM: Fixing screw inserted directly into the wooden beam.

MATERIAL DE LA PARED: Panel de yeso o estuco con viga de madera;
SISTEMA DE FIJACIÓN: Tornillo de fijación insertado directamente en la viga de madera.

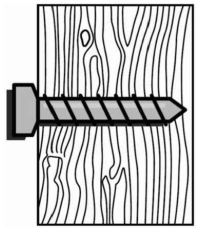

MATERIAL DA PAREDE: Painel de gesso sem viga de madeira;
SISTEMA DE FIXAÇÃO: Parafuso de fixação com bucha plástica.

WALL MATERIAL: Plaster panel without wooden beam;
FIXING SYSTEM: Fixing screw with plastic bushing.

MATERIAL DE LA PARED: Panel de yeso sin viga de madera;
SISTEMA DE FIJACIÓN: Tornillo de fijación con buje de plástico.

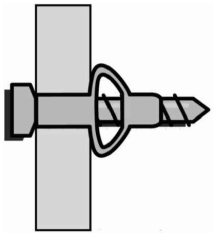

MATERIAL DA PAREDE: Alvenaria (concreto ou tijolo);
SISTEMA DE FIXAÇÃO: Parafuso de fixação com bucha.

WALL MATERIAL: Masonry (concrete or brick);
FIXING SYSTEM: Fixing screw with plastic bushing.

MATERIAL DE LA PARED: Albañileria (hormigón o ladrillo);
SISTEMA DE FIJACIÓN: Tornillo de fijación con buje de plástico.

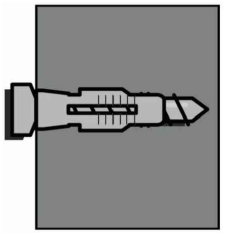

18

Fixar suporte no meio entre o tampo e a costa.

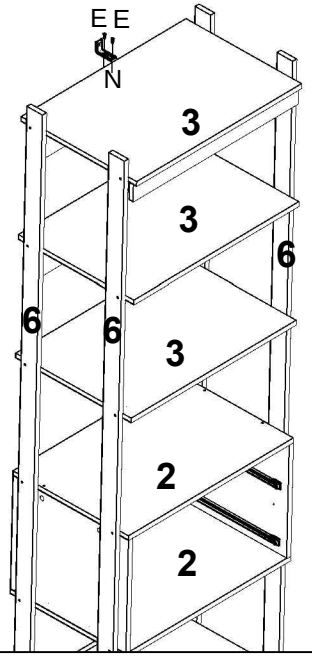

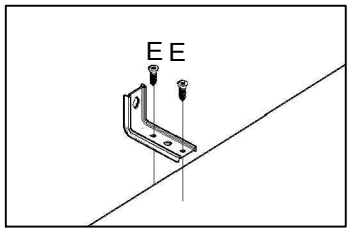

PARA FIXAÇÃO COM MAIS DE UM MÓDULO, UNIR ANTES DE FIXAR NA PAREDE. PASSO 21.
FOR FIXING WITH MORE THAN ONE MODULE, JOIN BEFORE FIXING TO THE WALL. STEP 21.
PARA FIJAR CON MÁS DE UN MÓDULO, UNIR ANTES DE FIJAR A LA PARED. PASO 21.

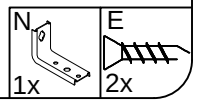

19

Utilizar parafuso 5 x 50 para fixar o módulo.

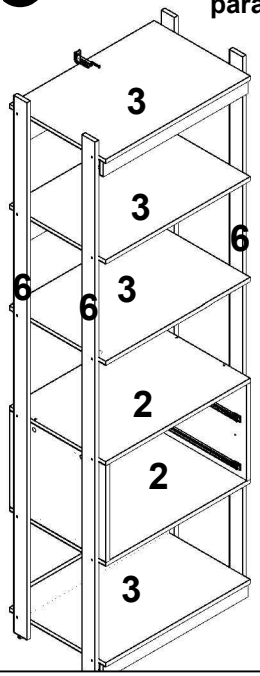

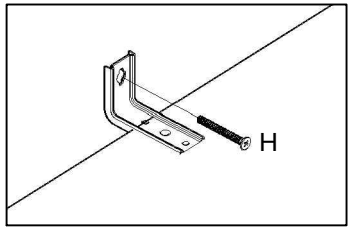

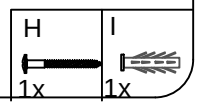

20

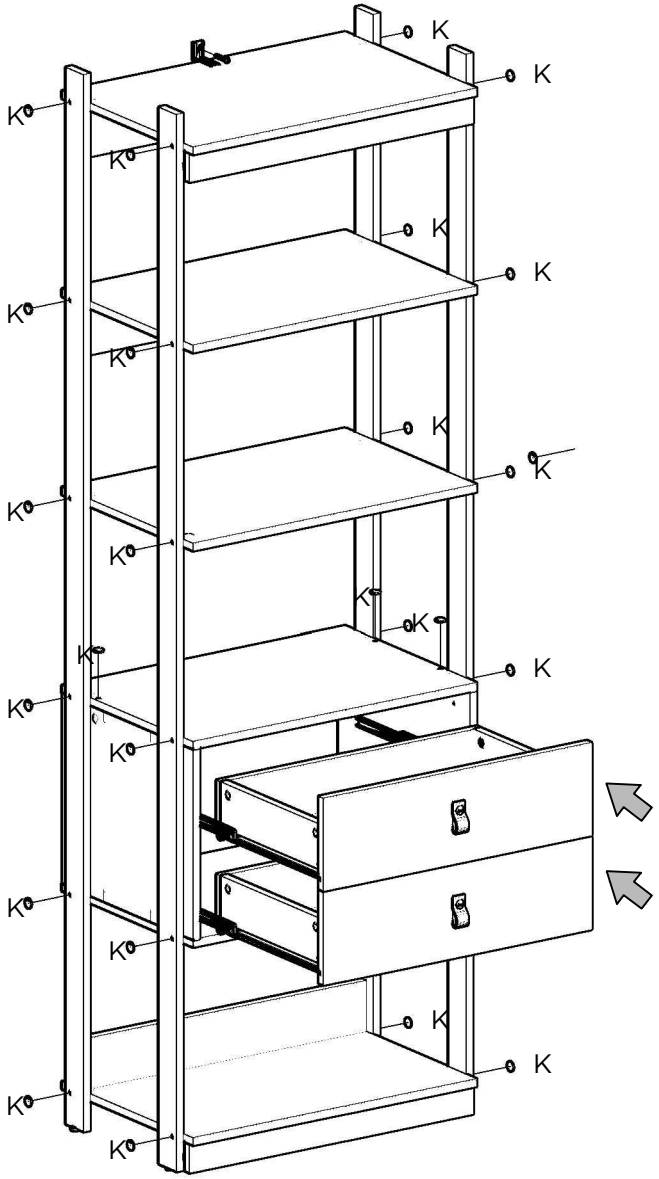

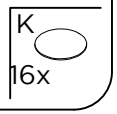

21

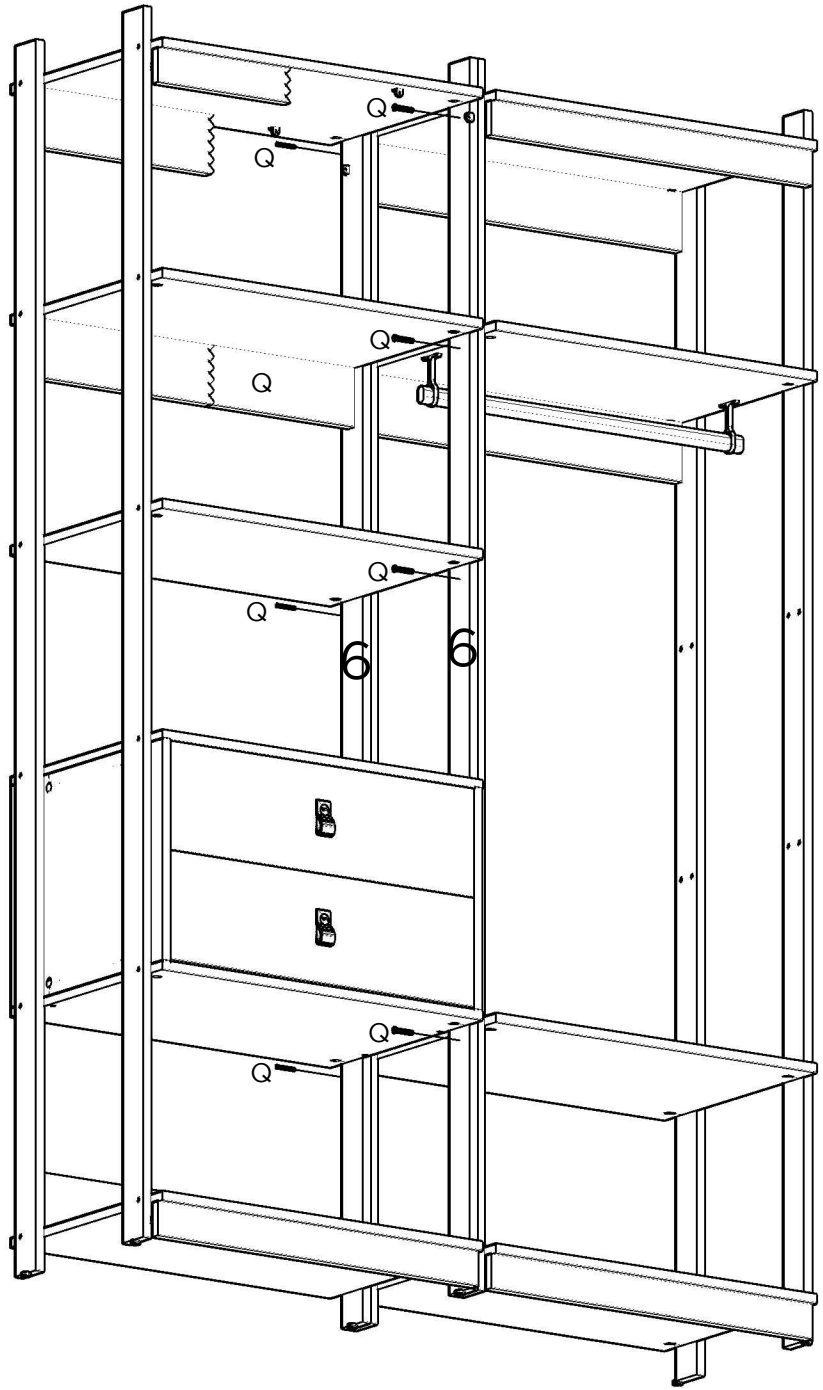

PARA REALIZAR A UNIÃO DE DIFERENTES MÓDULOS, UTILIZAR OS PARAFUSOS "Q", EM SEGUIDA ADICIONE OS TAPA-FURO.

TO JOIN DIFFERENT MODULES, USE THE "Q" SCREWS, THEN ADD THE HOLE COVER.
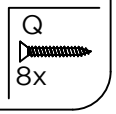
PARA UNIR DIFERENTES MÓDULOS, UTILICE LOS TORNILLOS "Q", LUEGO AGREGA LOS TAPONES DE LOS AGUJEROS.