HENN

Ind. e Com. de Móveis Henn
Mondaí - SC - Brasil

+55 49 3674.3500

@moveishenn
www.henn.com.br

INSTRUÇÕES DE MONTAGEM

INSTRUCCIONES DE MONTAJE
ASSEMBLY INSTRUCTIONS

AÉREO 02 PORTAS 1200MM VENALY | ANTENA VENALY DE 2 PUERTAS Y 1200 MM | 02 DOOR 1200MM VENALY AERIAL

C582-214 Cinamomo

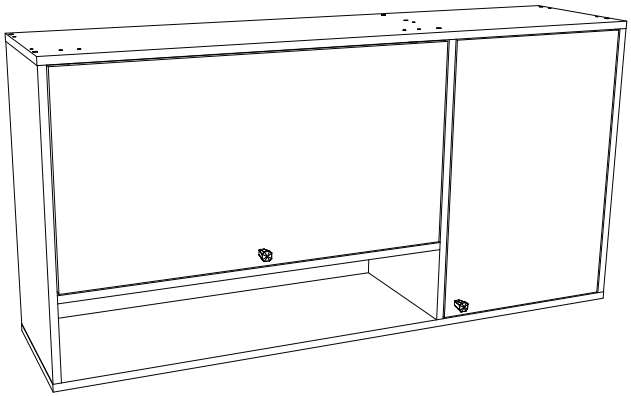

AVISO

Para limpeza de seu móvel, use uma flanela seca ou umedecida, e não utilize produtos químicos que possam danificar seu produto.

SISTEMA DE MONTAGEM

O sistema de montagem dos produtos, funciona de acordo com a ordem crescente dos números indicados no desenho. Ex: 01, 02, 03, 04... até a conclusão da montagem.

ASSISTÊNCIA TÉCNICA

Para solicitação de Assistência Técnica você consumidor deverá entrar em contato com o Lojista o qual você realizou a compra deste produto e solicitar a assistência técnica das peças avariadas. A garantia abrange todas as peças, partes e componentes que eventualmente venham apresentar defeito de fabricação no prazo de 03 (três) meses, contando a partir da entrega do produto ao consumidor, mediante nota fiscal de compra. Se houver qualquer alteração na estrutura do produto ou ocorrer defeito por negligência do montador/consumidor em relação a instrução de montagem e manuseio, não será fornecido assistência técnica gratuita.

ADVERTENCIA

Para limpieza de su móvil, use una franela seca o húmeda, y no utilice productos químicos que puedan dañar su producto.

SISTEMA DE MONTAJE

El sistema de montaje de los productos funciona de acuerdo con el orden creciente de los números indicados en el dibujo. Ej.: 01, 02, 03, 04... hasta la conclusión del montaje.

ASISTENCIA TÉCNICA

Para solicitar Asistencia Técnica, el consumidor debe comunicarse con el Comercio que usted realizó la compra de este producto y solicita asistencia técnica para las partes dañadas. La garantía cubre todas las partes, piezas y componentes que eventualmente puedan presentar defecto de fabricación en el plazo de 03 (tres) meses, contados a partir de la entrega del producto al consumidor, mediante factura de compra. Si se produce algún cambio en la estructura del producto o se produce un defecto por negligencia del montador/consumidor en relación con las instrucciones de montaje y manipulación, no se prestará asistencia técnica gratuita.

NOTICE

To clean your furniture, use a dry or wet cloth, and do not use chemicals that may damage your product.

ASSEMBLY SYSTEM

The products' assembly system works according to the increasing order of the indicated numbers. For example: 01, 02, 03, 04 ... to the end of the assembly.

TECHNICAL ASSISTANCE

To request Technical Assistance, the consumer must contact the retailer from whom you purchased this product and request technical assistance for the damaged parts. The warranty covers all parts, parts and components that may eventually present a manufacturing defect within a period of 03 (three) months, counting from the delivery of the product to the consumer, by means of a purchase invoice. If there is any change in the structure of the product or defect occurs due to negligence of the assembler/consumer in relation to the assembly and handling instruction, free technical assistance will not be provided.

ACESSÓRIOS | ACCESORIOS | ACCESSORIES

A x3

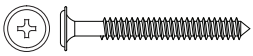

Parafuso 5,0x50mm FLA.

B x14

Parafuso 4,0x45mm CHT.

C x2

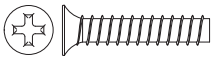

Parafuso 3,5x22mm CHT

D x2

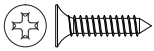

Parafuso 3,0x16mm CHT.

E x18

Parafuso 4,0x14mm CHT.

F x4

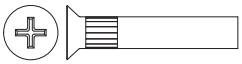

Parafuso União Fêmea 27mm CHT

G x4

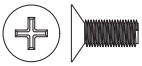

Parafuso União Macho 12mm CHT

H x4

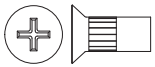

Parafuso União Fêmea 15mm CHT

I x4

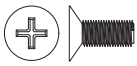

Parafuso União Macho 11mm CHT

J x20

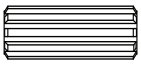

Cavilha Plástica 8x25mm

K x46

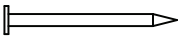

Prego 10x10mm

L x12

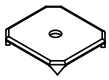

Fixador de Fundo

M x2

Suporte Prateleira 15x9mm

N x2

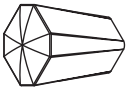

Puxador Pontual Diamante

O x4

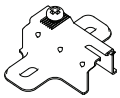

Calço Metal 12mm

P x4

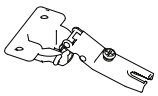

Dobradiça Metal 26mm

Q x1 Kit

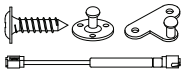

Kit Pistão a Gás 60N

R x1

Perfil "H" 773mm

S x3

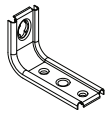

Suporte de Fixação

T x3

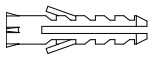

Bucha Plástica 8mm

U x3

Proteção Cantoneira

V x1

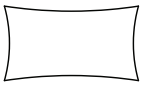

Sachê de Cola

W x16

Adesivo Tapa Parafuso 10mm

X x2

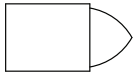

Giz de Correção

Y x1

HENN

Etiqueta Resinada Henn

PARAFUSOS EM ESCALA 1:1 | TORNILLOS A ESCALA 1:1 | 1:1 SCALE SCREWS

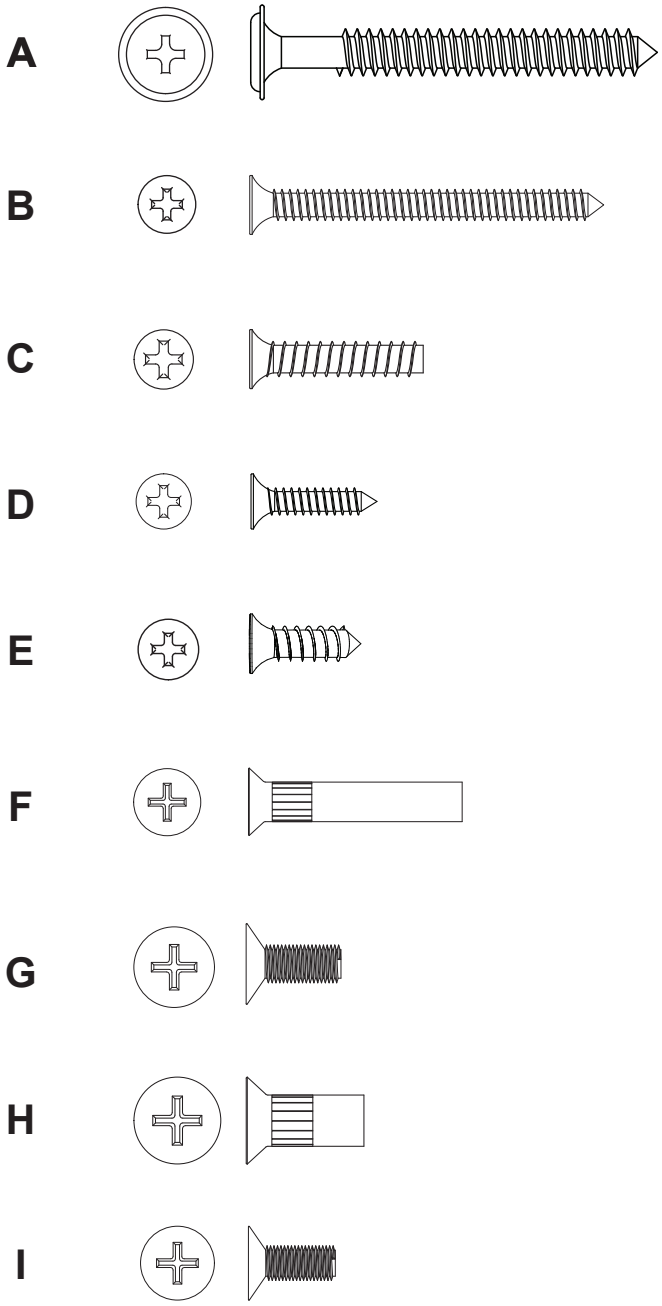

LISTA DE PEÇAS | LISTA DE PIEZAS | LIST OF PIECES

Item	Caixa Caja Box	Qtd Ctd Qty	Descrição Descripción Description	Dimensões (mm) | Dimensiones (mm) | Dimensions (mm)		
				Comprimento Largo Length	Largura Ancho Width	Espessura Grosor Thickness
1	1/1	1	BASE | BASE | BASE	1200	295	15
2	1/1	1	DIVISÃO | DIVISIÓN | DIVISION	570	295	15
3	1/1	1	PRATELEIRA MAIOR | ESTANTE MÁS GRANDE | LARGER SHELF	768	295	15
4	1/1	1	LATERAL ESQUERDA | LATERAL IZQUIERDO | LEFT BACK	570	295	15
5	1/1	1	PRATELEIRA | ESTANTE | SHELF	386	280	15
6	1/1	1	LATERAL DIREITA | DERECHO LATERAL | RIGHT BACK	570	295	15
7	1/1	1	TAMPO | TAPA | TOP	1200	295	15
8	1/1	1	FUNDO MAIOR | FONDO MAYOR | LARGER FUND	594	404	3
9	1/1	2	FUNDO | FONDO | BOTTOM	788	208	3
10	1/1	1	FUNDO EXTERNO | FONDO EXTERNO | EXTERNAL FUND	788	169	3
11	1/1	1	PORTA BASCULANTE | PUERTA BASCULANTE | TILTING DOOR	762	400	15
12	1/1	1	PORTA | PUERTA | DOOR	566	380	15

VISTA EXPLODIDA DAS PEÇAS | VISTA DESPIECE DE LAS PIEZAS | EXPLODED VIEW OF THE PARTS.

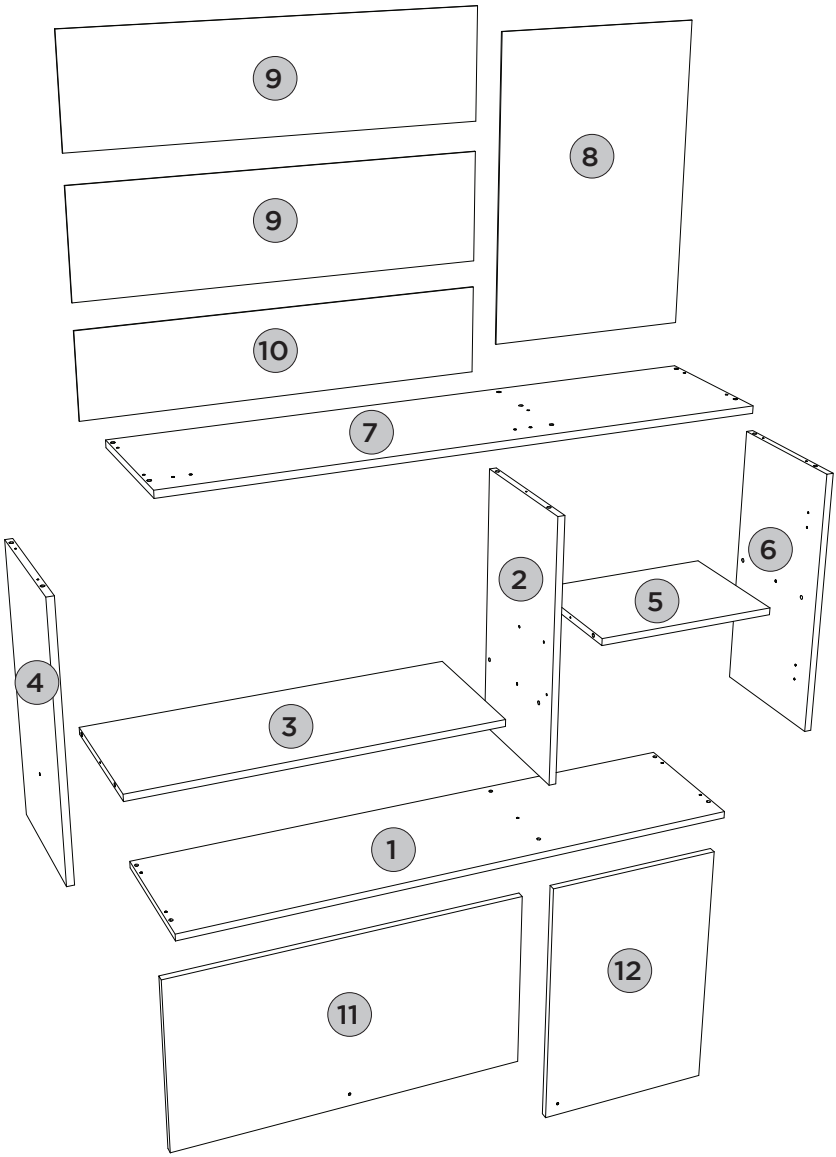

REQUISITOS PARA MONTAGEM

REQUISITOS PARA LA MONTAGE | ASSEMBLY REQUIREMENTS.

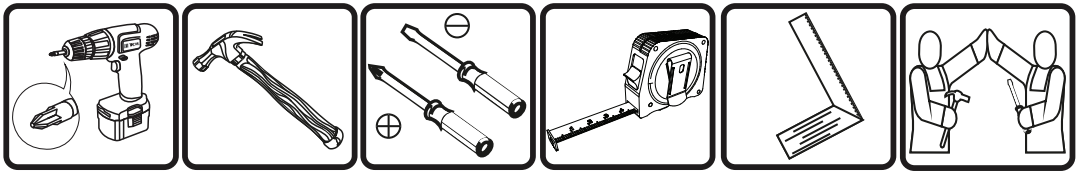

Imagens meramente ilustrativas, não acompanha o produto.
Imágenes ilustrativas, no incluidas con el producto.
Illustrative images, not included with the product.

PRÉ MONTAGEM | PRE MONTAJE | PRE ASSEMBLY

PEÇAS REQUERIDAS

2	DIVISÃO	x1
3	PRATELEIRA MAIOR	x1
4	LATERAL ESQUERDA	x1
5	PRATELEIRA	x1

ACESSÓRIOS REQUERIDOS

D		02
J		16
M		02
V		

FERRAMENTAS NECESSÁRIAS

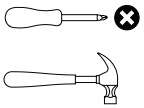

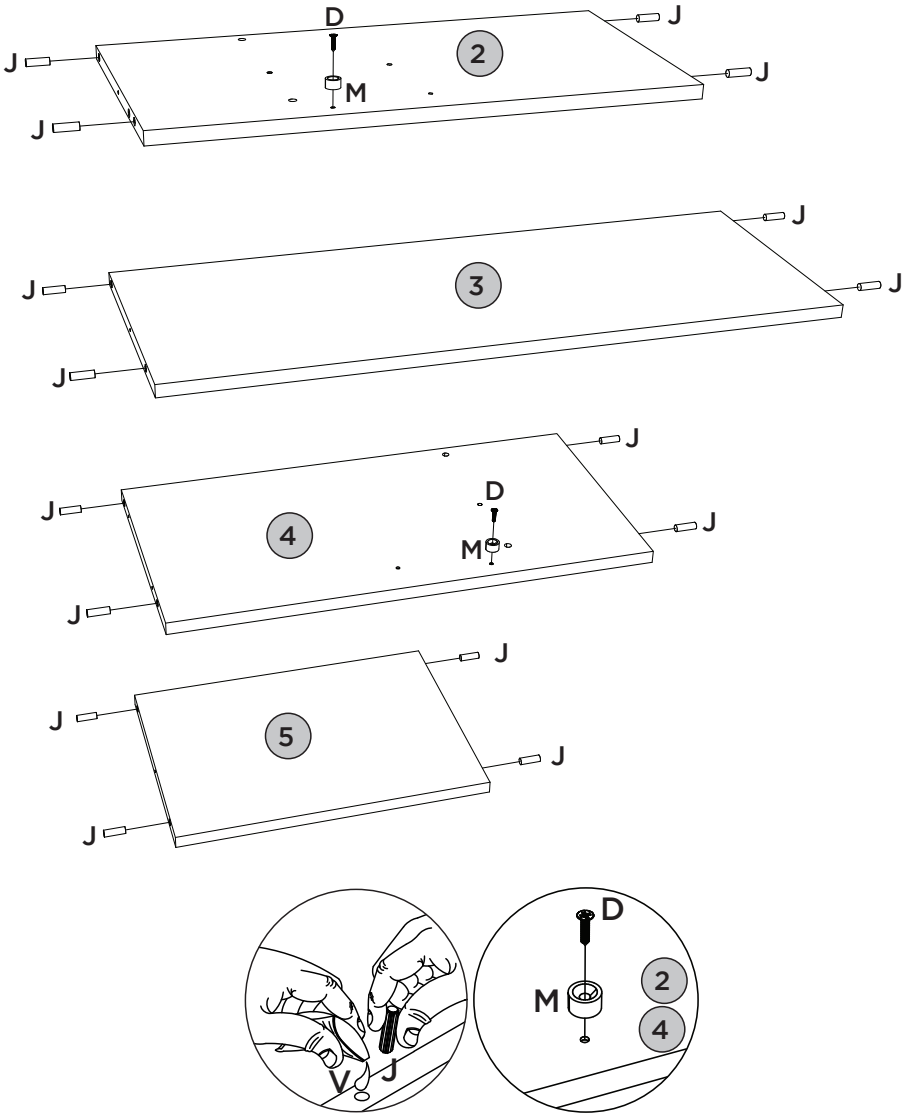

PRÉ MONTAGEM | PRE MONTAJE | PRE ASSEMBLY

PEÇAS REQUERIDAS

6	LATERAL DIREITA	x1
7	TAMPO	x1
11	PORTA BASCULANTE	x1
12	PORTA	x1

ACESSÓRIOS REQUERIDOS

C	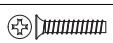	02
E		12
H		04
I		04
J		04
N		02

FERRAMENTAS NECESSÁRIAS

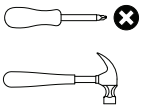

O		04
P		04
V		

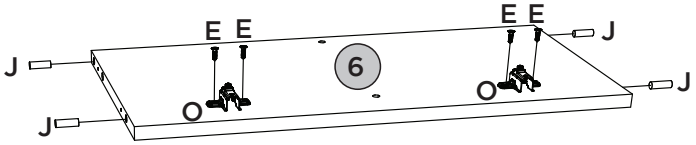

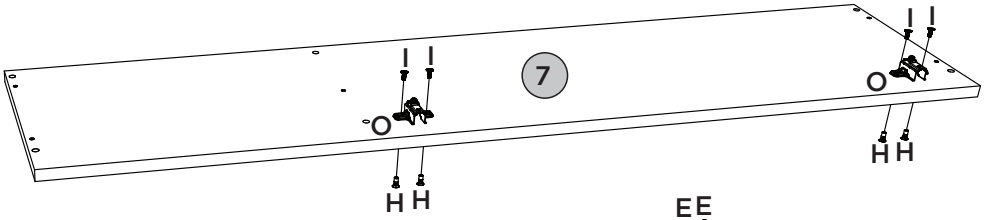

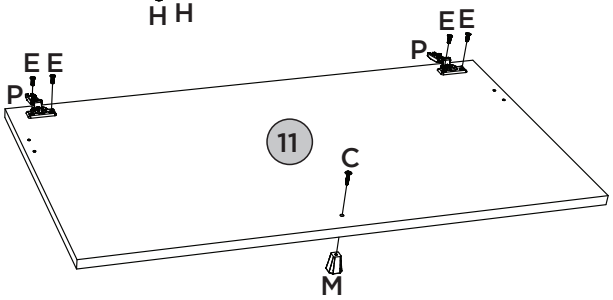

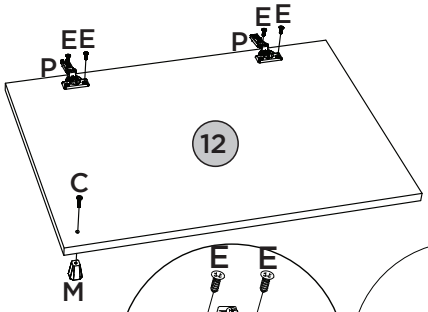

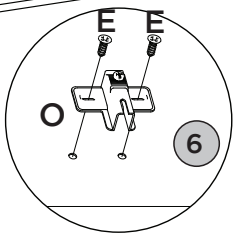

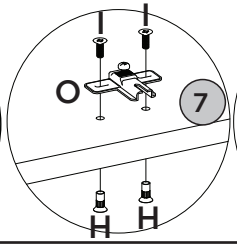

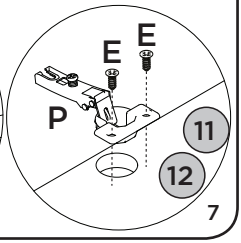

MONTAGEM 1 | MONTAJE 1 | ASSEMBLY 1

PEÇAS REQUERIDAS

2	DIVISÃO	x1
3	PRATELEIRA MAIOR	x1
4	LATERAL ESQUERDA	x1
5	PRATELEIRA	x1
6	LATERAL DIREITA	x1

ACESSÓRIOS REQUERIDOS

B		04

FERRAMENTAS NECESSÁRIAS

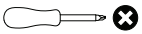

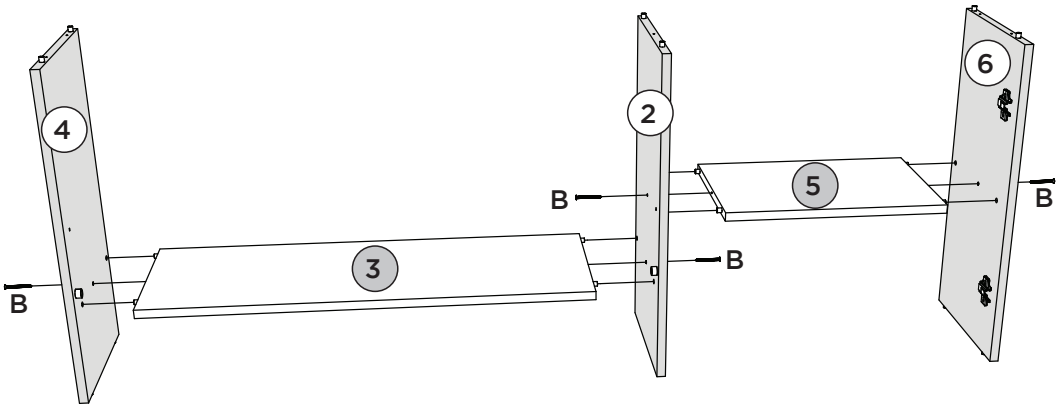

MONTAGEM 2 | MONTAJE 2 | ASSEMBLY 2

PEÇAS REQUERIDAS

1	BASE	x1
7	TAMPO	x1

ACESSÓRIOS REQUERIDOS

B	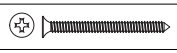	10

FERRAMENTAS NECESSÁRIAS

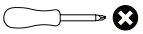

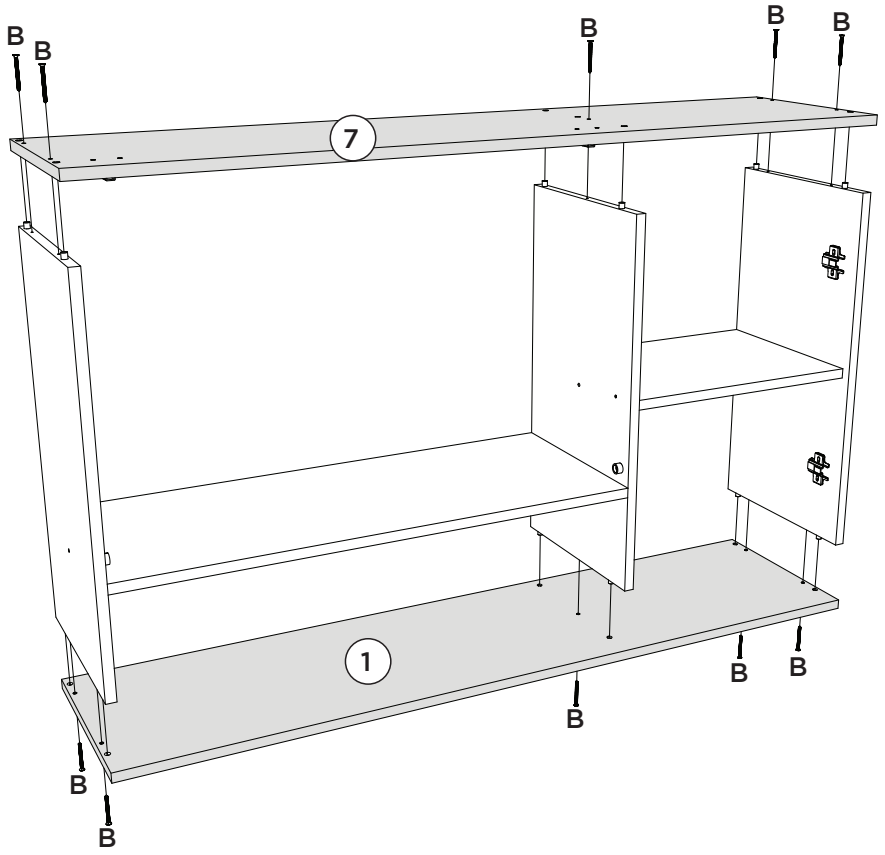

MONTAGEM 3 | MONTAJE 3 | ASSEMBLY 3

PEÇAS REQUERIDAS

8	FUNDO MAIOR	x1
9	FUNDO	x2
10	FUNDO EXTERNO	x1

ACESSÓRIOS REQUERIDOS

K		46
L		12
R		01

FERRAMENTAS NECESSÁRIAS

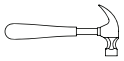

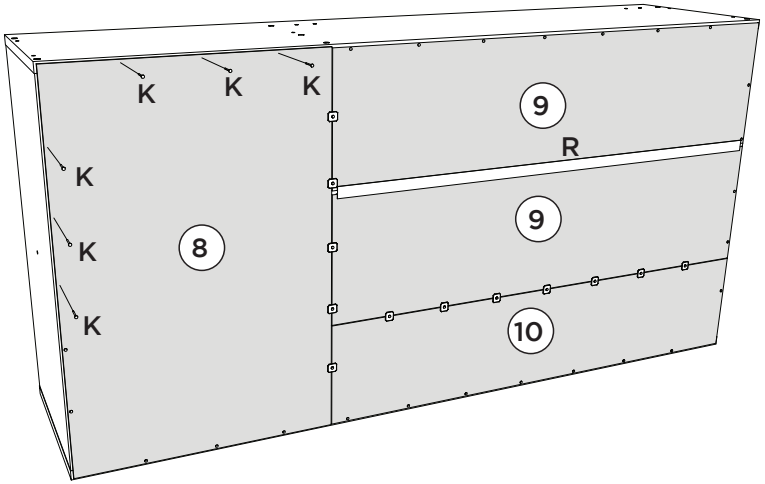

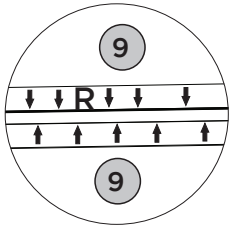

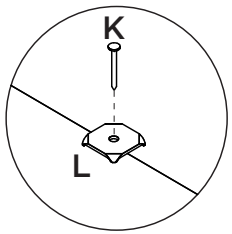

MONTAGEM 4 | MONTAJE 4 | ASSEMBLY 4

PEÇAS REQUERIDAS

11	PORTA BASCULANTE	x1
12	PORTA	x1

ACESSÓRIOS REQUERIDOS

Q	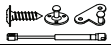	01

FERRAMENTAS NECESSÁRIAS

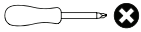

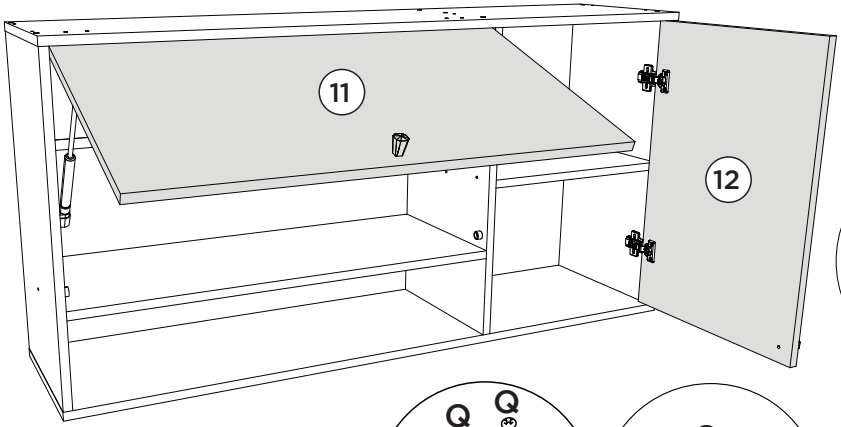

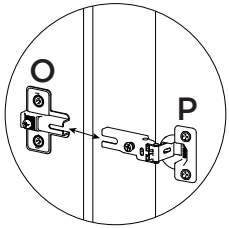

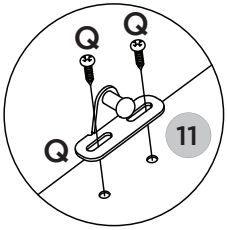

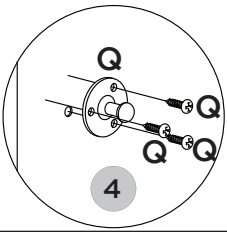

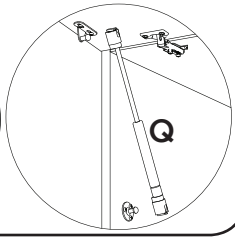

MONTAGEM 5 | MONTAJE 5 | ASSEMBLY 5

ACESSÓRIOS REQUERIDOS

A	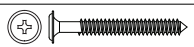	03	T		03
E		06	U		03
S		03			

FERRAMENTAS NECESSÁRIAS

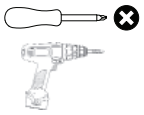

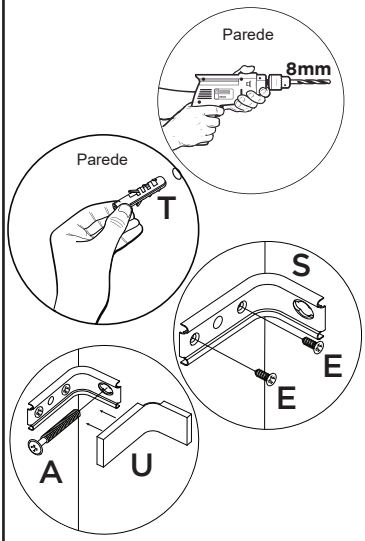

Fixar móvel na Parede

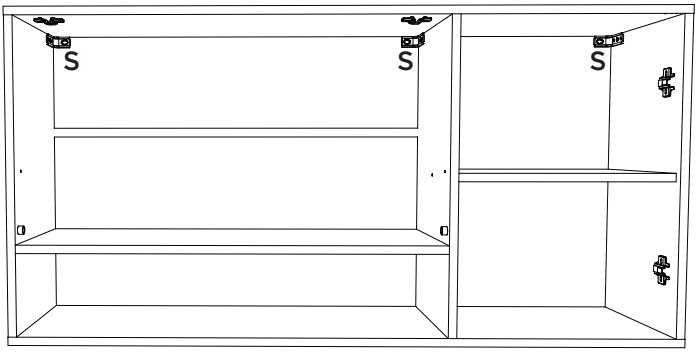

MONTAGEM 6 | MONTAJE 6 | ASSEMBLY 6

ACESSÓRIOS REQUERIDOS

F	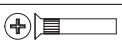	04
G		04

FERRAMENTAS NECESSÁRIAS

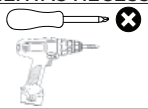

OBSERVAÇÃO:

Os parafusos (F e G) devem ser usados somente quando esse módulo for acoplado em outro módulo componível.

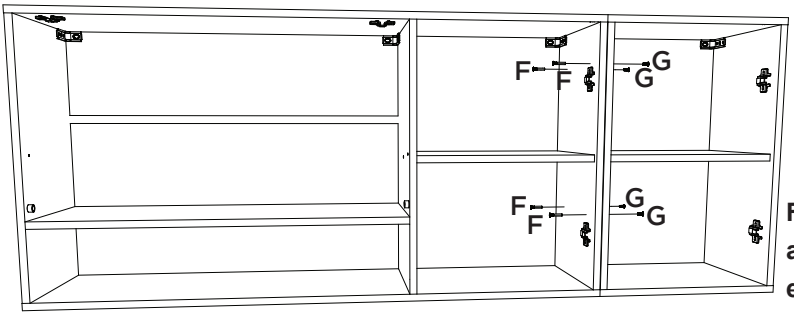

Aéreo 2 Portas 1200mm

Módulo Componível

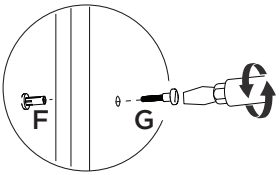

Fazer furação passante assim que os módulos estiverem alinhados.

MONTAGEM 7 | MONTAJE 7 | ASSEMBLY 7

ACESSÓRIOS REQUERIDOS

W	○	16
X	▭	02
Y	HENN	01

Pesos máximos recomendados com carga distribuída.
Peso máximo recomendado con la carga distribuida.
Recommended maximum weight with distributed load.

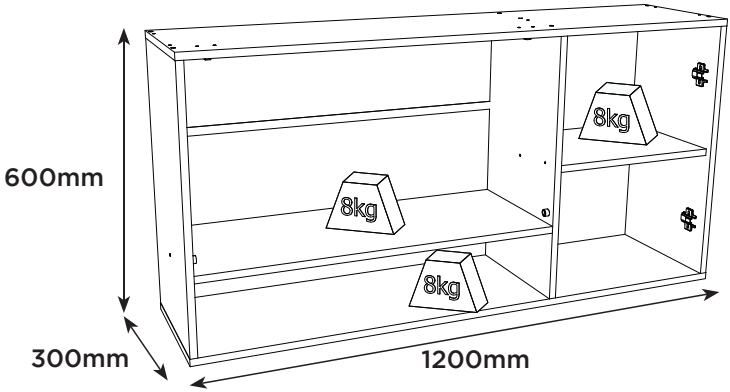

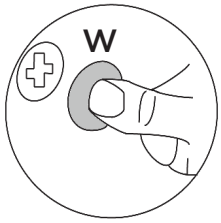

PERFECT CORRECTION
CORRECCIÓN PERFECTA

PRODUTO CONCLUÍDO
PRODUCTO TERMINADO
FINISHED PRODUCT

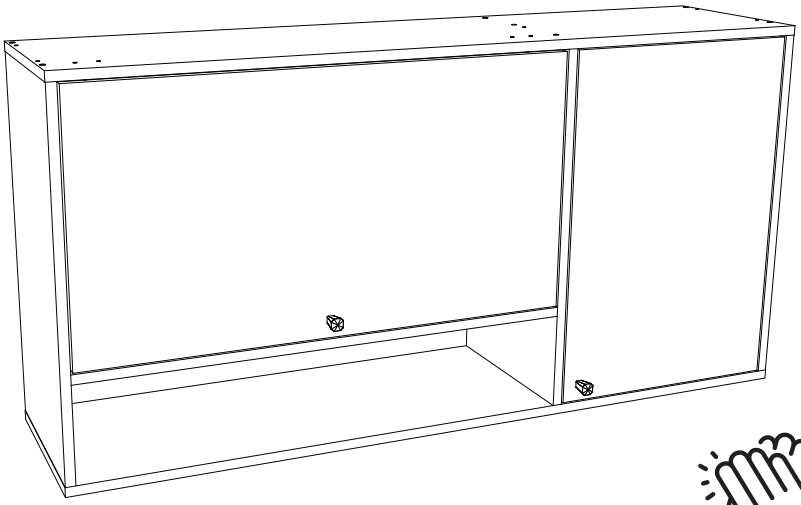

HENN

Ind. e Com. de Móveis Henn
Mondaí - SC - Brasil

+55 49 3674.3500

@moveishenn
www.henn.com.br

INSTRUÇÕES DE MONTAGEM

INSTRUCCIONES DE MONTAJE
ASSEMBLY INSTRUCTIONS

BALCÃO PIA 03 PORTAS 02 GAVETAS 1200MM VENALY |
BALCÓN PARA FREGADERO CON 3 PUERTAS Y 2 CAJONES, 1200 MM, VENALY |
SINK CABINET WITH 3 DOORS AND 2 DRAWERS, 1200 MM, VENALY

C583-221 Cinamomo/Off White

Opção 1 | Opción 1 | Option 1

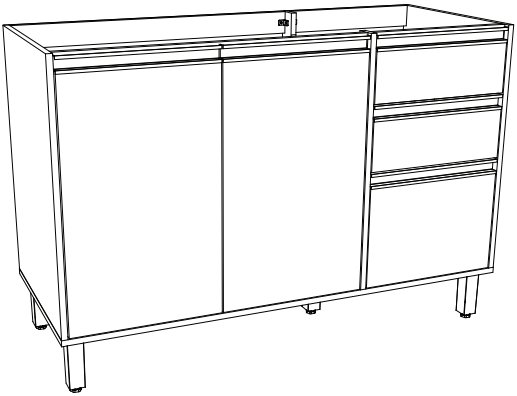

Opção 2 | Opción 2 | Option 2

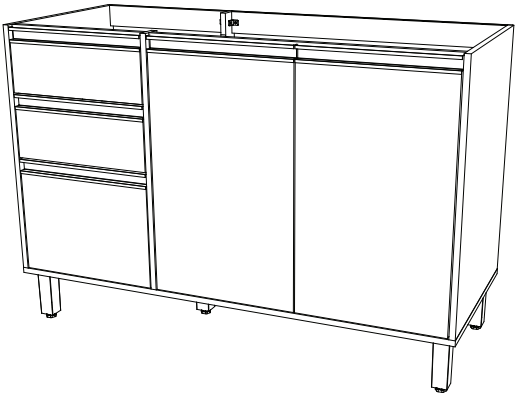

AVISO
Para limpeza de seu móvel, use uma flanela seca ou umedecida, e não utilize produtos químicos que possam danificar seu produto.

SISTEMA DE MONTAGEM
O sistema de montagem dos produtos, funciona de acordo com a ordem crescente dos números indicados no desenho. Ex: 01, 02, 03, 04... até a conclusão da montagem.

ASSISTÊNCIA TÉCNICA
Para solicitação de Assistência Técnica você consumidor deverá entrar em contato com o Lojista o qual você realizou a compra deste produto e solicitar a assistência técnica das peças avariadas. A garantia abrange todas as peças, partes e componentes que eventualmente venham apresentar defeito de fabricação no prazo de 03 (três) meses, contando a partir da entrega do produto ao consumidor, mediante nota fiscal de compra. Se houver qualquer alteração na estrutura do produto ou ocorrer defeito por negligência do montador/consumidor em relação a instrução de montagem e manuseio, não será fornecido assistência técnica gratuita.

ADVERTENCIA
Para limpieza de su móvil, use una franela seca o húmeda, y no utilice productos químicos que puedan dañar su producto.

SISTEMA DE MONTAJE
El sistema de montaje de los productos funciona de acuerdo con el orden creciente de los números indicados en el dibujo. Ej.: 01, 02, 03, 04... hasta la conclusión del montaje.

ASISTENCIA TÉCNICA
Para solicitar Asistencia Técnica, el consumidor debe comunicarse con el Comercio que usted realizó la compra de este producto y solicita asistencia técnica para las partes dañadas. La garantía cubre todas las partes, piezas y componentes que eventualmente puedan presentar defecto de fabricación en el plazo de 03 (tres) meses, contados a partir de la entrega del producto al consumidor, mediante factura de compra. Si se produce algún cambio en la estructura del producto o se produce un defecto por negligencia del montador/consumidor en relación con las instrucciones de montaje y manipulación, no se prestará asistencia técnica gratuita.

NOTICE
To clean your furniture, use a dry or wet cloth, and do not use chemicals that may damage your product.

ASSEMBLY SYSTEM
The products' assembly system works according to the increasing order of the indicated numbers. For example: 01, 02, 03, 04 ... to the end of the assembly.

TECHNICAL ASSISTANCE
To request Technical Assistance, the consumer must contact the retailer from whom you purchased this product and request technical assistance for the damaged parts. The warranty covers all parts, parts and components that may eventually present a manufacturing defect within a period of 03 (three) months, counting from the delivery of the product to the consumer, by means of a purchase invoice. If there is any change in the structure of the product or defect occurs due to negligence of the assembler/consumer in relation to the assembly and handling instruction, free technical assistance will not be provided.

ACESSÓRIOS | ACCESORIOS | ACCESSORIES

A x5 Parafuso 7,0x40mm CHT.	**B** x2 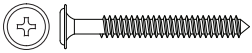 Parafuso 5,0x50mm FLA.	**C** x14 Parafuso 4,0x45mm CHT.	**D** x4 Parafuso 3,0x30mm CHT.
E x1 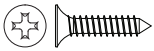 Parafuso 3,0x16mm CHT.	**F** x90 Parafuso 4,0x14mm CHT.	**G** x4 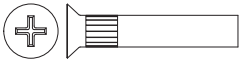 Parafuso União Fêmea 27mm CHT	**H** x4 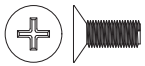 Parafuso União Macho 12mm CHT
I x34 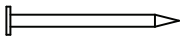 Prego 10x10mm	**J** x12 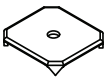 Fixador de Fundo	**K** x38 Cavilha Plástica 8x25mm	**L** x14 Cantoneira plástica
M x1 Suporte Prateleira 15x9mm	**N** x10 Parafuso 3,5x12mm CHT.	**O** x2 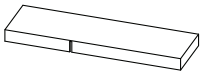 Proteção Cantoneira	**P** x2 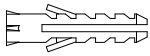 Bucha Plástica 8mm
Q x5 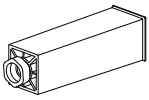 Pé 145mm x 42mm	**R** x5 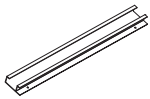 Puxador Plástico Paulista 380mm	**S** x6 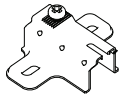 Calço Metal 12mm	**T** x6 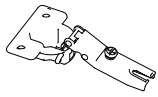 Dobradiça Metal 26mm
U x2 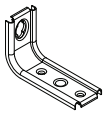 Suporte de Fixação	**V** x2 Pares Corrediça Telescópica 300x30mm	**W** x1 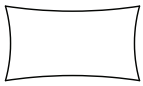 Sachê de Cola	**X** x6 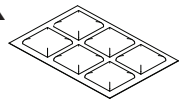 Batente PVC
Y x6 Adesivo Tapa Parafuso 17mm	**Z** x18 Adesivo Tapa Parafuso 10mm	**AA** x3 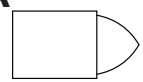 Giz de Correção	**AB** x1 HENN Etiqueta Resinada Henn

PARAFUSOS EM ESCALA 1:1 | TORNILLOS A ESCALA 1:1 | 1:1 SCALE SCREWS

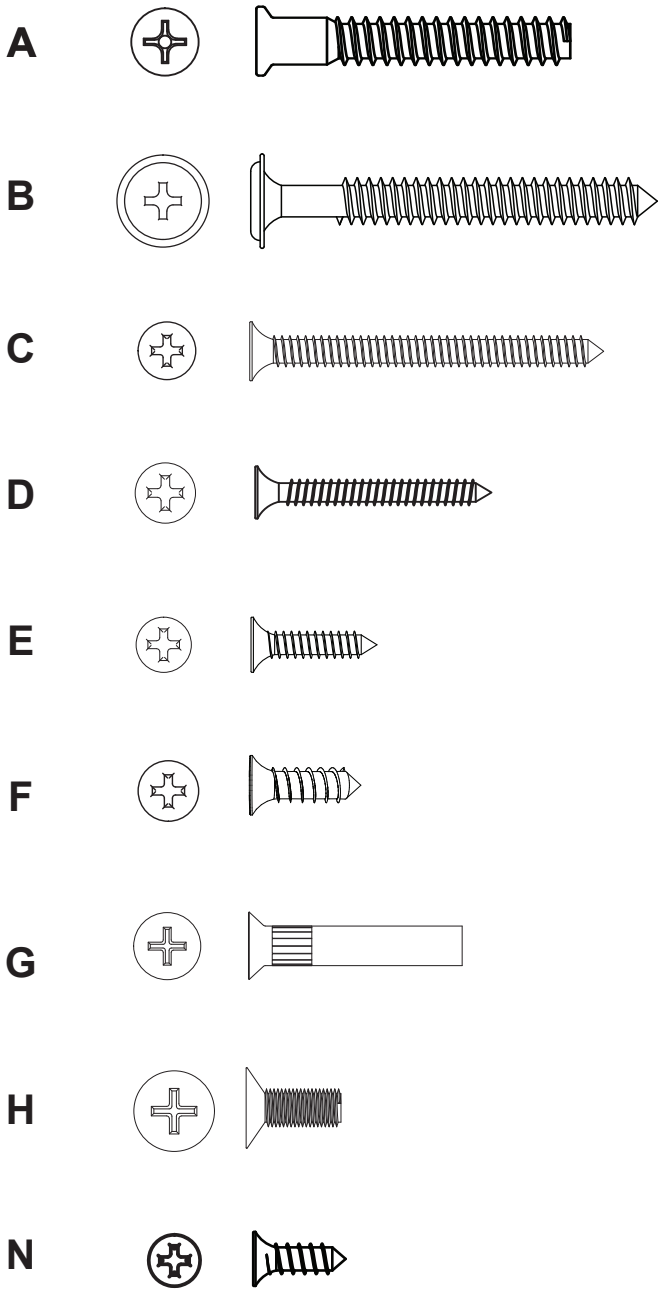

LISTA DE PEÇAS | LISTA DE PIEZAS | LIST OF PIECES

Item	Caixa Caja Box	Qtd Ctd Qty	Descrição Descripción Description	Dimensões (mm) | Dimensiones (mm) | Dimensions (mm)		
				Comprimento Largo Length	Largura Ancho Width	Espessura Grosor Thickness
1	1/1	1	LATERAL ESQUERDA | LATERAL IZQUIERDA | LEFT SIDE PANEL	660	490	15
2	1/1	1	PRATELEIRA | REPISA | SHELF	769	474	15
3	1/1	1	TRAVESSA FRONTAL MAIOR | TRAVESA FRONTAL MAYOR | FRONT RAIL	769	60	15
4	1/1	1	TRAVESSA TRASEIRA MAIOR | TRAVESA TRASERA MAYOR | REAR RAIL	769	60	15
5	1/1	1	DIVISÃO | PANEL DIVISOR | VERTICAL DIVIDER PANEL	660	490	15
6	1/1	1	BASE | BASE | BASE	1200	490	15
7	1/1	1	TRAVESSA FRONTAL MENOR | TRAVESA FRONTAL MENOR | SMALL FRONT RAIL	385	60	15
8	1/1	1	TRAVESSA TRASEIRA MENOR | TRAVESA TRASERA MENOR | SMALL REAR RAIL	385	60	15
9	1/1	1	LATERAL DIREITA | LATERAL DERECHA | RIGHT SIDE PANEL	660	490	15
10	1/1	2	FUNDO ESTREITO | FONDO ESTRECHO | NARROW BACK PANEL	787	336	3
11	1/1	1	FUNDO | FONDO | BACK PANEL	673	405	3
12	1/1	2	FRENTE DE GAVETA | FRENTE DE CAJÓN | DRAWER FRONT	380	136	15
13	1/1	4	LADO DE GAVETA | COSTADO DE CAJÓN | DRAWER SIDE PANEL	350	90	15
14	1/1	2	FUNDO DE GAVETA | FONDO DE CAJÓN | DRAWER BOTTOM PANEL	341	361	3
15	1/1	2	RIPA DE TRÁS | LISTÓN POSTERIOR | REAR SUPPORT SLAT	360	90	15
16	1/1	2	PORTA | PUERTA | DOOR	620	380	15
17	1/1	1	PORTA MENOR | PUERTA MENOR | SMALL DOOR	380	274	15

VISTA EXPLODIDA DAS PEÇAS | VISTA DESPIECE DE LAS PIEZAS | EXPLODED VIEW OF THE PARTS.

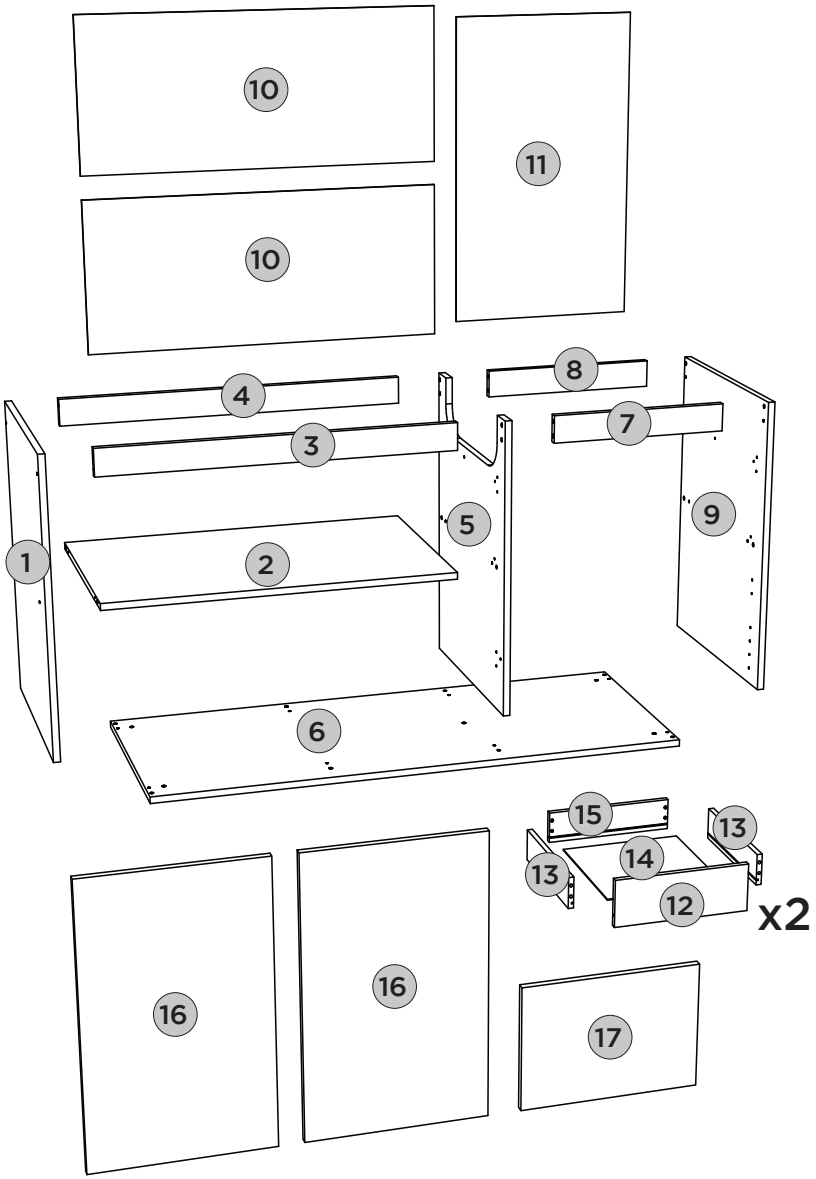

REQUISITOS PARA MONTAGEM

REQUISITOS PARA LA MONTAGE | ASSEMBLY REQUIREMENTS.

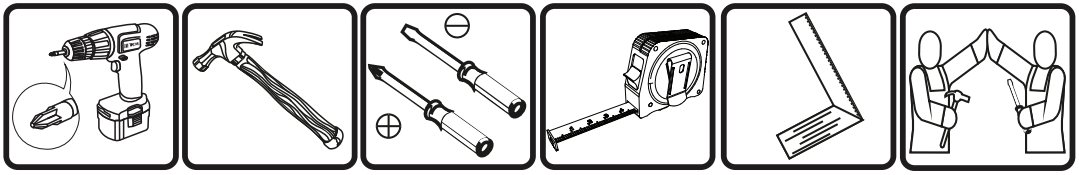

Imagens meramente ilustrativas, não acompanha o produto.
Imágenes ilustrativas, no incluidas con el producto.
Illustrative images, not included with the product.

PRÉ MONTAGEM | PRE MONTAJE | PRE ASSEMBLY

PEÇAS REQUERIDAS

1	LATERAL ESQUERDA	x1
5	DIVISÃO	x1
9	LATERAL DIREITA	x1

ACESSÓRIOS REQUERIDOS

E	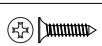	01
F		21
K		06
M		01
S		06
V		03
W		

FERRAMENTAS NECESSÁRIAS

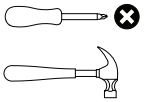

OPÇÃO 1 | OPCIÓN 1 | OPTION 1

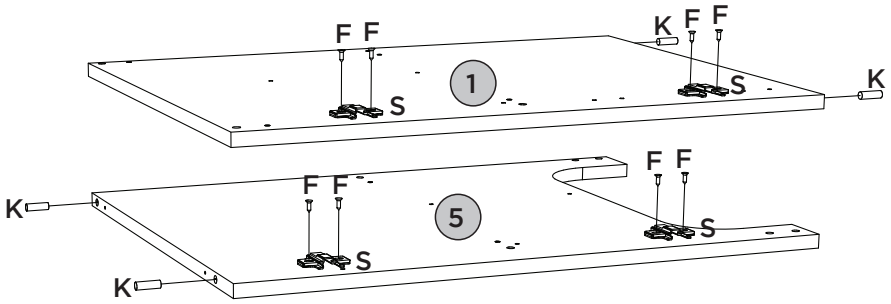

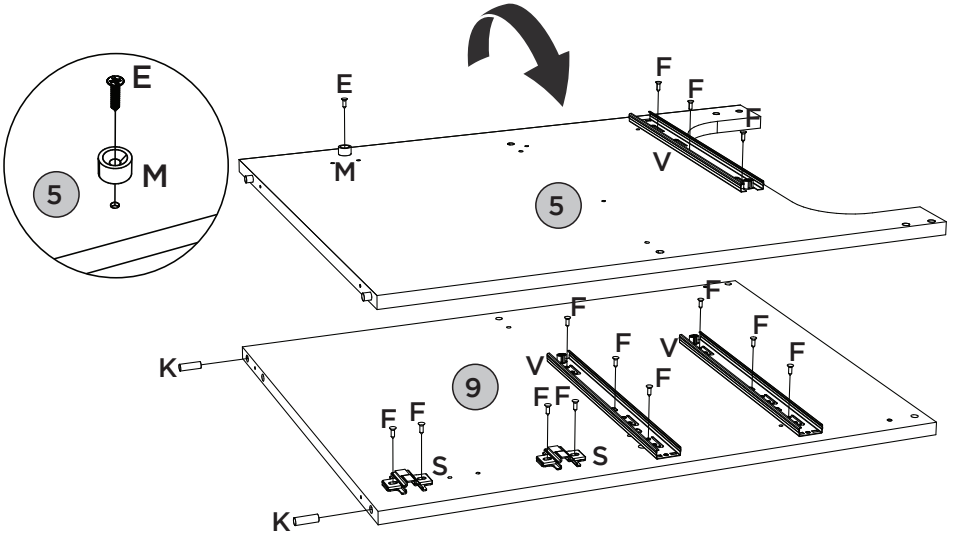

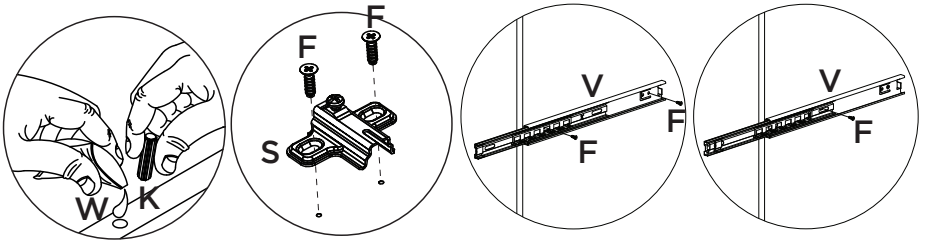

PRÉ MONTAGEM | PRE MONTAJE | PRE ASSEMBLY

PEÇAS REQUERIDAS

2	PRATELEIRA	x1
3	TRAVESSA FRONTAL MAIOR	x1
4	TRAVESSA TRASEIRA MAIOR	x1
7	TRAVESSA FRONTAL MENOR	x1
8	TRAVESSA TRASEIRA MENOR	x1
13	LADO DE GAVETA	x4

ACESSÓRIOS REQUERIDOS

F		04
K		32
L		04
W		

FERRAMENTAS NECESSÁRIAS

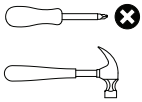

OPÇÃO 1 | OPCIÓN 1 | OPTION 1

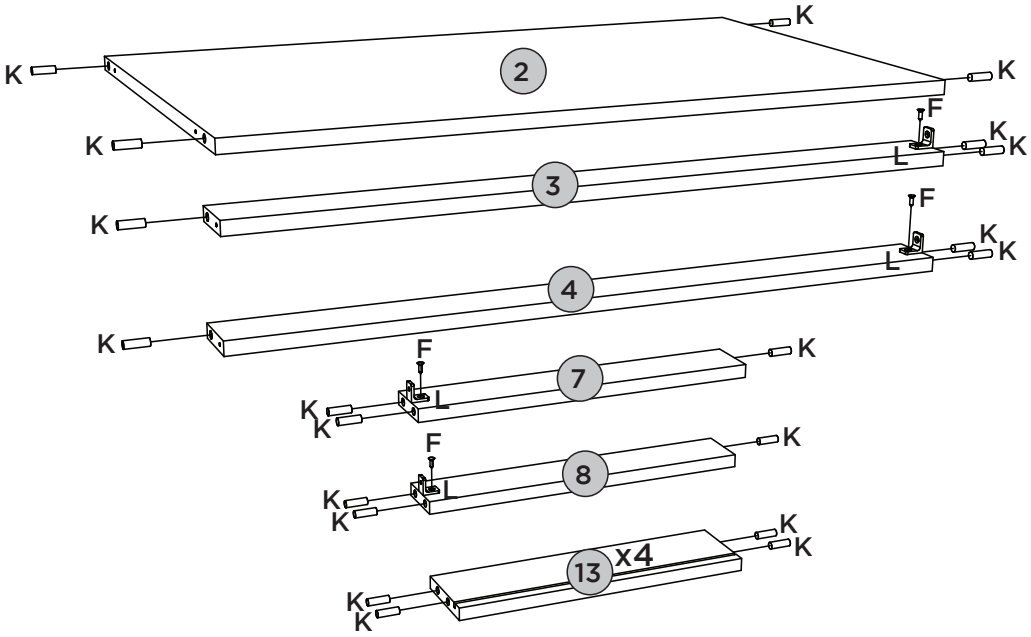

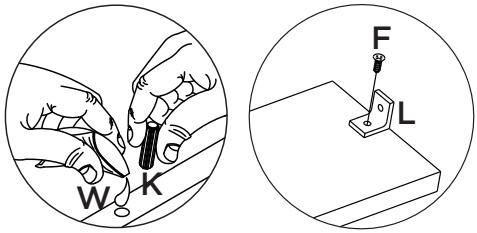

PRÉ MONTAGEM | PRE MONTAJE | PRE ASSEMBLY

PEÇAS REQUERIDAS

16	PORTA	x2
17	PORTA MENOR	x1

ACESSÓRIOS REQUERIDOS

F		12
T		06

FERRAMENTAS NECESSÁRIAS

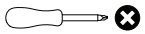

OPÇÃO 1 | OPCIÓN 1 | OPTION 1

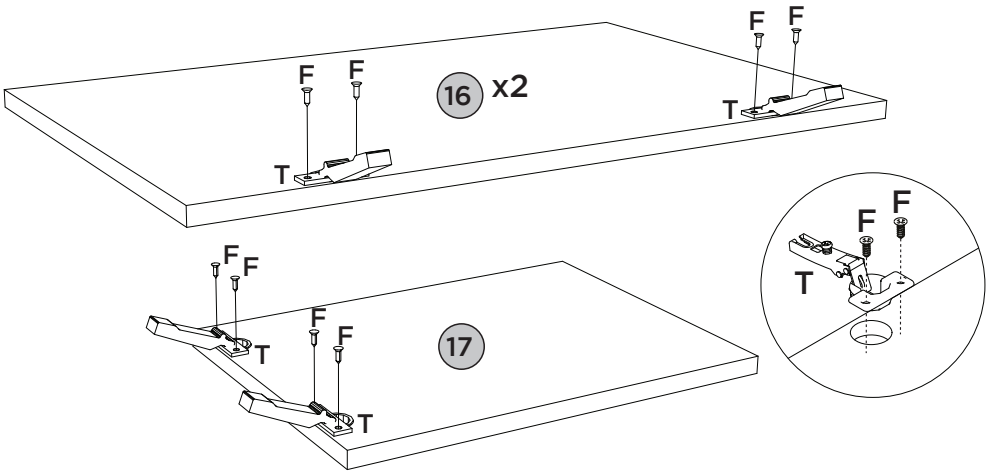

MONTAGEM 1 | MONTAJE 1 | ASSEMBLY 1

PEÇAS REQUERIDAS

6	BASE	x1

ACESSÓRIOS REQUERIDOS

A		05
Q		05

FERRAMENTAS NECESSÁRIAS

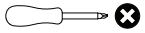

OPÇÃO 1 | OPCIÓN 1 | OPTION 1

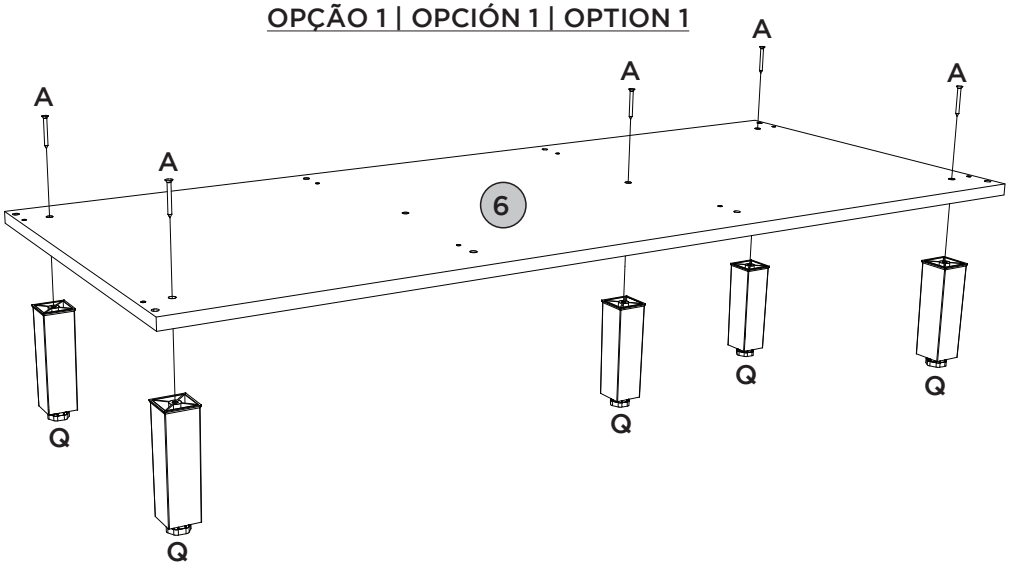

MONTAGEM 2 | MONTAJE 2 | ASSEMBLY 2

PEÇAS REQUERIDAS

1	LATERAL ESQUERDA	x1
2	PRATELEIRA	x1
3	TRAVESSA FRONTAL MAIOR	x1
4	TRAVESSA TRASEIRA MAIOR	x1
5	DIVISÃO	x1

ACESSÓRIOS REQUERIDOS

C		10
F		02

FERRAMENTAS NECESSÁRIAS

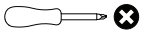

OPÇÃO 1 | OPCIÓN 1 | OPTION 1

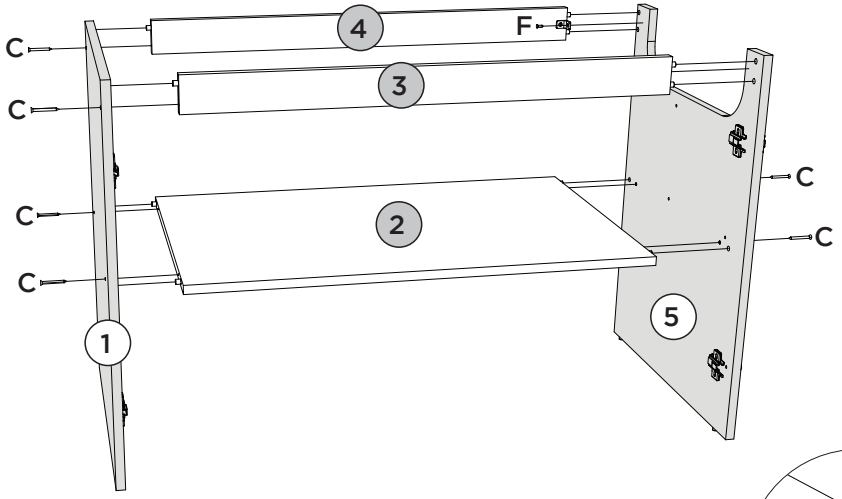

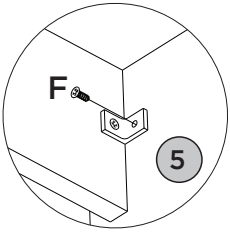

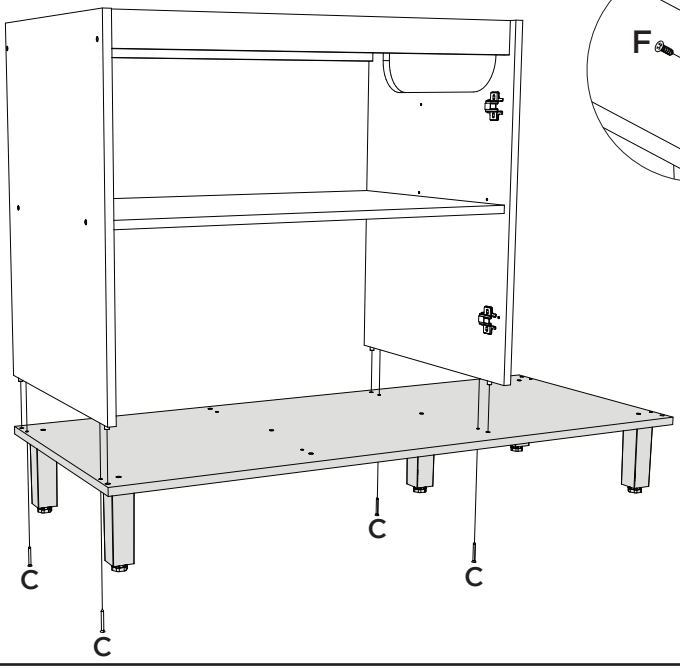

MONTAGEM 3 | MONTAJE 3 | ASSEMBLY 3

PEÇAS REQUERIDAS

7	TRAVESSA FRONTAL MENOR	x1
8	TRAVESSA TRASEIRA MENOR	x1
9	LATERAL DIREITA	x1

ACESSÓRIOS REQUERIDOS

C	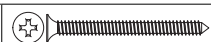	04
F		05
V		01

FERRAMENTAS NECESSÁRIAS

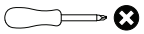

OPÇÃO 1 | OPCIÓN 1 | OPTION 1

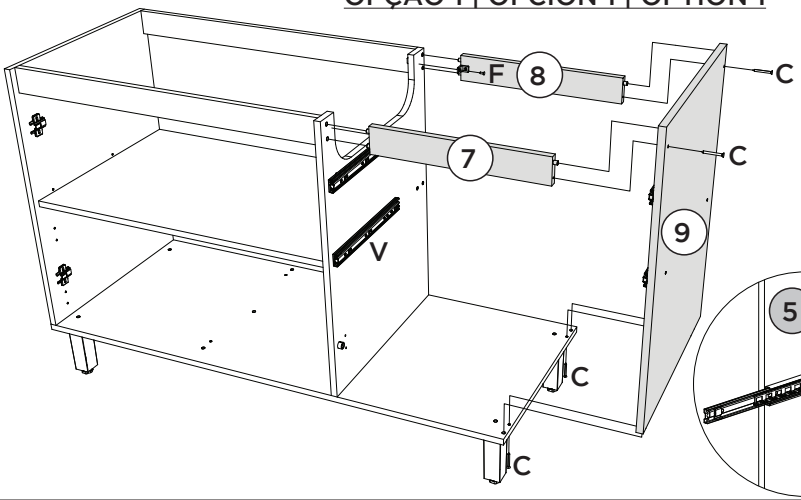

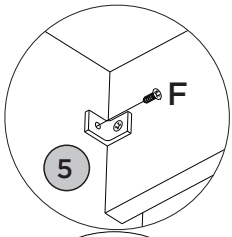

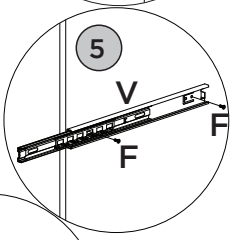

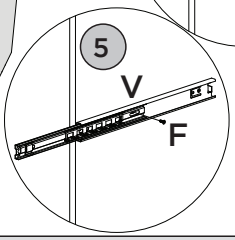

MONTAGEM 4 | MONTAJE 4 | ASSEMBLY 4

PEÇAS REQUERIDAS

10	FUNDO ESTREITO	x2
11	FUNDO	x1

ACESSÓRIOS REQUERIDOS

F	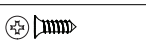	10
I		34
J		12

FERRAMENTAS NECESSÁRIAS

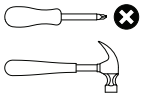

OPÇÃO 1 | OPCIÓN 1 | OPTION 1

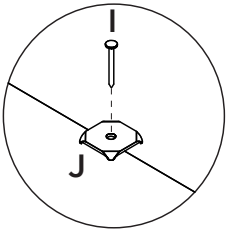

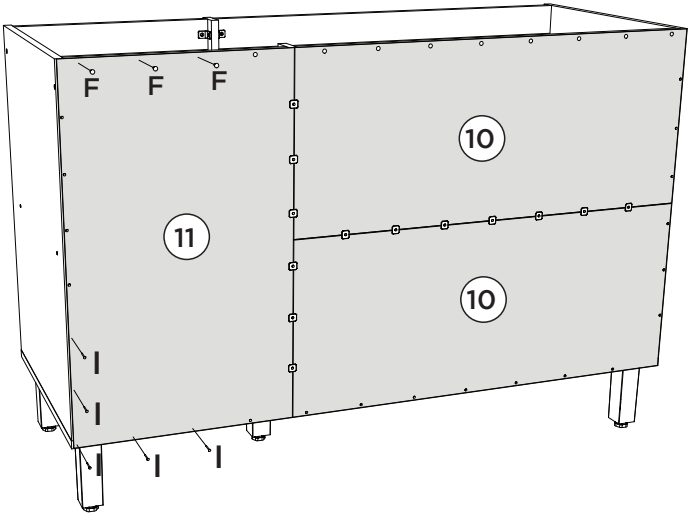

MONTAGEM 5 | MONTAJE 5 | ASSEMBLY 5

PEÇAS REQUERIDAS

12	FRENTE DE GAVETA	x2
13	LADO DE GAVETA	x4
14	FUNDO DE GAVETA	x2
15	RIPA DE TRÁS	x2

ACESSÓRIOS REQUERIDOS

D		04
F		20
N		04
L		04
R		02

V		04
W		

FERRAMENTAS NECESSÁRIAS

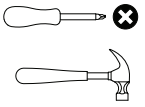

OPÇÃO 1 | OPCIÓN 1 | OPTION 1

1º
2X

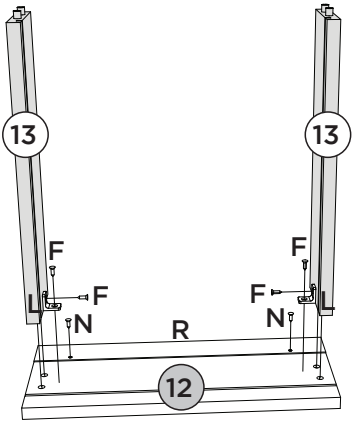

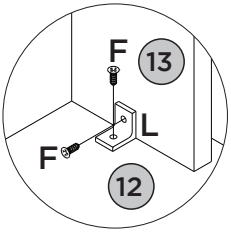

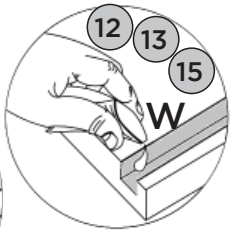

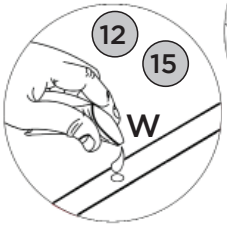

2º
2X

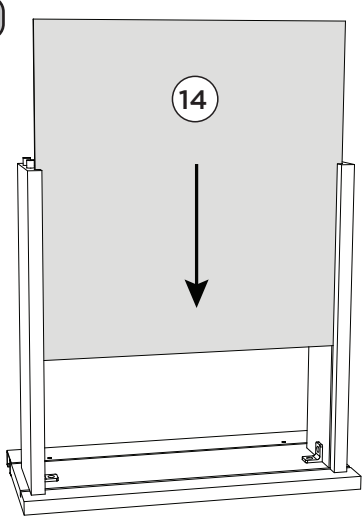

3º
2X

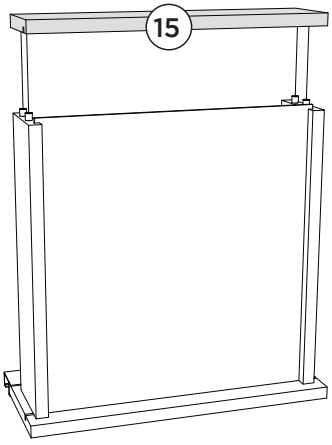

4º
2X

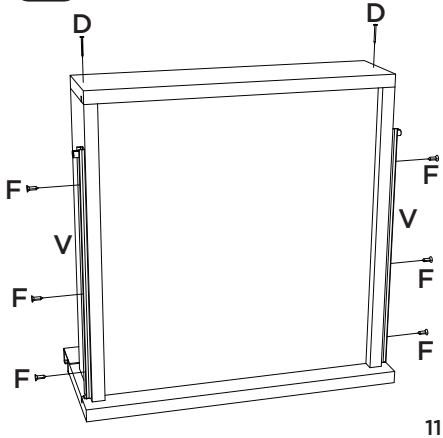

MONTAGEM 6 | MONTAJE 6 | ASSEMBLY 6

ACESSÓRIOS REQUERIDOS

X		02

OPÇÃO 1 | OPCIÓN 1 | OPTION 1

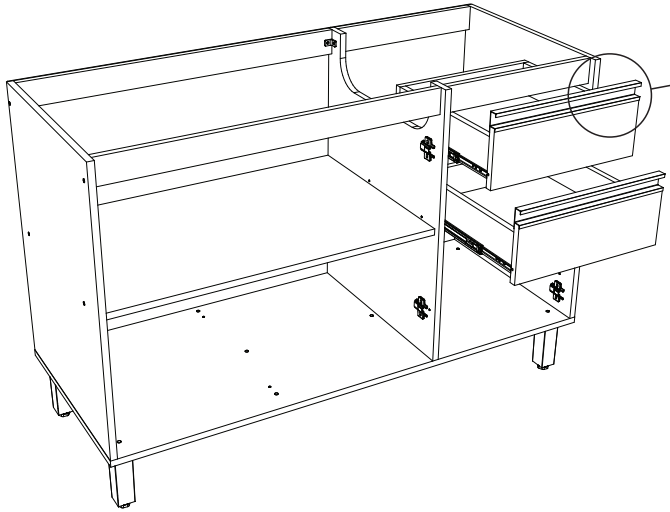

FIXAR O BATENTE (X) NA GAVETA SUPERIOR, PRÓXIMO AO PARAFUSO

COLOQUE EL TOPE (X) EN EL CAJÓN SUPERIOR, CERCA DEL TORNILLO.

ATTACH THE STOPPER (X) TO THE TOP DRAWER, NEAR THE SCREW

MONTAGEM 7 | MONTAJE 7 | ASSEMBLY 7

PEÇAS REQUERIDAS

16	PORTA	x2
17	PORTA MENOR	x1

ACESSÓRIOS REQUERIDOS

N		06
R		03
X		04

FERRAMENTAS NECESSÁRIAS

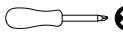

OPÇÃO 1 | OPCIÓN 1 | OPTION 1

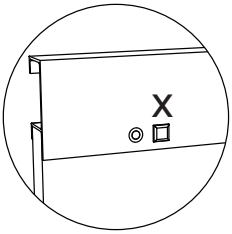

FIXAR O BATENTE (X) PRÓXIMO AO PARAFUSO

COLOQUE EL TOPE (X) CERCA DEL TORNILLO.

ATTACH THE STOPPER (X) NEAR THE SCREW

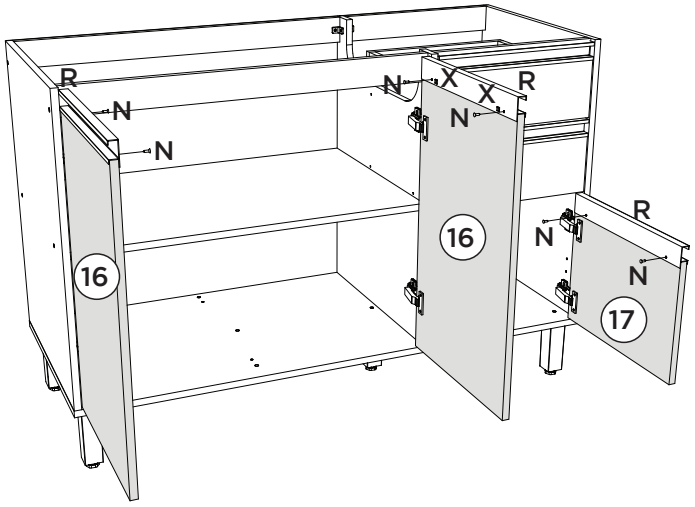

MONTAGEM OPÇÃO TAMPO

ACESSÓRIOS REQUERIDOS

F		12
L		06

FERRAMENTAS NECESSÁRIAS

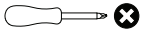

OPÇÃO 1 | OPCIÓN 1 | OPTION 1

O Tampo é vendido separadamente (C925-214).
As ferragens para fixação do Tampo constam no produto.

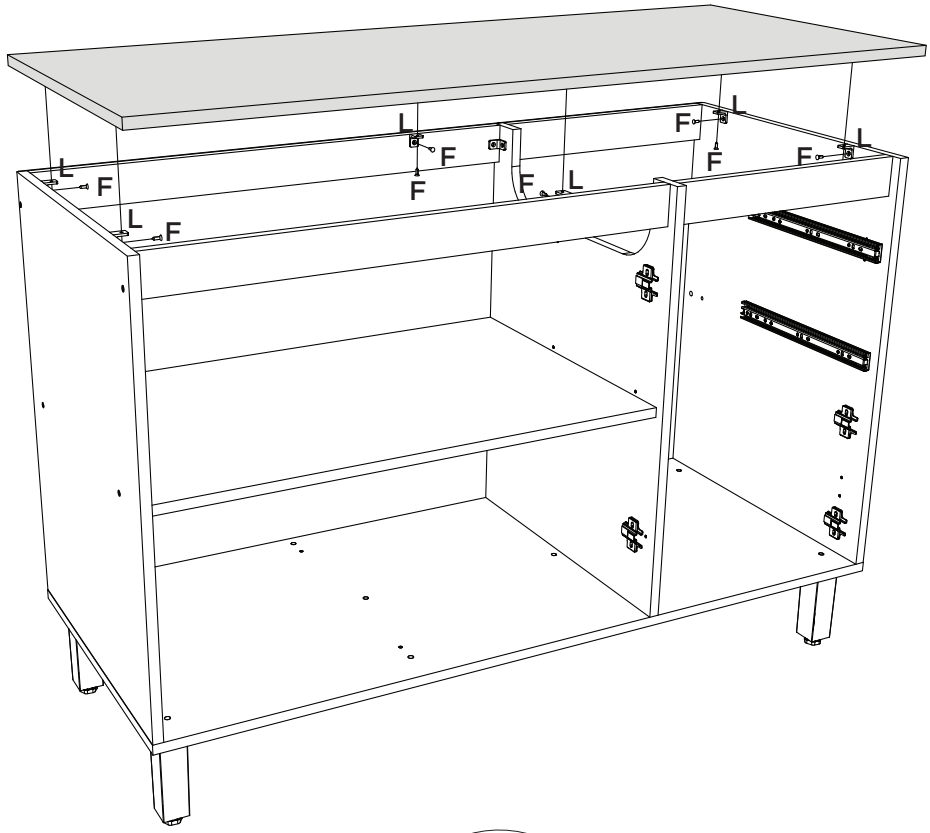

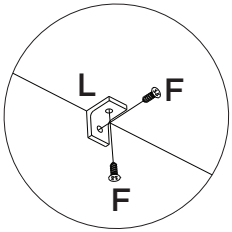

PRÉ MONTAGEM | PRE MONTAJE | PRE ASSEMBLY

PEÇAS REQUERIDAS

1	LATERAL ESQUERDA	x1
5	DIVISÃO	x1
9	LATERAL DIREITA	x1

ACESSÓRIOS REQUERIDOS

E	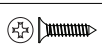	01
F		21
K		06
M		01
S		06
V		03
W		

FERRAMENTAS NECESSÁRIAS

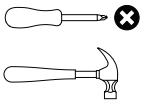

OPÇÃO 2 | OPCIÓN 2 | OPTION 2

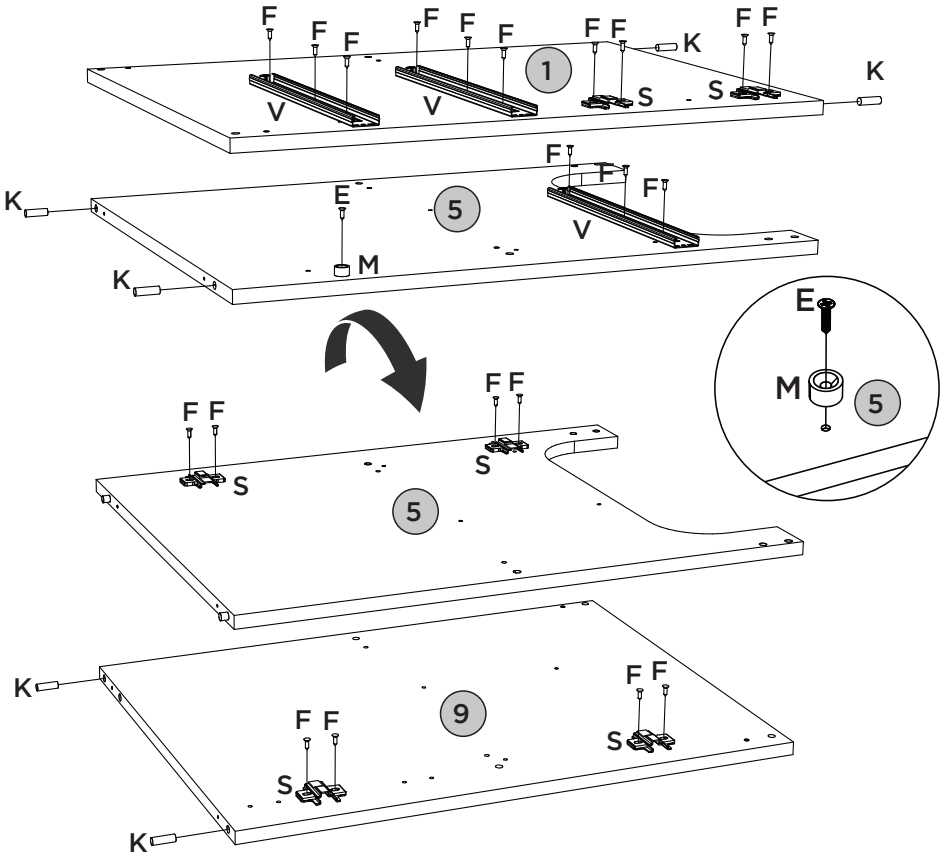

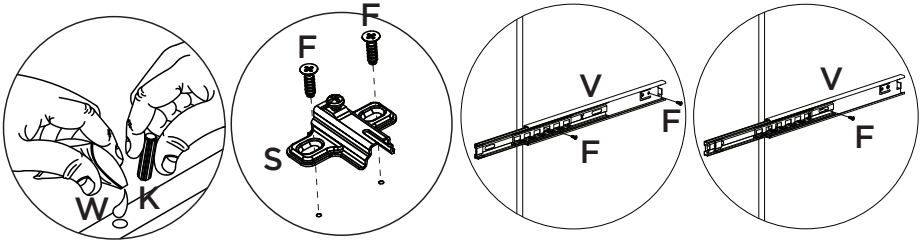

PRÉ MONTAGEM | PRE MONTAJE | PRE ASSEMBLY

PEÇAS REQUERIDAS

2	PRATELEIRA	x1
3	TRAVESSA FRONTAL MAIOR	x1
4	TRAVESSA TRASEIRA MAIOR	x1
7	TRAVESSA FRONTAL MENOR	x1
8	TRAVESSA TRASEIRA MENOR	x1
13	LADO DE GAVETA	x4

ACESSÓRIOS REQUERIDOS

F		04
K		32
L		04
W		

FERRAMENTAS NECESSÁRIAS

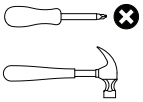

OPÇÃO 2 | OPCIÓN 2 | OPTION 2

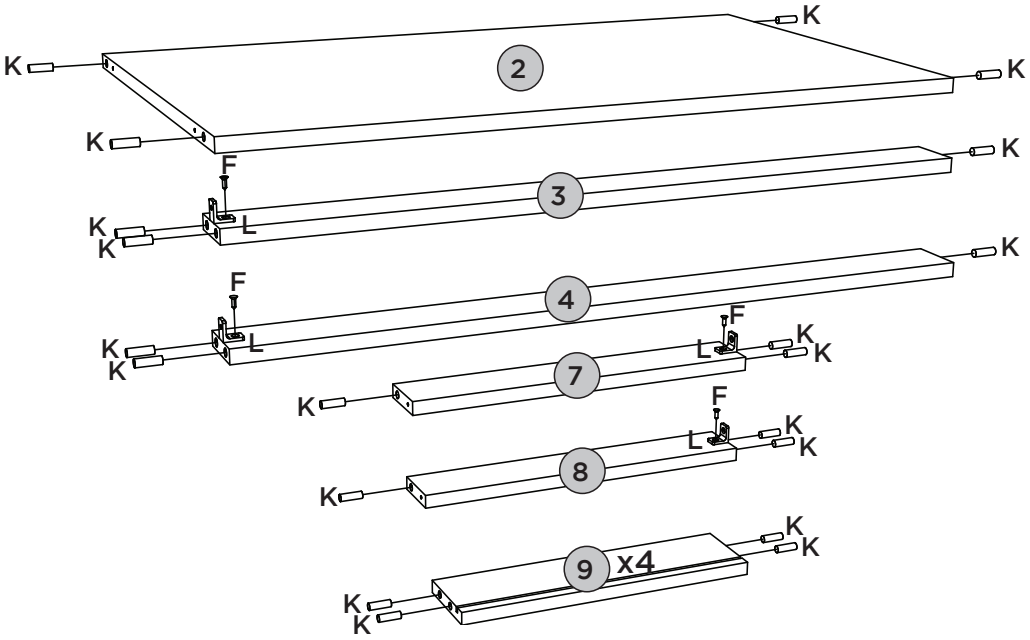

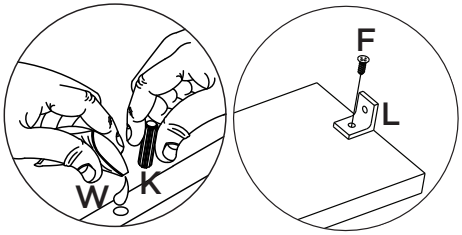

PRÉ MONTAGEM | PRE MONTAJE | PRE ASSEMBLY

PEÇAS REQUERIDAS

16	PORTA	x2
17	PORTA MENOR	x1

ACESSÓRIOS REQUERIDOS

F		12
T		06

FERRAMENTAS NECESSÁRIAS

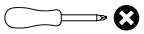

OPÇÃO 2 | OPCIÓN 2 | OPTION 2

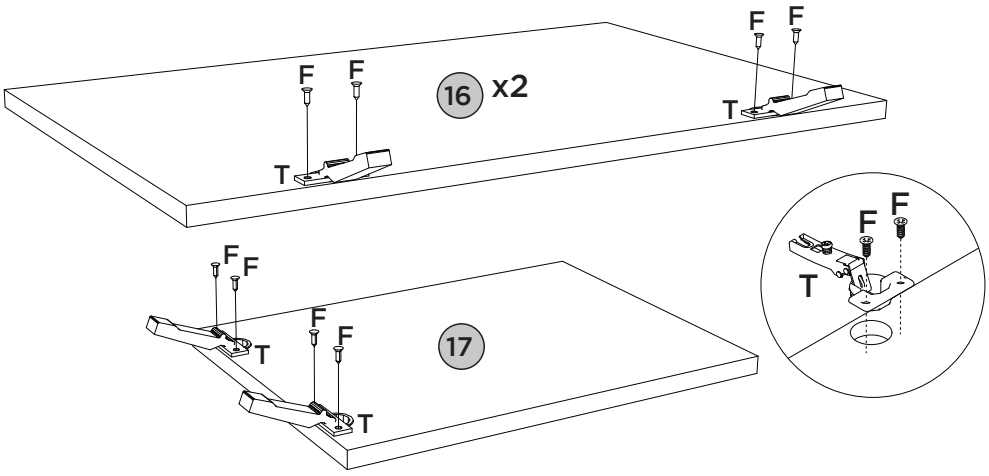

MONTAGEM 1 | MONTAJE 1 | ASSEMBLY 1

PEÇAS REQUERIDAS

6	BASE	x1

ACESSÓRIOS REQUERIDOS

A		05
Q		05

FERRAMENTAS NECESSÁRIAS

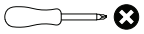

OPÇÃO 2 | OPCIÓN 2 | OPTION 2

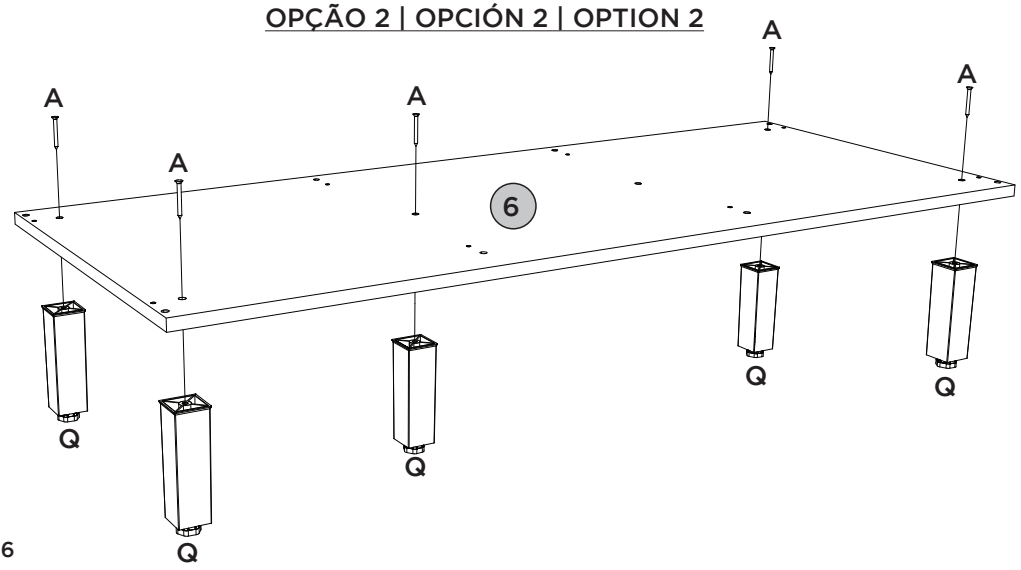

MONTAGEM 2 | MONTAJE 2 | ASSEMBLY 2

PEÇAS REQUERIDAS

2	PRATELEIRA	x1
3	TRAVESSA FRONTAL MAIOR	x1
4	TRAVESSA TRASEIRA MAIOR	x1
5	DIVISÃO	x1
9	LATERAL DIREITA	x1

ACESSÓRIOS REQUERIDOS

C		10
F		02

FERRAMENTAS NECESSÁRIAS

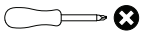

OPÇÃO 2 | OPCIÓN 2 | OPTION 2

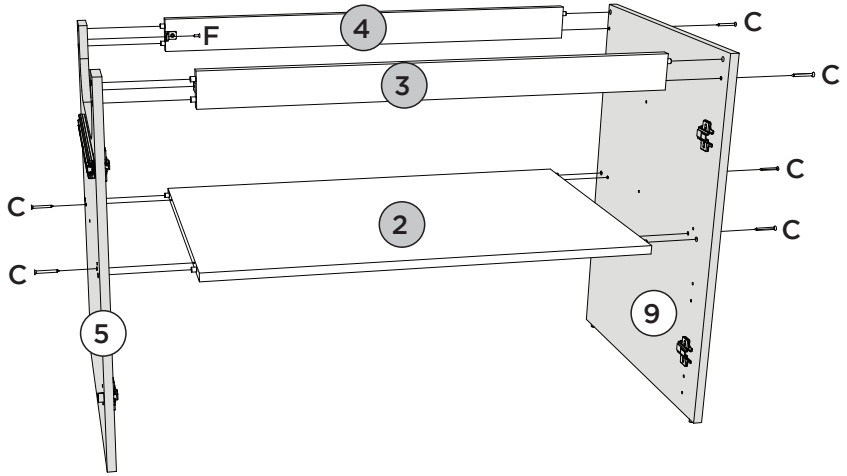

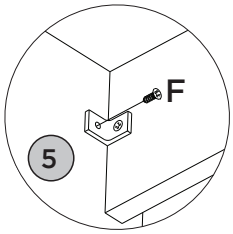

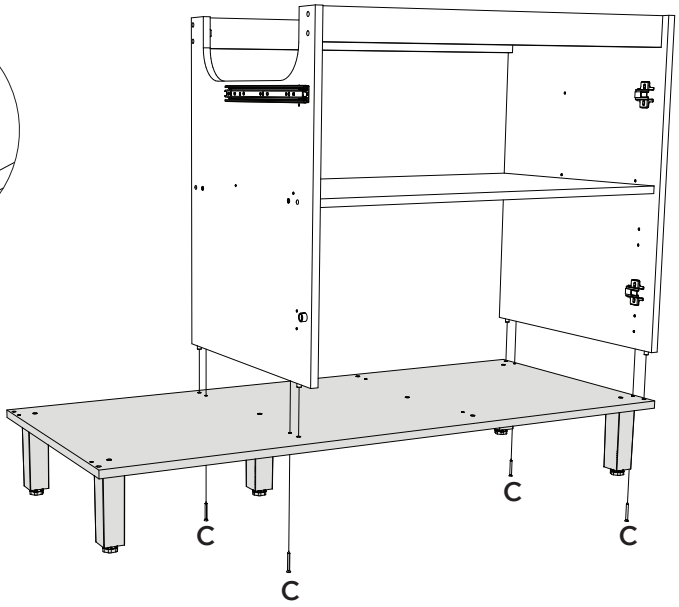

MONTAGEM 3 | MONTAJE 3 | ASSEMBLY 3

PEÇAS REQUERIDAS

1	LATERAL ESQUERDA	x1
7	TRAVESSA FRONTAL MENOR	x1
8	TRAVESSA TRASEIRA MENOR	x1

ACESSÓRIOS REQUERIDOS

C	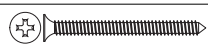	04
F		05
V		01

FERRAMENTAS NECESSÁRIAS

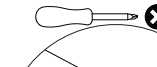

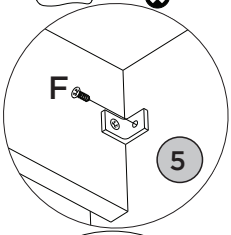

OPÇÃO 2 | OPCIÓN 2 | OPTION 2

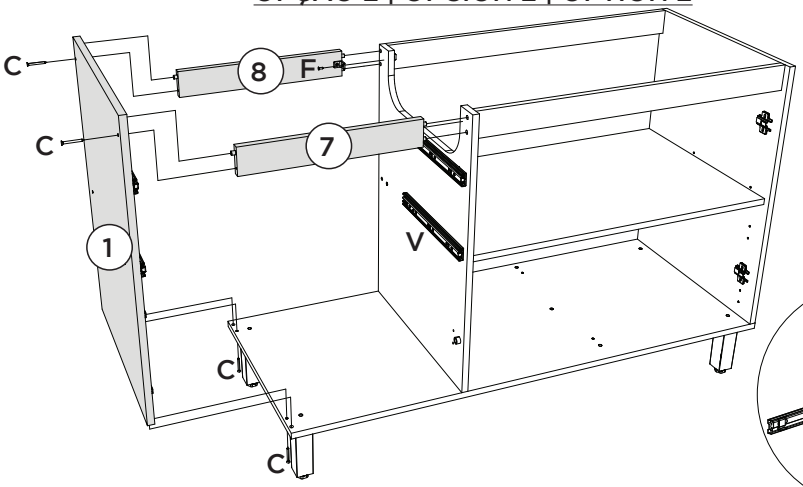

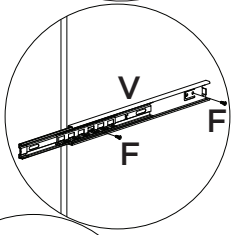

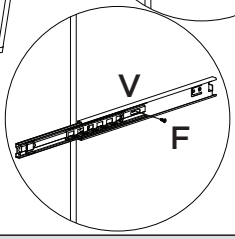

MONTAGEM 4 | MONTAJE 4 | ASSEMBLY 4

PEÇAS REQUERIDAS

10	FUNDO ESTREITO	x2
11	FUNDO	x1

ACESSÓRIOS REQUERIDOS

F		10
I		34
J		12

FERRAMENTAS NECESSÁRIAS

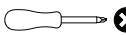

OPÇÃO 2 | OPCIÓN 2 | OPTION 2

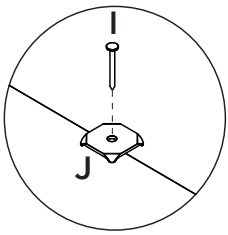

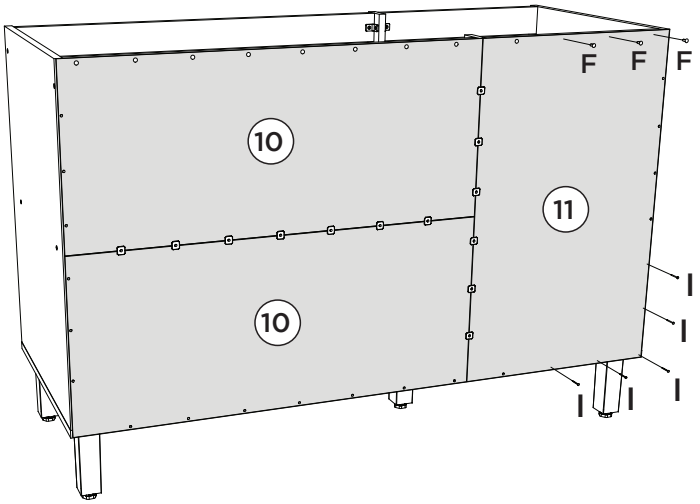

MONTAGEM 5 | MONTAJE 5 | ASSEMBLY 5

PEÇAS REQUERIDAS

12	FRENTE DE GAVETA	x2
13	LADO DE GAVETA	x4
14	FUNDO DE GAVETA	x2
15	RIPA DE TRÁS	x2

ACESSÓRIOS REQUERIDOS

D		04
F		20
N		04
L		04
R		02

FERRAMENTAS NECESSÁRIAS

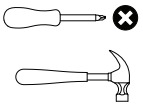

V		04
W		

OPÇÃO 2 | OPCIÓN 2 | OPTION 2

1º
2X

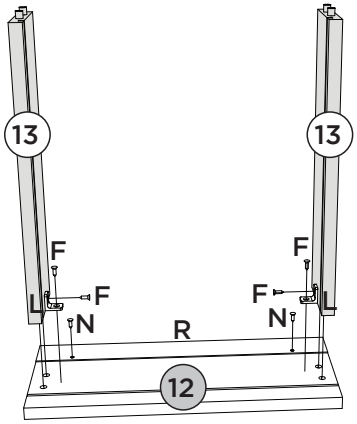

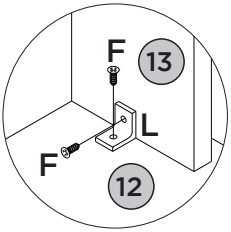

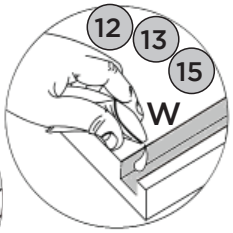

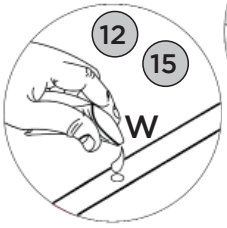

2º
2X

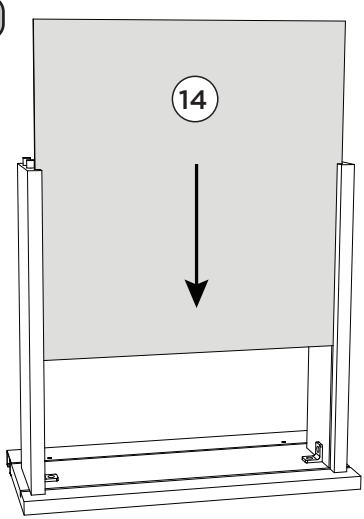

3º
2X

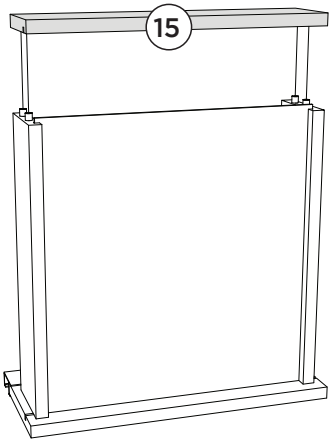

4º
2X

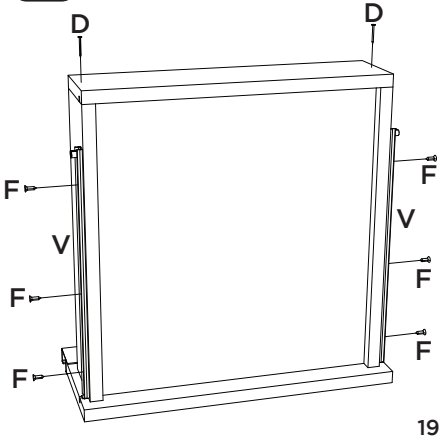

MONTAGEM 6 | MONTAJE 6 | ASSEMBLY 6

ACESSÓRIOS REQUERIDOS

X		02

OPÇÃO 2 | OPCIÓN 2 | OPTION 2

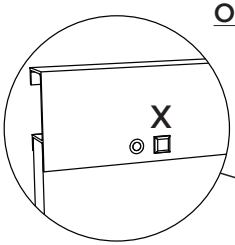

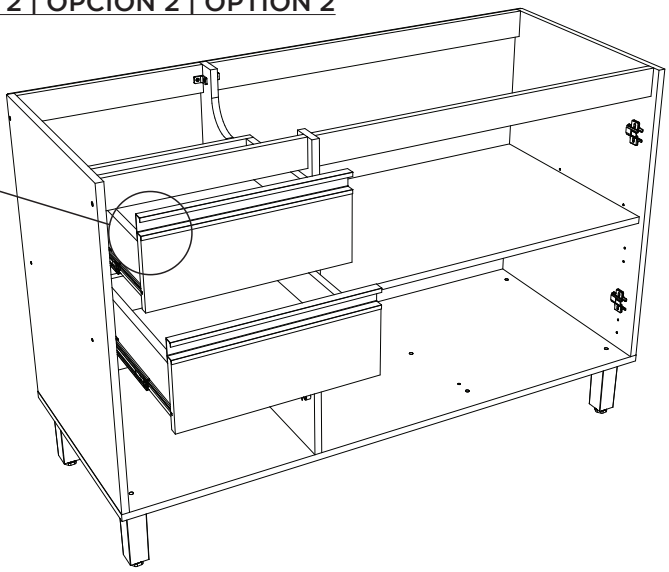

FIXAR O BATENTE (X) NA GAVETA SUPERIOR, PRÓXIMO AO PARAFUSO

COLOQUE EL TOPE (X) EN EL CAJÓN SUPERIOR, CERCA DEL TORNILLO.

ATTACH THE STOPPER (X) TO THE TOP DRAWER, NEAR THE SCREW

MONTAGEM 7 | MONTAJE 7 | ASSEMBLY 7

PEÇAS REQUERIDAS

16	PORTA	x2
17	PORTA MENOR	x1

ACESSÓRIOS REQUERIDOS

N		06
R		03
X		04

FERRAMENTAS NECESSÁRIAS

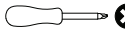

OPÇÃO 2 | OPCIÓN 2 | OPTION 2

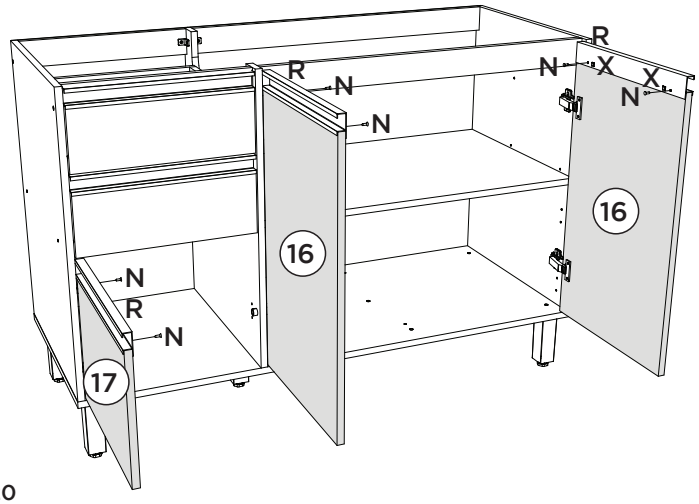

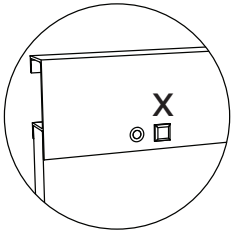

FIXAR O BATENTE (X) PRÓXIMO AO PARAFUSO

COLOQUE EL TOPE (X) CERCA DEL TORNILLO.

ATTACH THE STOPPER (X) NEAR THE SCREW

MONTAGEM OPÇÃO TAMPO

ACESSÓRIOS REQUERIDOS

F		12
L		06

FERRAMENTAS NECESSÁRIAS

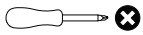

OPÇÃO 2 | OPCIÓN 2 | OPTION 2

O Tampo é vendido separadamente (C925-214).
As ferragens para fixação do Tampo constam no produto.

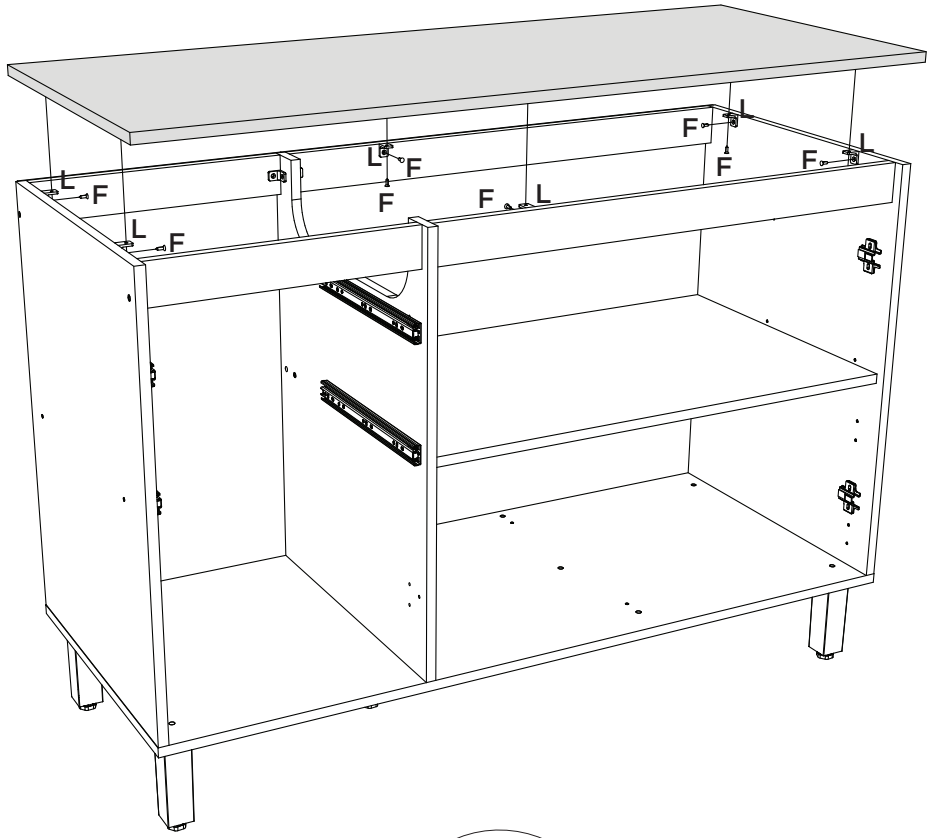

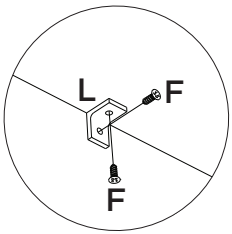

MONTAGEM 8 | MONTAJE 8 | ASSEMBLY 8

ACESSÓRIOS REQUERIDOS

B		02
F		04
P		02

O		02
U		02

FERRAMENTAS NECESSÁRIAS

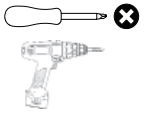

Fixar móvel na Parede

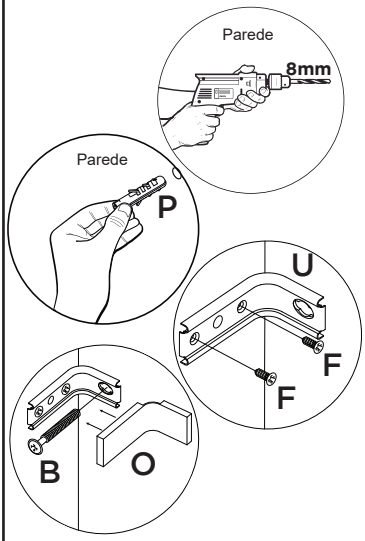

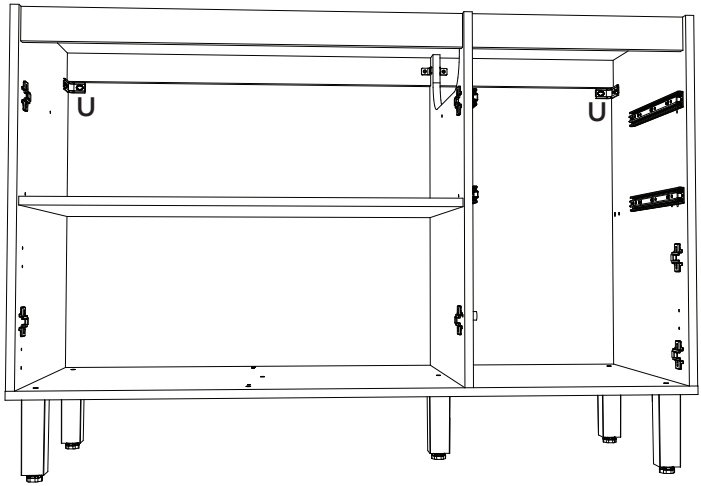

MONTAGEM 9 | MONTAJE 9 | ASSEMBLY 9

ACESSÓRIOS REQUERIDOS

G		04
H		04

FERRAMENTAS NECESSÁRIAS

OBSERVAÇÃO:

Os parafusos (G e H) devem ser usados somente quando esse módulo for acoplado em outro módulo componível.

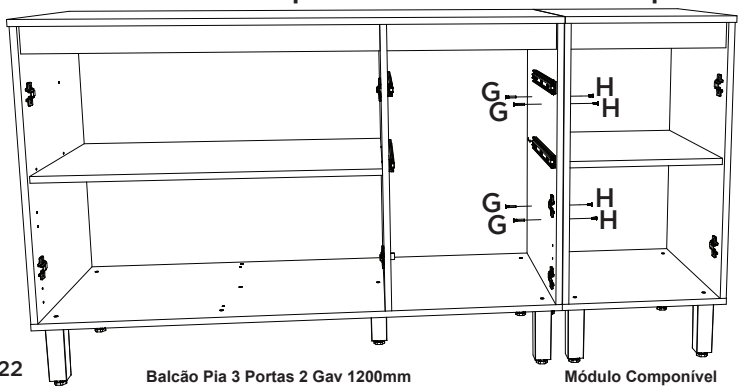

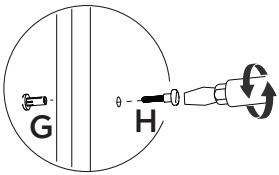

Fazer furação passante assim que os módulos estiverem alinhados.

Balcão Pia 3 Portas 2 Gav 1200mm — Módulo Componível

MONTAGEM 10 | MONTAJE 10 | ASSEMBLY 10

ACESSÓRIOS REQUERIDOS

Y		06
Z		18
AA		03
AB		01

Pesos máximos recomendados com carga distribuída.
Peso máximo recomendado con la carga distribuida.
Recommended maximum weight with distributed load.

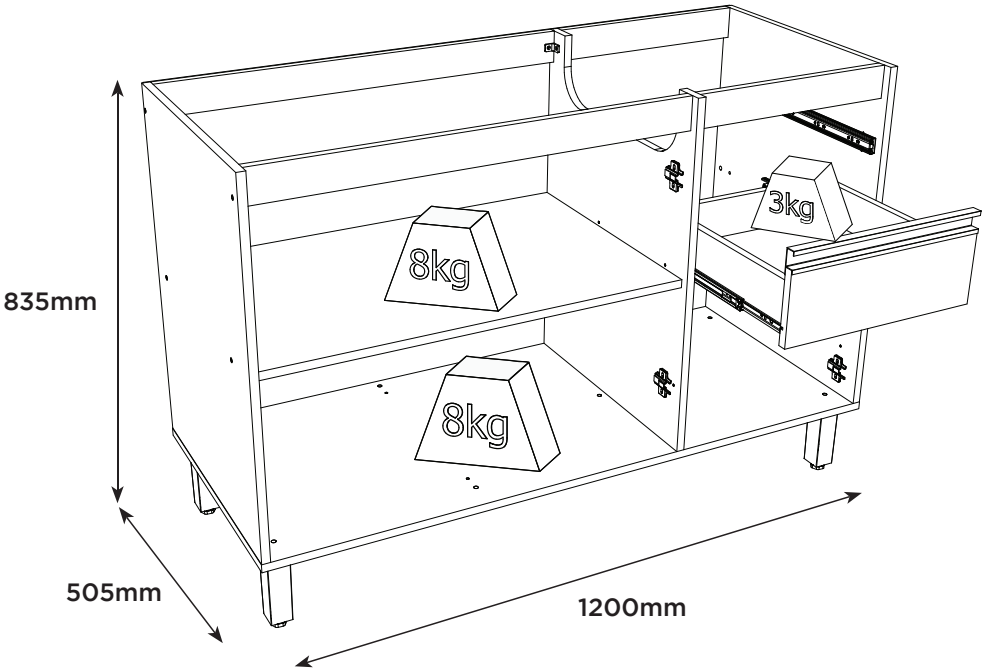

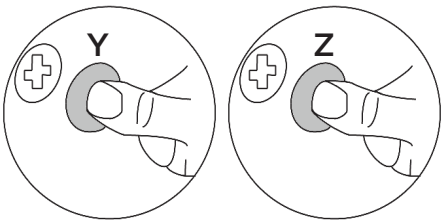

PRODUTO CONCLUÍDO
PRODUCTO TERMINADO
FINISHED PRODUCT

OPÇÃO 1 | OPCIÓN 1 | OPTION 1

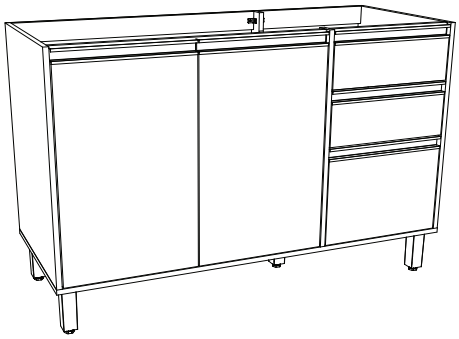

OPÇÃO 2 | OPCIÓN 2 | OPTION 2

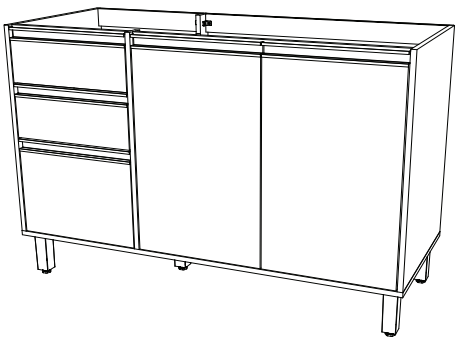

OPÇÃO 1 | OPCIÓN 1 | OPTION 1
*Tampo não acompanha o produto

OPÇÃO 2 | OPCIÓN 2 | OPTION 2
*Tampo não acompanha o produto

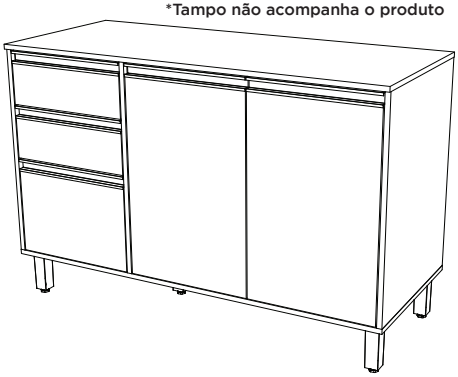

OPÇÃO 1 | OPCIÓN 1 | OPTION 1
*Cuba não acompanha o produto

OPÇÃO 2 | OPCIÓN 2 | OPTION 2
*Cuba não acompanha o produto

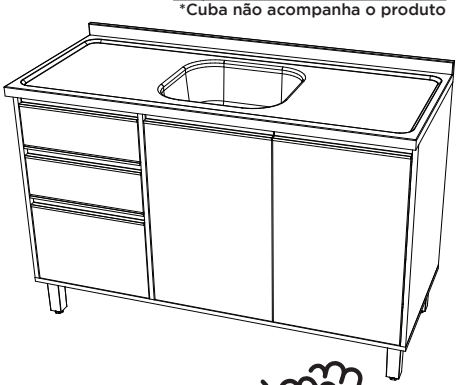

HENN

Ind. e Com. de Móveis Henn
Mondaí - SC - Brasil

+55 49 3674.3500

@moveishenn
www.henn.com.br

INSTRUÇÕES DE MONTAGEM

INSTRUCCIONES DE MONTAJE
ASSEMBLY INSTRUCTIONS

AÉREO 01 PORTA BASCULANTE 800MM VENALY | AÉREO 01 PORTA BASCULANTE 800MM VENALY | AÉREO 01 PORTA BASCULANTE 800MM VENALY

C584-214 Cinamomo

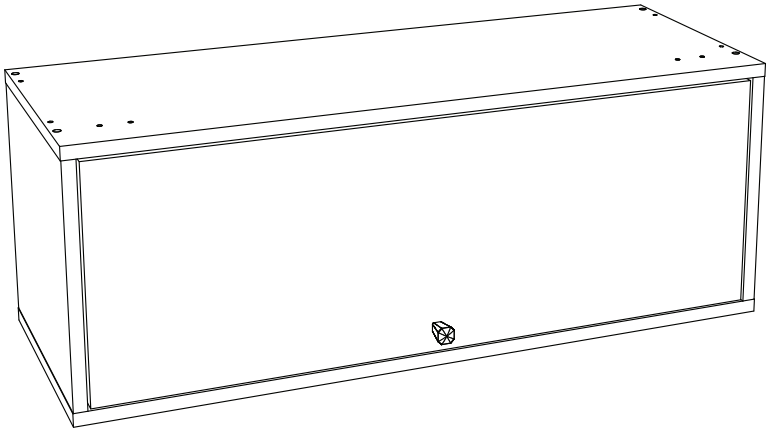

AVISO
Para limpeza de seu móvel, use uma flanela seca ou umedecida, e não utilize produtos químicos que possam danificar seu produto.

SISTEMA DE MONTAGEM
O sistema de montagem dos produtos, funciona de acordo com a ordem crescente dos números indicados no desenho. Ex: 01, 02, 03, 04... até a conclusão da montagem.

ASSISTÊNCIA TÉCNICA
Para solicitação de Assistência Técnica você consumidor deverá entrar em contato com o Lojista o qual você realizou a compra deste produto e solicitar a assistência técnica das peças avariadas. A garantia abrange todas as peças, partes e componentes que eventualmente venham apresentar defeito de fabricação no prazo de 03 (três) meses, contando a partir da entrega do produto ao consumidor, mediante nota fiscal de compra. Se houver qualquer alteração na estrutura do produto ou ocorrer defeito por negligência do montador/consumidor em relação a instrução de montagem e manuseio, não será fornecido assistência técnica gratuita.

ADVERTENCIA
Para limpieza de su móvil, use una franela seca o húmeda, y no utilice productos químicos que puedan dañar su producto.

SISTEMA DE MONTAJE
El sistema de montaje de los productos funciona de acuerdo con el orden creciente de los números indicados en el dibujo. Ej.: 01, 02, 03, 04... hasta la conclusión del montaje.

ASISTENCIA TÉCNICA
Para solicitar Asistencia Técnica, el consumidor debe comunicarse con el Comercio que usted realizó la compra de este producto y solicita asistencia técnica para las partes dañadas. La garantía cubre todas las partes, piezas y componentes que eventualmente puedan presentar defecto de fabricación en el plazo de 03 (tres) meses, contados a partir de la entrega del producto al consumidor, mediante factura de compra. Si se produce algún cambio en la estructura del producto o se produce un defecto por negligencia del montador/consumidor en relación con las instrucciones de montaje y manipulación, no se prestará asistencia técnica gratuita.

NOTICE
To clean your furniture, use a dry or wet cloth, and do not use chemicals that may damage your product.

ASSEMBLY SYSTEM
The products' assembly system works according to the increasing order of the indicated numbers. For example: 01, 02, 03, 04 ... to the end of the assembly.

TECHNICAL ASSISTANCE
To request Technical Assistance, the consumer must contact the retailer from whom you purchased this product and request technical assistance for the damaged parts. The warranty covers all parts, parts and components that may eventually present a manufacturing defect within a period of 03 (three) months, counting from the delivery of the product to the consumer, by means of a purchase invoice. If there is any change in the structure of the product or defect occurs due to negligence of the assembler/consumer in relation to the assembly and handling instruction, free technical assistance will not be provided.

ACESSÓRIOS | ACCESORIOS | ACCESSORIES

A x2 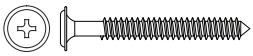 Parafuso 5,0x50mm FLA.	**B** x8 Parafuso 4,0x45mm CHT.	**C** x1 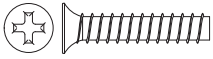 Parafuso 3,5x22mm CHT	**D** x2 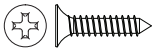 Parafuso 3,0x16mm CHT.
E x8 Parafuso 4,0x14mm CHT.	**F** x4 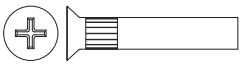 Parafuso União Fêmea 27mm CHT	**G** x4 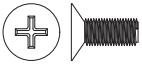 Parafuso União Macho 12mm CHT	**H** x4 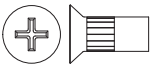 Parafuso União Fêmea 15mm CHT
I x4 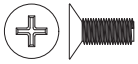 Parafuso União Macho 11mm CHT	**J** x8 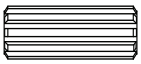 Cavilha Plástica 8x25mm	**K** x20 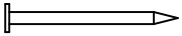 Prego 10x10mm	**L** x2 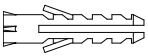 Bucha Plástica 8mm
M x2 Suporte Prateleira 15x9mm	**N** x1 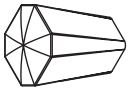 Puxador Pontual Diamante	**O** x2 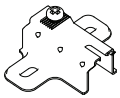 Calço Metal 12mm	**P** x2 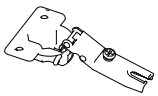 Dobradiça Metal 26mm
Q x1 Kit 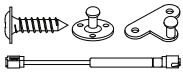 Kit Pistão a Gás 60N	**R** x2 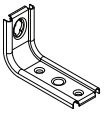 Suporte de Fixação	**S** x2 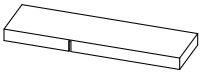 Proteção Cantoneira	**T** x1 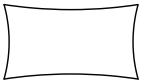 Sachê de Cola
U x10 Adesivo Tapa Parafuso 10mm	**V** x2 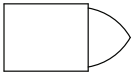 Giz de Correção	**W** x1 HENN Etiqueta Resinada Henn	

PARAFUSOS EM ESCALA 1:1 | TORNILLOS A ESCALA 1:1 | 1:1 SCALE SCREWS

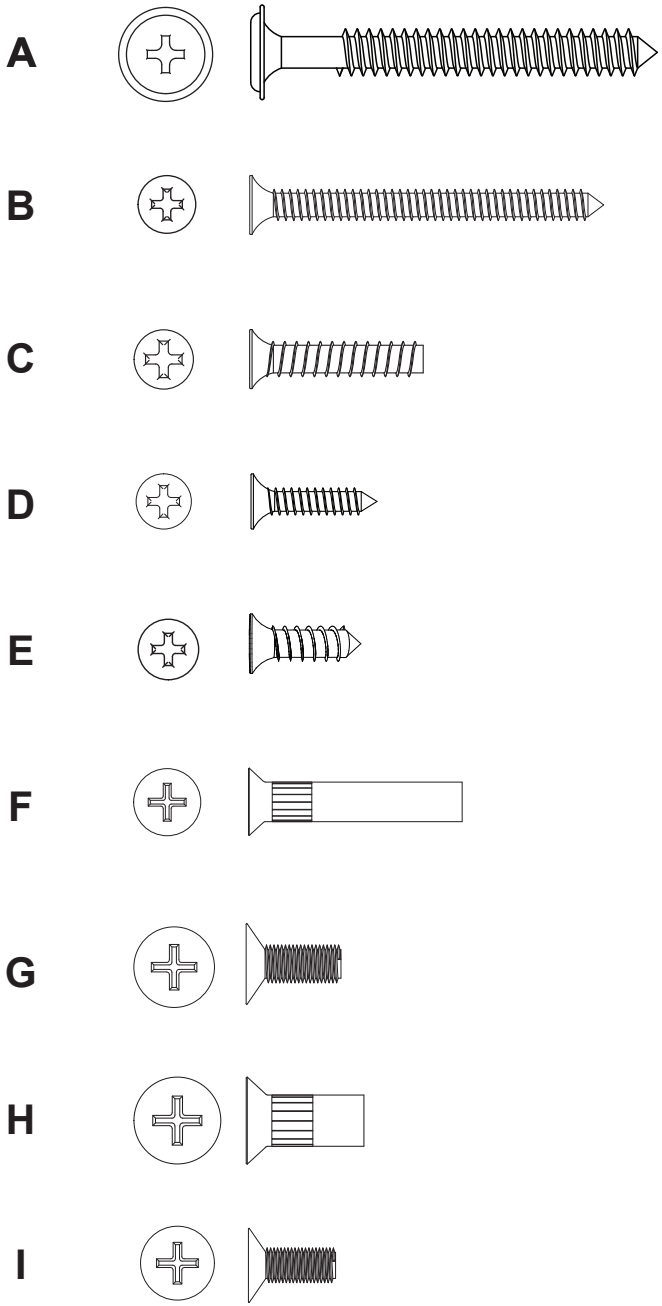

LISTA DE PEÇAS | LISTA DE PIEZAS | LIST OF PIECES

Item	Caixa Caja Box	Qtd Ctd Qty	Descrição Descripción Description	Dimensões (mm) | Dimensiones (mm) | Dimensions (mm)		
				Comprimento Largo Length	Largura Ancho Width	Espessura Grosor Thickness
1	1/1	1	BASE | BASE | BASE	800	295	15
2	1/1	2	LATERAL DIREITA ESQUERDA | LATERAL DIREITA ESQUERDA | LATERAL DIREITA ESQUERDA	295	270	15
3	1/1	1	TAMPO | TABLERO | TABLETOP	800	295	15
4	1/1	1	FUNDO | FONDO | BACKGROUND	792	294	3
5	1/1	1	PORTA | PUERTA | DOOR	763	265	15

VISTA EXPLODIDA DAS PEÇAS | VISTA DESPIECE DE LAS PIEZAS | EXPLODED VIEW OF THE PARTS.

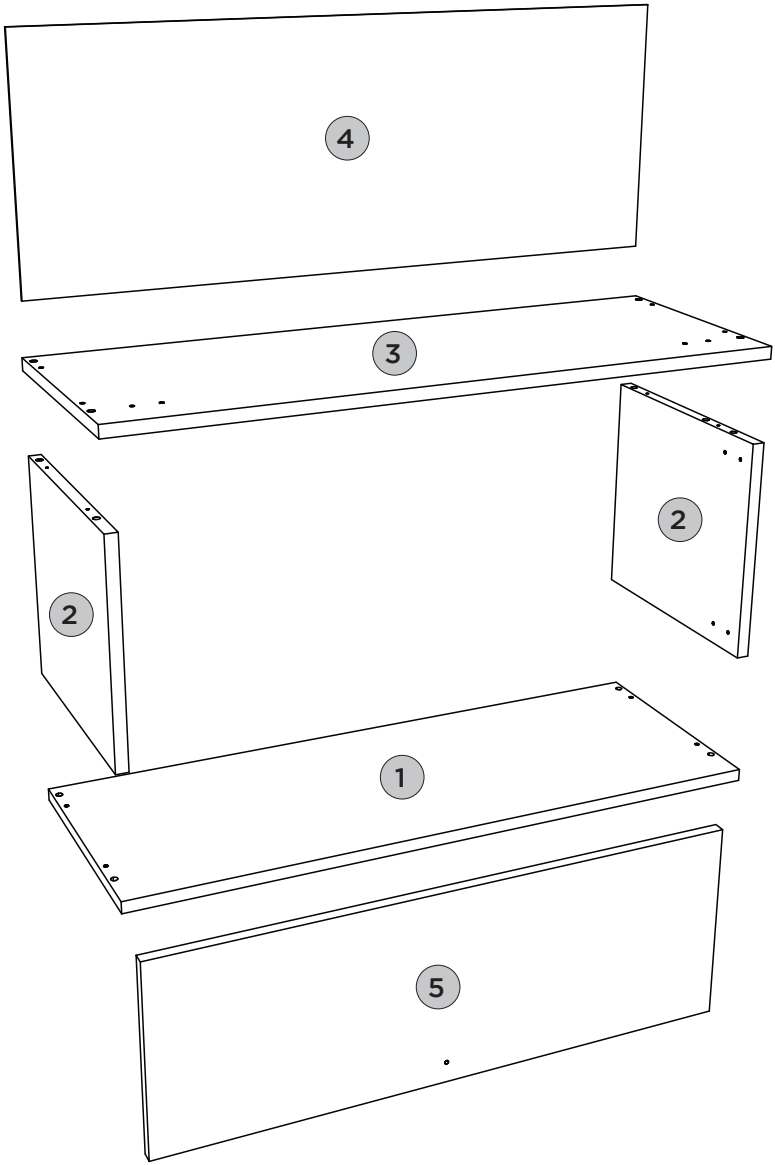

REQUISITOS PARA MONTAGEM

REQUISITOS PARA LA MONTAGE | ASSEMBLY REQUIREMENTS.

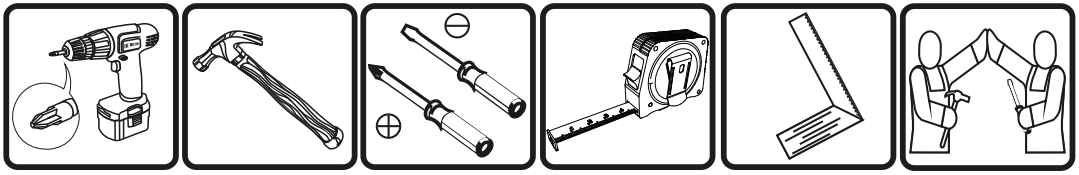

Imagens meramente ilustrativas, não acompanha o produto.
Imágenes ilustrativas, no incluidas con el producto.
Illustrative images, not included with the product.

PRÉ MONTAGEM | PRE MONTAJE | PRE ASSEMBLY

PEÇAS REQUERIDAS

2	LATERAL DIREITA ESQUERDA	x2
3	TAMPO	x1
4	PORTA	x1

ACESSÓRIOS REQUERIDOS

C	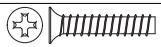	01
D	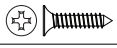	02
E	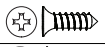	04
H		04
I	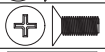	04
J		08
M		02

FERRAMENTAS NECESSÁRIAS

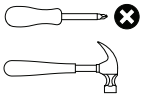

N		01
O		02
P		02
T		

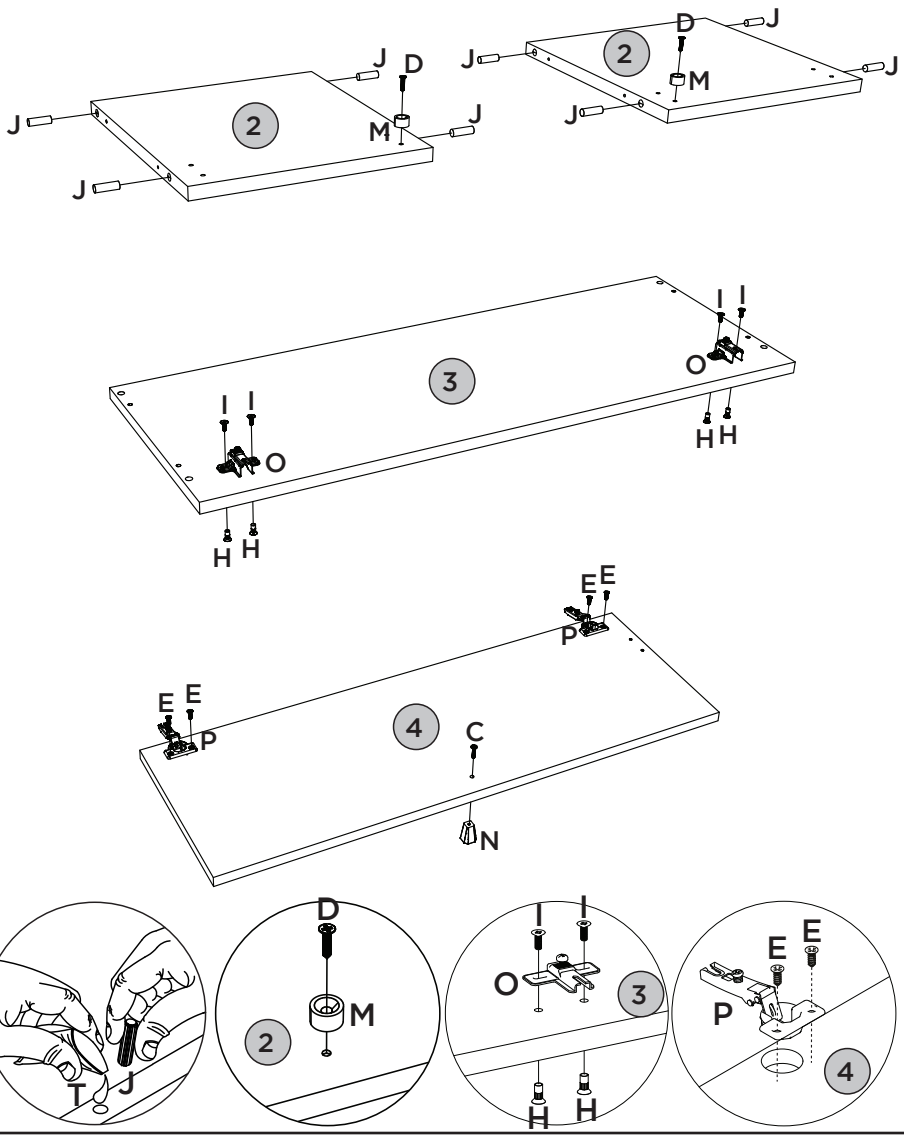

PRÉ MONTAGEM | PRE MONTAJE | PRE ASSEMBLY

PEÇAS REQUERIDAS

1	BASE	x1
2	LATERAL DIREITA ESQUERDA	x2
3	TAMPO	x1

ACESSÓRIOS REQUERIDOS

B		08

FERRAMENTAS NECESSÁRIAS

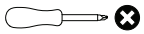

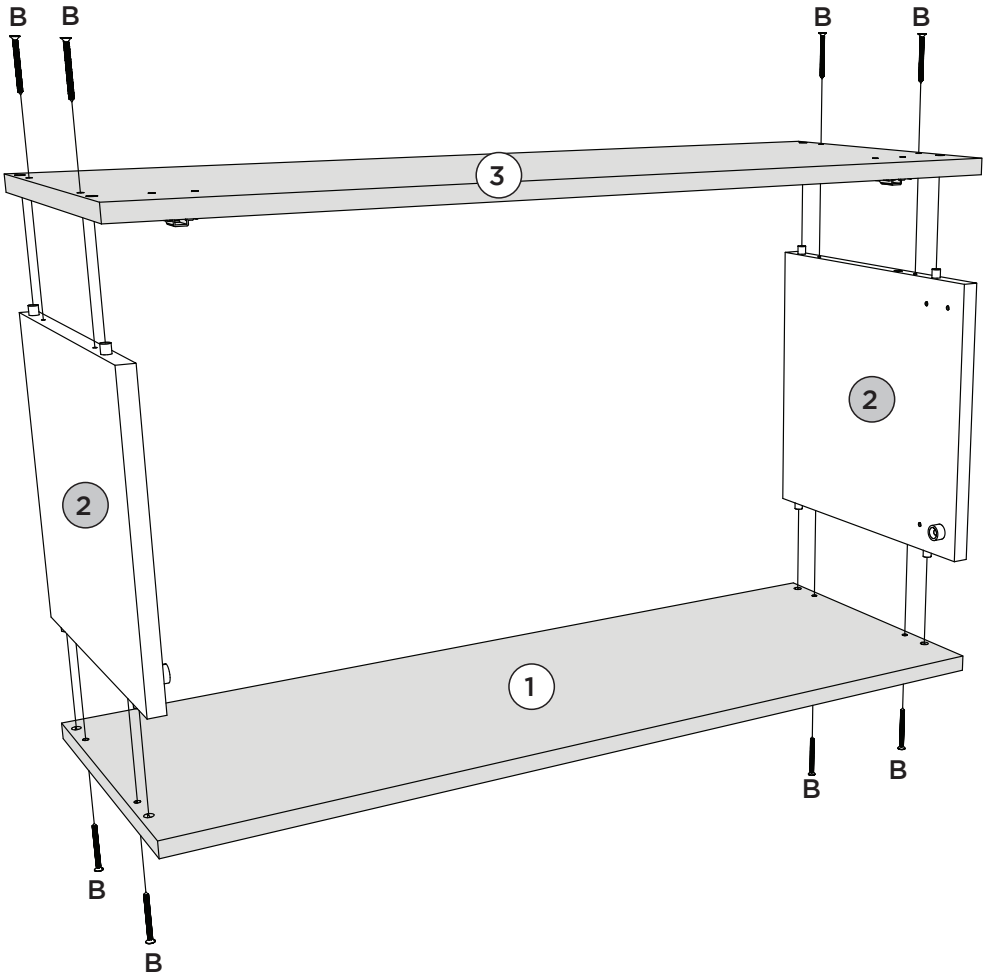

MONTAGEM 2 | MONTAJE 2 | ASSEMBLY 2

PEÇAS REQUERIDAS

4	FUNDO	x1

ACESSÓRIOS REQUERIDOS

K	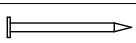	20

FERRAMENTAS NECESSÁRIAS

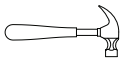

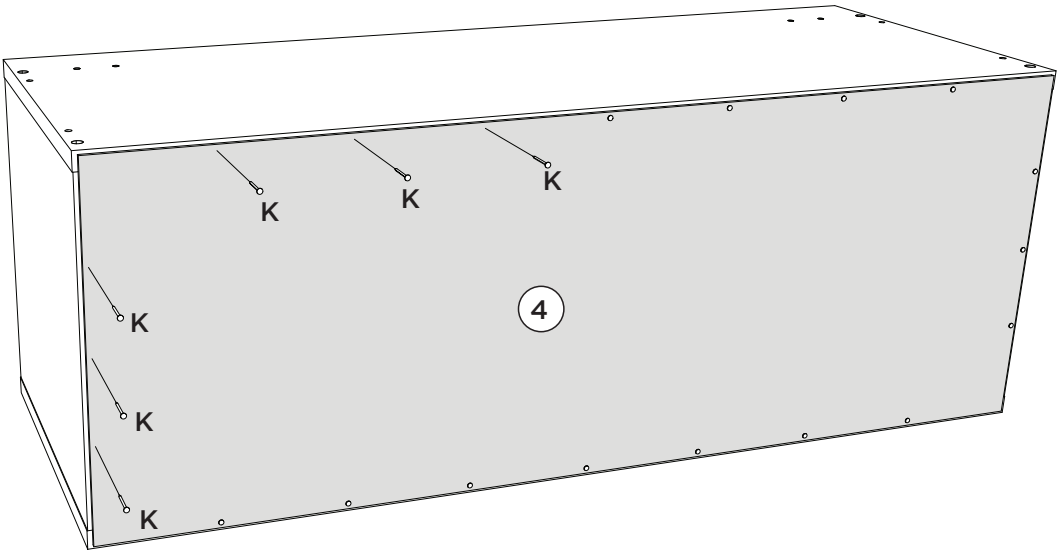

MONTAGEM 3 | MONTAJE 3 | ASSEMBLY 3

PEÇAS REQUERIDAS

5	PORTA	x1

ACESSÓRIOS REQUERIDOS

Q		01

FERRAMENTAS NECESSÁRIAS

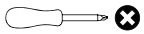

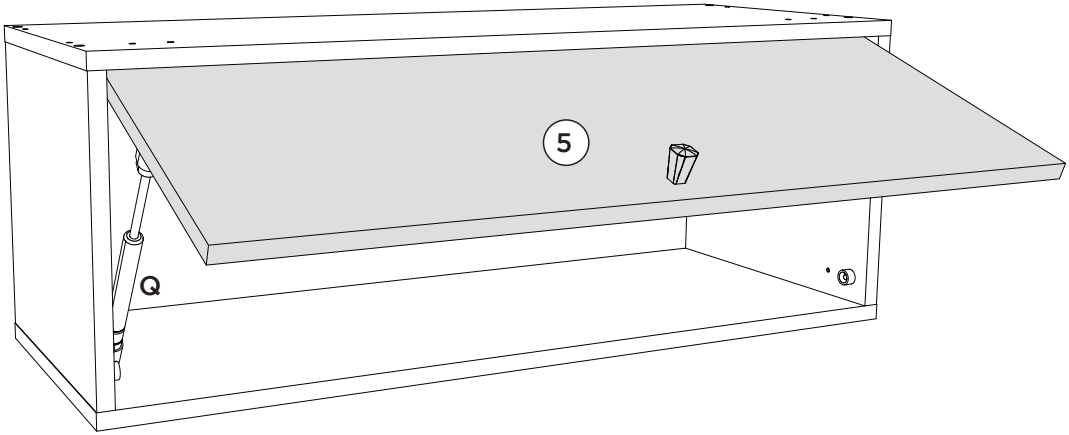

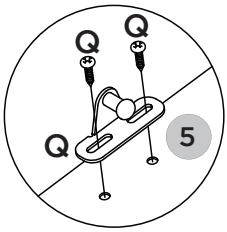

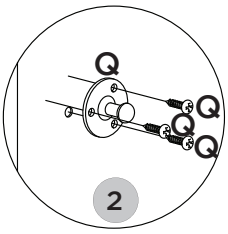

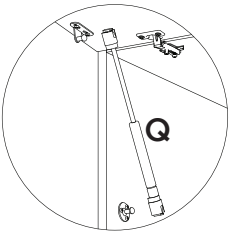

MONTAGEM 4 | MONTAJE 4 | ASSEMBLY 4

ACESSÓRIOS REQUERIDOS

A	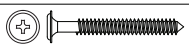	02
E		04
L		02

R		02
S	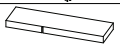	02

FERRAMENTAS NECESSÁRIAS

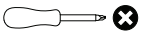

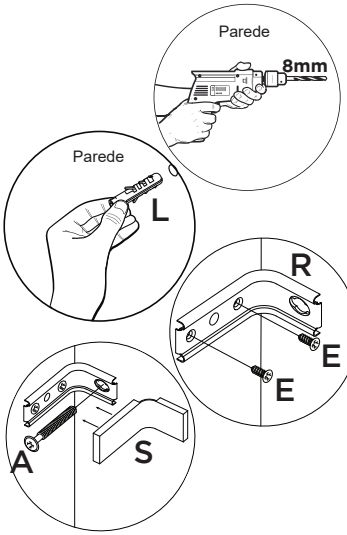

Fixar móvel na Parede

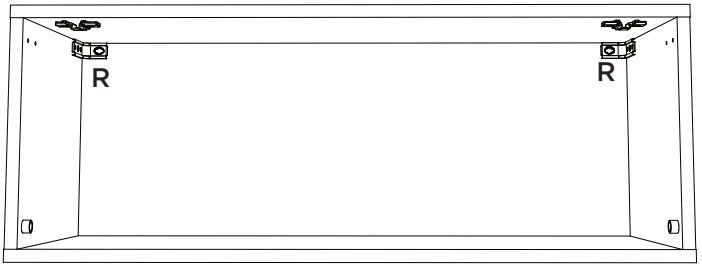

MONTAGEM 5 | MONTAJE 5 | ASSEMBLY 5

ACESSÓRIOS REQUERIDOS

F		04
G	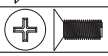	04

FERRAMENTAS NECESSÁRIAS

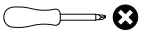

OBSERVAÇÃO:

Os parafusos (F e G) devem ser usados somente quando esse módulo for acoplado em outro módulo componível.

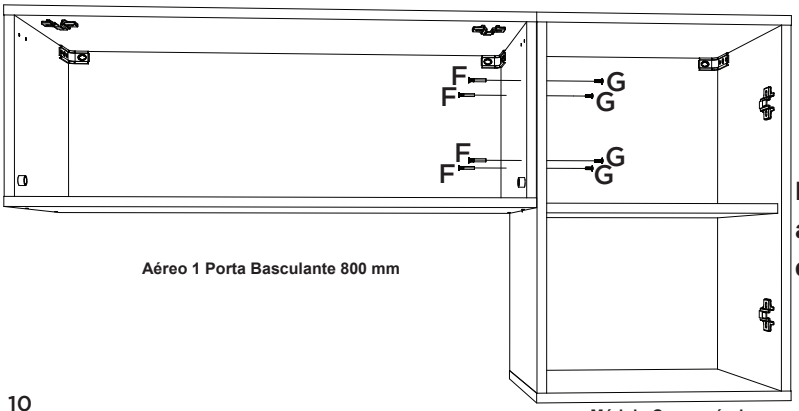

Aéreo 1 Porta Basculante 800 mm

Módulo Componível

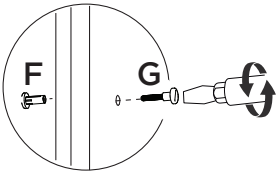

Fazer furação passante assim que os módulos estiverem alinhados.

MONTAGEM 6 | MONTAJE 6 | ASSEMBLY 6

ACESSÓRIOS REQUERIDOS

U		10
V		02
W		01

Pesos máximos recomendados com carga distribuída.
Peso máximo recomendado con la carga distribuida.
Recommended maximum weight with distributed load.

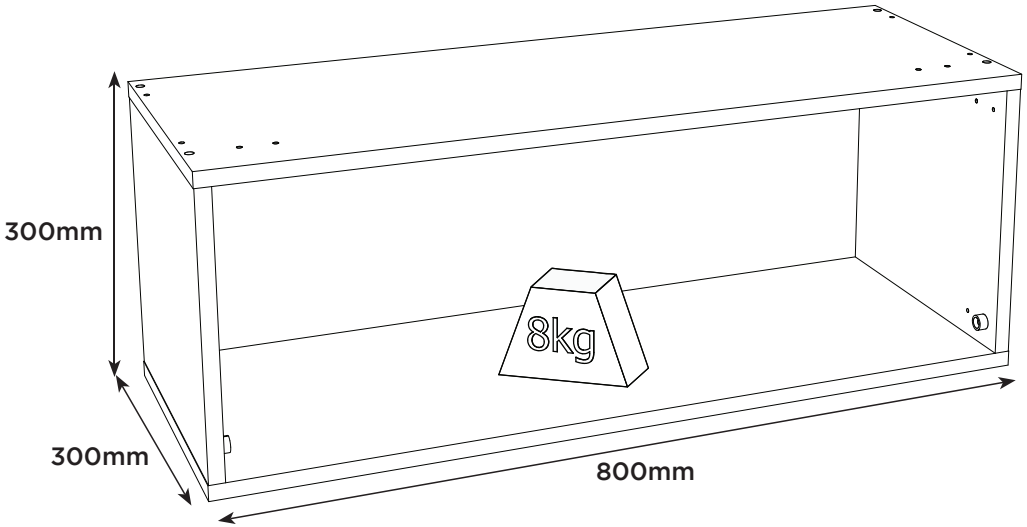

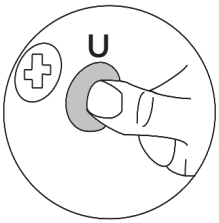

PRODUTO CONCLUÍDO
PRODUCTO TERMINADO
FINISHED PRODUCT

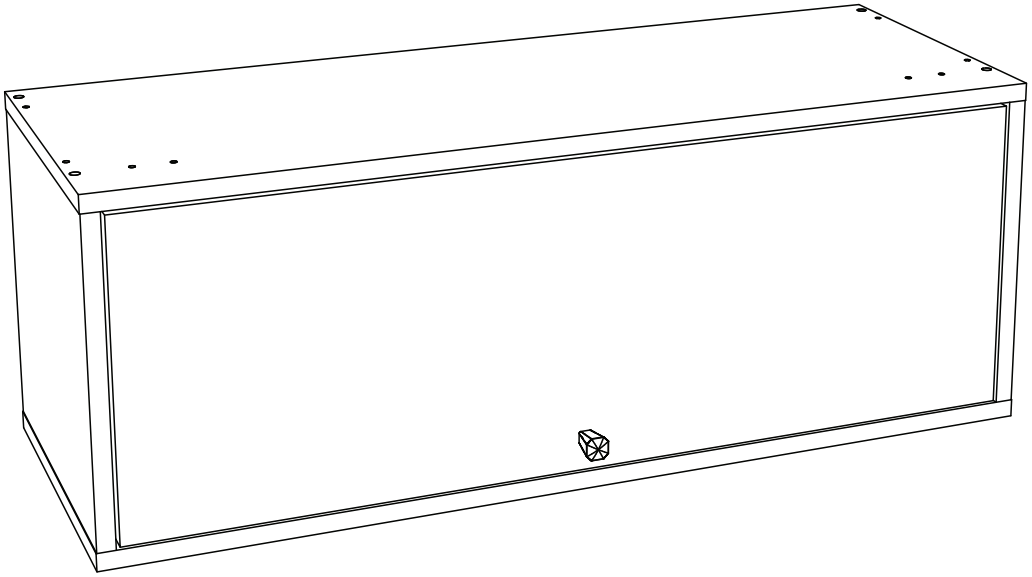

HENN

Ind. e Com. de Móveis Henn
Mondaí - SC - Brasil
+55 49 3674.3500
@moveishenn
www.henn.com.br

INSTRUÇÕES DE MONTAGEM

INSTRUCCIONES DE MONTAJE
ASSEMBLY INSTRUCTIONS

BALCÃO VENALY 02 PORTAS 800MM | MOSTRADOR VENALY DE 800 MM CON 2 PUERTAS | VENALY 800 MM COUNTER WITH 2 DOORS

C586-221 Cinamomo/Off White

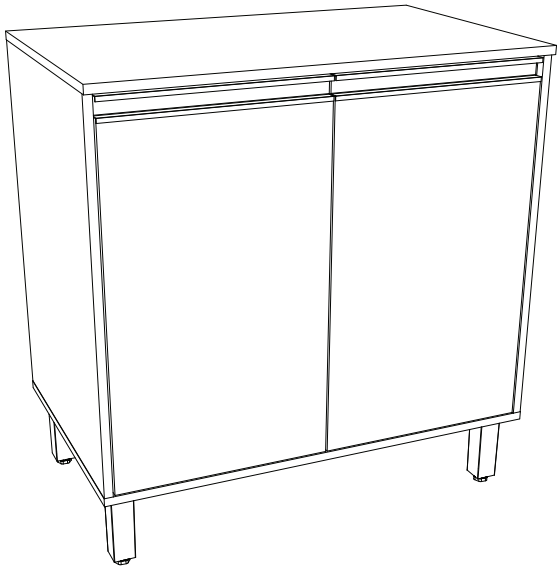

AVISO
Para limpeza de seu móvel, use uma flanela seca ou umedecida, e não utilize produtos químicos que possam danificar seu produto.

SISTEMA DE MONTAGEM
O sistema de montagem dos produtos, funciona de acordo com a ordem crescente dos números indicados no desenho. Ex: 01, 02, 03, 04... até a conclusão da montagem.

ASSISTÊNCIA TÉCNICA
Para solicitação de Assistência Técnica você consumidor deverá entrar em contato com o Lojista o qual você realizou a compra deste produto e solicitar a assistência técnica das peças avariadas. A garantia abrange todas as peças, partes e componentes que eventualmente venham apresentar defeito de fabricação no prazo de 03 (três) meses, contando a partir da entrega do produto ao consumidor, mediante nota fiscal de compra. Se houver qualquer alteração na estrutura do produto ou ocorrer defeito por negligência do montador/consumidor em relação a instrução de montagem e manuseio, não será fornecido assistência técnica gratuita.

ADVERTENCIA
Para limpieza de su móvil, use una franela seca o húmeda, y no utilice productos químicos que puedan dañar su producto.

SISTEMA DE MONTAJE
El sistema de montaje de los productos funciona de acuerdo con el orden creciente de los números indicados en el dibujo. Ej.: 01, 02, 03, 04... hasta la conclusión del montaje.

ASISTENCIA TÉCNICA
Para solicitar Asistencia Técnica, el consumidor debe comunicarse con el Comercio que usted realizó la compra de este producto y solicita asistencia técnica para las partes dañadas. La garantía cubre todas las partes, piezas y componentes que eventualmente puedan presentar defecto de fabricación en el plazo de 03 (tres) meses, contados a partir de la entrega del producto al consumidor, mediante factura de compra. Si se produce algún cambio en la estructura del producto o se produce un defecto por negligencia del montador/consumidor en relación con las instrucciones de montaje y manipulación, no se prestará asistencia técnica gratuita.

NOTICE
To clean your furniture, use a dry or wet cloth, and do not use chemicals that may damage your product.

ASSEMBLY SYSTEM
The products' assembly system works according to the increasing order of the indicated numbers. For example: 01, 02, 03, 04 ... to the end of the assembly.

TECHNICAL ASSISTANCE
To request Technical Assistance, the consumer must contact the retailer from whom you purchased this product and request technical assistance for the damaged parts. The warranty covers all parts, parts and components that may eventually present a manufacturing defect within a period of 03 (three) months, counting from the delivery of the product to the consumer, by means of a purchase invoice. If there is any change in the structure of the product or defect occurs due to negligence of the assembler/consumer in relation to the assembly and handling instruction, free technical assistance will not be provided.

ACESSÓRIOS | ACCESORIOS | ACCESSORIES

A x4 Parafuso 7,0x40mm CHT.	**B** x2 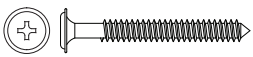 Parafuso 5,0x50mm FLA.	**C** x12 Parafuso 4,0x45mm CHT.	**D** x35 Parafuso 4,0x14mm CHT.
E x4 Parafuso 3,5x12mm CHT.	**F** x4 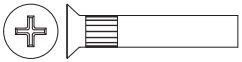 Parafuso União Fêmea 27mm CHT	**G** x4 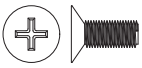 Parafuso União Macho 12mm CHT	**H** x16 Cavilha Plástica 8x25mm
I x26 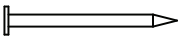 Prego 10x10mm	**J** x7 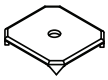 Fixador de Fundo	**K** x4 Cantoneira plástica	**L** x2 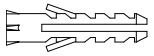 Bucha Plástica 8mm
M x2 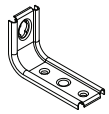 Suporte de Fixação	**N** x2 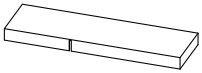 Proteção Cantoneira	**O** x2 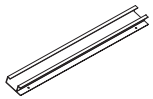 Puxador Plástico Paulista 380mm	**P** x4 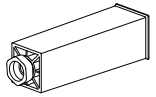 Pé 145mm x 42mm
Q x4 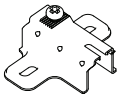 Calço Metal 12mm	**R** x4 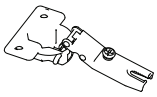 Dobradiça Metal 26mm	**S** x4 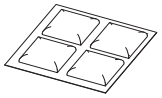 Batente PVC	**T** x1 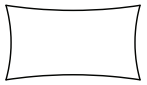 Sachê de Cola
U x4 Adesivo Tapa Parafuso 17mm	**V** x12 Adesivo Tapa Parafuso 10mm	**W** x3 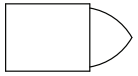 Giz de Correção	**X** x1 Etiqueta Resinada Henn

PARAFUSOS EM ESCALA 1:1 | TORNILLOS A ESCALA 1:1 | 1:1 SCALE SCREWS

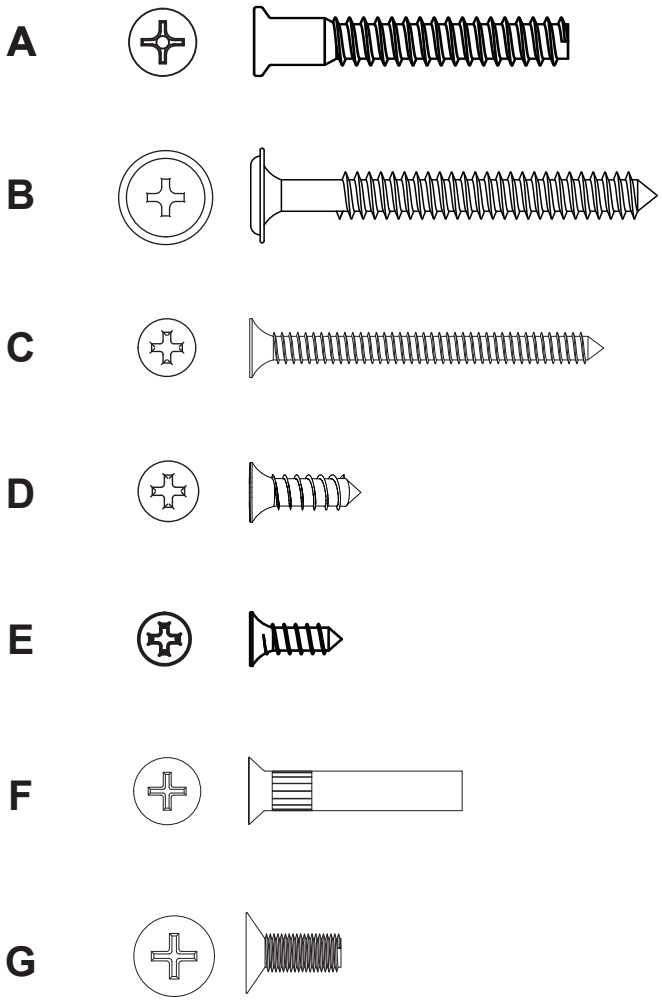

LISTA DE PEÇAS | LISTA DE PIEZAS | LIST OF PIECES

Item	Caixa Caja Box	Qtd Ctd Qty	Descrição Descripción Description	Dimensões (mm) | Dimensiones (mm) | Dimensions (mm)		
				Comprimento Largo Length	Largura Ancho Width	Espessura Grosor Thickness
1	1/1	1	BASE | BASE | BASE	800	490	15
2	1/1	1	LATERAL ESQUERDA | LATERAL IZQUIERDO | LEFT BACK	660	490	15
3	1/1	1	PRATELEIRA | ESTANTE | SHELF	769	474	15
4	1/1	1	TRAVESSA TRASEIRA | BARRA TRANSVERSAL TRASERA | REAR CROSSBAR	769	60	15
5	1/1	1	TRAVESSA FRONTAL | BARRA TRANSVERSAL DELANTERA | FRONT CROSSBAR	769	60	15
6	1/1	1	LATERAL DIREITA | DERECHO LATERAL | RIGHT BACK	660	490	15
7	1/1	1	TAMPO | TAPA | TOP	800	500	15
8	1/1	2	FUNDO | FONDO | FUND	792	341	3
9	1/1	2	PORTA | PUERTA | DOOR	620	380	15

VISTA EXPLODIDA DAS PEÇAS | VISTA DESPIECE DE LAS PIEZAS | EXPLODED VIEW OF THE PARTS.

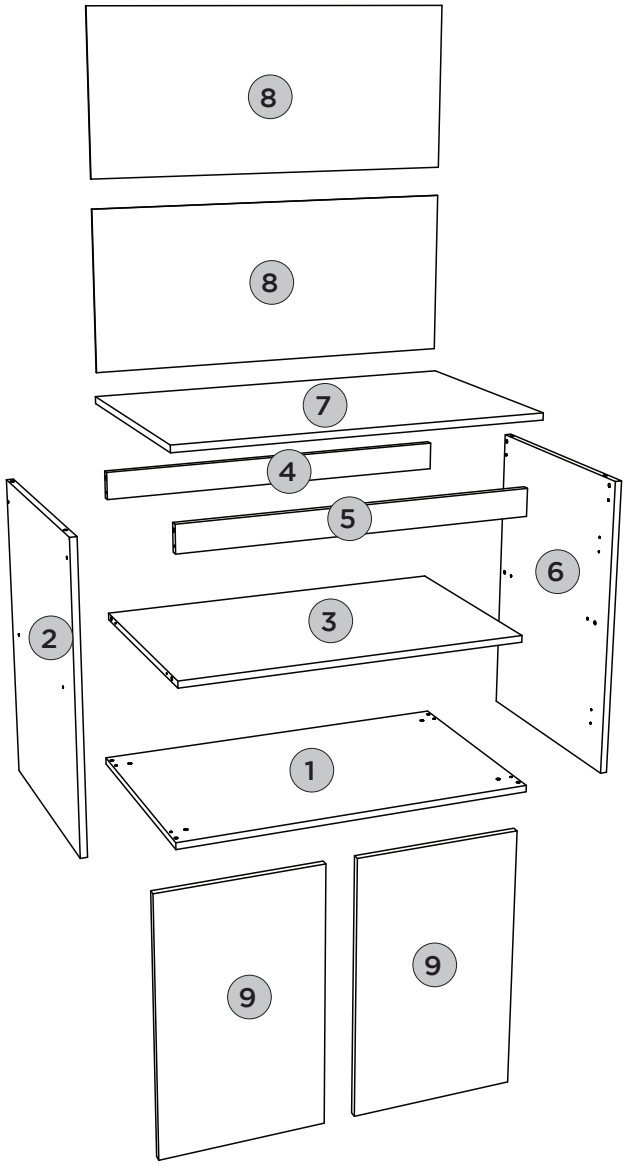

REQUISITOS PARA MONTAGEM

REQUISITOS PARA LA MONTAGE | ASSEMBLY REQUIREMENTS.

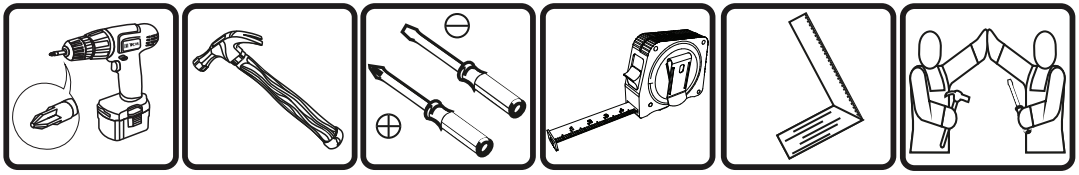

Imagens meramente ilustrativas, não acompanha o produto.
Imágenes ilustrativas, no incluidas con el producto.
Illustrative images, not included with the product.

PRÉ MONTAGEM | PRE MONTAJE | PRE ASSEMBLY

PEÇAS REQUERIDAS

1	BASE	x1
3	PRATELEIRA	x1
4	TRAVESSA TRASEIRA	x1
5	TRAVESSA FRONTAL	x1

ACESSÓRIOS REQUERIDOS

A	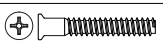	04
H		08
P		04
T		

FERRAMENTAS NECESSÁRIAS

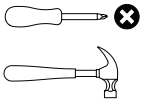

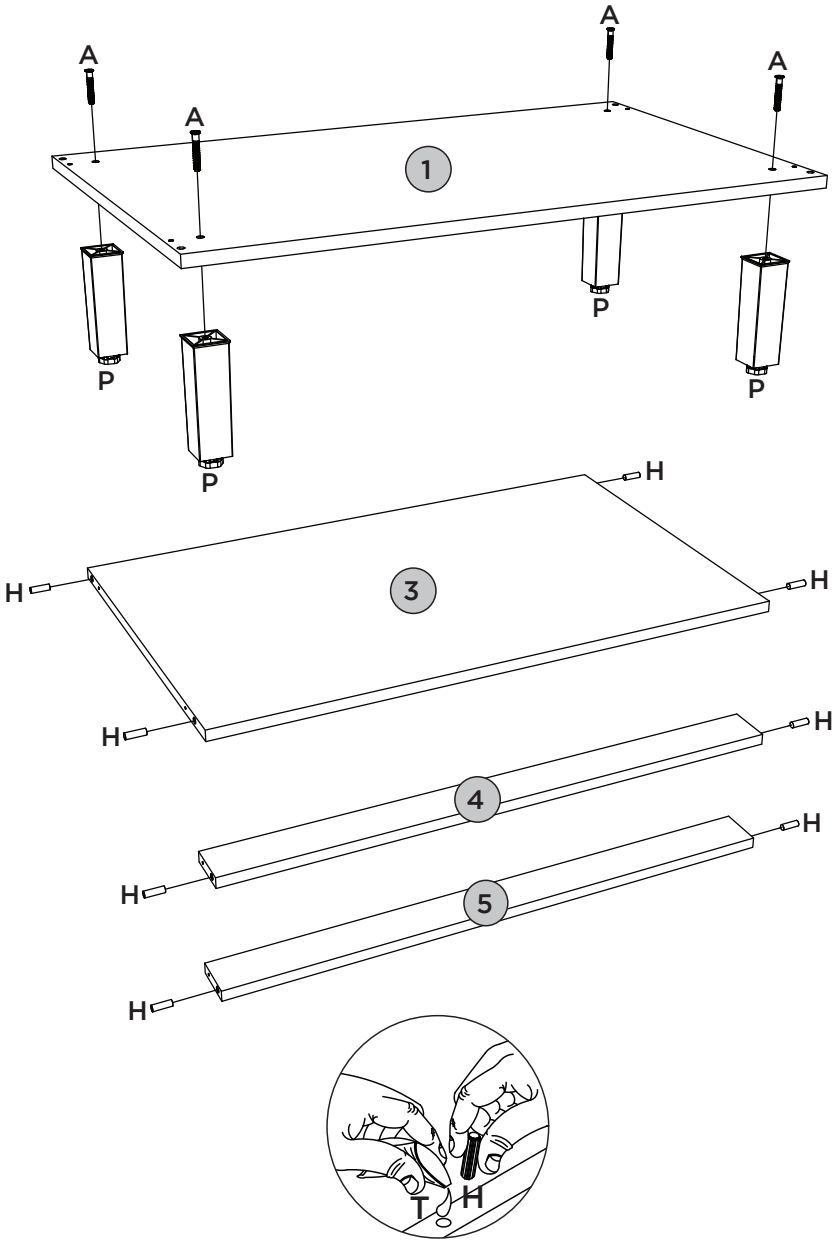

PRÉ MONTAGEM | PRE MONTAJE | PRE ASSEMBLY

PEÇAS REQUERIDAS

2	LATERAL ESQUERDA	x1
6	LATERAL DIREITA	x1
9	PORTA	x2

ACESSÓRIOS REQUERIDOS

D	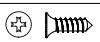	20
H		08
K		04
Q		04
R		04
T		

FERRAMENTAS NECESSÁRIAS

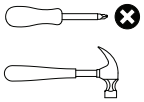

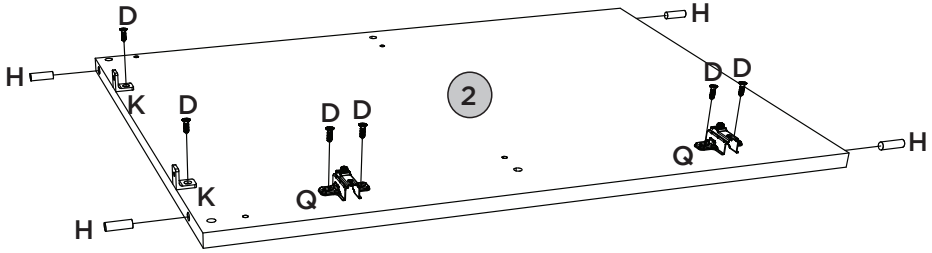

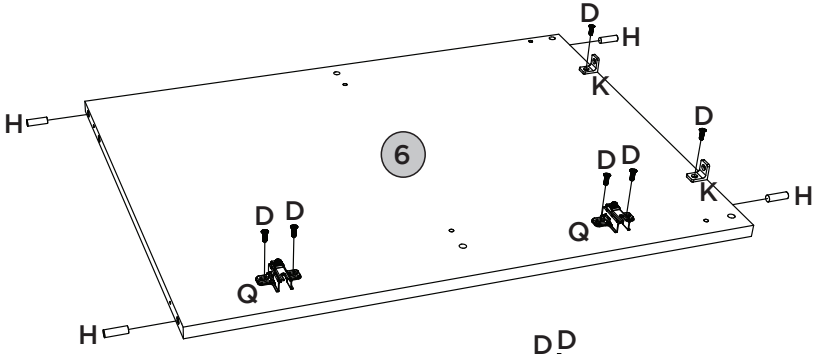

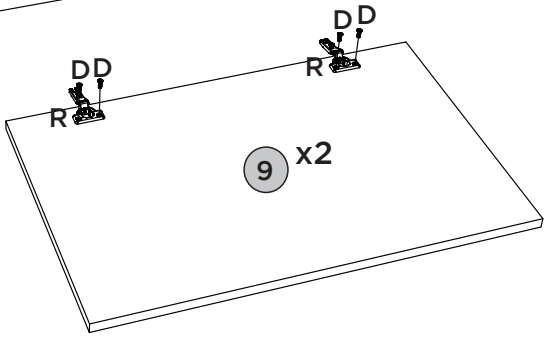

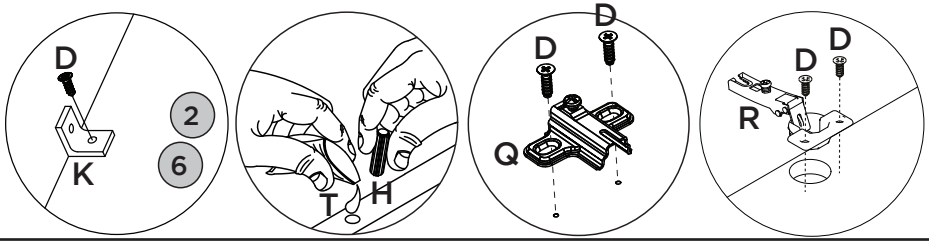

MONTAGEM 1 | MONTAJE 1 | ASSEMBLY 1

PEÇAS REQUERIDAS

2	LATERAL ESQUERDA	x1
3	PRATELEIRA	x1
4	TRAVESSA TRASEIRA	x1
5	TRAVESSA FRONTAL	x1
6	LATERAL DIREITA	x1

ACESSÓRIOS REQUERIDOS

C		08

FERRAMENTAS NECESSÁRIAS

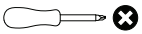

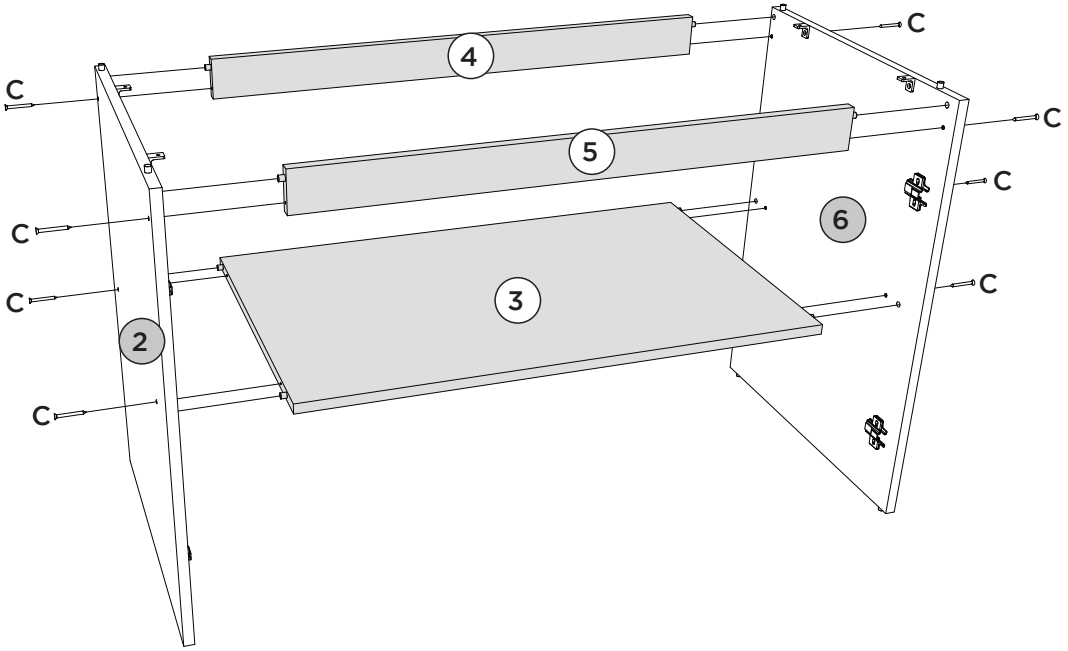

MONTAGEM 2 | MONTAJE 2 | ASSEMBLY 2

PEÇAS REQUERIDAS

1	BASE	x1

ACESSÓRIOS REQUERIDOS

C		04

FERRAMENTAS NECESSÁRIAS

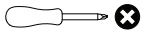

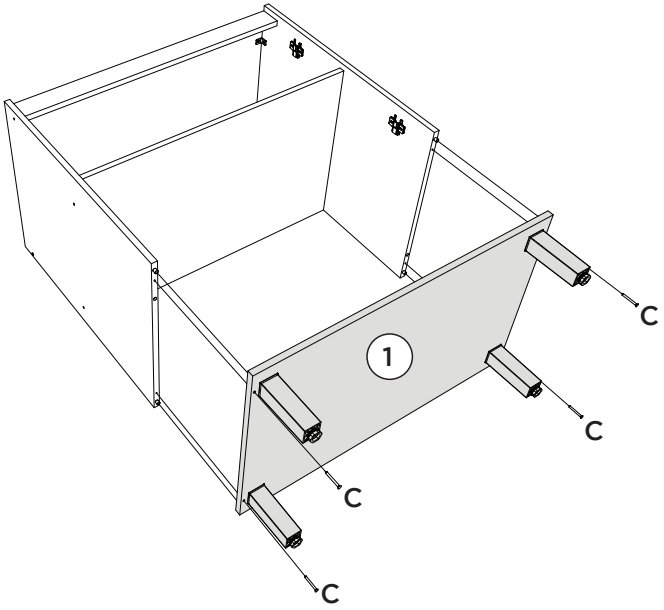

MONTAGEM 3 | MONTAJE 3 | ASSEMBLY 3

PEÇAS REQUERIDAS

7	TAMPO	x1

ACESSÓRIOS REQUERIDOS

D	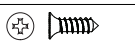	04

FERRAMENTAS NECESSÁRIAS

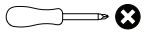

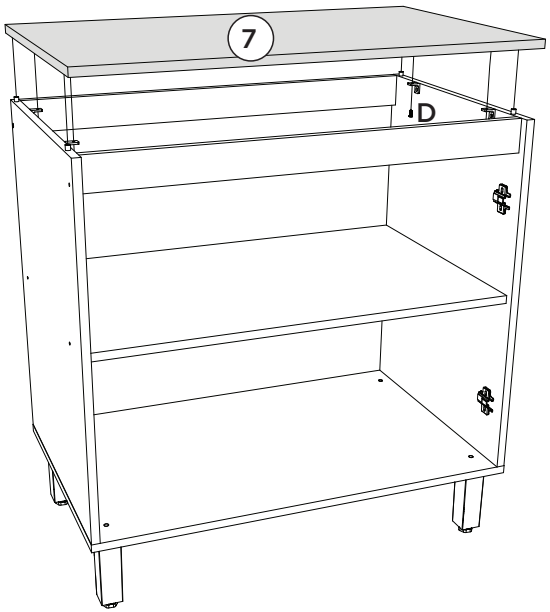

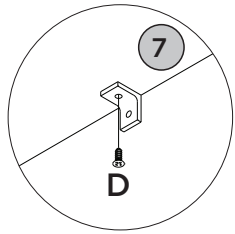

MONTAGEM 4 | MONTAJE 4 | ASSEMBLY 4

PEÇAS REQUERIDAS

8	FUNDO	x2

ACESSÓRIOS REQUERIDOS

D	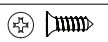	07
I	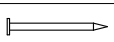	26
J		07

FERRAMENTAS NECESSÁRIAS

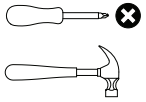

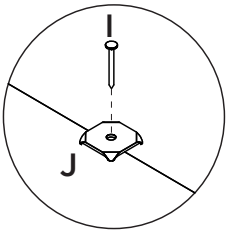

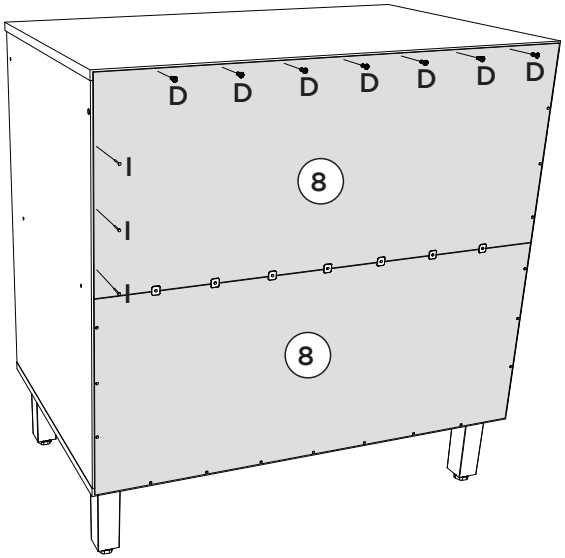

MONTAGEM 5 | MONTAJE 5 | ASSEMBLY 5

PEÇAS REQUERIDAS

9	PORTA	x2

ACESSÓRIOS REQUERIDOS

E		04
O		02
S		04

FERRAMENTAS NECESSÁRIAS

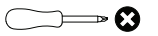

USAR BATENTE (S) NO PUXADOR (O)

UTILICE EL INTERRUPTOR DE PARADA (S) EN EL MANGO (O)

USE STOP (S) ON HANDLE (O)

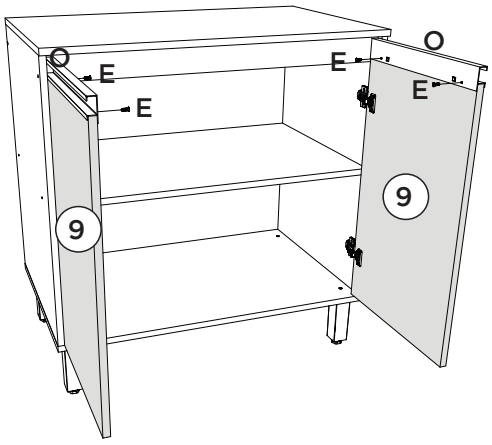

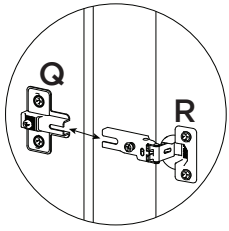

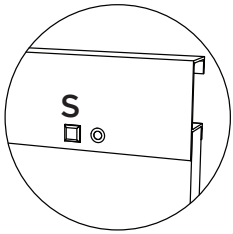

MONTAGEM 6 | MONTAJE 6 | ASSEMBLY 6

ACESSÓRIOS REQUERIDOS

B	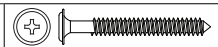	02	M		02
D		04	N		02
L		02			

FERRAMENTAS NECESSÁRIAS

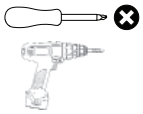

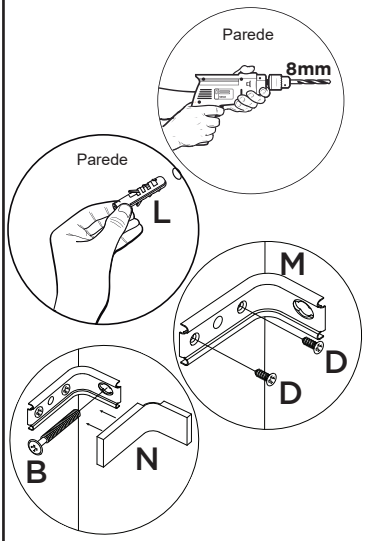

Fixar móvel na Parede

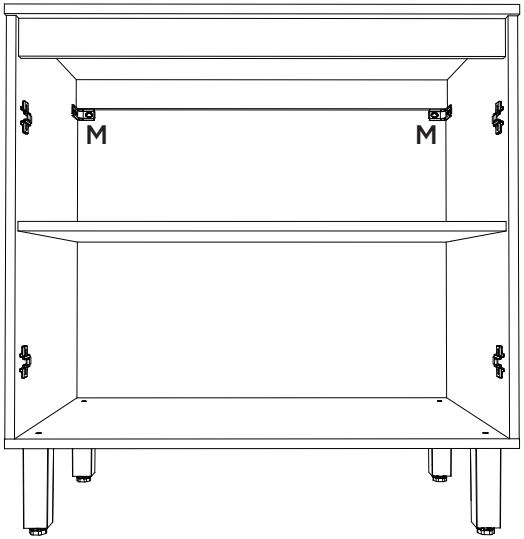

MONTAGEM 7 | MONTAJE 7 | ASSEMBLY 7

ACESSÓRIOS REQUERIDOS

F		04
G		04

FERRAMENTAS NECESSÁRIAS

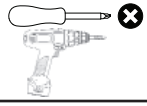

OBSERVAÇÃO:

Os parafusos (F e G) devem ser usados somente quando esse módulo for acoplado em outro módulo componível.

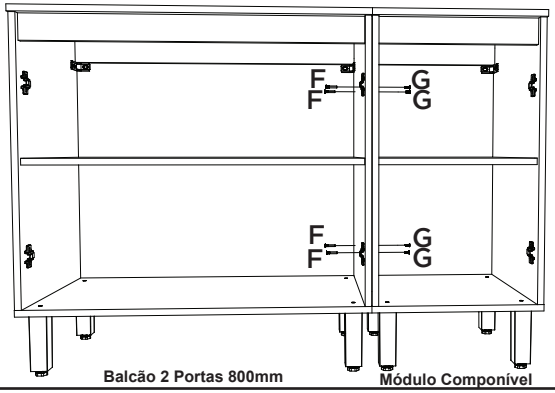

Balcão 2 Portas 800mm

Módulo Componível

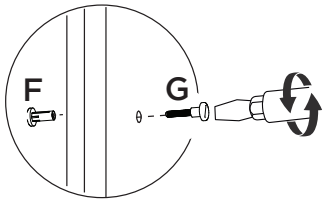

Fazer furação passante assim que os módulos estiverem alinhados.

MONTAGEM 8 | MONTAJE 8 | ASSEMBLY 8

ACESSÓRIOS REQUERIDOS

U		04	W		03
V		12	X	HENN	01

Pesos máximos recomendados com carga distribuída.
Peso máximo recomendado con la carga distribuida.
Recommended maximum weight with distributed load.

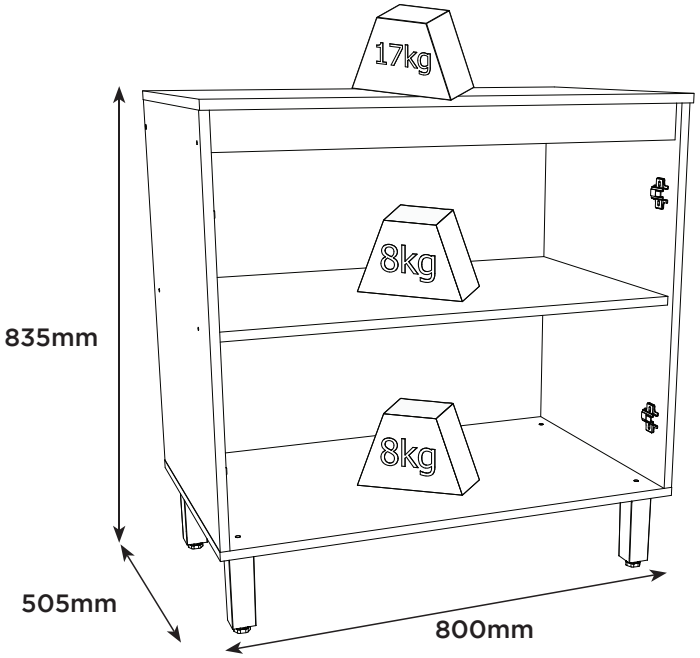

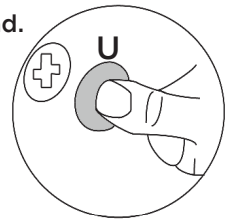

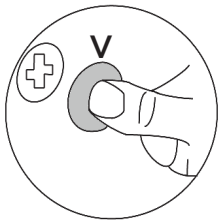

PERFECT CORRECTION
CORRECCIÓN PERFECTA

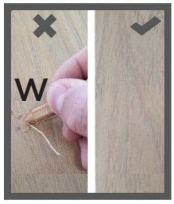
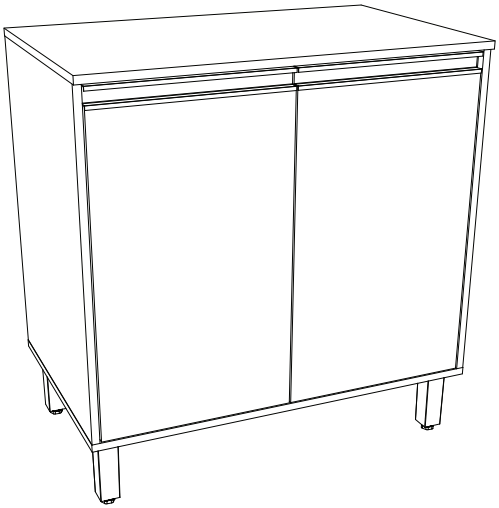
PRODUTO CONCLUÍDO
PRODUCTO TERMINADO
FINISHED PRODUCT