Português
English
Español
Français

Manual de Montagem

Assembly Instruction / Manual de ensamble/Notice de montage

CLOSET 2 GAVETAS SKY / PORTANT AVEC TIROIRS

Caemmun - Indústria e Comércio de Móveis Ltda.
Rua Juriti Vermelha 279.
Phone/Fax - 55 (0xx43) 3172 6300
CEP: 86702-280 - Parque Industrial V
Arapongas - PR
www.caemmun.com.br

Atendimento ao consumidor
Consumer attendance/Atención al consumidor
Phone / Fax: +55 (43) 3172-6300
assistencia@caemmun.com.br

caemmun movelaria

CERTIFICADO DE GARANTIA

CERTIFICADO 90 dias GARANTIA

GARANTIA
- A garantia dos produtos fabricados pela Caemmun Movelaria, abrange eventuais defeitos/vícios de fabricação, no prazo estabelecido pelo Código de Defesa do Consumidor, em seu artigo 26, II, o qual prevê a garantia legal de 90 (noventa) dias.

CUIDADOS ESPECIAIS
- Leia com atenção as instruções do manual de montagem que acompanha o produto.
- Evitar umidade excessiva e exposição prolongada a luz solar.
- Para limpeza usar pano limpo e úmido, não devendo utilizar produtos de limpeza.

EXCLUSÃO DA GARANTIA LEGAL
- A falta de observância das instruções contidas no Manual de Montagem, que eventualmente podera causar danos a mercadoria, tais como, adequação do local para instalação do produto, uso correto dos parafusos e demais componentes, nivelamento, correta distribuição dos objetos no produto (conforme peso / tamanho indicado no manual), dentre outros, bem como transporte inadequado tanto pela Loja, como pelo consumidor.
- Defeitos ou danos causados em qualquer componente do produto pela utlilização inadequada ou provocado por acidentes, negligência, má condições estruturais da residência, tempo de uso, caso fortuito ou força maior (por exemplo umidade, infiltrações, mofo, cupins, raios solares, maresia, chuvas, etc.).

LEGAL GUARANTEE CERTIFICATE

CERTIFICADO 90 days GARANTIA

GUARANTEE
-The guarantee of the products manufactured by Caemmun Furniture includes occasional manufacturing defects within the period established by the Código de Defesa do Consumidor (Consumer Protection Laws), in its article 26, II, which provides 90 (ninety) days legal quarantee.

SPECIAL CARES
-Read carefully the instructions in the Assembly Instruction that follows the product.
-For cleaning use a clean and damp cloth. Do not use cleaning products.
-Avoid excessive moisture and extreme sun exposition.

EXCLUSION OF LEGAL GUARANTEE
- Lack of accomplishment with the instructions enclosed in the Assembly Instruction, which eventually may cause damage to the goods such as unsuitability of the site for product installation, incorrect use of screws and other components, unevenness, improper distribution of objects in the product (as weight / size indicated in the Assembly Instruction), among others, as well as inadequate transportation either by the store or the consumer.
- Defects or damage in any product component caused by improper use or accident, negligence, poor structural conditions of residence, time of use, unforeseeable circumstances or force majeure (humidity, leaks, mold, termites, solar rays, salt air, rain , etc.).

CERTIFICADO DE GARANTÍA LEGAL

CERTIFICADO 90 días GARANTIA

GARANTÍA
-La garantía de los productos fabricados por Caemmun Mueblería abarca eventuales defectos/vicios de fabricación, en el plazo establecido por el Código de Defesa do Consumidor (Código de Defensa del Consumíidor), en su artículo 26, II, lo cual prevé la garantía legal de 90 (noventa) días.

CUIDADOS ESPECIALES
-Lea con atención las instrucciones del Manual de Armado que acompaña el producto.
-Para limpieza usar paño limpio y húmedo, no debiendo utilizarse productos de limpieza.
-Evitar humedad excesiva y exposición prolongada a la luz solar.

ECLUSIÓN DE LA GARANTÍA LEGAL
-La falta de observancia de las instrucciones contenidas en el Manual de Armado, que eventualmente podrá causar daños en la mercadería, tales como, adecuación del local para instalación del producto, uso correcto de los tornillos y demás componentes, nivelación, correcta distribución de los objetos en el producto (de acuerdo al peso/talla indicados en el manual), de entre otros, bien como trasporte inadecuado tanto por la tienda como por el consumidor.
-Defectos o daños causados en cualquier componente del producto por la utilización inadecuado o provocado por accidentes, negligencia, malas condiciones estructurales de la residencia, tiempo de uso, caso fortuito o fuerza mayor (por ejemplo humedad, infiltraciones, moho, termitas, rayos solares, olor de mar, lluvias, etc).

CERTIFICAT DE GARANTIE

CERTIFICADO 90 jours GARANTIA

GARANTIE
- La garantie des produits fabriqués par Caemmun Movelaria couvre defauts/vices de fabrication dans le délai prescrit par le Code de Défense du Consommateur, article 26, II, de 90 jours.

ATTENTION
- Lisez attentivement les instructions du manuel de montage fourni.
- Evitez l'humidité excessive et la l'exposition prolongée à la lumière du soleil.
- Pour le nettoyage, utilisez un chiffon humide. Evitez l'utilisation de produits de nettoyage.

EXCLUSION DE GARANTIE
- Ne pas suivre les instructions de ce manuel de montage, qui peut éventuellement endommager les merchandises, telles que le choix d'un lieu adequat pour l'installation, la correcte utillisation des vis et des autres éléments, nivellement, apropiée distribution des objects sur le meuble (en fonction du poids et dimension indiqués dans le manuel), entre autres, ainsi que le transport inapropiée, sois par le magasin ou par le consommateur.
- Défauts ou dommages à tout composant résultant d'une utilisation incorrecte ou en cas d'accident, négligence, mauvaises conditions structurelles de la maison, temps d'utilisation, cas fortuit ou force majeure (par example, l'humidité, les infiltrations, la moisissure, les termites, le rayons solaires, l'air de la mer, la pluie, etc.)

INSTRUÇÕES DE SEGURANÇA

- É obrigatório seguir os procedimentos abaixo para uma instalação correta do produto;

- Caso a instalação não esteja correta há risco de queda assim como de outros danos;

1.A instalação deste produto deve ser feita por um profissional qualificado;

2.Não instalar em superfícies que possam estar úmidas, conter infiltrações, ou que estejam expostas a qualquer produto que comprometa sua resistência;

3.Para a instalação do produto devem ser utilizados apenas os acessórios que acompanham os mesmos de maneira adequada conforme indica o manual;

4.Ler e observar atentamente toda a instrução antes de iniciar a montagem;

5.Os parafusos devem ser apertados periodicamente;

6.Evitar batidas e contatos com objetos cortantes;

7.Todos os pesos máximos indicados no manual devem ser respeitados;

SAFETY INSTRUCTION

- It is mandatory to follow the procedures described below to install the product properly;

- If the installation is not correct there is a risk of falling as well as other damages;

1.This product must be installed by a qualified professional;

2.Do not install it in areas that may be damp, contain infiltrations or are exposed to any product that endangers their endurance;

3.In order to install the product it must be used only the accessories that follow it adequately as showed in the instruction manual;

4.Read and follow all instructions carefully before starting installation;

5.The screws must be tightened periodically;

6.Avoid bumps and contact with sharp objects;

7.All maximum weights indicated in the instructions must be respected;

INSTRUCCIONES DE SEGURIDAD

- Es obligatorio seguir los procedimientos abajo para instalar el producto correctamente;

- Caso la instalación no este correcta hay riesgo de caerse el producto, así como otros daños;

1.El producto debe ser instalado por un profesional calificado;

2.No instalar en superficies que puedan estar húmedas, contener infiltraciones o que estén expuestas a cualquier producto que comprometer su resistencia;

3.Para la instalación del producto deben ser usados apenas los accesorios que lo acompañan de manera adecuada como indica el manual;

4.Leer y observar atentamente toda la instrucción antes de iniciar el armado;

5.Los tornillos deben ser apretados periódicamente;

6.Evitar choques y contacto con objetos cortantes;

7.Todos los pesos máximos indicados en el manual deben ser respectados;

CONSIGNES DE SECURITÉ

- Respectez impérativement les procédures ci-dessus pour une correcte instalation du produit;

- Si l'installation n'a pas été effectuée correctement il existe un risque de chute et bien d´autres dommages:

1. L'installation du Produit doit être effectuée par un installateur qualifiée;

2. Ne pas installer sur une surface humide, avec des infitrations, ou exposée à n´importe quel agent qui pourrait compromme la résisstance;

3. Pour l´installation du meuble nous leurs recommandons d'utiliser seulement les accessoires d'origine de la marque, selon les indications du manuel;

4. Lisez et observez attentivement les notices d'installation avant commecer le montage;

5. Les vis doivent être vérifiés régulièrement;

6. Il faut éviter les coups e contacts avec des objects coupants;

7. Respectez les quantités maximales indiquées dans le mode d'emploi.

Relação de Ferramentas e Acessórios | Tools and Accessorioes list | Relacion de Herramientas y Accessorios | Liste d'outils et d'accessoires

2 Volumes / 2 Boxes / 2 Cajas / 2 boîtes

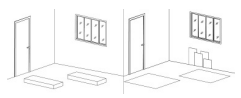

Ferramentas
Tools / Herramienteas/Outils

Ferramentas não inclusas
Tools not included
Herramientas no incluidas
Les outils ne sont pas compris dans la livraison.

1 Pessoa / 1 Personne
1 Person / 1 Persona

CÓDIGO DE PEÇA | Code of the piece / Código de la pieza / Code de la pièce

OBS: SEGUIR A SEQUÊNCIA DE MONTAGEM LOCALIZADA NOS NÚMEROS CIRCULADOS.
Obs: Follow assembly sequence located on the numbers.
Obs: Seguir la secuencia de ensamble ubicada abajo en los números.
Obs: Suivre la séquence de montage dans l'ordre indiqué par les numéros.

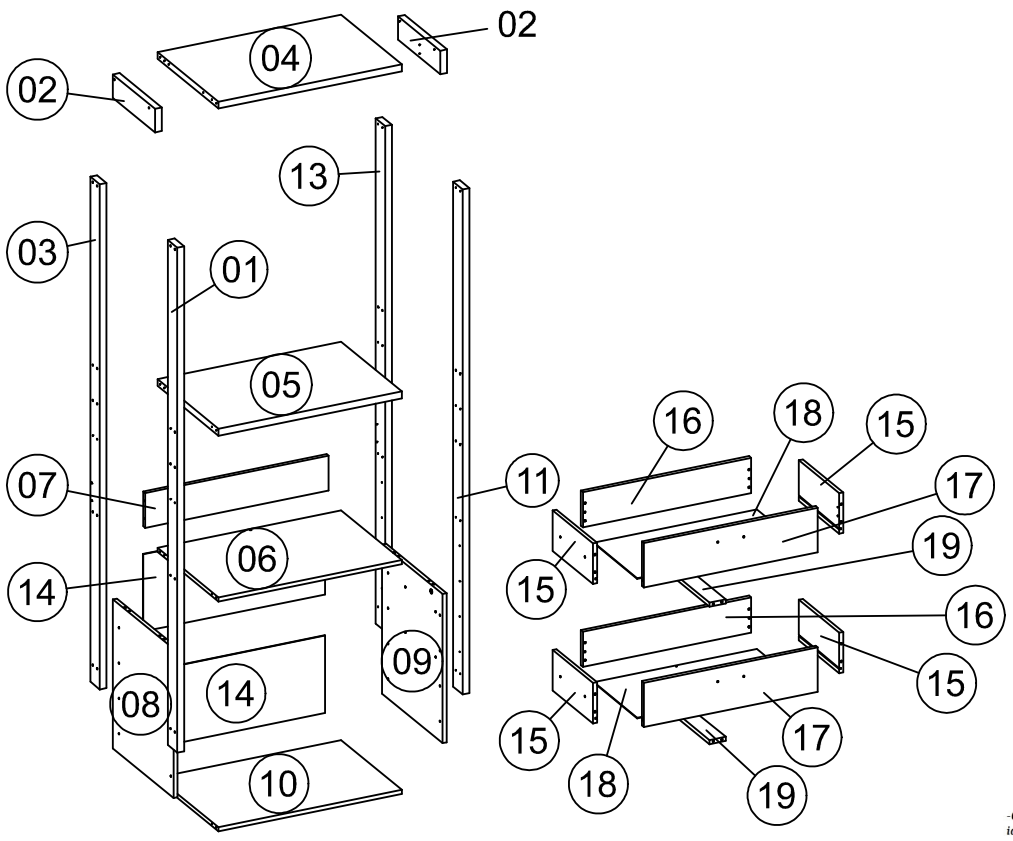

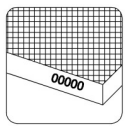

-Os códigos das peças estão identificados nas mesmas.
-The pieces code are stamped on.
-Los códigos de las piezas están sellados en las mismas.
-Les codes des pièces sont identifiés dans les mêmes.

Relação de Peças

Piece List
Relación Piezas
Liste de pièces

Código da peça / *Piece code* / *Codigo de la pieza* / *Code de la pièce*: 00000 .00
Padrão de cor / *Color default* / *Padrón de color* / *Couleur*

016 - LOURO FREIJÓ (LF)
024 - PRETO TX (PT)

Sequência de montagem. / *Assembly sequence / Secuencia de ensamble / Séquence de montage*
Código e Cor. / *Code and Color / Código y Color / Code et Couleur*
Quantidade / *Quantity/Cantidad/Quantité*
Volume / *Volumen* / *Boîte*

SEQUÊNCIA	CODIGO	PT/LF	DESCRIÇÃO	MEDIDAS	MATERIAL	QUANT	VOL
01	6001100355	024	TRAVA FRONTAL DIREITA/ESQUERDA	1830 x 70 x 25	MDP BP 2F	1	2/2
02	6001100357	024	TRAVA MENOR DIREITA/ESQUERDA | TRAVA DROITE/GAUCHE	312 x 85 x 25	MDP BP 2F	2	1/2
03	6001100356	024	TRAVA TRASEIRA DIREITA/ESQUERDA	1830 x 70 x 25	MDP BP 2F	1	2/2
04	6000200331	016	TAMPO | CHAPEAU	678 x 450 x 25	MDP BP 2F	1	1/2
05	6000800293	016	PRATELEIRA | ÉTAGÈRE	678 x 450 x 25	MDP BP 2F	1	1/2
06	6000800294	016	PRATELEIRA | ÉTAGÈRE	678 x 450 x 15	MDP BP 2F	1	1/2
07	6000600293	016	VISTA | BAGUETTE	678 x 126 x 15	MDP BP 2F	1	1/2
08	6000500664	016	LATERAL ESQUERDA | CÔTÉ GAUCHE	540 x 448 x 15	MDP BP 2F	1	1/2
09	6000500665	016	LATERAL DIREITA | CÔTÉ DROITE	540 x 448 x 15	MDP BP 2F	1	1/2
10	6000300318	016	BASE | BASE	678 x 450 x 15	MDP BP 2F	1	1/2
11	6001100355	024	TRAVA FRONTAL DIREITA/ESQUERDA | VERROU FRONTALE DROITE / GAUCHE	1830 x 70 x 25	MDP BP 2F	1	2/2
13	6001100356	024	TRAVA TRASEIRA DIREITA/ESQUERDA | VERROU ARRIÈRE DROITE / GAUCHE	1830 x 70 x 25	MDP BP 2F	1	2/2
14	3001000366	016	FUNDO | ARRIÈRE	672 x 280 x 2.5	HDF	2	1/2
15	6001800053	016	LATERAL GAVETA | CÔTÉ TIROIR	299 x 147 x 15	MDP BP 2F	4	1/2
16	6001900062	016	CONTRA FUNDO GAVETA | CONTRE-ARRIÈRE TIROIR	624 x 128 x 15	MDP BP 2F	2	1/2
17	6001700080	016	FRENTE GAVETA | FRONT TIROIR	642 x 161 x 15	MDP BP 2F	2	1/2
18	3001000364	016	FUNDO GAVETA | ARRIÈRE TIROIR	603 x 321 x 2.5	HDF	2	1/2
19	6001100348	000	TRAVA GAVETA | VERROU TIROIR	340 x 60 x 15	MDP CRU	2	1/2

EDIÇÃO B - 15/06/2022 - JOL

Informações Técnicas | Techinical Information | Informacion Tecnica | Informations Techniques

Aspecto Final

Final Aspecto / Aspect final

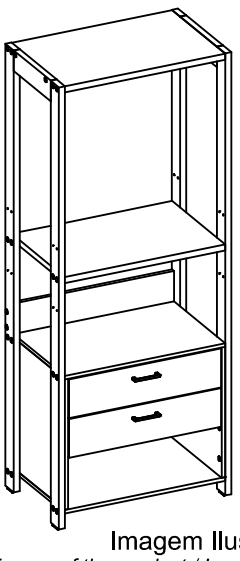

Imagem Ilustrativa do produto.
Ilustrative image of the product / Image illustrative du produit

Medidas Internas

Internal Measures
Las Medidas Internas / Mesures internes

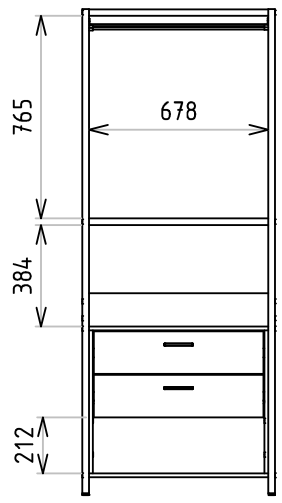

Pesos e Medida Final

Weights and Measures
Pesos y Medidas / Poids et mesures finales

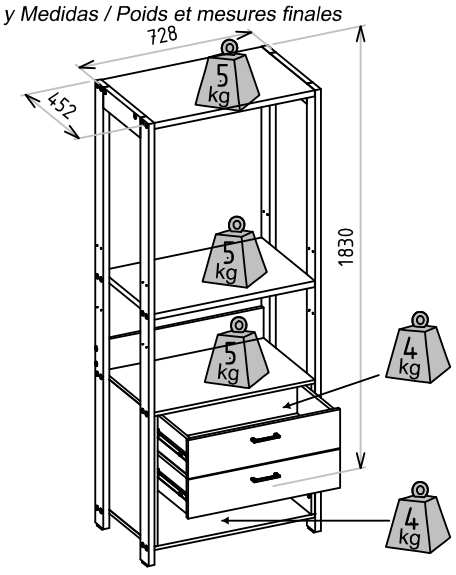

ACESSÓRIOS | ACCESSORIES | ACCESORIOS | LISTE D´ACCESSOIRES

A 40X PARAFUSO 4,5X60 CABEÇA CHATA VIS 4,5X60	B 23X PARAFUSO 3,5X35 CABEÇA CHATA VIS 3,5X35	C 36X PF 3,5X12 CC VIS 3,5X12	D 8X CANTONEIRA METÁLICA ÉQUERRE MÉTALLIQUE	E 4X PARAFUSO MINIFIX VIS MINIFIX	F 4X TAMBOR MINIFIX BOÎTIER MINIFIX	G 2X SUPORTE CABIDEIRO SUPPORT	H 40X TAPA FURO CACHE TROU I 8X TAPA FURO CACHE TROU
J 1X CABIDEIRO 670 | BARRE DE SUSPENSION 670MM	L 4X SAPATA 43X24X7 PATIN 43X24X7	M 42X PREGO 8X8 CLOU 8X8	N 24X CAVILHA 6X30 GOUJON 6X30	O 2X CORREDIÇA TELESCÓPICA 300MM GLISSIÈRE TÉLESCOPIQUE 300MM	P 2X PUXADOR TROIA POIGNÉE TROIA	Q 4X PARAFUSO 3,5X25 CF VIS 3,5X25	
K 1X PERFIL H 645 | PROFIL H 645MM							

Inicio da Montagem | Assembly Start | Inicio del Ensamble | Début du Montage

1º Passo - Preparação das Peças

Pass / Paso / Étape

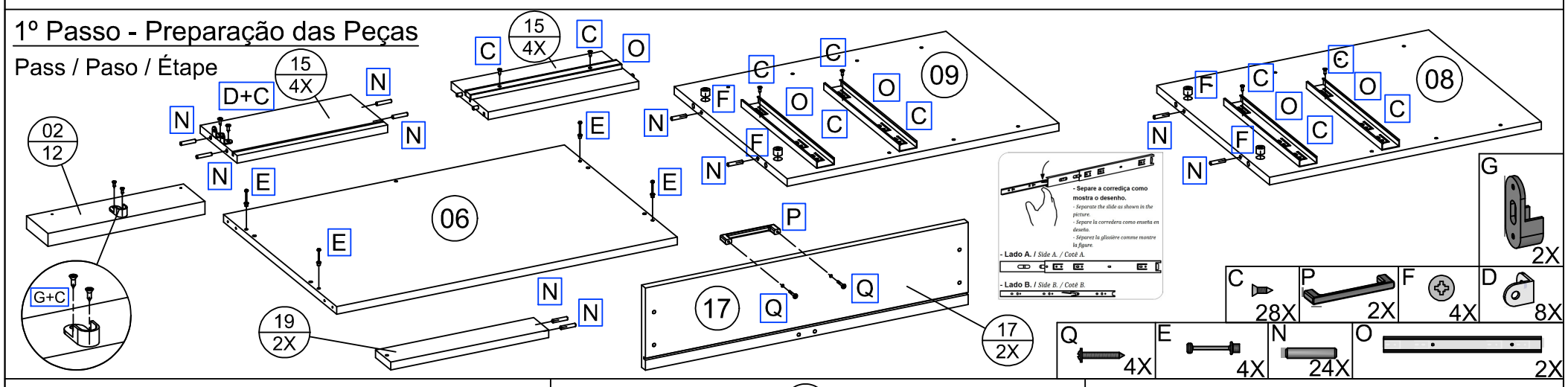

2º Passo

Pass / Paso / Étape

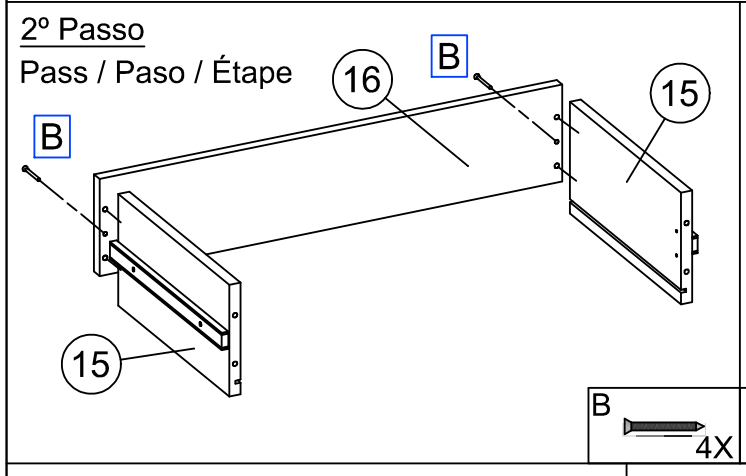

3º Passo

Pass / Paso / Étape

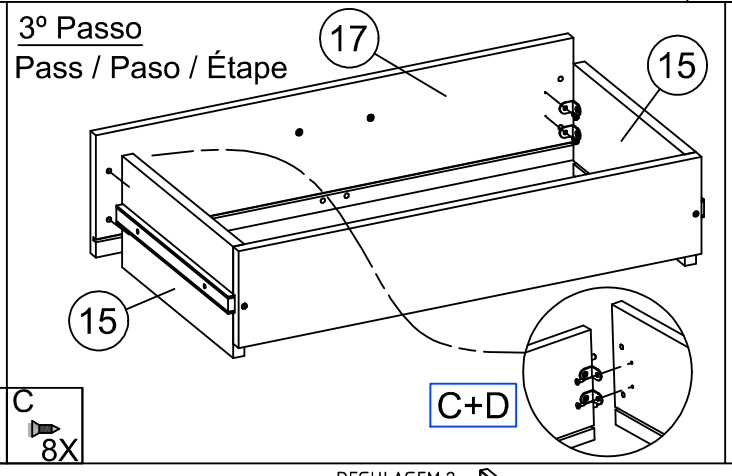

4º Passo

Pass / Paso / Étape

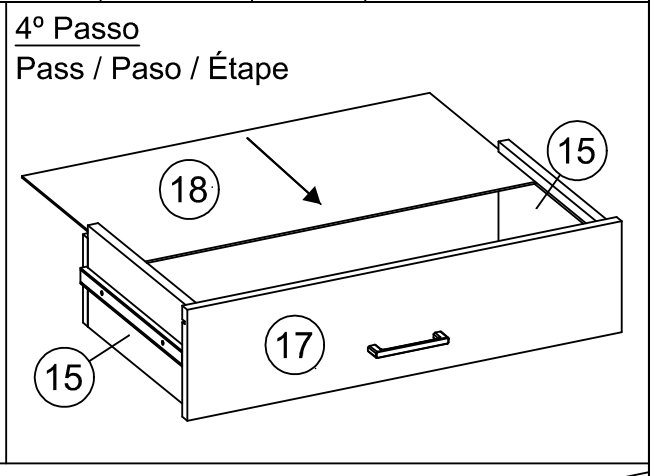

5º Passo

Pass / Paso / Étape

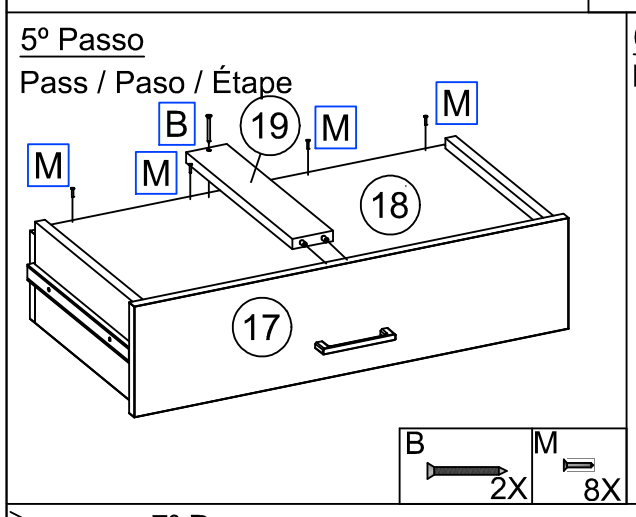

6º Passo

Pass / Paso / Étape

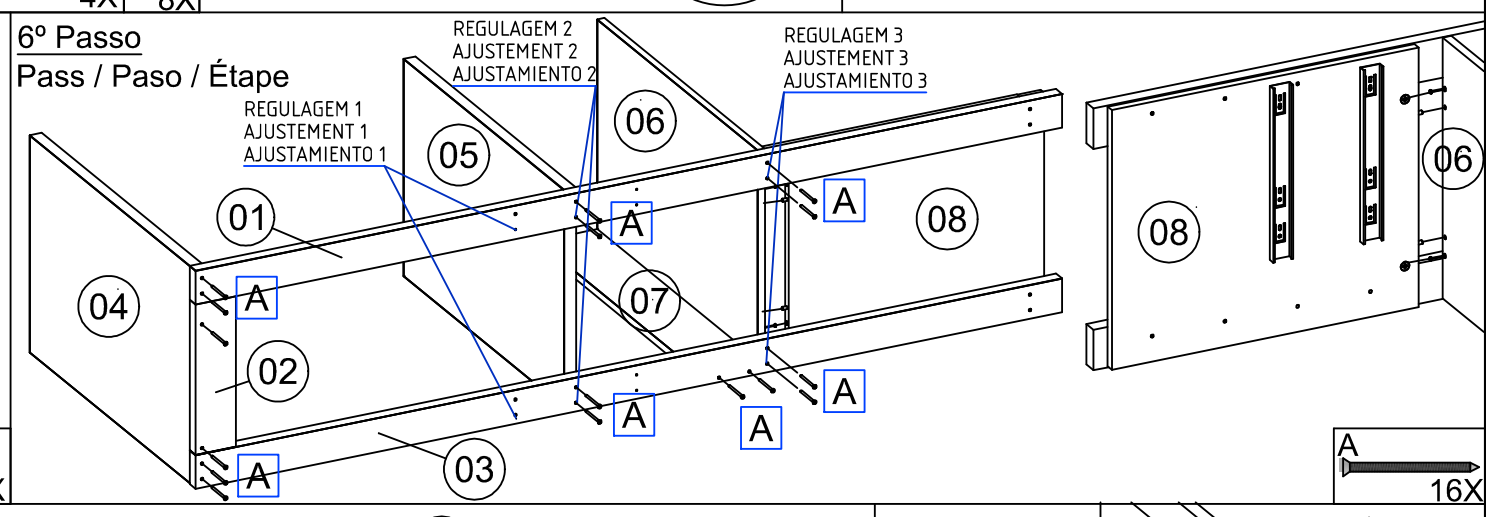

7º Passo

Pass / Paso / Étape

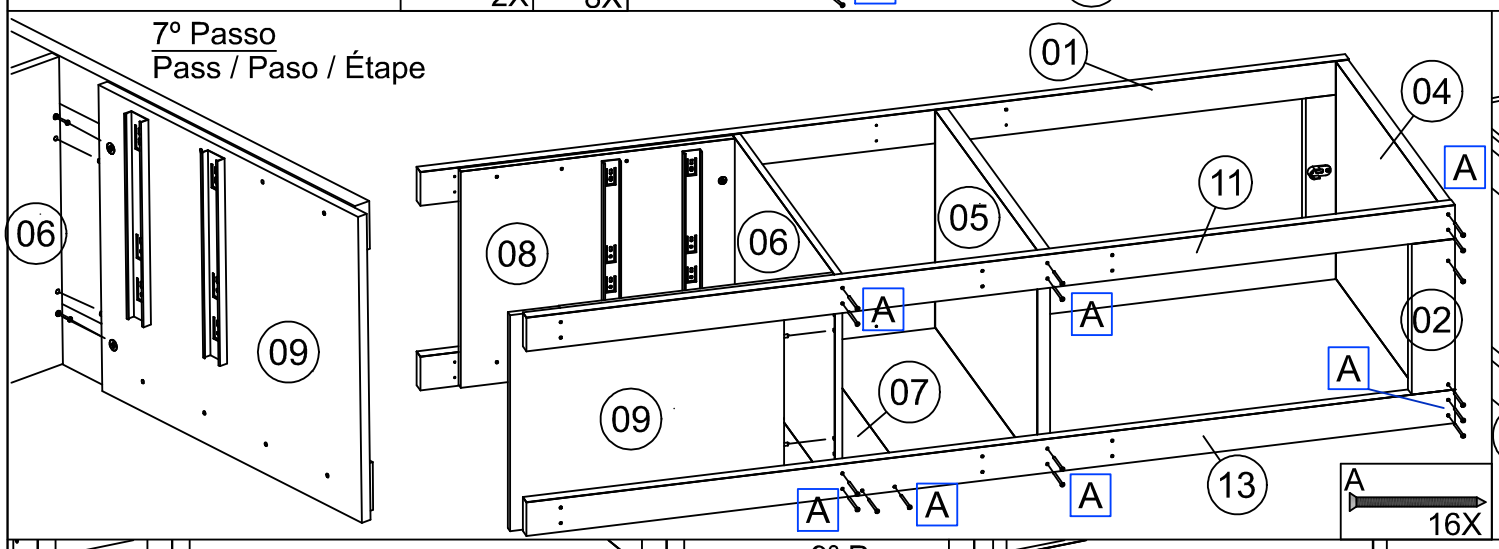

8º Passo

Pass / Paso / Étape

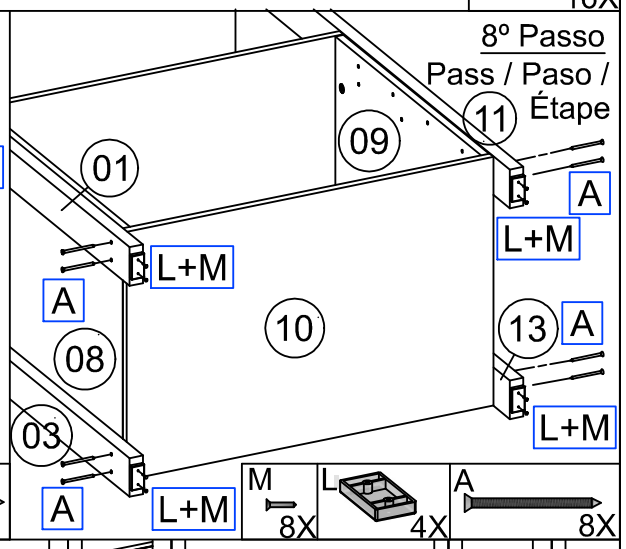

9º Passo

Pass / Paso / Étape

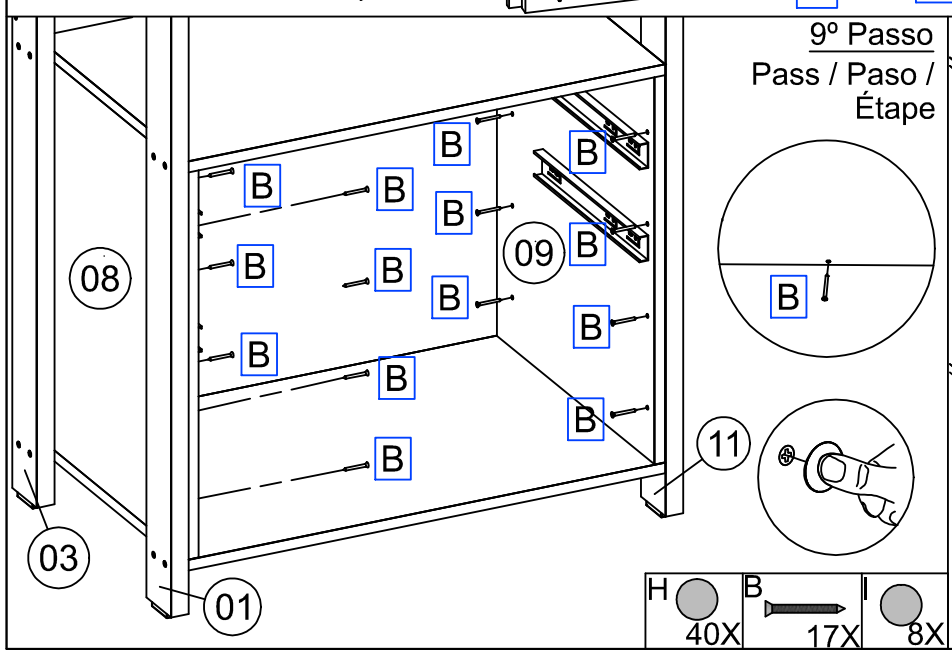

10º Passo
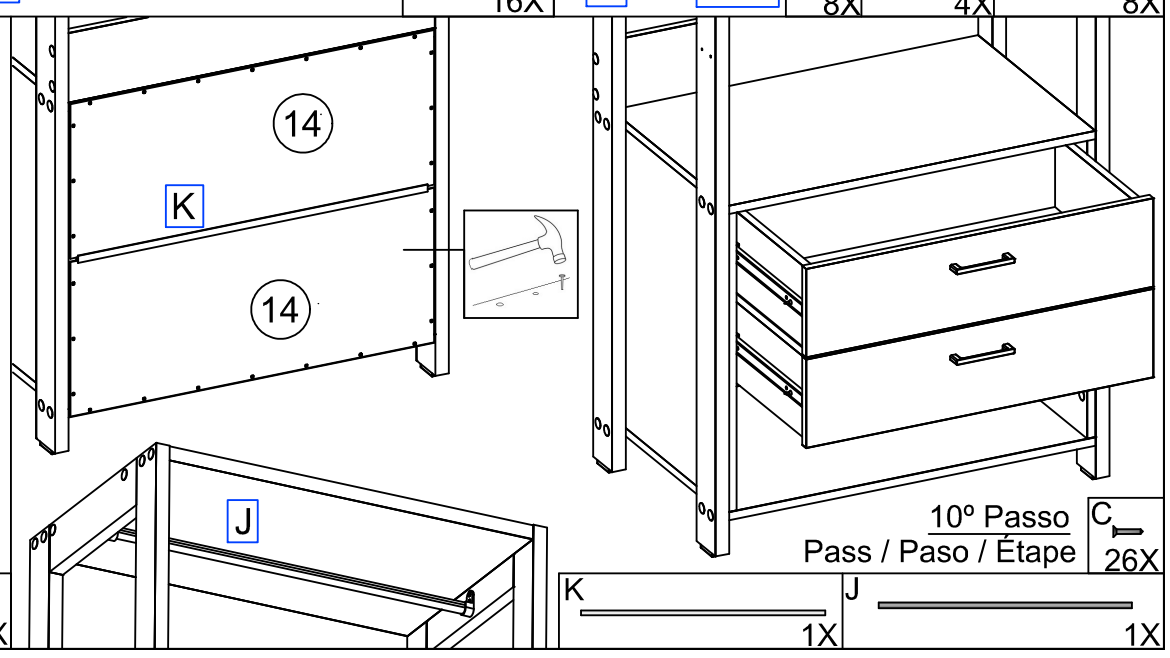
Pass / Paso / Étape