Manual de Instalação
Produtos Trio LEED

Installation Guide - Trio LEED products
Manual de instalación - Productos Trio LEED

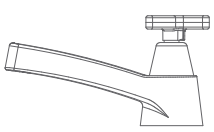

Cód. 011045XX

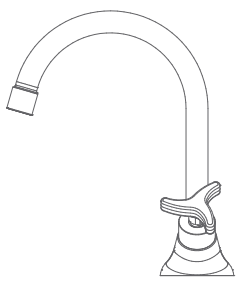

Cód. 011049XX

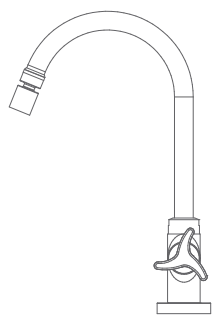

Cód. 011063XX

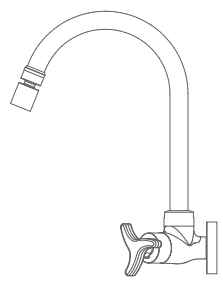

Cód. 011065XX

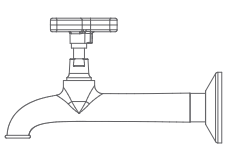

Cód. 011056XX

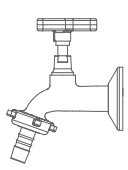

Cód. 011057XX

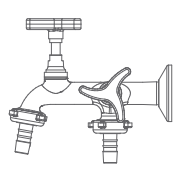

Cód. 011058XX

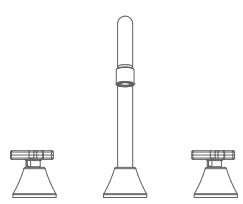

Cód. 011054XX

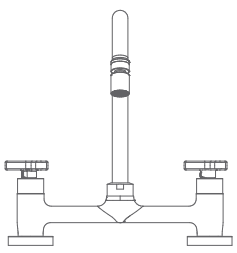

Cód. 011059XX

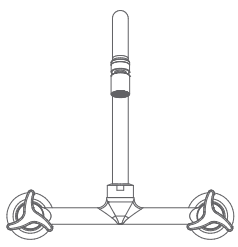

Cód. 011062XX

TERMO DE GARANTIA (válido somente no Brasil)

Warranty (valid only in Brazil) | Termo de Garantía (válido solamente en Brasil)

A DOCOL assegura a partir de 01/03/2015, garantia sem limite de tempo em seus produtos no que tange a defeitos nos materiais e processos de fabricação, para o uso em instalações residenciais em condições normais de acordo com as normas brasileiras aplicáveis ao produto enquanto o mesmo pertencer exclusivamente ao comprador original (comprador que realizou a compra), com a apresentação de documento fiscal de aquisição ou cadastro feito no site www.docol.com.br/garantia no prazo de 3 (três) meses após a compra dos produtos DOCOL.

Para manter a garantia sobre os produtos Docol, qualquer manutenção deve ser realizada pela Assistência Técnica Autorizada DOCOL que está credenciada a executar serviços de troca de peças de reposição originais ou produtos.

Durante os 10 primeiros anos a contar da data de compra validada pela nota fiscal ou cadastro no site indicado, a DOCOL assegura a cobertura dos custos de peças de reposição originais e serviços prestados pela rede de Assistências Técnicas Autorizadas. Após este período, a DOCOL garante sem limite de tempo o envio sem custos das peças de reposição originais ou de um produto novo caso se encaixe nesta condição de garantia.

A Docol compromete-se a solucionar problemas consequentes de falhas de materiais e processos de fabricação aplicados ao uso em instalações residenciais em condições normais conforme as normas brasileiras aplicáveis ao produto, conforme mencionado acima. A responsabilidade da Docol restringe-se somente ao envio do componente ou produto que apresentou defeito de fabricação. A garantia é aplicada a partir da data de aquisição, comprovada através da apresentação da nota fiscal de compra do produto e/ou cadastro no site www.docol.com.br/garantia.

Hipóteses de exclusão da garantia:

-Peças perdidas;
-Peças danificadas pelo manuseio, instalação ou uso inadequados;
-Peças danificadas pelo desgaste natural do uso, como: anéis de vedação, retentores, cunhas, mecanismos de vedação, baterias, etc.
-Manutenção incorreta realizada por pessoas não autorizadas;
-Instalações incorretas e/ou erros de especificação;
-Produtos com corpos estranhos em seu interior como: colas, lubrificantes, detritos, fita veda rosca, estopas, ou que impossibilite o seu correto funcionamento;
-Produtos instalados onde a água apresentar impurezas, detritos ou conter substâncias estranhas a mesma e que venham causar mau funcionamento;
-Utilização de peças não originais;
-Adaptação e/ou acabamento não original de fábrica;
-Danos causados nos acabamentos por limpeza com líquidos corrosivos, solventes, limpeza com materiais abrasivos, manuseio inadequado, batidas, quedas, instalação em ambientes com atmosfera agressiva e falta de limpeza periódica.

Asseguramos a oferta de componentes de reposição enquanto não cessar a comercialização do produto. Caso cessada a comercialização, a DOCOL manterá a oferta de reposição de sua linha de produtos por um período razoável de tempo, na forma da lei.

A garantia contratual obedecerá aos prazos ora estabelecidos, sendo vedada a transferência da garantia para outro consumidor, independentemente de o consumidor tê-la utilizado.

INFORMAÇÕES IMPORTANTES:

-Para peças danificadas pelo desgaste natural do uso, será considerado o período de garantia de 5 (cinco) anos.
-Os produtos instalados em locais públicos, de uso coletivo e/ou ambientes externos terão o período de garantia específico de 5 (cinco) anos (exceto produtos eletrônicos).
-Produtos elétricos/eletrônicos e produtos instalados para uso industrial terão o período de garantia de 1 (um) ano.
-A DOCOL não se responsabilizará pelos custos originados por problemas de instalação e manutenção inadequada, e pelo uso de peças de reposição não originais.
-Alguns produtos, pelas suas características, têm um tempo de garantia específico, diferente do tempo constante deste termo. Neste caso, vale o termo constante no seu próprio manual de instrução.
-A garantia sem limite de tempo não é válida para aquisições feitas através de construtoras. Para esta compra, a garantia será de 10 (dez) anos.
-Peças com acabamentos superficiais executados através de pintura ou verniz terão o prazo de garantia de 5 (cinco) anos.
-Para a limpeza periódica, recomenda-se a limpeza semanal com flanela úmida e sabão neutro. Não deverão ser utilizados produtos à base de cloro (hipoclorito, água sanitária, etc.), bem como não é recomendada a utilização de esponjas de aço. Eventualmente poderá ser realizada a aplicação de cera automotiva a base de silicone.
Não sendo caracterizada a garantia, a responsabilidade de qualquer ônus será do consumidor.

A DOCOL está sempre buscando aperfeiçoamento tecnológico em seus produtos. Por isso, poderá alterar seus produtos sempre que julgar necessário, sem prévio aviso.

Esta garantia é concedida para produtos adquiridos e instalados em território nacional.

Warranty: Call Docol Authorized Distributor in your country or Docol Export Department : docol@docol.com.br
Garantía: Llame el Distribuidor Autorizado Docol en ese País o Docol Departamento Exportación: docol@docol.com.br

DOCOL METAIS SANITÁRIOS LTDA
Indústria Brasileira – CNPJ 75.339.051/0001-41
Av. Edmundo Doubrawa, 1001 – Zona Industrial Norte
CEP 89.219-502 – Joinville/SC
Docol Responde – 0800 474 333 – docol@docol.com.br

Other countries, please contact Docol Authorized Distributor in your country.
Docol Export Department: docol@docol.com.br
Otros países, contactar al Distribuidor Autorizado Docol en su país.
Departamento de Exportación Docol: docol@docol.com.br

www.docol.com.br
Made in Brazil

GARANTIA TODA VIDA

4503000R00 - Fornecedor

INFORMAÇÕES GERAIS | GENERAL INFORMATIONS | INFORMACIONES GENERALES

Conteúdo da embalagem
Package contents | Contenido del embalaje

Cód. 011045XX:

1 un. 1 un. 1 un.

Cód. 011049XX:

1 un. 1 un. 1 un.

Cód. 011063XX:

1 un. 1 un. 1 un. 1 un.

Cód. 011065XX:

1 un. 1 un. 1 un. 1 un.

Cód. 011056XX | 011057XX | 011058XX:

1 un. 1 un. 1 un. 1 un.

Cód. 011054XX:

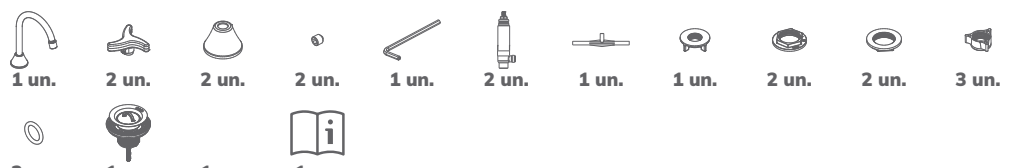

1 un. 2 un. 2 un. 2 un. 1 un. 2 un. 1 un. 1 un. 2 un. 2 un. 3 un.
3 un. 1 un. 1 un. 1 un.

Cód. 011059XX:

1 un. 2 un. 1 un.

Cód. 011062XX:

1 un. 2 un. 2 un. 2 un. 1 un. 1 un.

IMPORTANTE: Esta embalagem é reciclável. Consulte em sua cidade os programas de coleta seletiva.
IMPORTANT: This package is recyclable. Check your city for selective collection programs.
IMPORTANTE: Este embalaje es reciclable. Consulte en su ciudad los programas de recolección selectiva.

Faça download deste manual acessando www.docol.com.br
Download this manual by accessing www.docolfaucets.com
Descargue deste manual accediendo www.docolgriferias.com

INFORMAÇÕES GERAIS | GENERAL INFORMATIONS | INFORMACIONES GENERALES

Composição do produto
Product composition | Composición del producto

Cód. 011045XX | 011056XX | 011057XX | 011058XX
Ligas de cobre, plásticos de engenharia e Zamac (ligas de zinco, alumínio, magnésio e cobre).
Copper alloys, engineering plastics and Zamac (zinc, aluminium, magnesium and copper alloys).
Aleaciones de cobre, plásticos de ingeniería y Zamac (aleaciones de zinco, aluminio, magnesio y cobre).

Cód. 011049XX | 011054XX | 011059XX | 011062XX
Elastômeros, ligas de cobre e plásticos de engenharia.
Elastomers, elastomers, copper alloys and engineering plastics.
Elastómeros, elastómeros, aleaciones de cobre y plásticos de ingeniería.

Cód. 011063XX | 011065XX
Elastômeros, ligas de cobre, plásticos de engenharia e Zamac (ligas de zinco, aluminio, magnesio e cobre).
Elastomers, elastomers, copper alloys, engineering plastics and Zamac (zinc, aluminium, magnesium and copper alloys).
Elastómeros, elastómeros, aleaciones de cobre, plásticos de ingeniería y Zamac (aleaciones de zinco, aluminio, magnesio y cobre).

Peças de reposição e componentes
Spare parts and components | Repuesto de mantenimiento

Poderão ser adquiridos na Assistência Técnica Docol. Dúvidas, ligue 0800 474 333 ou docol@docol.com.br
Available at Docol Authorized Distributor in your country, Docol Export Department: docol@docol.com.br
Podrán ser adquiridos en el Distribuidor Autorizado de Docol en ese país. Departamento de Exportación Docol: docol@docol.com.br

Conservação e limpeza
Care and cleaning | Cuidado y limpieza

Use apenas flanela, água e sabão neutro pelo menos uma vez por semana. Eventualmente pode ser aplicada cera automotiva a base de silicone. Não utilize produtos abrasivos. Se necessário, poderá ser utilizada para limpeza final uma flanela com álcool.
Use only soft cloath, water and soft soap once a week. Car wax can be applied occasionally. Do not use abrasive products. If necesary, a flannel with alcohol may be used for final cleaning.
Use solamente franela, agua y jabón neutro por lo menos una vez a la semana. Eventualmente puede ser limpiado con cera de coche a base de silicona. No utilice productos abrasivos. Si necesario, se puede utilizar para limpieza final una franela con alcohol.

INFORMAÇÕES TÉCNICAS | TECHNICAL INFORMATIONS | INFORMACIONES TECNICAS

Cód. 011045XX

Faixa de pressão
Working pressure | Presión de trabajo

0,2 - 4,0 kgf/cm²
2 - 40 m.c.a
3 - 58 PSI

Água quente e fria
Hot and cold water | Agua caliente y fría

70°C max.
104°F max.

Bitola
Gauge | Diámetro

DN15 (1/2")

Cód. 011045XX

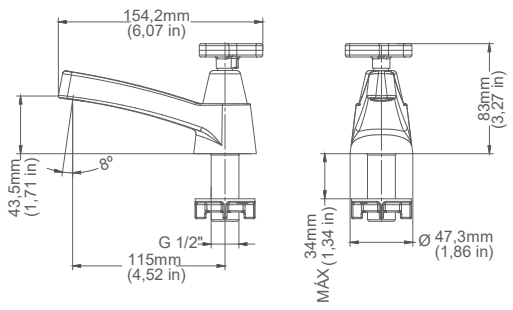

Cód. 011049XX

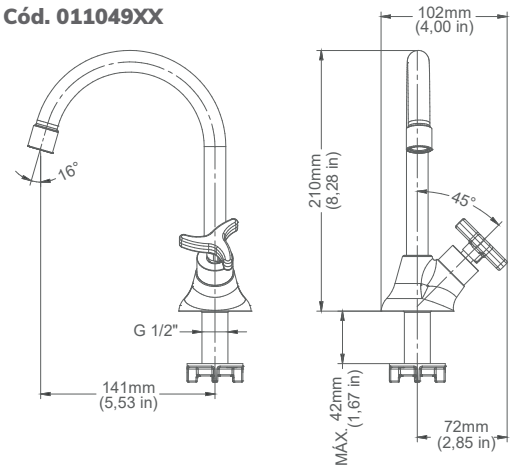

Cód. 011063XX

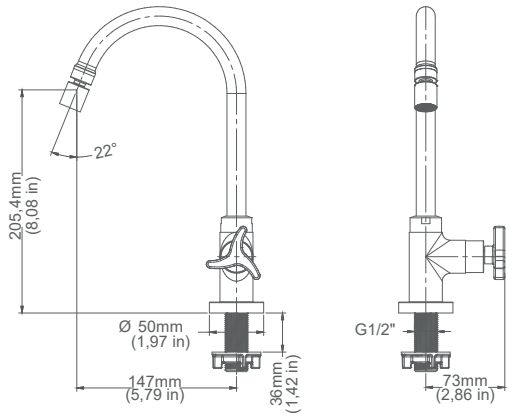

Cód. 011065XX

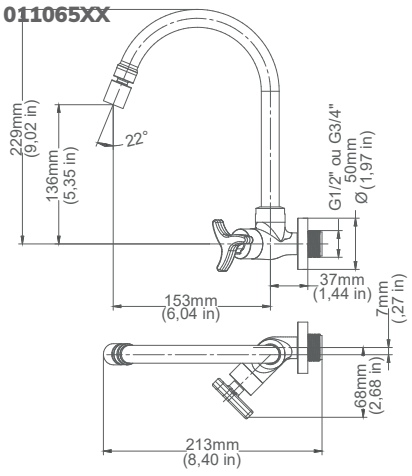

Cód. 011056XX

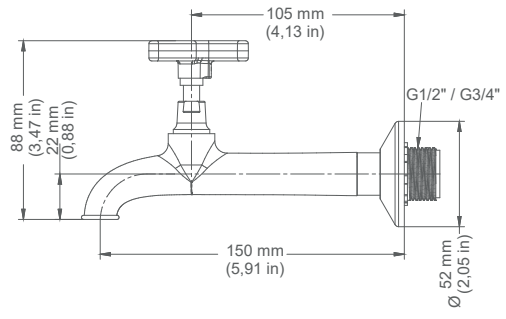

Cód. 011057XX

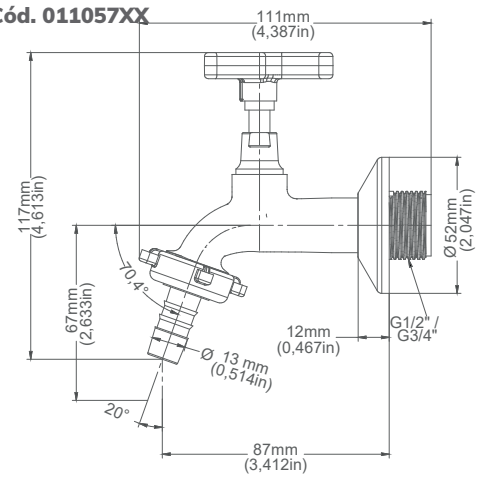

Cód. 011058XX

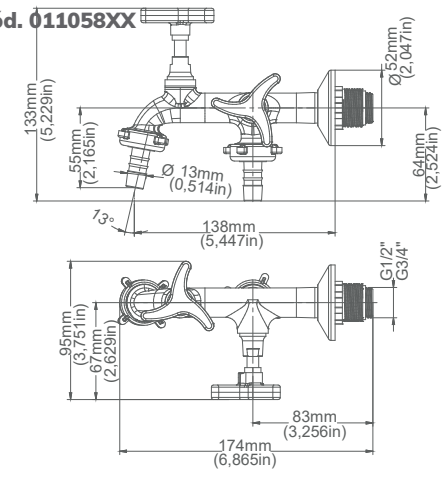

Cód. 011054XX

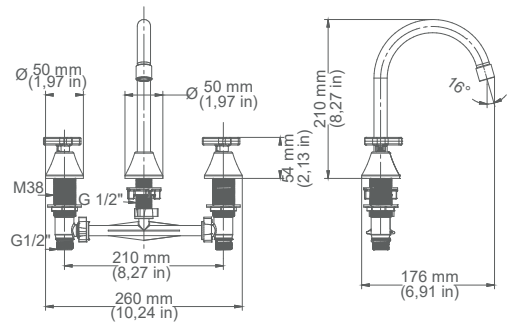

Cód. 011059XX

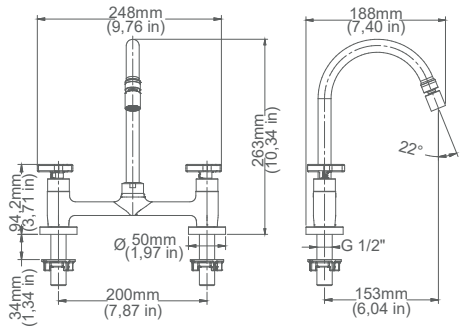

Cód. 011062XX

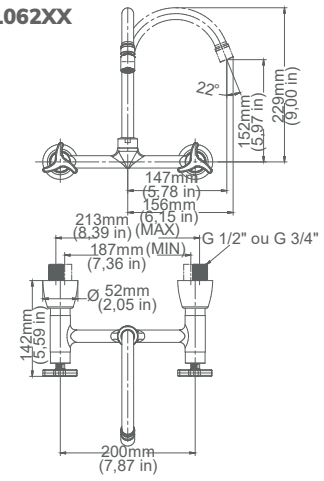

INSTALAÇÃO | INSTALLATION | INSTALACIÓN

Cód. 011045XX

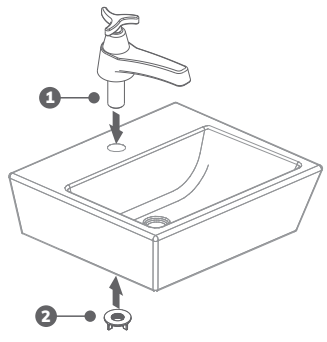

Cód. 011049XX

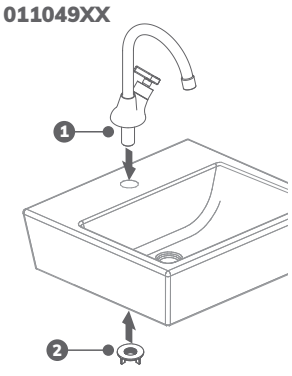

Cód. 011063XX

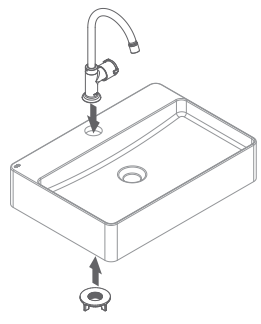

Cód. 011065XX

1

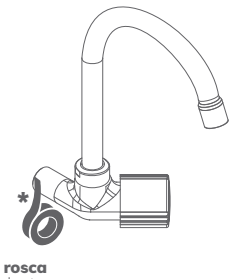

Fita veda rosca
Thread sealant
Cinta veda rosca

2

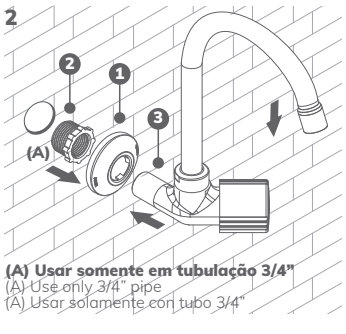

(A) Usar somente em tubulação 3/4"
(A) Use only 3/4" pipe
(A) Usar solamente con tubo 3/4"

Cód. 011056XX | 011057XX | 011058XX

1

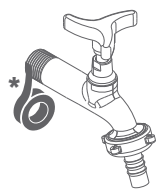

Fita veda rosca
Thread sealant
Cinta veda rosca

2

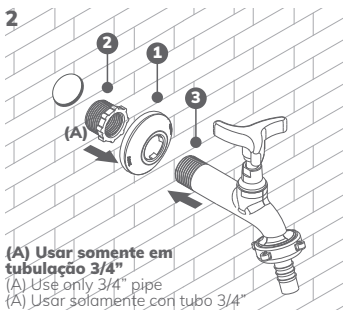

(A) Usar somente em tubulação 3/4"
(A) Use only 3/4" pipe
(A) Usar solamente con tubo 3/4"

Cód. 011054XX

1

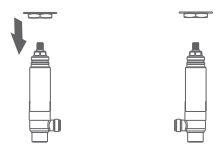

2

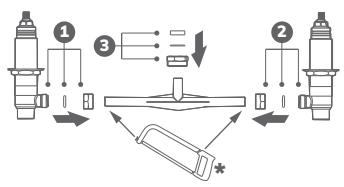

3

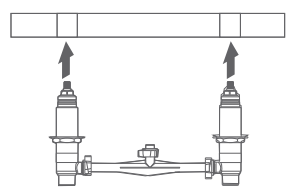

4

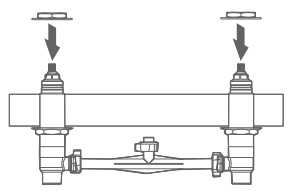

5

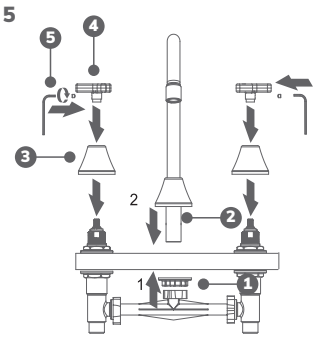

Cód. 011059XX

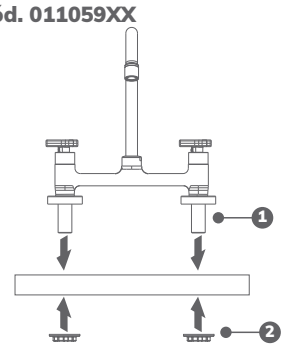

Cód. 011062XX

1

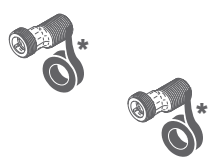

Fita veda rosca
Thread sealant
Cinta veda rosca

***Não acompanha o produto** | *Not supplied with the product | *No acompaña el producto

2

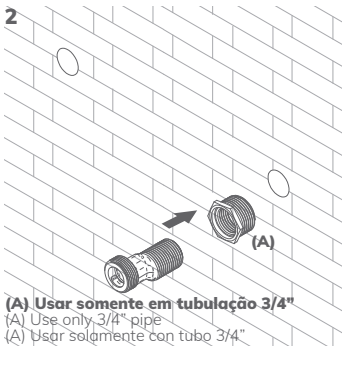

(A) Usar somente em tubulação 3/4"
(A) Use only 3/4" pipe
(A) Usar solamente con tubo 3/4"

3

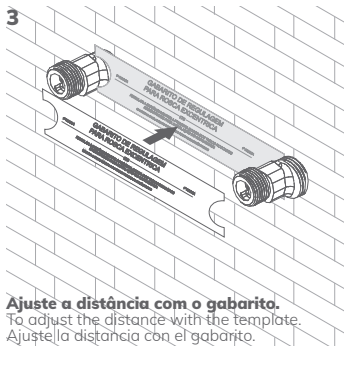

Ajuste a distância com o gabarito.
To adjust the distance with the template.
Ajuste la distancia con el gabarito.

4

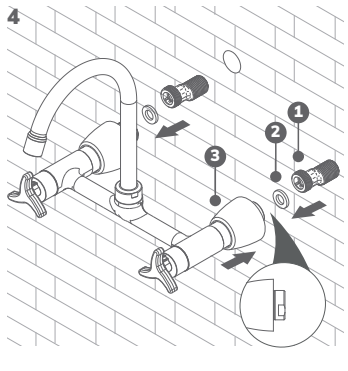

Válvula de saída d'água
Drain valve | Valvula de salida del agua

Cód. 011054XX

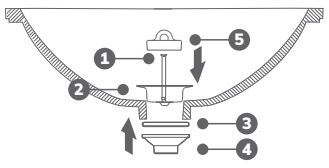

LIMPEZA DO AREJADOR | AERATOR CLEANING | LIMPIEZA DEL AIREADOR

Cód. 011049XX

1

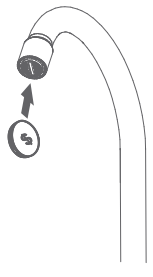

2

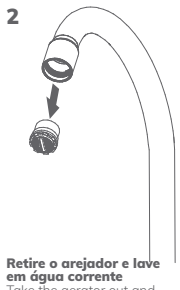

Retire o arejador e lave em água corrente
Take the aerator out and wash it under running water
Saque el aireador y lave en agua corriente

3

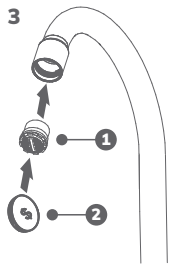

Códs. 011054XX

1

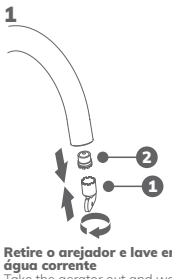

Retire o arejador e lave em água corrente
Take the aerator out and wash it under running water
Saque el aireador y lave en agua corriente

3

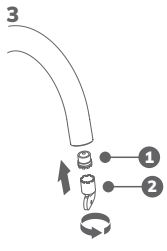

Códs. 011045XX | 011063XX | 011065XX | 011059XX 011062XX

1

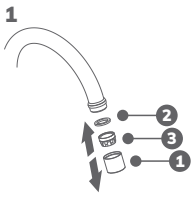

2

Retire o arejador e lave em água corrente
Take the aerator out and wash it under running water
Saque el aireador y lave en agua corriente

3

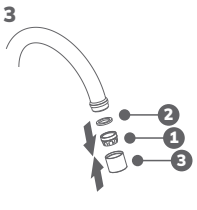

***Não acompanha o produto** | *Not supplied with the product | *No acompaña el producto