Nº DO ITEM	Nº DA PEÇA	DESCRIÇÃO DO ITEM	QTD.
1	MOV3024-500	MANUAL DE MONTAGEM MOV3024 210 X 297	1
2	30000034	SACO PLASTICO 12X17 TRANSPARENTE	1
3	31552	CERTIFICA DE GARANTIA LINHA MOVA -REDSPLAY	1
4	20002386	PARAFUSO ALLEN CAB ABAULADA 1/4"X5/8" ZP	18
5	60000250	CHAVE ALLEN P/ PARAFUSO 1/4	1

MANUAL DE MONTAGEM E CERTIFICADO DE GARANTIA
DEVE SER DOBRADO DUAS VEZES.

COM AS FOLHAS E FERRAGENS DENTRO DO SACO PLÁSTICO,
SELAR.

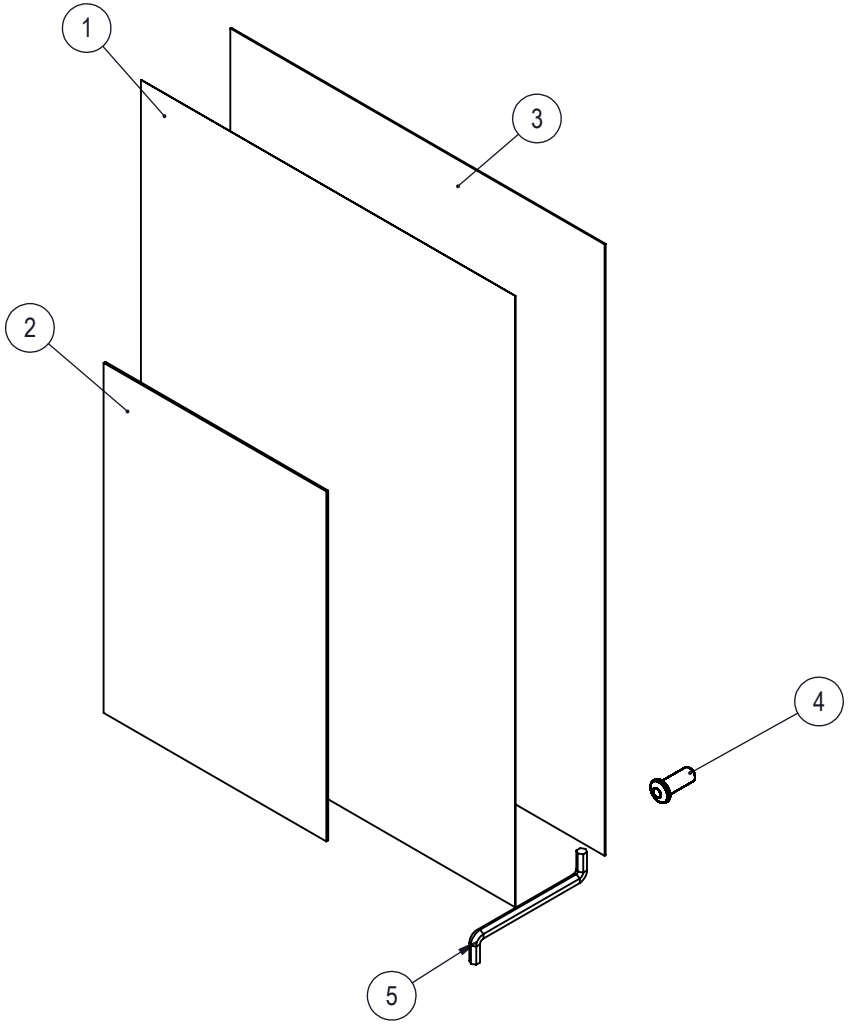

DESCRIÇÃO: **KIT FERRAGEM PRETA MOV3024**		QUANTRA grupo	redsplay	
	CÓDIGO: **MOV3024-M500**			
CLIENTE:	PESO: **0.2 KG**	PROJETISTA: MATHEUS CEZAR DE ALMEIDA	03-02-2023	REVISÃO: **01**
LINHA:	ACABAMENTO:	APROVADO:		
WWW.REDSPLAY.COM.BR - FONE: 51 36961020		ALTERADO: FERNANDA LARA DOS SANTOS	09/02/2023	FOLHA:1 / 1

CAMINHO DO ARQUIVO: C:\QUANTRA\ENGENHARIA\CLIENTES\REDSPLAY\LINHA MOVA\MOV3024\

DIMENSÕES NOMINAIS EM (MM)

2000 ATÉ 4000	1000 ATÉ 2000	315 ATÉ 1000	120 ATÉ 315	30 ATÉ 120	6 ATÉ 30	ATÉ 6	PRECISÃO
± 2	± 1,2	± 0,8	± 0,5	± 0,3	± 0,2	± 0,1	TOLERÂNCIA